САОБРАЋАЈНИ ИНСТИТУТ ЦИП д.о.о.
11000 БЕОГРАД, НЕМАЊИНА 6/IV
тел: 011/3618-134, факс: 011/3618-324,
web site: www.sicip.co.rs
CHINA RAILWAY DESIGN CORPORATION
КОСТЕ РАЦИНА 16б, 11000 БЕОГРАД

1/1.1.1 НАСЛОВНА СТРАНА

1. ПРОЈЕКАТ АРХИТЕКТУРЕ

Инвеститор:	„Инфраструктура железнице Србије“ а.д. Немањина 6/4, Београд
Наручилац:	Конзорцијум фирми China Railway International Corporation Ltd. (CRIC) & China Communication Construction Company Ltd. (CCCC)
Објекат:	Пруга Београд - Суботица државна граница (Келебија), **ДЕОНИЦА ПРУГЕ НОВИ САД - СУБОТИЦА - ДРЖАВНА ГРАНИЦА (КЕЛЕБИЈА),** у Новом Саду, Кисачу, Степановићеву, Змајеву, Врбасу, Ловћенцу, Малом Иђошу, Бачкој Тополи, Жеднику, Наумовићеву и Суботици, К.О. Нови Сад I, К.О. Нови Сад IV, К.О. Кисач, К.О. Руменка, К.О. Степановићево, К.О. Ченеј, К.О. Бачко Добро Поље, К.О. Врбас, К.О. Врбас - град, К.О. Змајево, К.О. Куцура, К.О. Ловћенац, К.О. Мали Иђош, К.О. Фекетић, К.О. Бачка Топола, К.О. Бачка Топола - Град, К.О. Мали Београд, К.О. Биково, К.О. Доњи Град, К.О. Жедник, К.О. Нови Град, К.О. Палић, К.О. Стари Град, на катастарским парцелама према списку приложеном у Главној свесци
Врста техничке документације:	**ПЗИ -**Пројекат за извођење
Назив и ознака дела пројекта:	**1/1.1 - Пројекат архитектуре реконструкције, доградње и адаптације станичне зграде у железничкој станици Нови Сад**
За грађење / извођење радова:	Реконструкција
Пројектант:	Саобраћајни институт ЦИП, д.о.о. Немањина 6/ IV, Београд 351-02-03602/2020-09
Одговорно лице пројектанта:	Генерални директор: Милутин Игњатовић, дипл.инж.
Потпис:	Milutin Ignjatović Digitally signed by Milutin Ignjatović Date: 2022.03.28 17:05:58 +02'00'
Одговорни пројектант:	Бранислава Лазовић, дипл.инж.арх.
Број лиценце:	лиценца бр. 300 1205 03
Потпис:	Branislava Lazović Digitally signed by Branislava Lazović Date: 2022.03.28 11:07:20 +02'00'
Број дела пројекта:	2020-250-АРХ-1/1.1
Место и датум:	Београд, Јануар 2022.

1/1.1. 2. САДРЖАЈ

ПРОЈЕКАТ АРХИТЕКТУРЕ РЕКОНСТРУКЦИЈЕ, ДОГРАДЊЕ И АДАПТАЦИЈЕ СТАНИЧНЕ ЗГРАДЕ У ЖЕЛЕЗНИЧКОЈ СТАНИЦИ НОВИ САД

1/1.1.1.	Насловна страна
1/1.1.2.	Садржај
1/1.1.3.	Решење о одређивању одговорног пројектанта
1/1.1.4.	Изјава одговорног пројектанта
1/1.1.5.	Текстуална документација
1/1.1.5.1	Технички опис
1/1.1.6.	Нумеричка документација
1/1.1.6.1	Табеларни приказ површина
1/1.1.6.2	Предмер и предрачун
1/1.1-И7.	Графичка документација

1/1.1.3. РЕШЕЊЕ О ОДРЕЂИВАЊУ ОДГОВОРНОГ ПРОЈЕКТАНТА

На основу члана 128 Закона о планирању и изградњи ("Службени гласник РС", бр. 72/09, 81/09 - исправка, 64/10 – одлука УС, 24/11, 121/12, 42/13 – одлука УС, 50/13 – одлука УС, 98/13 – одлука УС, 132/14, 145/14, 83/18, 31/19 и 37/19 -др.закон и 9/2020 и 52/21) и одредби Правилника о садржини, начину и поступку израде и начину вршења контроле техничке документације према класи и намени објеката ("Службени гласник РС" бр 73/2019) као:

О Д Г О В О Р Н И П Р О Ј Е К Т А Н Т

за израду **1/1.1 Пројекат архитектуре реконструкције, доградње и адаптације станичне зграде у железничкој станици Нови Сад** који је део ПЗИ - Пројекта за извођење за изградњу пруге Београд - Суботица државна граница (Келебија), **ДЕОНИЦА ПРУГЕ НОВИ САД - СУБОТИЦА - ДРЖАВНА ГРАНИЦА (КЕЛЕБИЈА)**, у Новом Саду, Кисачу, Степановићеву, Змајеву, Врбасу, Ловћенцу, Малом Иђошу, Бачкој Тополи, Жеднику, Наумовићеву и Суботици, К.О. Нови Сад I, К.О. Нови Сад IV, К.О. Кисач, К.О. Руменка, К.О. Степановићево, К.О. Ченеј, К.О. Бачко Добро Поље, К.О. Врбас, К.О. Врбас - град, К.О. Змајево, К.О. Куцура, К.О. Ловћенац, К.О. Мали Иђош, К.О. Фекетић, К.О. Бачка Топола, К.О. Бачка Топола - Град, К.О. Мали Београд, К.О. Биково, К.О. Доњи Град, К.О. Жедник, К.О. Нови Град, К.О. Палић, К.О. Стари Град, на катастарским парцелама према списку приложеном у Главној свесци, одређује се:

Бранислава Лазовић, дипл.инж.арх._____ 300 1205 03

Пројектант:	САОБРАЋАЈНИ ИНСТИТУТ ЦИП д.о.о., Београд Немањина 6/IV
Одговорно лице/заступник:	Генерални директор: Милутин Игњатовић, дипл.инж.
Потпис:	
Број техничке документације:	2020 - 250
Место и датум:	Београд, јануар 2022.год.

1/1.1.4. ИЗЈАВА ОДГОВОРНОГ ПРОЈЕКТАНТА

Одговорни пројектант пројекта **1/1.1 Пројекат архитектуре реконструкције, доградње и адаптације станичне зграде у железничкој станици Нови Сад**, који је део ПЗИ - Пројекта за извођење за изградњу пруге Београд - Суботица државна граница (Келебија), **ДЕОНИЦА ПРУГЕ НОВИ САД - СУБОТИЦА - ДРЖАВНА ГРАНИЦА (КЕЛЕБИЈА)**, у Новом Саду, Кисачу, Степановићеву, Змајеву, Врбасу, Ловћенцу, Малом Иђошу, Бачкој Тополи, Жеднику, Наумовићеву и Суботици, К.О. Нови Сад I, К.О. Нови Сад IV, К.О. Кисач, К.О. Руменка, К.О. Степановићево, К.О. Ченеј, К.О. Бачко Добро Поље, К.О. Врбас, К.О. Врбас - град, К.О. Змајево, К.О. Куцура, К.О. Ловћенац, К.О. Мали Иђош, К.О. Фекетић, К.О. Бачка Топола, К.О. Бачка Топола - Град, К.О. Мали Београд, К.О. Биково, К.О. Доњи Град, К.О. Жедник, К.О. Нови Град, К.О. Палић, К.О. Стари Град, на катастарским парцелама према списку приложеном у Главној свесци:
Бранислава Лазовић, дипл.инж.арх.

И З Ј А В Љ У Ј Е М

1. да је пројекат у свему у складу са издатим Локацијским условима:
-бр. ROP-MSGI-7141-LOC-1/2020, Заводни број: 350-02-00109/2020-14 од 08.05.2020,
-бр. ROP-MSGI-931-LOCA-3/2020, Заводни број: 350-02-00192/2020-14 од 29.05.2020;
-бр. ROP-MSGI-28188-LOCAH-6/2021, Заводни број: 350-02-01883/2021-07 од 30.09.2021. год.

2. да је пројекат у свему у складу са пројектом за грађевинску дозволу и издатом грађевинском дозволом:
-бр. ROP-MSGI-27315-CPI-2/2021, Заводни број: 351-02-03590/2021-07 од 26.10.2021.год.

3. да је пројекат израђен у складу са Законом о планирању и изградњи, прописима, стандардима и нормативима из области изградње објеката и правилима струке;

4. да је пројекат у свему у складу са начинима за обезбеђење испуњења основних захтева за објекат прописаних елаборатима и студијама

Одговорни пројектант :	Бранислава Лазовић, дипл.инж.арх.
Број лиценце:	300 1205 03
Потпис:	
Број техничке документације:	2020 - 250
Место и датум:	Београд, јануар 2022.год.

1/1.1.5. ТЕКСТУАЛНА ДОКУМЕНТАЦИЈА

1/1.1.5.1 ТЕХНИЧКИ ОПИС уз Пројекат за извођење – ПЗИ Пројекат архитектуре реконструкције, доградње и адаптације станичне зграде у железничкој станици Нови Сад

1. ОПШТИ ПОДАЦИ

Објекат: **Објекат станичне зграде**
Локација: Комплекс Железничке станице Нови Сад
Пројекат: ПЗИ - Пројекат за извођење
Инвеститор: ЈП Железнице Србије а.д.
Наручилац: China Railway International Corporation Ltd.(CRIC)
China Communication Construction Company Ltd. (CCCC)
Пројектант: СИ ЦИП д.о.о
China Railway Design Corporation (CRDC)

2. ЦИЉ И ПРЕДМЕТ ПРОЈЕКТА

Као један од приоритета развоја железничке инфрастуктуре је реконструкција, санација, изградња и модернизација постојеће пруге:Београд- Стара Пазова- Нови Сад- Суботица-државна граница (Келебија) с обзиром да пруга има велики унутрашњи и међународни значај за путнички и теретни саобраћај.
Деоница Нови Сад - Суботица - Државна граница (Келебија) је деоница ове магистралне пруге

3. ОСНОВЕ ЗА ПРОЈЕКТОВАЊЕ

Предходни услови за израду Пројекта архитектуре за грађевинску дозволу су:

- Пројектни задатак Инвеститора
- Локацијски услови
- бр. ROP-MSGI-7141-LOC-1/2020, Заводни број: 350-02-00109/2020-14 од 08.05.2020,
- -бр. ROP-MSGI-931-LOCA-3/2020, Заводни број: 350-02-00192/2020-14 од 29.05.2020;
- -бр. ROP-MSGI-28188-LOCAH-6/2021, Заводни број: 350-02-01883/2021-07 од 30.09.2021. год.
- да је пројекат у свему у складу са пројектом за грађевинску дозволу и издатом грађевинском дозволом:
  -бр. ROP-MSGI-27315-CPI-2/2021, Заводни број: 351-02-03590/2021-07 од 26.10.2021.год.
- Идејни пројекат архитектуре и Пројекат за грађевинску дозволу
- Извештај о извршеној стручној контроли Студије оправданости и Идејног пројекта за модернизацију, реконструкцију и изградњу пруге Београд-Суботица-Државна граница (Келебија), издат од стране Ревизионе комисије за стручну контролу техничке документације Министарства грађевинарства, саобраћаја и инфраструктуре, број 351-03-02391/2019-07 од 06.08.2020.године
- Студија изводљивости модернизације приге Суботица-Келебија
- Технологија рада у станици Нови Сад
- Предметна локација
- Геодетске и катастарске подлоге
- Део архивског пројекта из 1964 године
- Услови за предузимање мера техничке заштите Завода за заштиту споменика културе Града Новог Сада бр.163/26-2017 од 16.03.2020.

- Конзерваторски услови за предузимање мера техничке заштите и других радова за реконструкцију, доградњу и адаптацију станичне зграде у жел.станици Нови Сад, издати од Завода за заштиту споменика културе Града Новог Сада бр.163/31-2017 од 21.10.2021.

ЗАКОНСКА РЕГУЛАТИВА

- Закон о планирању и изградњи РС ("СЛ. гласник РС" бр. 72/2009, 81/2009-испр., 64/2010 -одлука УС 24/2011, 121/2012, 42/2013, - одлука УС, 50/2013, 98/2013, одлука УС 132/14 и 145/14, 83/2018, 31/2019, 37/2019 -др.закон 9/2020 и 52/21) и сви важећи други закони који третирају предмет пројекта.
- Закон о железници (Сл.гласник РС, бр. 41/2018)
- Закон о безбедности и интероперабилности железнице (Сл. гласник РС, број 104/2013, допуна 66/15, 92/2015, 113/2017, 41/2018)
- Ратификовани међународни споразум (АГЦ, АГТЦ, СЕЕЦП)
- Правилник о техничким условима и одржавању горњег строја жел.пруге (Сл. гласник РС бр.39/16 и 74/16) и Правилник о техничким условима и одржавању доњег строја жел.пруге (Сл. гласник РС бр.39/16 и 74/16), и сви други правилници, прописи, стандарди и норме које покривају области предметног пројкта и важеће су у Републици Србији, а у недостатку домаће регулативе Европски прописи, објаве и норме у складу са рангом и значајем пројектоване пруге као дела Трансевропске железничке мреже.
- Правилник о садржини, начину и поступку израде и начину вршења контроле техничке документације према класи и намени објеката („Сл.гласник РС“,бр. 73/2019)
- Правилник о поступку спровођења обједињене процедуре електронским путем („Сл. Гласник РС“ бр. 68/2019).
- Правилник о класификацији објеката („Сл.гласник РС“ бр. 22/2015).
- Правилник о енергетској ефикасности зграда („Сл.гласник“ бр. 61/2011).
- Закон о заштити од пожара („Службени гласник РС“, бр. 111/2009 ,20/2015, 87/2018, 87/2018-др.закони).
- Правилник о техничким нормативима за заштиту од пожара стамбених и пословних објеката и објеката јавне намене ((„Сл. Гласник РС“ бр. 22/2019).
- Правилник о техничким стандардима планирања, пројектовања и изградње објеката којима се осигурава несметано кретање и приступ особама са инвалидитетом, деци и старим особама („Службени гласник РС“, бр. 22/15).
- Сви важећи национални стандарди из области грађевинарства.

Основни инфраструктурни елементи и садржаји у железничким станицама националних железничких управа чланица UIC и CER са подручја EU, у функцији превоза путника, испуњавају услове, дефинисане стандарде и принципе који су дати у UIC Објави 140[1] и UIC Објави 413[2] и обавезни су за примену. Повеља о услугама у међународном путничком саобраћају[3] у тачкама 11 и 12 позива на имплементацију и поштовање принципа, одредби и стандарда дефинисаних овим документима

4. ЛОКАЦИЈА

Објекат станичне зграде налази се у комплексу железничке станице Нови Сад, која је чворна станица на прузи Београд – Суботица. Објекат је изграђен на насипу, разуђене је основе и састоји се из више целина различите спратности.

Налази се на катастарским парцелама КП 10608, 10609 и 10607 КО Нови Сад.
Објекат станичне зграде је један од капиталних објеката не само саобраћајне инфраструктуре , него и наслеђе модерне архитектуре социјалистичког периода и од значаја је за историју архитектуре и урбанистички развој Новог Сада тог времена.
Изграђен је 1964. године по пројекту архитекте Имре Фаркаша као један од највећих архитектонских и градитељских подухвата којим је обележено послератно раздобље. По форми која се огледа у чистим кубусима без орнаментике припада модерној архитектури.

Објекат железничке станице је добро које ужива претходну заштиту, такође је стављен на попис светске модерне баштине 2017 године.
Разуђене је основе и састоји се од 4 целине – крила А, Б, Ц и Д .
Крило А, Б и Ц су спратности П+2 а крило Д је спратности П+1 гледано са стране станичног платоа.
Саобраћајни приступ је из булевара Јаше Томића на станични плато као и пешачки прилаз објекту. Ово је и једини приступни пут станици. Уз станични плато налази се међуградска аутобуска станица и јавни паркинг.

Диспозиција објеката у односу на друмске саобраћајнице, удаљење од колосека, као и прилази са колосека приказани су у ситуацији комплекса станице –цртеж Ц01.

5. ОПИС ПОСТОЈЕЋЕГ СТАЊА

Станична зграда је грађена у станичном насипу, укупне нето површине П=8562.38м^2.
Укупна БРГП објекта је П=11062.95м^2.

- **Архивски примерак за цео објекат није нађен**. Пројектанту су били доступни делови архивског пројекта само за крило Д.
- **Објекат је категорије В, класификационе ознаке 124121.**

Стационажа објекта мерено у оси етаже првог спрата (део на нивоу перона) је 77+010,00.
Апсолутна кота приземља са нивоа станичног платоа је м надморске висине 78.85 а са нивоа перона 83.20.

Приказ постојећег стања дат је кроз снимање објекта на лицу места.
Намена функционалних делова објекта је следећа:
Крило А – организовано је у облику слова П са атријумом у средини, састоји се од приземља и два спрата, нето П= 3395.32m^2. У приземљу су смештене техничке просторије са радионицама, санитарни чвор за путнике и хол са подходником који води на перроне. Има два улаза, главни којим се излази на перроне преко потходника и бочни којим се преко кружног степеништа остварује веза са спратовима. На спратовима се смештене службене просторије станице Нови Сад.
На првом спрату налази се велика сала са 300 места и мала сала са 50 места.
На другом спрату су просторије за центар даљинског управљања – ЦДУ, и остале службене просторије.

Крило А је у нивоу приземља повезано са централним вестибилом крила Б као и са Анексом који је са леве стране крила А.
Између анекса и крила А смештено је спољно једнокрако степениште којим се приступа директно на пероне са трга.
Анекс је приземан, нето површине од П= 116.52m^2 , улаз је са стране станичног платоа, у њему су смештене техничке просторије за трафо, дизел и акубатерије.

Крило Б састоји се од централног хола- вестибила на два нивоа са посебно наглашеном архитектуром, укупне нето П= 2230.90m^2. Приступ је са стране станичног трга. У приземљу је вестибил са шалтер салом, помоћне просторије и техничке просторије. Вестибил је површине 947 м^2, висине од 12-14 m, са карактеристичним тестерастом кровном конструкцијом. Вестибил је без потпорних стубова, делује врло импресивно по својим димензијама.
На галерији која је у нивоу првог спрата, односно перона, смештене су три чекаонице и санитарни чвор (није у функцији). Из вестибила се преко двокраког степеништа излази на пероне. У нивоу спрата остварена је веза са крилом Ц, његовим ресторанским делом.
У приземљу се налазе монтажни објекти, типа мењачнице, кафеа и трафика.

Крило Ц састоји се од приземља и спрата , укупне нето П= 1084.30m^2 , приступ је са стране трга на ниво приземља, а са перона на ниво спрата. Намењено је ресторану. У приземљу су смештене канцеларије и помоћне просторије као што су гардеробе, магацини и тоалети за потребе ресторана. Приземље је повезано са крилом Б.
На спрату је смештена кухиња, експрес ресторан, сала ресторана са терасом и тоалет. Преко двокраког спољашњег степеништа приступа се на отворену терасу ресторана.

Крило Д састоји се од приземља и спрата, укупне П= 1735.33 m^2. Приступ приземљу је са стране трга и није повезано са спратом. У приземљу су смештене канцеларије, магацини и техничке просторије. У нивоу приземља је пртљажни подходник са излазима на први и други перон.
На спрату су смештене службене просторије за полицију, техничко колску службу, секцију за ЕТП-а, Србија воза, карга и амбуланта.
За сваку од секција је посебан улаз са нивоа перона.
На слободном крају дограђен је зидани објекат површине од 20m^2, такође су постављена и два контејнера.

Прилаз перонима је омогућен из хола станичне зграде преко потходника у крилу А ширине 8,00м и степеништа из крила Б. Приступ перонима је могућ и преко спољашњег степеништа уз крило А са стране трга.
Перони су ширине 12,40m и 8,80m, висине 35cm, два су надкривена. Надстрешница је бетонска , дужине 195,00m, ширине 9,00m.

Конструкција објекта
Постојећа конструкција зграде је армиранобетонска скелетна конструкција са стубовима и гредама у оба правца. Стубови су различитих димензија од 25/38 ,38/38 и 38/80cm, растери су од 4,50 – 20,00m. Таваница је ребраста армиранобетонска, висине 25+5cm. Изнад вестибила је армиранобетонска љуска тестерастог облика.

Зидови су од опеке 38cm и 12cm. Спратна висина је различита , креће се од 3,20-4,50m. Крило А, Б и Ц су темељени на самцима а крило Д на тракастим темељима. Потпорни зид је армиранобетонски.
Објекат је у конструктивном смислу у добром стању и визуелним посматрањем не уочавају се оштећења која би утицала на стабилност објекта.

Материјализација објекта – постојећа
Спољни омотач зграде састоји се од масивних зидова од опеке. Обрада спољних зидова је различита. У објекат је уграђено 17 врста различитог камена.
Фасад крила А, Б и Ц је обложена великим делом белим мермером по доступним подацима из Аранђеловачких рудника - Венчац. Парапети спрата су обложени сивим мермером. Зидови приземља обложени су пешчаром. Фасада крила Б ка тргу је стаклена.
Зидови спрата крила Д су малтерисани племенитим малтером.
Фасада је оштећена услед атмосферскух и механичких утицаја на појединим местима је дошло до отпадања камених плоча и малтера.

На објекту су оригинални дрвени и метални прозори, врата и преграде застакљени једноструким стаклом. У лишем су стању и не задовољавају у погледу енергетске ефикасности.
Унутрашњи зидови су обложени каменим плочама различите боје и димензија у холовима,вестибилу и на галерији. Бочни зидови вестибила обложени су мермерним плочама дим. 35/70 cm – Градина тамна. У чекаоницама, великој сали и ресторану облога зидова изведена је плочама од фурниране иверице д=18 mm.
У санитарним чворовиима обложени су керамичким плочицама висине 160cm а у осталим просторијама су малтерисани и бојени.

Стубови су обложени каменим мермерним плочама. - црни мермер – Порторо.
Парапет галерије и конзоле – сенила изнад галерије у крилу Б обложени су керамичким емајлираним мозаик плочицама.

Плафони су рабицирани, малтерисани и бојени осим у вестибилу и великој сали.
У вестибилу је плафонска облога од перфорираног алуминијумског лима д= 1mm и прати тестераст облик кровне конструкције. У великој сали је висећа плафонска конструкција израђен од фурнираних плоча од иверице д=18 mm у растеру од металних рамова.

Подови су обрађени у каменим плочама у вестибилу, холовима, подходнику и чекаоницама. Ходници и степениште у службеном делу крила А су обрађени у терацо плочама. У канцеларијама је паркет.

Степениште у крилу Б је обложено мермерним црном каменим плочама у комбинацији са емајлираним керамичким плочицама. Кружно степениште у крилу А обложено је белим мермером. Оба спољна степеништа су такође обложена каменим плочама. Ограда степеништа и галерије је у раму од гвоздених стубова обложених елоксираним алуминијумом са испуном од каљеног стакла д=8 mm.

Кров
Кровови су на свим крилима равни непроходни, одводњавање је преко сливника у крову па даље преко олучних вертикала које пролазе кроз објекат. Олучне вертикале нису видне већ су скривине унутар зидних облога. Због запушених сливника и одводних вертикала долази до сакупљања воде на крову и потом процуривања и преливања, што се и види на венцима и плафонима унутар објекта.

Атријум
Атријум се налази у крилу А. Зеленило и дрвеће је не одржавано и запуштено.

Прилаз објекту
Пешачки прилаз је са стране булевара Јаше Томића а преко платоа, ширине 4,80m уз главни улаз у крило Б. Плато је поплочан каменим плочама. Прилаз за пртљажни потходник је преко постојеће интерне саобраћајнице. Посебан паркинг не постоји већ је у близини јавни паркинг и такси станица.

Инсталације у објекту
У објекту постоје инсталације водовода и канализације, електроенергетске, телекомуникационе и машинске инсталације. Детаљан опис инсталација дат је у посебним пројектима.

Постојеће стање приказано је на графичкој документацији – прилози од 1-7.

6. ФОТО ПРИЛОЗИ

Изглед са трга – крило Б- главни улаз

Изглед са трга – крило Д

Изглед са трга-крило А

Изглед са перона – крило Б и Ц

Изглед са перона – крилоД

Изглед са перона – крило А и Б

Излаз са пртљажног потходника

Вестибил- крило Б

Улаз у централни хол –крило А

Потходник - излаз на пероне- крило А

Службене просторије . спрат- крило А

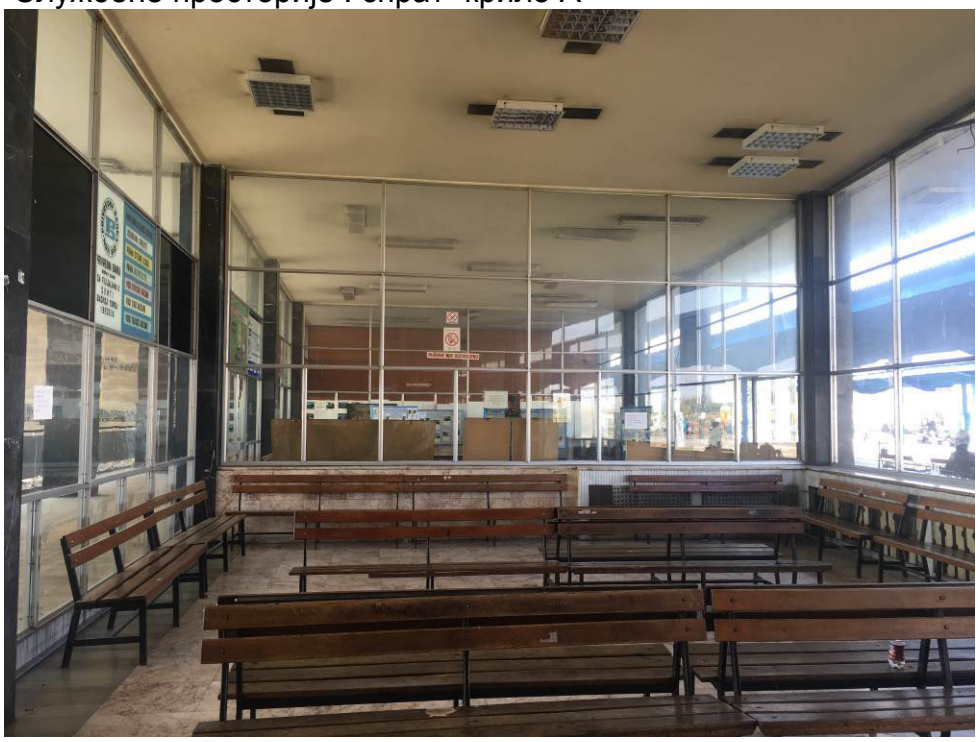

Чекаоница – галерија- крило Б

Велика сала- крило А

- Хол испред сале

7. НОВОПРОЈЕКТОВАНО РЕШЕЊЕ

7.1 Функционално решење

Пројектом је обухваћен низ програмских и структурних интервенција у објекту , како би се кроз конципирање нових садржаја а уз минималне измене физичког простора извршила реактивација овог значајног објекта. Даљом разрадом пројекта а кроз пројекат за извођење детаљно су описани сви планирани радови на објекту.

На основу сагледаног на лицу места а у складу са новим технолошким потребама неопходна је адаптација просторија у које се предвиђа смештај нове сигналне и телекомуникационе опреме као и реорганизација постојећих просторија (само оних које је одредио Инвеститор и које су у функцији одвијања саобраћаја) у складу са захтевима Корисника и Идејним технолошким пројектом.
Предвиђени су радови на санацији подова, зидова, кровног покривача као и енергетска санација.
Пројектом је предвиђено прилагођавање објекта особама са посебним потребама што подразумева увођење лифта и реконструкцију тоалета.

Нова галерија која је пројектована у вестибилу формира један мултифункционални простор повезан са чекаоницом, доступан свим корисницима тако да олакшава комуникацију. Галерија је инкорпорирана у вестибил – чекаоницу тако да не угрожава изглед и архитектонску вредност постојећег простора. На тај начин је простор осавремењен потребним садржајима и у складу је са датим условима Завода за заштиту споменика културе града Новог Сада.

На објекту предвиђене су следеће интервенције:
Крило А са анексом :
Ниво приземља
Реорганизација и проширење СС и ТК просторија због уградње нове опреме са уградњом дуплог пода.
Проширење јавног санитарног блока за потребе путника. Једна кабина у санитарном блоку прилагођена је искључиво за лица са посебним потребама. У санитарном блоку предвиђена је просторија за смештај прибора и потрошног материјала за одржавање.предвиђен је посебан санитарни чвор за запослене.
Предвиђена је чекаоница за мајке са децом (са санитарним чвором и мини кухињом у свом саставу).
За потребе смештаја опреме за електро и хидро инсталације обезбеђене су техничке просторије.
Намена осталих просторија се задржава.
Ниво првог спрата:
Повезивање садржаја који ће се дати за комерцијализацију а то су велика сала, хол и део простора који је намењен за извођаче, гардероба и кафе бар, даће се у закуп граду Новом Саду, уз сагласност Корисника.

- Из тих разлога у великој сали не изводе се занатски радови осим минималних који су везани за уградњу нових инсталација. Приступ сали је преко свечаног улаза.

Предвиђена је адаптација санитарног чвора за посетиоце и за запослене.

За потребе смештаја опреме за електро и хидро инсталације обезбеђене су техничке просторије.
Намена осталих просторија се задржава.
Ниво другог спрата
Адаптација санитарног чвора за посетиоце и проширење санитарног блока за запослене.
За потребе смештаја опреме за електро инсталације обезбеђене су техничке просторије.
За потребе смештаја нове опреме уређаја Master SCADA за даљинско управљање и надзор адаптиране су четири просторије од А1.12- А1.15. Адаптација се изводи кроз две фазе уз услов да се у првој фази задржи део старе опреме и да систем даљинског управљања остане у функцији.
Намена осталих просторија се задржава.
Новопројектовани лифт – Л1

У делу ветробрана свечаног улаза , ка страни атријума, предвиђен је путнички лифт-димензија отвора 175/260cm, носивости 1000kg, за 13 особа и са три станице. Предвиђено је бетонско лифтовско окно дебљине 20 cm које се са спољне стране топлотно изолује полутврдим плочама камене вуне дебљине 8cm. Плоче се фиксирају за бетонске зидове лепљењем и пластичним јеж типловима дужине 10cm у 4 тачке. Завршна облога је стаклена зид завеса по принципу ветрене фасадне облоге.

Израђује се од алуминујмских вертикалних и хоризонталних профила без термичког прекида. Профили су ширине 50mm ,уградња профила се врши посредством челичних или алуминијумских анкер плоча. Застакљење се врши са спољне стране помоћу дводелних дихтунга од ЕПДМ-а. Застакљивање се врши једноструким, термички обрађеним 6 mm ESG стаклом, емајлираним у тон по избору пројектанта.
Фасада у делу приземља лифтовског окна облаже се алуминијумским композитним панелима дебљине 4 mm. Панели се уграђују на подконструкцију од алумијумских вертикалних и хоризонталних профила. Боја спољног лима у панелу је по избору пројектанта, тип боје PVDF.

Крило Б
Ниво приземља у вестибилу су предвиђени неопходни садржаји за квалитетно функционисање савремене железничке станице.Од саржаја за путнике предвиђене су шалтерске благајне, агенцијске благајне, инфомациони шалтери, простор за одлагање пртљага у касетама и специјализоване пословнице за пружање различитих услуга. У простору вестибила формиран је простор за различитим врстом седења за краће задржавању путника.
У делу иза благајни, испод галерије, који визуелно није доступан корисницима, обезбеђен је простор за благајничко пословање станице: приручни магацин залиха за текуће снабдевање, просторија за одмор особља, кафе кухиња, санитарни чвор за запослене, помоћне и техничке просторије као и топлотна подстаница.

У вестибилу је предвиђено да се формирају мултифункционални простори за различите услужне садржаје за потребе посетилаца попут инфо пулта, кафе бара, мењачнице, сувенирнице, продавница, банкомата , аутомата и других садржаја.

Тракт са улазним ветробранима и комерцијалним милтифункционалним простором има челичну конструкцију која се састоји од челичних стубова, греда и ребара. У

свакој конструктивној оси поставља се челични конструктивни елемент у облику ћириличног слова „Г“ који се састоји од стуба и хоризонталног елемента - кутијасти профили. Преко њих се постављају челичне греде од кутијастих профила, на међусобном размаку од 2,45m. На њих се постављају челична ребра од кутијастих профила, на међусобном растојању од 1m. У статичком смислу, ребра су греда са два препуста од по 105cm. Преко ових ребара поставља се ребрасти челични лим и лије се бетонска плоча (укупне дебљине 12cm – спрегнута плоча). Слојеви пода су: звучна изолација преко АБ спрегнуте плоче, лакоармирана цементни естрих дебљине 6cm, гранитне керамичке плоче на адекватном лепку.

Нова галерија - Кров мултифункционалног простора и ветробрана је пројектован као нова галерија- на коти +3,37, која има препуст од 105cm у односу на приземни део. Галерија се користи као кафе, чекаоница, интернет пункт и слично.
Овој галерији се приступа преко новопројектованог једнокраког челичног степеништа и преко пасареле са нивоа првог спрата, односно постојеће галерије као и лифтом.

- За запослене у овим локалима предвиђен је посебан санитарни чвор у крилу Ц.

За приступ перонима на нивоу првог спрата као и на нову галерију предвиђен је панорамски путнички лифт са пролазном кабином, димензија 170/260cm, носивости 1000kg, за 13 особа, са две станице.
Лифт је позициониран тако да се директно излази на постојећу галерију(ниво првог спрата) у простор за путнике са инфо пултом а преко кога се директно излази на први перон. Лифт има међустаницу на коти +3,37 ниво нове галерије и пасареле.

Галерија- ниво првог спрата односно перона
Интервенције у овом делу објекта огледају се у претварању целокупног простора за потребе службе Инфраструктуре железнице. Предвиђен је потребан број канцеларија за различите службе, санитарни чвор, учионица, сала за састанке која је уједено и ВИП салон.

Крило Ц
Овај део објекта састоји се од приземља и једног спрата, функционално је независан коришћен је за угоститељске услуге. Намена се неће мењати и као целина даће се у закуп уз сагласност Корисника.

- Из ових разлога нису предвиђени занатски радови у овом крилу, осим неопходних везаних за функционисање станице као и за уградњу нових инсталација.

Ради функционалног повезивања са осталим простором предвиђени су следећи радови:
Ниво приземља
У нивоу приземља уз крило Ц, формиран је нови санитарни блок за кориснике-запослене локала у крилу Б. Такође су предвиђене потребне теничке просторије.
Намена осталих просторија се задржава.
Ниво првог спрата
На овом нивоу предвиђена је реконструкција постојећег санитарног чвора, и кровне терасе са спољним степеништем које је у изузетно лошем стању.

Накнадним захтевом Инвеститора предвиђена је адаптација сале ресторана , која није у употреби, за потребе одржавања састанака и презентација за време извођења радова на деоници.

Крило Д

Ниво приземља

У организационом смислу намена просторија се задржава.
Предвиђа се просторија за смештај ТК опреме. Такође се не предвиђају грађевинско занатски радови. Пртљажни потходник у склопу првог перона се адаптира за потребе пролаза санитетког возила и возила за превоз аутовозом.
Пртљажни потходник који излази на други перон задржава се у постојећем стању

Ниво првог спрата

Овај ниво је функционално подељен на 4 целине. Простор који користи МУП и амбуланта је адаптиран и задржава се у потпуности као постојећи, без извођења грађевинско занатских радова. Простор који је намењен за потребе Србија воза се у потпуности адаптира у свему према потребама Корисника.

- Део објекта намењен за Секцију за вучу такође се у грађевинском смислу неће обрађивати већ ће Корисник извршити све радове самостално.

У оквиру станице Нови Сад предвиђена је изградња нових перонских надстрешница на свим путничким перонима и приказане су у књизи 9/4.1.2.

7.2 Предвиђени радови на објекту

Објекат је у грађевинском смислу у добром стању, због нове организације простора и услед вишегодишњег не одржавања уочавају се оштећења на фасади, крову и у ентеријеру, па су потребне следеће интервенције на објекту.

- Радови демонтаже и рушења изводе се у складу са новом организацијом простора, подразумевају уклањање преградних зидова, пробијање нових отвора, демонтажу завршних подних облога, демонтажу спољне браварије и остали неопходних грађевински радови. Такође у радове демонтаже предвиђено је и уклањање објеката уз крило Д.
- Израда нових армирано бетонских темеља самаца за ношење нове галерије у крилу Б, израда подних армирано бетонских плоча, бетонског лифтовског окна и бетонских зидова.
- Израда челичне конструкције за ношење пода и степеништа нове галерије.
- Уградња хоризонталног челичног носача за ношење стаклене фасаде у крилу Б – шема Б4.
- Спољашња алуминарија/стаклена фасада са металним оквирима и једноструким стаклом, метална врата, прозори / механички је девастирана и термички не задовољавајућа.
  Предвиђена је уградња фасаде - зид завесе од система самоносивих алуминијумских правоугаоних профила са термопрекидом, површинска обрада елоксажа. Застакљење двоструким нискоемисионим стаклом пуњеним аргоном 8+16+4.4.2. Коефицијент пролаза топлоте кроз стакло Уг=1.0W/м2К, укупан коефијент за целу позицију не мањи од Уw=1.5W/м2К.
  Сви челични делови конструкције треба да су топло цинковани (класа антикорозивне заштите С3).Приликом уградње избећи директан додир челика

и алуминијума.Сви челични елементи и остали елементи за фиксирање позиције,опшивни елементи,као и материјал за хидро изолацију су саставни део позиције.Монтажу вршити према "РАЛ" систему монтаже уз обавезну примену свих елеменате који су предвиђени истом.

- Уградња прозора и врата израђених од алуминијтмских профила са термопрекидом, дубина профила рама је 65мм, завршна обрада елоксажа. Застакљење двоструким нискоемисионим стаклом пуњеним аргоном 8+16+4.4.2. Коефицијент пролаза топлоте кроз стакло Ug=1.0W/m2K, укупан коефијент за целу позицију не мањи од Uw=1.5W/м2К, изузимајући површину клизних врата.
  За сваку позицију у пројекту су дате шеме са описима, према којима треба извести радове.
- Зидање нових зидова од опеке Д=7, 12 и 25cm у складу са новом организацијом простора.
- Зидање преградних зидова од Ytong блока дебљине 12 cm , ватроотпорности од EI 120 минута, висине до 3.00m са израдом арм. бетонских серклажа. За зидање зида користити бели танкослојни малтер типа као Ytong или одговарајући.
- Затварање постојећих отвора од врата са пуном опеком дебљине 12cm.
- Уградња монтажних зидова и плафона у складу са новом организацијом простора.
- Плафони су различити: метални, акустични, од гипскартонских плоча као монолитни или у растер плочама у зависности од намене просторије где се уграђују.
  Плафон у вестибилу крила Б (на тестерастом крову) предвиђен је метални-алуминијумски перфорирани на металној подконструкцији.
- Уградња лифтова - **два електрична путничка лифта**, носивости 1000kg,за 13 особа, са две станице и пролазном кабином. У крилу Б је панорамски лифт.
- Радови на санацији зидова од опеке у анексу и на местима на којима је примећена влага као и знатна оштећења у малтеру, претпоставка је да су оштећења настала услед капиларног пењања влаге и процуривања са кровова.
- Замена или репарација подова у складу са новом организацијом простора.
  Репарација постојећих подова (од терацо плоча и ливеног тераца) ходници и степеништа изводи се као монолитни индустријски под-декоративни на акрилној основи, типа Marmorino unico floor.. Тон по избору у складу са РАЛ и НЦС.
  Полагање хетерогене винил подне облоге у службеним просторијама.
- Уградња дуплог пода за пролаз каблова у релејној СС,ТК просторијама и ЦДУ висине 30 и 50cm.
- Санација постојећих подова од камених плоча. Процењена површина камених плоча за замену је 15%.
- Израда нове галерије, степеништа и пасареле у вестибилу крила Б од челичних елемената (стубови, греде, ребра). Израда нове ограде на галерији , степеништу и пасарели.
- Предвиђено је ојачање таваница у просторијама где се смешта опрема веће тежине – просторија А2.12.
- Санација ограда на постојећим степеништима и галерији.
- Санација равног крова предвиђа израду хидроизолације на бази битумена ,израду парне бране са пароотпаривачима и термоизолације. Као

завршни слој предвиђена је ФПО кровна мембрана, дебљине 2mm, типа као Сарнафил ТС 77-20, на бази флексибилног полиофелина.
- Израда термоизолације крова плочама експандираног полистирена – ЕПС - А150 у дебљини од 12-17cm, сечен у паду.
- Израда термоизолације крова.
- Израда нових лимених опшивки као и одводних олучних вертикала.
- Санација фасаде ради се за цео објекат. На местима где су отпале мермерне плоче потребно их је заменити новим по узору на оригиналне. Комплетну фасаду од мермерних плоча потребно је очистити потом заштитити. Потребна је замена до 50% камених плоча свих фасадних површина.
- Фасаду у вештачком камену обновити, обити постојеће слојеве до опеке, потом урадити вештачки камен. Вештачки камен је дебљине 3+2 cm у два тона, са белим и сивим цементом.
- Уградња унутрашњих врата, противпожарних врата, противдимних врата и унутрашњих преграда.
- Унутрашње зидне облоге од природног камена потребно је очистити, оштећене плоче заменити новим, нестабилне плоче демонтирати, очистити и поново вратити. Очистити спојнице и фуге и попунити трајно еластичним средствима-фугомалом. Све површине заштитити одговарајућим хемијским средством. Замена плоча до 25% од укупне површине.
- Бојење унутрашњих зидова и плафона.
- Надстрешница изнад главног улаза се санира и делимично затвара каљеним ламинираним стаклом у алуминијумској поткострукцији са горње стране. Са доње стране надстрешница се завршно облаже мозаик керамичким плочицама по узору на постојеће.
- надстрешница ка перону се облаже цементним плочама за спољну употребу-Aquapanel SKYLITE, дебљине 8mm, класе А1 негориве, испитане према СРПС ЕН 13501.
- Декоративно осветљење фасаде објекта је предвиђено.

- Новопројектовано стање приказано је кроз графичке прилоге од 8-15.

7.3 Радови на спољном уређењу око објекта су предвиђени и обрађени у Пројекту спољног уређења са озелењавањем- Књига 9/6.1

8. Енергетска санација објекта

Објекат је грађен у време када енергетска ефикасност није била приоритет. Недостатак изолације у омотачу објекта, као и дотрајала браварија узрок су најлошијег разреда у енергетској категорији објеката –Г а уједно и великих средстава за одржавање објекта.
У циљу побољшања енергетске ефикасности објекта, за три разреда, предвиђене су одређене интервенције на објекту, уз поштовање архитектонске вредности објекта , не мењајући аутентичан изглед и материјализацију ентеријера и екстеријера.
Предвиђене мере енергетске санације обухватају замену фасадне браварије, додавање термоизолације на крововима и на појединим фасадним зидовима где није облога од мермерних плоча.

Напомена

- Адаптацијом се добијају захтеване технолошке целине.
- Граница интервенције у свакој од целина – крила означена је на графичким прилозима.
- **Предвиђени радови не угрожавају стабилност постојећег објекта, као ни аутентичан изглед објекта.**

  Пројекат није изменио функцију, материјализацију ни габарит постојећег објекта. У потпуности је задржан аутентичан изглед објекта уз потребне измене у смислу прилагођавања новим техничким и другим прописима везаним за одвијање саобраћаја од међународног значаја за железнички саобраћај. Објекат је у потпуности прилагођен особама са инвалидитетом и смањеном покретљивошћу у складу са Техничким спецификацијама интероперабилности – ТСИ (Закон о интероперабилности железничког система „Сл.гласник РС“ број 41/2018) што у постојећем стању није био.

9. Инсталације

- Објекат од инсталација има водовод и канализацију, инсталације јаке струје, слабе струје, громобран, грејање и хлађење. Објекат има своју топлотну подстаницу.

9.1. Мере заштите од пожара:

Објекат припада **IV** степену отпорности према пожару -**СОП IV**. Сви грађевински елементи као што су зидови, међуспратне конструкције, греде, кровна конструкција и врата применом изабраних материјала у потпуности су испоштоване мере заштите од пожара.

На граници пожарног сектора постављена су пожарноотпорна и противдимна метална врата, захтеване отпорности на пожар у складу са сопом.

9.2 Предлог решења у централном делу станице

Интервенција се огледа у конципирању нових садржаја уз минималне измене физичког простора. Отворени простор вестибила предвиђен је да се опреми савременим – мултифункционалним услужним садржајима који задовољавају све потребе савременог путника. То су инфо пулта, кафе-бар, мењачница, банкомати, сувенирнице, продавнице разноврсних производа.

У простору је такође предвиђено више врста седења организовано различитим мобилијаром. Кров мултифункционалног простора и ветробрана је пројектован као нова галерија, са пратећим садржајима.

Оваквом организацијом отвореног простора вестибила повећава се квалитет истог.

- Опремање мобилијаром галеријског простора и комерцијалних садржаја није предмет овог пројекта.

9.3 Приступачност објекту

Посебна пажња посвећена је приступачности простора лицима са посебним потребама. У простору вестибила и ходника постављају се тактилне стазе које ће означавати правац кретања слепих и слабовидих лица. Стазе формирају тактилни елементи (водилице и чепови) од инокса.

Тактилне водилице састоје се од тактилних линија које формирају стазу ширине 40cm и висине 3mm. Тактилни чепови који формирају поља димензија 40/40см, постављају се на местима упозорења, пречника су 25 mm.

Испред билетарница предвиђена је ограда за усмеравање.
Прилаз објекту је без архитектонских баријера. За прилаз перонима предвиђен је путнички лифт из вестибила. За приступ новој галерији могуће је лифом из вестибила.

10. ПРИКАЗ СТАЊА УГРАЂЕНОГ КАМЕНА У ОБЈЕКАТ СТАНИЧНЕ ЗГРАДЕ СА ПРЕДЛОГОМ САНАЦИЈЕ

10.1 Подне површине

Подови су поплочани са каменим плочама различите врсте и димензија.
Крило А

- ниво приземља поплочано је мермерним плочама - Венчац бели, димензија плоча је 40/40cm и 20/20 cm.
- ниво првог спрата , хол испред сале, кружно степениште-С1 са ходником поплочано је је мермерним плочама- Венчац бели, димензија плоча је 40/40cm.

Крило Б

- ниво приземља поплочано је кречњаком- Кирмењак, димензија плоча је 40/60cm. Степениште – С2 газишта су од гранитних плоча – Јабланица Габро, чела су од мермерних плоча – Плави ток.
- ниво првог спрата поплочано је кречњаком Кирмењак и мермер Венчац розе, димензија плоча 50/50 cm.

Крило Ц

- ниво првог спрата – улаз у ресторан, гардероба и експрес ресторана поплочани су кречњаком Кирмењак. Сала ресторана поплочана је мермером-Плави ток.
- спољна тераса поплочана је мермером Плави ток. Степениште С3 – газишта мермер – Венчац бели а чела- Плави ток. У лошем је стању и демонтира се у целости.

Предлог санације:
Подне камене облоге
Унутар објекта облогу очистити од наслага нечистоћа средствима која не утичу на промену боје и структуре камена (нитро разређивачи и одређене врсте алкалних средстава за чишћење камена).
Оштећене делове заменити каменим плочама истог изгледа и димензија , спојнице очистити и поново запунити (фугомалима у тону са постојећим фугама).
Мања оштећења на плочама рестаурирати.
Фуге и отворене пукотине очистити и попунити водоодбојним и трајно еластичним средствима.
Процењена површина камених плоча за замену је 15%.
Целе површине подова очистити средствима атестираним за чишћење карбоната и потом извршити заштиту.

Приликом извођења радова за нове темеље галерије и лифта пажљиво демонтирати постојеће подне камене плоче, обележити их и сложити на градилишну депонију,

ради поновне монтаже. Након завршених радова вратити демонтиране неоштећене плоче. Недостајуће и оштећене заменити новим плочама (замена до 20%), истих карактристика и површинске обраде - противклизне.
Плоче полагати у цементном лепку, преко постојеће бетонске подлоге, коју претходно ако је потребно нивелисати.

Тераса крила Ц **(**ознака Ц1.11**)**
На тераси крила Ц комплетну камену облогу уклонити, уз замену са новим од 100%. Уклонити све постојеће слојеве до бетонске плоче. Проверити падове-бетонска плоча је већ у паду. Ако је потребно формирати нови слој за пад ка сливницима потребно је да има мин. притисну чврстоћу од 25N/mm2. Бетонску подлогу припремити сачмарењем и брушењем, подлога мора бити сува, чиста, без масти, невезаног материјала и цементног млека. Веће неравнине санирати епоксидним малтером са кварцним посипом (типа Sukafloor). На тако припремљену подлогу нанети основни премаз на бази епоксидне смоле са кварцним посипом– Sukafloor 151. Преко подлоге поставља се течна хидроизолациона мембрана на бази полиурее типа Sikalastic 835, изводи се врућим прскањем у једном слоју, дебљине 2 мм и посипа се кварцним песком.
Тераса се облаже равним, штокованим, гранитним противклизним каменим плочама 50/30/3cm типа Буковик у одговарајућем лепку класе S1за спољашњу употребу. По ободу терасе плоче по једној дужој страни треба да имају урезану окапницу.
Обрада продора
Сва потенцијална места продора анкера претходно обрадити прскањем хидроизолације око већ постављеног анкера , па тек после фиксирати ограду или носаче опреме. За све продоре цеви предвидети обујмицу од нерђајућег челика која ће стегнути испрскану хидроизолацију око цеви и које ће се још једном потом испрскати материјалом за хидроизолацију.

Степениште које се налази између анекса и крила А и води на први перон је у лошем стању. Камену облогу комплетно демонтирати, извршити санацију конструкције степеништа. Радови дати у Изводу 2.
Степениште С3 спољно, двокрако којим се приступа на терасу крила Ц раде се нова- армирано бетонско газишта преко постојећих образних бетонских греда.
Облагање газишта степеника гранитим каменим плочама
Газишта се облажу равним, штокованим, гранитним противклизним каменом д=4 cm са препустом од 2,0 cm и окапницом, из једног комада максималне дужине 2 m.
Облагање чела степеника гранитним противклизним плочама. Чела се облажу равним, резаним, гранитним плочама д=2cm. Чела извести из једног комада, односно максималне дужине до 200 cm.
Спој чела и газишта извести лепљењем на додир на горњу и доњу ивицу нанети водоодбојни лепак и тако везати чело са газиштем.
Подест се облаже равним, штокованим, гранитним противклизним каменом д=4cm.

Плоче се полажу у цементном лепку за ову врсту камена, у дебљини од 0,5-1,0 cm у једном слоју (лепак типа Keraflex Maxi klase -S1 или одговарајући у боји камена).
Између плоча остављају се фуге са размаком од 3 до 5mm као и између чела и газишта и испуњавају се брзосушећом масом за фуговање типа CG2 Ultracolor plus или одговарајући у боји камена .

Лепак мора поседовати атест о приоњивости за уграђену хидроизолацију типа као Sikalastic -835, дебљине 2mm.

Унутрашње степениште

Степениште С1 и С2 су у добром стању, потребно их је очистити и вратити им антиклизна својства-прештоковати их и потом извести заштиту.

Образне греде на стененишту С2 су обрађене керамичким плочицама, предвиђено је за чишћење и репарацију.

10.2 Унутрашње површине

Облоге зидова и стубова:

Крило А

- ниво приземља- зидне површине су обложене мермерним плочама- Венчац розе, димензија плоча је 40/60 cm.
- ниво првог спрата – зидне површине су обложене кречњаком Плано.

КрилоБ

- ниво приземља- зидне површине су обложене мермерним плочама- Венчац розе, димензија плоча је 40/40cm и кречњаком Кирмењак дим.35/70cm. стубови, парапети и парапетне плоче су од плоча кречњака Ју Перторо.
- ниво првог спрата – зидне површине су делимично обложене кречњаком Ју Порторо и мермером Венчац розе.

Крило Ц

- ниво првог спрата- зидне површине су делимично обложене пешчаром – буња и кречњаком Кирмењак.

Облоге шалтера и парапета (крило Б) - Пулт плоче које су на шалтерима су од камена Ју Порторо, димензија 562/80/5cm, демонтирати их, очистити и поново монтирати на нове шалтер прегради.

Облоге стубова у крилу Б су од камених плоча Ју Порторо, очистити их, евентуална оштећења санирати, оштећене заменити.

Предлог санације-Облоге зидова су у прилично добром стању. Потребно је све зидне облоге очистити, оштећене плоче заменити новим, нестабилне плоче демонтирати, очистити и поново вратити. Очистити спојнице и фуге и попунити трајно еластичним средствима- фугомалом. Све површине заштитити одговарајућим хемијским средством.

Замена плоча до 15% од укупне површине.

- Водити рачуна приликом санације југозападног зида вестибила да се не оштети керамички барељеф, заштитити га на безбедан начин.

Облога челичних стубова нове галерије са каменим плочама

Челични стубови се облажу каменим плочама Ју Порторо или сличне, дебљине 2cm, преко хоризонталних челичних профила који се директно фиксирају у челични профил.

Камене плоче су димензија 30/60/2cm.Површинска обрада полирано.

Радови на санацији унутрашњих зидова крила А

Са унутрашњих зидова парапета и на местима фасадних зидова где су видна оштећења. Потребно је обити малтер до опеке и очистити спојнице, отпрашити зидове. На тако припремљене зидове нанети прајмер типа Aquabond а потом термомалтер PlutaFas THERMACTIVE или одговорајући термомалтер истих или бољих карактеристика, који има λ=0,037 W/mK..
Уградња на зидове врши се машином за машинско малтерисање термомалтера.
Термомалтер се наноси у два слоја укупне дебљине 4cm. Након сушења термомалтера наноси се фини малтер за изравнавање, гранулације од 0,9 mm - Argatherm у слоју од 3-5mm. Пре завршног бојења зидова површине изглетовати.

Шпалетне око прозора малтерисати истим малтером у слоју дебљине 2 cm- атријумски део објекта.
Фасадни делови обложени каменим плочама имају и шпалетне од истог камена.

10.3 Фасадне површине

- Пре почетка извођења радова на фасадама извођач је дужан да монтира фасадну скелу, у свему према важећим прописима, да је уземљи, постави потребно осветљење и градилишну таблу, изради потребне и адекватне надстрешнице и ограду, како би се омогућио несметан рад корисника објекта и обезбедили пролазници.

- Радове на адаптацији и санацији фасаде радити уз потребну конструкцију за подухватање нестабилних делова фасадне облоге.

10.3.1 Облога фасадних зидова каменим плочама

Облога фасадних зидова –Фасадне површине већим делом обложене су мермерним плочама Венчац бели, дим. 40/60cm. Парапетни делови објекта и фасада Анекса обложени су Пешчаром- бујасте обраде. На крилу „Д“ јужна фасада приземља обложена је плочама Пешчара неједнаких величина.
Парапети спрата обложени су мермерним плочама - Плави ток. Парапетни делови јужне фасаде – крило Б обложени су мермерним плочама типа Чашка.
Стубови су обложени плочама кречњака Ју Порторо.
Поклопне плоче и солбанци (крило А, Б и Ц) обложени су мермерним плочама- Венчац бели, дедљине 5 cm. Све парапетне плоче су камене.

Предлог санације- На фасадним површинама приметна су знатна оштећења настала услед подливања атмосферских вода од процуривања са крова.
Након демонтаже каменних плоча (на северној фасади - парапетни зид крова) установљено је да је подлога на којој су лепљене комбинација цементног малтера и ломљене опеке у дебљини од 5-10 cm. Подлога је деградирана и као таква не може се користити за поновну монтажу.
На свим фасадним зидовима по демонтирању оштећених плоча прегледати подлогу, ако се не може користити за поновно лепљење плоча извести санацију на следећи начин. Везивни материјал и подлогу која је деградирана уклонити до зида од опеке или бетона. Извршити нивелационо снимање постојећег стање подлоге.
У зависности од резултата снимања изабраће се начин облагања плочама од камена.

На местима где је могуће плоче лепити на адекватном лепку за мермер или их монтирати на алуминијумску подконструкцију. Могућа је комбинација ова два начина. Све плоче на фасади које су оштећене или делимично одлепљене и нестабилне услед оштећења везивног материјала и поред којих је дошло до исцветавања шалитре или су спојнице отворене и оштећене, демонтирати са фасаде. Након демонтаже плоче обележити како би се знала позиција са које су демонтиране, очистити их од везивног материјала, премазати везивним материјалом за СН везу, одложити на страну и након рестаурације подлоге вратити на фасаду користећи као везиво водоодбојне и трајно еластичне лепкове.
Процењена је замена до 50% у постојећем слогу, димензијама и завршној обради. Плоче су оквирно дим.40/60/2,5(3)cm.
Камене плоче које се при процени означе за замену или недостају, замениће се адекватним каменом, по могућству порекла из истог познатог каменолома.

Подлогу очистити од сатрог везивног материјала, премазати је прајмером за СН везу и по потреби уградити рабиц мрежицу и лепити је грађевинским лепком (водоодбојним и еластичним) који се наноси у потребниој дебљини – до 2cm, без пуцања. Постављање нових и демонтираних плоча радити у складу са постојећим стањем подлоге (лепљење или преко подконструкције).
Спојнице запунити еластичном фуг масом.

Делове фасаде који се задржавају потребно је очистити адекватним средствима за мермер.
Део фасада обложен гредицама од мермера- Венчац бели, буњаста обрада очистити адекватним хемијским средствима (нитро разређивач, киселине атестиране за чишћење карбонатних стена и слично) од нанете фарбе и наталожене нечистоће, оштећене делове заменити, спојнице очистити (механички или хемијски) и запунити адекватним фуг масама отпорним на атмосверилије и трајно еластичне).

Облоге изнад и око прозора потребно је урадити нове од мермених плоча -типа као Венчац бели дебљине 5cm из комада према ширини отвора после уградње нове алуминарије. Монтажу прилагодити типу монтаже фасадних плоча.

Поклопне плоче на кровним венцима
Поклопне плоче на венцима су од плоча Венчац бели или Сивец, дебљине 3cm, у лошем су стању. Потребно их је демонтирати, очистити и поново уградити уз замену новим до 60%.
Завршне венце обложити каменим плочама (пожељно је да се претходно заврше радови на полагању кровне мембране.
Нове камене плоче су од гранита (гранит Буковик) -у тону приближно као и фасадне. Плоче су дебљине 3cm, ширине 25cm, дужине 50cm, обрада полирана са заобљеним кантом и урезаном окапницом.

Облагање кровних венаца
Ободни венац на крилу Б и Ц (дужине Л=57m+40m) обложен је керамичким плочицама које је потребно демонтирати, подлогу очистити и венац обложити белим мермерним плочама , типа као постојеће. Плоче су висине 58cm, ширине 40 cm, дебљине 3 cm каче се преко урезаног канала на алуминијумску подконструкцију.

Облагање нових олучних вертикала
Одводне олучне вертикале су пречника 125/125mm, воде се испред стубова са спољне стране и облажу се у ширини стуба каменим плочама, типа Ју Порторо или одговарајућим (као Ari Nero) дим. 48/60 cm, дебљине 5cm. Плочама се облажу олучне вертикале од венца до коте перона. Плоче се везују по вертикали за алуминијумску подконструкцију. Обрада фино брушено. Размак фуга као постојеће. Испуна фуга фуг масом потом извршити хидрофобну заштиту.

Прозорски солбанци на крилу Б су од од плоча Ју Порторо дебљине 5cm, у добром су стању. Потребно их је очистити хемијским средствима.
На крилима А, Б, Ц солбанци су од плоча белог мермера ширине 23 cm, дебљине 2cm. Постојеће очистити а поломљене заменити новим до 30 %, гранитним плочама типа Буковик.
На крилу Д и анексу прозорски солбанци су од камена пешчара дебљине 5cm, потребно их је очистити.

Облога од Пешчара на фасадним зидовима – зидове је потребно очистити пескирањем, евентуално оштећене делове заменити (око 25%) спојнице очистити и запунити и након тога нанети хемијску антиграфитну заштиту.

- **Услови које морају да задовоље нове камене плоче које се уграђују на места где су постојеће демонтиране и замењују се новим су**:
- Испоручилац камена потребно је да достави атест о физичко механичким карактеристикама узорака камена који уграђује, од акредитоване домаће лабораторије који морају бити важећи на дан испоруке камена.
- За нивелацију плоча користити системе који су атестирани за ову врсту радова и материјале који неће изазвати негативну реакцију са лепком или каменом обзиром да трајно остају уграђени у лепак.
  Лепак на бази цемента (типа Keraflex Maxi klase -S1 у боји камена) у који се полажу плоче мора поседовати атест о прионљивости за нову или постојећу подлогу.
- Све камене плоче које се замењују морају да буду истог изгледа, димензија и карактеристика као постојеће.
- Слог камених плоча мора се ускладити са постојећим слогом не сме се десити да камен покрива дилатације.
- Завршна обрада камених плоча у свему према постојећим плочама (Фино брушено).
- Између плоча остављају се фуге које прате већ постојеће ширине фуга и испуњавају се брзосушећом масом за фуговање која треба бити водоодбојна и трајно еластична) типа као Ultracolor plus класе CG2.
- Заштита камених површина - предвиђена је заштита премазом који треба да је транспарентан, водоодбојан, паропропусан и не запаљив, а до висине од 2,50 m са антиграфитним својствима. Премаз не сме да наруши структуру и боју камена.
- **Карактеристике за камен од кога се израђују камене плоче** (СРПС ЕН 1341:2015) су:

Физичко-механичка својства камена која треба да задовољи су:

- Минералошки-петрографски састав према СРПС Б.Б8.003 ако камен није свеж и показује знаке алтернације, не може се користити за израду плоча.
- Чврстоћа на притисак у сувом стању: min 120 MPa (СРПС Б.Б8.012)
- Чврстоћа на притисак у водозасићеном стању: min 80% чврстоће у сувом стању
- Чврстоћа на притисак после смрзавања: min 80% чврстоће у водозасићеном стању
- Чврстоћа на савијање: 10-25 Mpa (СРПС Б.Б8.017)
- Хабање брушењем: max 12cm³/50cm² (СРПС Б.Б8.015)
- Упијање воде: ≤5% (m/m) (СРПС Б.Б8.010)
- Порозност: ≤5% (m/m) (СРПС ЕН 1936:2009)
- Запреминска маса: 2.7-3.0 t/ m³
- Постојаност на мразу: постојан (СРПС ЕН 12370:2009)

- **Све радити уз сагласност конзерваторског надзора Завода за заштиту споменика културе града Новог Сада и овлашћеног консултанта за архитектонско грађевински камен.**

10.3.2 Плафон надстрешнице према перонима- крило А (еркер) , Б и Ц и пртљажни потходник

Конзолна надстрешница од осе 10-23 је бетонска, са доње стране малтерисана преко таролит плоча. Облога је пропала услед цурења воде са крова и уклања се као и лимена окапница.

По завршеним демонтажним радовима извести отворе за пролаз олучних вертикала. (отвори су димензија према пресеку олучних вертикала 125/125mm).

Оштећења у ХИ после пробијања отвора за олучне вертикале поправити полиазбитолом са мрежицом.

За опшивање надстрешнице са доње и бочних страна употребити KNAUF AQUAPANEL SKYLITE, цементне плоче дебљине 8mm, за спољну средину која је негорива, отпрна на екстремне временске услове и погодна за наношење завршних слојева фасаде. Плоче се причвршћују за челичну подконструкцију додатно заштићену од влаге за спољну монтажу. Надстрешница се облаже и са бочних страна овим плочама. Дилатације ширине 10mm радити на сваких 6,0m, које прате растер стубова.

Окапнице надстрешнице су од челичног, поцинкованог пластифицираног лима д = 0,55 mm са свим прописаним везама у тону алуминарије.

На ивицама урадити окапнице одмакнуте од зида за 2-3 cm. Испод лима подвући хидроизолацију или слој тер папира.

10.3.3 Стубови који нису обложени каменим плочама (трем испред крила А, Б и Ц) – обити постојећу облогу од малтера и боје до бетонске подлоге, потом извести репрофилацију и завршно нанети слој вештачког камена.Одабир тона и обраде уз сагласност Конзерваторског надзора.

10.4 Плато - спољне површине испред станичне зграде прилаз са булевара Јаше Томића - плато обрађен у Пројекту спољног уређења- књига 9/6.1.

11. Обрада осталих површина објекта станичне зграде

11.1.Обрада спољашњих зидова у вештачком камену

Фасада крила Д и крила А у делу атријума је предвиђена за санацију у смислу израде нове фасадне облоге и замене постојеће столарије

- Пре почетка обијања фасадних површина изведених у вештачком камену извођач је дужан да направи довољан број узорака које ће писменим путем уписивањем у грађевински дневник, изабрати и одобрити њихову израду стручњак конзерватор Завода за заштиту споменика града Н. Сада.

Постојећу облогу од вештачког камена потребно је обити до здраве подлоге, очистити и опрати. Спојнице продубити до дубине од 2cm, очистити кламфама, челичним четкама и испрати водом. евентуалне пукотине санирати репаратурним малтером и потом радити слој вештачког камена. Вештачки камен од разнобојног млевеног мермера је у два тона, са белим и сивим цементом.

На очишћену подлогу нанети цементно млеко размере 1:1 које је справљено од сепаратног песка Ф1 у дебљини слоја од 4-5mm. Преко овог слоја наноси се први слој дебљине 3cm "грунт" цементни малтер размере 1:3 справљен од сепаратног песка Ф1. Други - завршни слој у дебљини од 2 cm наноси се када се први слој просуши. Ова смеса се прави од цемента (белог или сивог) и дробљеног агрегата. Када се слој просуши изглетује се. Завршна обрада је пиковање са урезивањем спојница.

Усвојена рецептура састава вештачког камена мора се примењивати за сво време рада што ће посебно бити контролисано на градилишту од стране стручног надзора. Одабир састава уз сагласност Конзерваторског надзора.

11.2. Обрада унутрашњих површина мозаиком од керамичких плочица

На образним гредама степеништа С2, венцу галерије, конзолама вестибила крила Б, је облога од емајл керамичких плочица са подлогом.

На венцима и конзолама у вестибилу и на надстрешници изнад главног улаза пажљиво скинути облогу од керамичких плочица заједно са цем.малтером. Сачувати неоштећене за поновно лепљење на деловима на којима се врши чишћење. По демонтажи подлогу очистити и репрофилисати, нанети одговарајући прајмер и лепити плочице на одговарајућем лепку.

- Карактеристике мозаик плочица су:

Суво-пресованана и печена гранитна мозаик керамика , d=7,2 mm, димензије 2,5x2,5/ на мрежици 30x30, према класификационој норми EN 14411 ISO 13006, додатак H, група B1b M GL, чија је абсорпција воде E<=1% , према стандарду ISO 10545-3, отпорност на притисак >50N/mm² , према стандарду ISO 10545-4, киселоотпоран и на адитиве који се користе у базенима ГБ, ГЛБ, према стандарду ISO 10545-13, отпорност на ударе >0,6, према стандарду ISO 10545-5, отпоран на појаву пукотина, према стандарду ИСО 10545-11, мразоотпоран, према стандарду ISO 10545-12, боја отпорна на утицај сунчевих зрака, према стандарду ДИН51094, ватросталан класе А1, типа као произвођача **Appiani**, колекција **Anthologhia** боја **Camelia MOS 7005.**

Мозаик полагати у белом цеметном флексибилном адезиву за наносе дебљине од

3 до 15mm у једном наносу, према класификационој норми EN 12004, tipa C2 TE S1. Фуге третирати, према класификационој норми EN 13888, типа RG, епоксидном фуг масом за фуге 2-7 mm. Минимална величина фуге 1,6-2 mm.

На образним гредама и кориту за цвеће постојећу облогу од емајлираних керамичких плочица очистити адекватним средствима, евентуална оштећења и недостајуће плочице заменити са демонтираним.
Корито за цвеће са горње стране затворити плочама од камена Венчац розе, дим 75/50/2cm. Претходно очистити корито од земље и плоче фиксирати по ободу корита.

Облога од емајлираних керам.плочица

Облога на степенишним гредама

11.3 Зидне површине од дрвене облоге -галерија крила Б и ресторан крило Ц
Дрвена зидна облогау ресторану крила Ц је од фурниране иверице, потребно је оштећене делове поправити- префурнирати и потом целу површину лакирати у тону као постојећа. Где су већа оштећења , треба заменити комплетно поље.
На галерији крила Б (оса 17 и 12) облогу демонтирати, зидове преглетовати завршно бојити.

11.4. Обрада надстрешнице изнад главног улаза
Доње површине надстрешнице и везних греда су од керамичког мозаика, који се скида. Уграђује се мозаик од керамичких плочица у тону као постојеће, типа као произвођача **Appiani**, колекција **Anthologhia** боја **Camelia MOS 7005, димензије 2,5/2,5cm.**

После демонтаже старе облоге, бетонску подлогу очисити и по потреби репрофилисати репаратурним малтером. Мозаик полагати у белом цеметном флексибилном лепку класе S1, за спољну употребу

Дилатационе разделнице правити на сваких 4,0 m, спојнице затворити са инокс лајсном типа ANSI 304.

Са горње стране надстрешнице скинути све постојеће слојеве до бетонске плоче и потом извести следећу хидроизолацију:
Применити механички фиксиран систем кровне хидроизолације од синтетичке мембране на бази флексибилног полиолефина, двоструко армирана полиестерским плетивом и стакленом мрежицом, еластична, УВ отпорна, отпорна на битумен, агресивне утицаје миркоорганизама и киселих киша дебљине д= 1.5 mm, тип Сарнафил ТС 77-15 произвођача СИКА. Боја бела.

11.5 Обрада челичних стубова крила“ Б“ изнад надстрешнице
Челичне стубове очистити од корозије, потом извести антикорозивну заштититу и бојити бојом за метал са додатком опиљака гвожђа у антрацит тону. Стубови су дужине 8.45м, пречника 13цм, укупно их има 16 комада.

12. ПЛАФОНИ
Плафонске облоге у објекту подељене су према основној намени површина, у складу са концептом ентеријера, уз примену савремених технолошких решења из те области.
Плафонске облоге морају бити карактерисике реакције на пожар најмање класе Bs1,d0 односно Bfls1, према стандарду СРПС ЕН 13501-1
Претходно је потребно извести инсталације вентилације и клима уређаја као и развод електро инсталација у зони спуштеног плафона.

Класификација типови плафона:

ТИП 1: монолитни гипс -картонски спуштени плафон са потконструкцијом -
ТИП 2: монолитни влагоотпорни гипс -картонски спуштени плафон са потконструкцијом ;
ТИП 3: Монолитни гипсани плафони ватроотпорни F60 , F 90 и F120 на металној подконструкцији. Дебљина плоча у складу са захтеваном ватроотпорности.
Плоче се фиксирају преко металне потконструкције, са штелујућим вешаљкама, а према спецификацији произвођача. Плоче су у класи негоривих грађевинских материјала А1-s1, d0, у свему у складу са СРПС ЕН 13501-1
- Двослојне гипсане плоче дебљине д=15 mm ,EI 60 минута.Заштита одоздо.
- Трослојне гипсане плоче дебљине д=15 mm ,EI 90 минута. Заштита одоздо
- Двослојне Fireboard плоче дебљине д=25 mm ,EI 120 минута.Заштита одоздо.

Извођач је у обавези да достави уверење о отпорности према пожару акредитоване лабораторије на захтевану отпорност.

ТИП 4: спуштени плафон

- **<u>Метални растер перфорирани плафон</u>**

Обрада тестерастог крова (софита) у вестибилу са доње стране по демонтажи постојеће облоге од лима поставља се нова плафонска облога. Плафон је од пластифицираних челичних поцинкованих плоча типа **Armstrong Metal System R-H200 perforated Rg 2516, sistem A,**. растер плоча је **500x500/35mm**. Металне плоче су перфориране у боји бакра (слично РАЛ 8004). На полеђини плоча уграђен је црни акустични воал. Потконструкција од носивих **U** и монтажних **Z** профила у два ортоганална правца.
Апсорпција звука плафонских плоча α_w**=0,75(L)** према ЕН ИСО 11654.
Влагоотпоорност плафонских плоча је до 95% RH.
Плоче су у класи негоривих грађевинских материјала **А2-s2,д0.**

ТИП 5.1- **Ecophone Super G™ A** модуларни плафон
Касетни спуштени плафон са појачаном отпорности на ударце, А класе звучне апсорпције. Плоча димензија 600/600 и 1200/600/35 mm уграђују у видни метални растер Т24 са закључавањем профилима за учвршћење система 22/22 као и чврстим вешаљкама од зидних Ливичних профила 22/22.
Систем је монтажно демонтажни . Боја бела.
Плоче су негориве, А2- s1, d0, доприносе побољшању квалитета ваздуха у просторији. Систем је класификован за класу отпорности на удар 2А према ЕН 13964 додатак Д.

ТИП 5.2 - Ecophone Master Eg
Модуларни спуштени плафон А класе звучне апсорпције димензија 600x600x40mm, 600x1200x40 mm, са упуштеном решетком Ecophon ConnectT24 у црној мат боји,Connect Black 01 мат, која је „утопљена“ у црно обојене ивице. Препоручује се у просторијама где се постављају захтеви за добром акустиком и разумљивошћу говора. Свака засебна плоча је лако демонтажна. Конструкција спуштеног плафона Connect са примарном и секундарном конструкцијом од поцинкованог челика се причвршћује за армирано бетонску међуспратну конструкцију. Приближна тежина система спуштеног плафона и потконструкције је 5 kg / m².
Видљива површина има премаз Akutek ™ FT, а задњи део плоче прекривен је стакленим воалом. Ивице су обојене у комбинацији црне и одабране Akutex Ft боје
Плоче су у класи негоривих грађевинских материјала A2-s2,д0 по EN 13501-1 стандарду.

ТИП 5.3 - Ecophone Solo Matrix
u dimenzijama: 600x1040mm, 600x1200mm, 600x2400mm, 1200x1040mm, 1200x1200mm, 2400x1040mm i 2400x1200mm.
Ecophon Solo Matrix montira se „Click-in“ sistemom, za bezbednu, brzu i jednostavnu
montažu, superiorne tačnosti, bez potrebe za post-podešavanjem i sa manjim brojem fiksnih tačaka u sofitu. Zvučni klik signal čuje se kada je potkonstrukcija spojena i u ispravnom položaju. Svi Solo Matrix paneli imaju unapred instalirane sidrene vijke za brzu i preciznu
ugradnju. Svaka ploča je pojedinačno demontažna i može se koristiti kao revizioni otvor. Ne postoji ukrajanje prilikom montaže.
Ugrađuju se samo cele ploče - bez odsečenih delova ili rastura na licu mesta.
Sistem omogućava kontrolu vremena i troškova na velikim projektima.
Potkonstrukcija je od pocinkovanog čelika tipa T24 i od aluminijuma. Konstrukcija spuštenog
plafona sa primarnom i sekundarnom konstrukcijom se pomoću čeličnih nosača pričvršćuje za armirano betonsku međuspratnu konstrukciju.
Ecophon Solo Matrix ima A Klasu Apsorpcije, a po Evropskom EN 13501-1 standardu za klasu gorivosti proizvod je A2-s1,d0.

ТИП 5.4 - Ecophone Opta A модуларни плафон
Плоче су домензија 600x600x15mm, са упуштеном видљивом подконструкцијом, боја бела. Систем је монтажно-демонтажан, плоче су А класе апсорпције, негориве A2- s1, d0, отпорне на влажне просторе.

ТИП 5.5- KCS Perla OP

Акустични, минерални спуштени касетиран плафон од минералних плоче **KCS Perla OP 0.95 dim. 600x600x15mm** са ивицама типа Tegular 15 , разред А . Коефицијент апсорпције звука: 0,95 prema EN ISO 11654. Уздужна звучна изолација плафона је Dn,f,w = 25 dB prema EN 10848-2. Панели су отпорни на релативну влажност ваздуха до 95 %. Панели су у класи негоривих грађевинских материјала A2-s1,d0 према EN 13501-1. ISO 5 класа чистоће према EN ISO 14644-1. (npr. KCS Armstrong Perla OP 0.95, System C, board)

Уграђује се у металну потконструкцију од главних и попречних профила Ventatec GK профила, окаченог о примарну таваницу помоћу висилица дужине око 0,5 m.

ТИП 5.6 - AMF Thermatex Star 15 ″ - плафон у санитарним чворовима

Плафони се постављају на висини од 260 do 280cm од пода од водоотпорног у комбинацији са растер плафоном, који је монтажно демонтажни.

Минерални спуштени плафони у санитарном чвору (ознака СП1), у белој боји, типа ″ AMF Thermatex Star 15 ″ , систем Ц, или сличан истих особина:

- систем са скривеном подконструкцијом, плоче демонтажне беле боје.
- отпорност на релативну влажност ваздуха 95%
- негориви грађевински материјал А2-s1, д0, а у складу са СРПС ЕН 13501-1.
- плафон је атестиран ватроотпорност од 60 мин акредитиване лабораторије

Плоче димензија 600 x 600mm дебљине 15 mm. Плоче су равних ивица и полажу се у челичну потконструкцију ширине 24 mm, ободни профил је U 20/40/20mm.

` - Преко плоча спуштеног плафона полаже се парна брана а преко ње плоче камене вуне дебљине 8 cm (крило Ц- санитарни чвор).

- Ревизионе отворе у плафону уградити из производног програма произвођача плафонске облоге. Отвор је у систему од гипскартонских плоча ватроотпорности 60,90 и 120 минута са атестом акредитоване институције РС према СРПС ЕН 13501-2, димензије 60/60cm.

Израда каскада на спојевима плафона различитих висина са прекривеном потконструкцијом од поцинкованих челичних профила CD 60/27/0,6 мм као монтажни и носећи. Каскаде се облажу једноструким гипсаним плочама, д=12,50 мм.профили /према СРПС ЕН 14195/. Каскада ширине према пројекту (50cm), висина вешања према пројекту.

Нижи ниво спуштеног плафона (у ходницима крила А) поставља се повучено за 50 cm (ради отварања прозора).

У основама плафона дат је и распоред светиљки (као и у електро пројекту) , тип светиљки и начин уградње су такође дефинисани. Предвиђа се општи осветљај који се постиже уградним или надградним светиљкама.

Како су простори климатизовани у плафонима се остављају и отвори за касетне јединице.

12.1 Заштита од буке

Зидни апсорбери као зидне облоге предвиђени су у крилу Б у делу приземља и на спрату где су радне просторије (канцеларије, билетарница, сале) ради смањења буке, односно за додатну апсорпцију звука. Акустични панел типа **Ecophone Acusto Wall** је димензија 2700x1200x40mm. Површина је прекривена ткањем од стаклених

нити Super G са појачаном отпорношћу на механичко оштећење, завршно обрађена, боја по избору. Постављају се у профиле који се каче на зид.

13.1 Преградни зидови од опеке д=12 cm
Зидови од пуне опеке д=12 cm
, обострано малтерисани, глетовани и бојени или обложени керамичким плочицама су предвиђени као преградни на делу санитарног блока за путнике у крилу А и у крилу Б у приземљу у службеном делу као и на галерији.У склопу зида изводе се хоризонтални серклажи (12/15 cm) изнад врата и вертикални уз отворе.
Зид је обострано малтерисан - ватроотпорности 90мин.
13.2. Зид од Ytong преградног блока дебљине 12 cm, ватроотпорности 90мин.

13.3 Сувомонтажни преградни зидови
Зидови се постављау преко армиране цементне кошуљице у слоју пода. Уградњу вршити према упутствима, спецификацијама и детаљима произвођача.
Предвиђена је израда преградног зида типа Кнауф W112, CW 75, или одговарајуће, д=12.5cm. Преградни зид је са једноструком металном потконструкцијом од челичних CW и UW профила 75mm, зид је неносив висине 330cm (осни размак CW профила 62.5cm). обострано обложен двоструком гипскартонском плочом д=12,5mm -Кнауф или одговарајуће. Изолациони слој је од минералне стаклене вуне типа Knauf Insulation TI 140 д=5cm, или одговарајуће.
Преградни зидови са степеном звучне заштите од 50dB,
Обрада спојева гипскартонских плоча у квалитету Q1 – папирном траком бандажиран спој са испуном типа Knauf Uniflot импрегнирани, или одговарајуће.
УЗ3- Уградња монтажних зидова од гипсаних плоча на челичној подконстракцији-једнострука подконструкција – профил CW100/MV100 са двослојном облогом од гипсаних плоча дебљине 12,5 mm, са испуном од камене вуне д= 7,5cm, EI 30мин. укупне дебљине 15,0cm (зид типа Кнауф, Ригипс или одговарајуће).
Висина зида је 6, 47m. Профили се фиксирају у бетонску таваницу и под, размак профила је 62,cm
УЗп- Уградња монтажних зидова на граници пожарних сектора. Зидови су двоструко обложени пожарно отпорним двослојним плочама д=12,5mm на једнострукој металној подконструкцији, профил CW100/MV100, са испуном од камене вуне д= 7,5cm, укупне дебљине 16cm (зид типа Кнауф, Ригипс или одговарајуће). Захтевана отпорност на пожар 120 минута у складу са СРПС ЕН 13501-1.
- Затварање надсветла изнад уграђених врата у приземљу крила А (ознака 7) извести са гипсаним двоструким плочама дебљине 2x12,5mm. Довратник за врата која се уграђују анкерује се за челичне профиле који су саставни део подконструкције монтажне преграде.
-Предвиђено је опшивање фекалних и олучних вертикала влагоотпрним двоструким гипскартонским плочама типа Knauf Uniflot H2, или одговарајуће на потконструкцији.
Обрада спојева гипскартонских плоча у квалитету Q1 – папирном траком бандажиран спој са испуном типа Knauf Uniflot импрегнирани, или одговарајуће.
Радове извести након развода инсталација.
- Облога око уградног водокотлића је од влагоотпорних гипсаних плоча дебљине 12,5mm на металној подконструкцији од CW профила. Висина облоге је 110cm. Завршна обрада је керамичким плочицама положеним у лепку.

14. Ентеријерска обрада зидова

14. 1. Керамичке плочице д=0.8cm, прве категорије, глазиране - у службеним санитарним просторијама, до плафона (висине 280cm) . Плочице се постављају на лепак класе C2TE преко претходно омалтерисаног зида од пуне опеке д=12cm, или д=7cm од пуне опеке, или преко зида од двоструких влагоотпорних гипскартонских плоча на металној потконструкцији. Плочице од гранитне керамике се постављају у слогу по избору пројектанта.
Плочице на зидове лепити лепком класе C2TE - високо еластични лепак за керамику и гранитну керамику са умањеним клизањем, за постављање плочица на омалтерисане зидове од пуне опеке и на зидове од гипскартонских плоча.

14.2.Гранитне плочице се постављају на зидове у путничким санитарним просторијама, до висине (до спуштеног растер плафона). Плочице се постављају на лепак класе C2TE преко претходно омалтерисаног зида од пуне опеке, или преко зида од двоструких влагоотпорних гипскартонских плоча на металној потконструкцији. Плочице од гранитне керамике се постављају у слогу по избору пројектанта.
Плочице на зидове лепити лепком класе C2TE - високо еластични лепак за керамику и гранитну керамику са умањеним клизањем, за постављање плочица на омалтерисане зидове од пуне опеке и на зидове од гипскартонских плоча.

14.3 Бојене зидне површине – унутрашњи зидови од пуне опеке су омалтерисани, глетовани и бојени два пута дисперзијом у тону по избору пројектанта.
Са унутрашњих зидова у просторијама у којима се намена задржава, потребно је опрати зидове, пукотине и оштећења санирати, глетовати и бојити дисперзивном бојом.
Плафоне третирати исто као и зидове.

Зидови од гипскартонских плоча на потконструкцији обрађени су у квалитету Q2 – папирном траком бандажирани и преглатовани спојеви и завршно бојени два пута дисперзијом у тону по избору пројектанта.

У техничким просторијама (СС,ТТ, ЕЕ, трафо, помоћне просторије предвиђено је бојење зидова перивом бојом, са претходним скидањем (шпахтлом) делова постојеће масне фарбе са унутрашњих зидова.На зидове са којих је скинута лоше везана постојећа боја (посебно обрачунато), четком нанети основни акрилни премаз са кварцним пуњењем, типа "Везакрил-ЈУБ", или одговарајуће. Након 24 сата сушења, зидове глетовати готовом глет масом типа "Јуболин", или одговарајуће.
Завршно бојити бојом високо отпорном на мокро чишћење типа "ЈУПОЛ латех полумат", или одговарајуће.

15. ПОДОВИ

15.1 Хидроизолација подова

1.Припрема подне подлоге - постојећу подлогу (после демонтаже подних плочица, камених плоча или друге облоге заједно са подлогом и хидроизолацијом) машински пребрусити,одстранити све неравнине, очистити од масноће и евентуална оштећења санирати, запунити санационим цементним малтером.
- санацију оштећених делова бетонске плоче извести репаратурним малтером уз додатак кварцног песка како би се добила чврста и компактна подлога.

- Преко плоче положити слој екструдираног полистирола дебљине према пројекту , и преко ПВЦ фолију.
- Потом извести цементну кошуљицу у паду према сливнику дебљине према пројекту.
- пре наношења хидроизолационог премаза бетонску површину наквасити дубински а да нема воде на површини и нанети у три слоја цементни „осмотски“ пенетрациони малтер (Koster "BD-50 Primer" или "Polysil TG-500",или одговарајући.)
- Пошто је подлога очврсла наноси се полимерцементна хидроизолација у два слоја (типа oster "BD-50 или одговарајућа.) Између слојева полаже се мрежица од стаклених влакана, дебљине између 2 и 3 mm. Спојеве зидова и пода и дилатационе фуге извести помоћу фазонских елемената-трака.

Хидроизолацију подићи уз зидове у висину мин. 10cm. Уградњу вршити према упутствима, спецификацијама и детаљима произвођача.
Изолацију подићи уз обимне зидове 20 cm.
Хидроизолација је паропропусна, водонепропусна и влагонепропусна.

15.2 Термичке изолације подова на тлу. Термоизолација је екструдирани полистирен д=2-8 cm, густине 30 kg/m³, са коефицијентом топлотне проводљивости 0,035 W/mK. "Екструдирани полистирен поставити као изолацију подова према графичкој документацији. Уграђена термоизолације мора да има термичке и механичке карактеристике у свему према Елаборату ЕЕ.

15.3. Изравнавајући слој пре полагања завршне подне облоге
Изравнавајући слој се наноси преко припремљене бетонске подлоге, уз претходно наношење одговарајућег прајмера на подлогу. Изравнавање се врши помоћу полимер модификоване саморавнајуће цементне масе типа као Sikafloor 100 Level. Маса се наноси у дебљини од 1-15mm у неким позицијама пода. А у позицијама где су потребне веће дебљине од 10-30 mm додаје се агрегат песак гранулације од 0-4 mm у размери 30-50%. Површину загладити ваљком, после сушења изливену масу после 24-36 часова потребно је пребрусити шмирглом за ту намену,полагати завршну подну облогу.Преко слоја за изравњање нанети олмо масу. Лепљење подне облоге од каучука извести са дисперзивним лепком UZIN KE 66 на додир или одговарајућим.

Класификација подова према степену предвиђене интервенције:
- подови који се задржавају уз репарацију – од мермерних плоча, тераца и паркета
- подови код којих се мењају сви слојеви до постојеће конструкције
- подови код којих се мења завршна подна облога
- уградња дуплог пода, висина пода у зависности од технолошких захтева
- подна облога од каучука

15.4 Керамичке противклизне плочице прве категорије-у санитарним просторијама за запослене и просторима за одржавање чистоће. Керамичке плочице су неклазајуће А класе, дебљине 8 mm са фактором (противклизни) R 10.

Плочице се лепе одговарајућим цементним лепком класе C2TE Keraflex или одговарајуће, на хидроизолацију са уједначеним фугама.

Фуге попунити масом за фуговање са DropEffect i BioBloc додацима Ultracolor Plus или другом истих/ бољих карактеристика

- Слог, димензија, боја и дезен плочица је по избору пројектанта

15.5 Гранитна противклизна керамика д=0.8cm , прве категорије, типа "Porcelangres" или одговарајућа. Класе противклизности R10/B, не глазиране . Плочице постављати на лепку, у слогу фуга на фугу.
Степениште, пасарела и подести се облажу гранитном керамиком динамичког коефицијента трења >0,42, противклизности на обућу P10, абсорпција воде E<=0,5%. Боја и слог према избору пројектанта.
Дилатациона поља формирати спојнице извести инокс лајснама.
Гранитну керамику полагати у одговарајућем цеметном флексибилном адезиву за наносе дебљине од 3 до 15 mm у једном наносу, типа C2 TE S1. Фуге третирати брзосушећом и брзовезујућом фуг масом третирану Bio Block технологијом за фуге 3 mm. Минимална величина фуге је 2mm. Полагање правоугаоних формата изводити коришћењем утега и нивелатора. Завршну ивицу сокле заштитити алу Lпрофилом.
Дилатационе разделнице две различите подне облоге изводе се од елоксираних алуминијумских дилатационих профила.

- Плоче гранитне керамике, квадратног облика, димензија боје gray beige у тону RAL 1019 (Nearest shade as per the NCS standard: S 4010-Y30R) lrv 28,9%.
- Обавеза Произвођача керамичких плоча је да достави RAL вредности, као и NCS шифре, како би се прецизно урадио прорачун контрастних вредности у складу са стандардом ISO 21542:2011, § 13.5, 35, 40.6.
- карактеристике плочица у складу са стандардима ЕН 14411, DIN 51130, ISO 10545-2 и ИСО 10545-3.

15.6. Марморино Floor Unico
Марморино Уницо је једнокомпонентна акрилна смола на бази воде са веома ниском емисијом лако испарљивих органских једињења, без растварача, не садржи ни бисфеноле, ни цемент, ни деривате.Под се изводи као монолитан (може и без фуга) са холкелом на споју са зидом.
Предвиђен је да се угради у ходницима код којих је постојећи под од терацо пплоча дим.20/20 и подестима степеништима која су од ливеног тераца.
Подлогу треба припремити тако што све нестабилне делове треба учврстити и одстранити све делове који нису у равни потом пребрусити целу површину
Пукотине и фуге попунити са производом Fondo Floor Epox који се меша са кварцним песком 0,3-0,9 у односу 1:8 уз претходно наношење производа Primer Unico који је растворен у води у односу 1:1.Ако је подлога изузетно неравна аплицирати и слој за нивелисање.
Тако равну површину после 12 сати пребрусити , нанети прајмер Primer Unico и развући мрежицу од стаклених влакана од 70gr. Шпатулом развући по читавој површини производ Fondo Floor Epox помешан са 100-120% кварца 04S.
На још увек влажан производ посути тај исти кварц док се не засити.
На припремљену подлогу нанети MARMORINO FLOOR UNICO глатком челичном или пластичном шпатулом у два наноса. Између слојева брусити површину са брусним папиром гранулације 120. Након комплетног сушења (20/24 сата) на температури од 20°C, поново брусити површину. Након овако обрађене површине нанети завршни лак у два наноса Finitura Floor Opaca (полу мат) као заштитни површински слој а како би се побољшале карактеристике отпорности на гребање.
Укупна дебљина свих слојева 3-4mm. Тон по избору у складу са РАЛ картом.

- Образне греде степеништа предвиђено је да се преко тераца обраде са Марморином као и под.

15.7. Подови од каучука предвиђени су у техничким просторијама

Полагање подне облоге у просторијама А1.7-А1.9, А1.18, А1.19 , А2.14 , А2.15 мора имати следеће карактеристике:

полагање хомогене подне облоге на бази каучука , дебљине 2 mm, типа 'Noraplan stone ' у ролнама, тон 7065 у ролнама. Подна облога је у класи тешко запаљивих , отпорност на ватру Bfl-s1, у складу са СРПС ЕН 13501-1; тежине до 2800g/m2, класе 34-43, отпоран на клизање класе Р9, и да не подржава развој бући и глувица, а на претходно припремљену и изравнату цементну кошуљицу. Украјање подне подлоге на суво, лепљење на под лепком типа УЗИН КЕ 66Л – са варењем спојева електродом у боји изабране подне облоге. Након варења спој довести у идеалну раван са подом.
Спој пода са зидом извести са еластичним лајснама висине 10 cm.
Подлога мора бити сува и равна, максималне влажности 2% по СМ.

15.8. Дупли под

Уградња дуплог пода –подигнути под
се поставља у просторијама СС, ТК и ЦДУ . У просторији А2.12 поставља се преко челичне конструкције којом је ојачана таваница, висина пода је 20 cm.
Карактеристике дуплог електропроводљивог пода су следеће: контактна отпорност 200 кΩ, носивост мин 8 kN/m² и 20 kN/m². Висина пода од подлоге је 30 и 50 cm.
Дупли под се израђује од калцијум сулфатних панела 60х60 цм, постављених на носиве стубиће. Носиви стубићи - стопице се састоје од подлоге, самозавртујућег стуба и носиве подлоге на коју се поставља ПВЦ подлошка. Реакције на пожар класе А1.
На монтиране подове завршно се постављају плоче од каучука 60х60/0.2цм, које морају бити трајно антистатичне отпорне и незапаљиве. Дуж зидова се постављају заптивајуће траке.
За одвођење вишка електрицитета користити бакарну траку (1,0m за површину од 40 m² , која се повезује на уземљење).
У ТК просторијама А021 и А022 на местима кабловских регала, предвиђено је постављање панела од каљеног стакла уместо калцијум сулфатних (~20% површине).
У СС просторијама АН1, АН3 и А019 перко бетонске подлоге се постављају керамичке плочице на лепку. Под треба да буде носивости 20 kN/m² и одигнут од пода 30 cm у просторијама АН1 и АН3 а у просторији А19 одигнут од подлоге 50 cm.

Уградњу подова вршити у свему према технологији, условима, детаљима и атестима произвођача.

15.9 Индустријски епоксидни под

Подлога на коју се наноси треба да буде сува и избрушена. Епоксидна смола се наноси директно на бетонску подлогу преко одговарајућег прајмера у првом слоју у танком наносу. Други слој је дебљи од 1-2mm. Боја сива – РАЛ 7032.

15.10. Под од паркета- репарација

У службеним просторијама и канцеларијама постојећа подна облога је од паркета. Потребно је извршити брушење- хобловање старог паркета, потом извршити фуговање масом за дрво, где је потребно извршити замену трулих делова (до 20%) истим ламелама по димензијама и тона као постојеће. Након тога лакирати у два слоја све површине са лаком за паркет, полумат сјај.

Све ободне лајсне заменити новим класичним лајснама од храстовог дрвета. Дрвене прагове такође заменити новим од храстовог дрвета, димензија у ширини врата, висине 2cm, са заобљљеним ивицама.

15.11 Репарација пода од ливеног терацо и плоча

Скидање површинског слоја- калибрација од нечистоћа.Оштећења третирати двокомпонентним епоксидним китом. Потом извести брушење и полирање. Овако третирану површину завршно заштитити препаратом на бази течног силикона.

- Санација подова од камених мермерних плоча – опис дат у тачки 10.1

- На споју две различите подне облоге уградити металне прелазне лајсне. Лајсну одабрати у зависности од разлике у висини две подне облоге. Боја силвер.

16. УНУТРАШЊЕ ПРЕГРАДЕ

Унутрашње застакљене преграде, планиране су на позицијама одвајања канцеларијског простора од јавних зона и комуникација као и преграђивању простора у главном холу.
Стаклене преграде се изводе у систему алу профила, застакљених ламинираним стаклом са или без интегрисаних врата. Монтирају се директно на под, и изводе до спуштеног плафона, изнад кога је потрено обезбедити звучни прекид између просторија градњом ГК преграда у зони плафона које преграђују и ваздушни простор спуштеног плафона и иду до међуспратне конструкције

17. Ограде и рукохвати

- Ограда степеништа (постојеће и ново) и галерије на спрату у крилу Б је висине 110cm и састоји се од алуминијумских вертикалних профила висине 113mm и хоризонталних профила. Горњи профил је од инокса елипсастог облика (димензија б/х=80х60 mm) који повезује стакла испуне у горњој зони и који истовремено служи и као рукохват.
Ограде су застакљене провидним сигурносним каљеним стаклом 10.10.1.
-Ограда унутрашњег степеништа у крилу А (кружно степениште и двокрако степениште) предвиђена је репарација постојеће ограде уз уградњу новог рукохвата. рукохват је од инокс шупљег профила Ø 45 mm, који је заварен за флах од нерђајућег челика који је постављен преко стубова ограде. Слојеви стре боје се скидају , браварија се чисти и припрема за завршно бојење. Завршна боја је боја за метал у антрацит тону.
- Ограда на спољном степеништу крила Ц
- Ограда на проходној тераси крила Ц
- Ограда проходне терасе изнад Анекса у продужетку првог перона
- Ограда са клизном капијом испред Анекса.

Све спољашње ограде израђене су од челичнух профила ǂ 40 mm, са испуном од челичних профила ǂ 20 mm, висине 110 cm, обрада топло цинковањем, завршна обрада пластификација у тону по избору по РАЛ-у.

Рукохвати

Рукохвати се монтирају на зидовима главних ходника на приземљу и спрату. Израђени су од инокс шупљих профила пречника Ø45mm. Постављају се на зид преко носача у облику **Л** профила са плочицом, израђен од инокса. Носачи се фиксирају за зид завртњима и спој се покрива украсном розетом Ø70mm . Веза носача и рукохвата изводи се са вијцима М6. Рукохвати се фиксирају на крајевима и у средини поља у зависности од дужине самог рукохвата на око 60 cm.

18. Пртљажни потходник – крило Д

Пртљажни потходник у склопу првог перона се адаптира за потребе пролаза санитетског возила и возила за превоз аутовозом. Улаз у потходник (између оса 39 и 40) из правца платоа са паркингом се проширује у висину. Повећањем висине обезбеђује се висина од 4,07m.

Наткривени део потходника првог перона се скраћује за 4,30m, на тај начин се обезбеђује чиста висина од 2,70m на излазу из потходника.

Такође се и рампа продужава за 2,00mи постиже се пад од 10%. Рампа је наткривена. Зидиви рампе се санирају, обити постојећи слој малтера, потом извести репрофилацију зида и бојити бојом за бетон.

На зидовима и плафону потходника видна су оштећења од влаге и потребна је санација. Санацију таванице радити са репаратурним малтером, зидове са термомалтером, типа плитафас - по истом опису који је дат за анекс.

Пртљажни потходник

Рампа за први перон

Санација зидова рампе

Зидиви рампе се санирају, обити постојећи слој малтера, прслине санирати репаратурним малтером са додатком адитива за прионљивост.

Потом извести репрофилацију зида и на очишћену и суву површину нанети двокомпонентни акрилни премаз за бетонске зидове у тону по избору пројектанта.

Ограда је део посебног пројекта као и санација коловозне конструкције.

19. Санација крова

Опис постојећег стања

На објекту крило А, део Б, Ц и Д кров је раван са падом ка сливницима и одводним вертикалама које су вођене кроз објекат. Проблем скупљања воде на крову је перманентан и угрожава ентеријер и фасаду објекта.

Предвиђено је ново падирање сливних површина тако да се површинске воде усмере ван објекта ка новим олучним вертикалама.

Радови на санацији крова крило А,Б ,Ц

Новим решењем задржава се раван кров са падом од 1,0- 2% према сливницима а предвиђене су нове вертикале које се позиционирају ван унутрашњости објекта са спољне стране фасаде на свим местима где је то могуће. На неким позицијама где се задржавају на истим позицијама вертикале ће се заменити новим.

Пре почетка радова пажљиво демонтирати постојеће громобранске водове укључујући све потпорне елементе и све прикључне делове.

Демонтирати рекламне паное. Уклонити све постојеће окапне лимове, анкере и камене окапнице.

Постојећи слојеви крова на крилу А , део Б и Ц битуменска ХИ, цем.кошуљица и слој за пад , (укупне дебљине 18cm) се уклањају заједно са слојем терисане хартије која је положена преко изолит(таролит) плоча.

По демонтажи ових слојева очистити усисаванјем површину крова и нанети ново пројектоване следеће слојеве.

1. Парна брана SikaBit VB P30-10 ALU/GF ојачана алуминијумом на бази битумена са пароотпаривачима, које треба поставити на горњој површини постојећег таролита, на 50-100m2 апроксимативно у вишој зони падова- при слемену.
2. ЕПС –А 150 дебљине 12cm -17cm, табле се полажу у два нивоа 12+5
3. ПВЦ фолија
4. Слој за пад од двофракцијског бетона од 6-12 cm, армиран арматурном мрежом Ø 6mm. Мин. притисна чврстоћа 25 N/mm2 и затезна чврстоћа 1,5 N/mm2.
5. Слој геотекстила 300 gr/m^2 на спојевима се преклапа 10cm.
6. ФПО кровна хидроизолациона мембрана, дебљине 2mm, типа као **Sarnafil TS 77-20**,на бази флексибилног полиофелина. Мембрана је армирана полиестерским плетивом и мора бити УВ стабилна. Полаже се и механички фиксира за подлогу нерђајућим вијцима са подложном плочицом, у складу са прорачуном произвођача хидроизоласионе мембране (et-Stream, према Еурокоду1). Боја мембране је бела Traffic White RAL 9016. Мембрана је на крову слободно положена, на преклопима заварена врелим ваздухом. По обиму и око продора ХИ мембрана се механички фиксира Sarna Bar системом за подлогу. Број и распоред фиксера као и правац постављања мембране извести по прорачуну произвођача мембране.

Хидроизолација треба да задовољи следеће карактеристике:
Водонепропусност у складу са ЕН 1928; Отпорност на пожаре настале споља у складу са ENV 1187, Део 1-4 BROOF(t1) < 20° EN13501-5, као домаћи ИМС атест у сладу са слојевима крова; Отпорност на град у складу са ЕН 13583 >30 m/s;Отпорност споја на одвајање > 300 N/50 mm u skladu sa EN 12316-2;Отпорност споја на смицање > 500 Н/50 мм у складу са EN 12317-2;Чврстоћа при затезању у складу са EN 12311-2:longitudinalna (md) > 1000 N/50 mmтрансверзална (cmd) > 900 N/50 mm;Чврстоћа на кидање у складу са ЕН 12310-2лонгитудинална (md) > 300N Трансверзална (cmd) > 300 N;Савитљивост на ниским температурама -35 °C u skladu sa EN 495-5;

-Уградња кровног сливника са кишном заштитном решетком је саставни део позиције мембране. Сливник је са изолационом прирубницом од полипропилена (тип HL 62BF ili Sarnafil T Drain, Sika T Gully),са интегрисаним грејачем и заштитном решетком од лишћа, пречника Ø160mm и Ø125mm са вертикалним изливом. Број сливника је дат је на графичкој документацији - основи крова.
У зони сливника обострано уз кровни назидак уградити слој термоизолације у ширини од 60 cm и потребне дебљине -око 20 cm.

- Сви каблови се воде испод тероизолације.
- Повезивање на струју предвиђено је посебном позицијом у електро пројекту.

Карактеристике термоизолације:

– ЕПС А150-експандирани полистирен
Притисна чврстоћа (10% стишљивости): мин. 150 kPa(15 т/m2)
Дозвољена притисна оптеретивост (2% стишљивости): 40 kPa (4 т/m2)
Коефицијент топлотне проводљивости (λ): 0,033 W/мК
Класа горивости: Б1 (ÖНОРМ Б 3800 Teil 1)
-Камена минерална вуна дебљине д=12cm, са коефицијентом топлотне проводљивости λ≤0,036 W/mK, типа Smart Roof Thermal или одговарајуће.
-На завршетку крова, уз кровне назитке подићи термоизолацију у слоју дебљине 8 cm.

Крило Б – тестерасти кров
На свим пољима тестерастог крова задржавају се сви постојећи слојеви. Постојећу подлогу очистити и припремити за полагање тврдо пресованих плоча камене вуне, класе А1, притисне чврстоће 50 kP, дебљине 10 cm. Испод вуне поставити пароотпаривач.
Преко вуне полаже се ФПО кровна хидроизолациона мембрана, дебљине 2mm, типа као **Sarnafil TS 77-20**,на бази флексибилног полиофелина. Боја мембране је бела Traffic White РАЛ 9016. Мембрану завршити на минимум 3 cm од камене окапнице. Камену окапницу на овом делу крова задржати, не скидати је, очистити је уз потребну репарацију.

Крило Д – санација равног крова.
Задржавају се сви слојеви равног крова, преко постојећих слојева полажу се тврдо пресоване плоче камена вуна, негориве класе А1, притисне чврстоће 50 kP, дебљине 10 cm. Испод вуне поставити пароотпаривач.
Преко вуне полаже се ФПО кровна хидроизолациона мембрана, дебљине 2mm, типа као **Sarnafil TS 77-20**,на бази флексибилног полиофелина.

Фиксирање хидроизолационе мембране
Хидроизолациона мембрана се подиже уз атике и подвлачи испод окапнице само тамо где окапница није од камена. До камене окапнице на фасади завршити мембрану на менханички фиксираној FPO лајсни, непосредно уз камену окапницу (на 3-4 cm). Спој између мембране, лимене лајсне и камене окапнице извести са течном полиуретанском алифатичном хидроизолацијом у систему Sikalastic 641, са одговарајућим прајмером према подлози.

Окапнице на ободним венцима
Обрада окапница је двојака у зависности да ли се венац завршно обрађује каменим плочама или лименом.

- Лимене окапнице- Све старе окапне лимове заменити новим од челичног пластифицираног лома. Боја пластификације у тону РАЛ 9016.
- Камене окапнице радити према датом опису за поклопне плоче.

Продори и громобранска инсталација- Постојећа инсталација се демонтира , носаче за нову инсталацију предвидети у систему хидроизолационе мембране. Продоре извести према препорукама и детаљима произвођача мембране.

Предвиђена је израда олучних вертикала ▯ 160/160mm и ▯ /120mm са котлићем од поцинкованог челичног, пластифицираног лима у сивој боји дебљине д=0,55mm, развијене ширине 55cm. Повезивање сливника са олучним вертикалама извести са полиетиленским цевима пречника 160mm.

На крову објекта је обезбеђена зона за смештај дела термотехничких инсталација, са обезбеђеним приступом за сервисирање и несметано функционисање опреме.

Надстрешница изнад крила Б на јужној фасади- затварање постојећих отвора-светларника
Постојећи отвори димензије 212/544cm (8 отвора) на надстрешници изнад улаза Б затварају се каљеним стаклом које је постављено у носаче од елоксираних алум. профила са термо прекидом , са падом од 4º. Стакло је следећих карактеристика.
Уградња транспарентног стакла, ламинат: спољашње 8mm обрада каљење + премаз на позицији 2 + међупростор 16 mm пуњено аргоном + унутрашње ламинирано стакло са ПВБ фолијом 4.4.2
На местима ослањања стакла на носаче поставити ЕПДМ подлошке. За заптивање стакло-стакло користити једнокомпонентне трајно еластичне силиконске масе постојане на температури од -50ºC до +180ºC и УВ зрачења.

Везна надстрешница између нове надстрешнице на првом перону и зграде (крило А,Б и Ц) максималне ширине 4,25m изводи се као конзолна од челичних профила Т пресека на растојању од око 2,00m, преко којих се постављају кутијасти профили за ношење покривача. Покривање надстрешнице је са пуним транспарентним поликарбонатним плочама дебљине 8mm. Боја челичних профила у тону 9003.
Челични носачи се везују за кровни венац станичне зграде, пад надстрешнице је од зграде, на перонску надстрешницу.

- Детаљно обрађено у књизи Rev 9.5.1.2.

20. АНЕКС

Санација зидова
На унутрашњим зидовима који су укопани, видљиви су продори влаге и избијање соли. Изолација са спољне стране није могућа, пошто је објекат са три стране укопан а предња фасада је обложена каменом. Са унутрашњих зидова потребно је обити малтер до опеке, очистити спојнице као и целу површину зидова потом нанети санациони термомалтер.Термомалтер је на бази плуте, паропропусности μ=5, коефицијент пролаза топлоте ƛ=0.037W/mK класе ватроотпорности А2, типа "Plutafas" (Diathonite Deumixe+) који уједно спречава исољавање зидова услед

дејства капиларне влаге.На очишћене зидове нанети прајмер Aquabond, потом нанети термомалтер Diathonite Deumixe+ у два слоја, укупне дебљине 4cm. После сушења термомалтера нанети фини кречноцементни малтер за изравнавање.
Пошто су у питању техничке просторије није потребно додатно глетовање зидова, већ само завршно бојење.
Шпалетне око прозора и врата малтерисати исти малтером у слоју дебљине 2 cm.
Санација ситноребрасте таваниче
Санација бетонских површина и видљиве арматуре на бетонској међуспратној таваници на везном делу између анекса и крила А. санацију радити са репаратурним малтером типа Megacret 10 или одговарајућим у слоју дебљини од 2-3 cm.

Санација равног крова -Анекса (који је у равни првог перона) предвиђена је подела крова на два дела са различитим падовима, ради уклапања у нивелацију са пероном. По демонтажи свих слојева до бетонске конструкције и чишћења исте полаже се парна брана са пароотпаривачима затим полистирол бетон у паду, потом подлога од цементног малтера за наношење течна хидроизолациона мембрана на бази полиурее , типа као Sikalastic -835, врућим прскањем двокомпонентном опремом за топло прскање.
Завршни слој су вибропресоване бетонске плоче дебљине 4-6 cm, које се полажу у цементном лепку.
Ободни венац се надограђује и обрађује репаратурним малтером и потом боји бојом за бетон.
На венац се монтира нова ограда од челичних профила, висине 220 cm, пластифицирана у тону 7016 по РАЛ-у.

- Сви радови детаљно су описани у Изводу 2 -књига 1/1.1-И2д2- Адаптација просторија за смештај СС и ТК опреме

21. Простор за смештај трафоа
Предвиђена је уградња још једног трафоа који захтева адаптацију просторије, ознака у пројекту – Д0.13

- Грађевински пројекат каде за уље, јаме за уље и канала даће се посебно кроз Извод из пројекта.

22. Просторија за **смештај дизел агрегата**
Дизел агрегат се смешта у постојећу просторију (ознака АН2) у анексу. Дизел је димензија 1.50/3.5m. Постојећи темељ за дизел (1.20/3.00m) потребно је прилагодити габариту новог дизела (1,75/3.50m) . Проширење темеља извести убушивањем анкера ø 12/15 cm у дубини од 15 cm у постојећи бетон.
Претпостављена дубина је 25 cm. Добетонирање извести бетоном марке С25/30.
Зидове и плафон санирати и завршно бојити дисперзивном бојом, тон 9010.
Ободне постојеће канале ширине 20 cm санирати репаратурним малтером и уградити поклопце од ребрастог лима.
Предвиђена је уградња надрстрешнице изнад врата на улазу у дизел просторију. Изводи се као конзолна од челичних ХОП профила квадратног пресека 120/60/4 mm који су постављени на растојању од 2.20m и дужине од 1.30 m и подужног ХОП профила пресека 120/60/4 mm на слободној страни. Уз објекат предвиђен је Л профил пресека 60/60/4 mm који се везује за бетонску греду изнад врата са анкер вијцима 4М16. Покривање надстрешнице је са пластифицираним алуминијумским

трапезним лимом ТР 40/240 дебљине 0, 7 mm. Боја челичних профила у тону РАЛ 7036. Све опшивке су од пластифицираног ал. лима у тону као и профили.
Површина надстрешнице је П= 3.10 m^2.

23. Постављање тактилних стаза

Безбедан приступ лицима са посебним потребама омогућен је постављањем тактилних **стаза** које ће означавати правац кретања слепих и слабовидих лица. Стазе формирају тактилни елементи водилице и чепови.
Тактилна сигнализација је од пресоване вулканизиране гуме.
Тактилне водиље састоје се од тактилних линија које формирају стазу ширине 40cm, противклизне, у тону RAL 7016, LRV =8
Тактилни противклизни кругови – упозоравајуће формирају поља димензија 40/40cm, постављају се на местима упозорења,кругови су пречника Ø35mm, висине 4mm.
Класификација материјала по понашању у пожару по SRPS EN 13501-1 у тону RAL 7016, LRV=8
Лепе се преко камених плоча лепком који није агресиван- за огледала.
Под од каменух плоча је у тону RAL 1019, LRV =28,9.

24 . Заштите објекта од птица- голубова

Око објекта као и унутар објекта, нарочито у вестибилу, голубови у великом броју налазе свој заклон на конструкцији и тако представљају велику здравствену и безбедносну опасност. Потребно је заштитити објекат, опрему, путнике и запослене од птица и њиховог измета и уклонити ризик од заразе које преносе, као и прљање и пропадање објекта.

На основу анализе постојећих начина за заштиту, односно одбијање птица најефикаснији начин је коришћење ултразвучних растеривача птица. Ултразвучни таласи су дизајнирани тако да збуне, дезоријентишу и застраше непожељне птице,тако да оне неће долазити на простор на ком апарат делује. Ултразвучни растеривач птица је нечујан за људе.
Поред ултразвучних уређаја предвиђена је и механичка заштита у облику шиљака, мрежа и шок трака.
На фасадним венцима поставиће се систем заштите од птица – ANTI BIRD или одговарајући. Систем чини савитљива трака израђена на бази поликарбоната са иглицама од нерђајућег челика распоређеним у више праваца. Трнови висине 10 и ширине 30 cm монтираће се на опшивен главни кровни венац и подеоне венце на свим фасадама, помоћу неутралног силиконског лепка на претходно очишћену и одмашћену подлогу.

- Покрајински завод за заштиту природе није надлежан за ову врсту птица пошто нису заштићена врста, из тог разлога не може да изда мере заштите.

25. Опремање просторија намештајем

У објекту је предвиђен намештај само за службене просторије које су у функцији одвијања собраћаја. То су следеће просторије у крилу „А“ : шеф станице, помоћник шефа станице, отправник возова и просторија за надзор.

Пулт за пресвлачење беба - (babycare) предвиђен је у мушком и женском тоалета у крилу „Ц“ као и у просторији за пресвлачење беба у крилу „А“.

Одговорни пројектант архитектуре:

Бранислава Лазовић , дипл. инж. арх.
број лиценце 300 1205 03

ПРОРАЧУН КОНТРАСТА ЗА ПОВРШИНЕ КОЈЕ ОДУДАРАЈУ ОД БОЈЕ ОКОЛИНЕ ЗА СТАНИЧНУ ЗГРАДУ У НОВОМ САДУ

(У складу са захтевом 4.2.1.2.3 (2) – Идентификација путање без препрека људима ослабљеног вида)

1. **Завршна обрада пода од мермера**

У просторима намењеним путницима у крилу А и Б задржан је постојећи под од мермерних плоча. Плоче су у тону **RAL 1019, LRV = 28.9 %.**
У поду вестибила / чекаонице /хола предвиђене су тактилне траке за усмеравање кретања слабовидих путника од противклизних од пресоване вулканизиране гуме. Уграђене траке су у тону **RAL 7016, LRV = 8 %.**

Применом ових тактилних трака, путање без препрека су обезбеђене и одударају од боје околине, што потврђује прорачун вредности контраста К за индикаторе ходајуће површине :

Прорачун контраста:

$$K = \frac{28{,}9 - 8}{28.9 + 8} = \frac{20.9}{36.7} = 0.57 > K\ min = 0.3$$

У складу са стандардом ISO 21452:2011, параграф 35.1, израчуната вредност контраста **K=0.57 је већа од Kmin=0.3,** што значи да је потребан контраст постигнут.

2. **Завршна обрада пода од керамике**

У просторијама намењеним путницима у крилу А у приземљу (чекаоница за мајку и дете и за бебе) предвиђена је гранитна керамика, прве категорије, одговарајуће противклизности са фактором R 10 у складу са DIN 51130.

Уграђене плочице у тону RAL 1019, LRV = 28.9 %.

У поду чекаонице предвиђене су тактилне траке за усмеравање кретања слабовидих путника од противклизних од пресоване вулканизиране гуме. Уграђене траке су у тону **RAL 7016, LRV = 8 %.**

Прорачун контраста:

$$K = \frac{28{,}9 - 8}{28.9 + 8} = \frac{20.9}{36.7} = 0.57 > K\ min = 0.3$$

У складу са стандардом ISO 21452:2011, параграф 35.1, израчуната вредност контраста **K=0.57 је већа од Kmin=0.3,** што значи да је потребан контраст постигнут.
Рефлексија подних површина усклађено је са прописима.

1/1.1.6. НУМЕРИЧКА ДОКУМЕНТАЦИЈА

1/1.1.6.1 Табеларни приказ површина за објекат
Према СРПС У. Ц2. 100:2002

Постојеће стање за цео објекат – Крило А, Б, Ц и Д

ДЕО ОБЈЕКТА	НЕТО ПОВРШИНА постојеће м²	ГРАЂ.БРУТО ПОВРШИНА м²
Анекс	116,52	141,64
Крило А	3395,32	4430,26
Крило Б	2230,90	3274,82
Крило Ц	1084,30	1201,82
Крило Д	1735,33	2014,41
УКУПНО	**8562,38**	**11062,95**

Новопројектовано за цео објекат – Крило А, Б, Ц и Д

ДЕО ОБЈЕКТА		НЕТО ПОВРШИНА пројектована м²	ГРАЂ.БРУТО ПОВРШИНА м²
Анекс	П+0	117,95	141,64
Крило А	П+2	3402,55	4430,26
Крило Б Нова галерија+пасарела	П+1	2190,03 272,20	3274,82
Крило Ц	П+1	1058,36	1201,82
Крило Д	П+1	1732,06	2014,40
УКУПНО		**8773,15**	**11062,94**

- **табеларни приказ свих просторија са наменом просторија и припадајућим површинама по целинама дато је на графичким прилозима за постојеће и новопројектовано стање.**

Одговорни пројектант архитектуре:

ИНЖЕЊЕРСКА КОМОРА СРБИЈЕ
Бранислава А. Лазовић
дипл. инж. арх.
300 1205 03
ОДГОВОРНИ ПРОЈЕКТАНТ

Бранислава Лазовић , дипл. инж. арх.
број лиценце 300 1205 03

Београд, јануар 2022.

1/1.1.6.2. ПРЕДМЕР И ПРЕДРАЧУН

Бр.	Опис радова	Jed. mere	Количина	Јединична цена (дин)	Цена (дин)
			А	Б	АхБ
1.	РАДОВИ ДЕМОНТАЖЕ И РУШЕЊА				
	Напомена: 1) У јединичне цене демонтаже и рушења урачунати и изношење шута из објекта, утовар у камионе, транспорт до најближе регистроване депоније и истовар уз грубо планирање. 2) У јединичне цене урачунати сва потребна подупирања и осигурања конструкције да се несметано и безбедно могу изводити радови. 3) Саставни део Предмера и предрачуна радова су описи дати уз Технички опис уз архитектонско грађевинске радове, као и Технички опис уз конструкцију и статички прорачун.				
1.1.	Демонтажа опреме и намештаја из свих простора предвиђених за адаптацију, укупне нето површине 8562,38 м² . Уколико се радови изводе по фазама неопходно је простор предвиђен за адаптацију потпуно испразнити. Намештај депоновати на место које одреди Инвеститор, а опрему мора демонтирати стручно лице које одређује Инвеститор. Обрачун дат паушално, на основу нето површине објекта, са утоваром и истоваром из камиона и одвозом на место које одреди инвеститор.	паушал			513.742,80
1.2.	Демонтажа постојећих унутрашњих столарских врата, са демонтажом опшава, штокова, прагова и сл. Сав шут прикупити, изнети из објекта, утоварити у камион, транспортовати до депоније истоварити из камиона и грубо испланирати.				

Бр.	Опис радова	Jed. mere	Количина	Јединична цена (дин)	Цена (дин)
			А	Б	АхБ
	Обрачун по комаду, са одвозом шута на депонију.				
1.2.1.	врата димензија 65/215 цм				
	крило А				
	приземље	ком	1	838,50	838,50
1.2.2.	врата димензија 70/215 цм				
	крило Б				
	приземље	ком	1	903,00	903,00
1.2.3.	врата димензија 75/215 цм				
	крило А				
	приземље		10		
	1. спрат		7		
	2. спрат		7		
	крило Ц				
	1. спрат		5		
	укупно Пос 1.2.3.	ком	29	967,50	28.057,50
1.2.4.	врата димензија 80/215 цм				
	крило А				
	приземље		4		
	1. спрат		7		
	2. спрат		7		
	крило Б				
	приземље		2		
	1. спрат		17		
	крило Д				
	1. спрат		1		
	укупно Пос 1.2.4.	ком	38		
1.2.5.	врата димензија 90/215 цм				
	крило А				
	приземље		12		
	крило Б				
	приземље		18		
	1. спрат		2		

Бр.	Опис радова	Jed. mere	Количина	Јединична цена (дин)	Цена (дин)
			А	Б	АхБ
	крило Д				
	приземље		1		
	1. спрат		1		
	укупно Пос 1.2.5.	ком	34	1.161,00	39.474,00
1.2.6.	врата димензија 97/215 цм				
	крило Б				
	приземље		2		
	врата димензија 100/215 цм				
	крило А				
	приземље		4		
	1. спрат		5		
	2. спрат		4		
	крило Ц				
	приземље		1		
	укупно Пос 1.2.6.	ком	16	1.290,00	20.640,00
1.2.7.	врата димензија 150/210 цм				
	крило А				
	2. спрат	ком	1	2.646,00	2.646,00
1.2.8.	врата димензија 150/215 цм				
	крило А				
	приземље		2		
	1. спрат		1		
	2. спрат		1		
	укупно Пос 1.2.8.	ком	4	2.709,00	10.836,00
1.2.9.	врата димензија 175/215 цм				
	крило Д				
	1. спрат	ком	1	3.160,50	3.160,50
1.2.10.	врата димензија 180/215 цм				
	крило Д				
	приземље	ком	1	3.250,80	3.250,80
1.2.11.	врата димензија 200/215 цм				
	крило Ц				
	приземље	ком	1	3.612,00	3.612,00

Бр.	Опис радова	Jed. mere	Количина	Јединична цена (дин)	Цена (дин)
			А	Б	АхБ
1.2.12.	врата димензија 200/300 цм крило А 1. спрат	ком	1	5.040,00	5.040,00
1.3.	Пажљива демонтажа постојеће фасадне столарије. Демонтажу радити пажљиво да се не оштети постојећа фасадна облога. Уз прозоре демонтирати и лимене солбанке. Сав шут прикупити, утоварити у камион, транспортовати до депоније истоварити из камиона и грубо испланирати. Обрачун по комаду, са одвозом шута на депонију.				
1.3.1.	прозор димензија 280/152 цм крило А приземље	ком	4	3.575,04	14.300,16
1.3.2.	прозор димензија 280/192 цм крило А 1. спрат 2. спрат		5 5		
	укупно Пос 1.3.2.	ком	10	4.515,84	45.158,40
1.3.3.	прозор димензија 2102/192 цм крило А 1. спрат 2. спрат		1 1		
	укупно Пос 1.3.3.	ком	2	48.430,08	96.860,16
1.3.4.	прозор димензија 1693/192 цм крило А 1. спрат 2. спрат		1 1		
	укупно Пос 1.3.4.	ком	2	39.006,72	78.013,44

Бр.	Опис радова	Jed. mere	Количина	Јединична цена (дин)	Цена (дин)
			А	Б	АхБ
1.3.5.	прозор димензија 2087/192 цм				
	крило А				
	1. спрат		1		
	2. спрат		1		
	укупно Пос 1.3.5.	ком	2	48.084,48	96.168,96
1.3.6.	прозор димензија 220/192 цм				
	крило А				
	1. спрат		1		
	2. спрат		1		
	укупно Пос 1.3.5.	ком	2	5.068,80	10.137,60
1.3.7.	прозор димензија 220/100 цм				
	крило А				
	1. спрат		1		
	2. спрат		1		
	укупно Пос 1.3.5.	ком	2	2.640,00	5.280,00
1.3.8.	прозор димензија 133/100 цм				
	крило А				
	1. спрат		1		
	2. спрат		1		
	укупно Пос 1.3.5.	ком	2	1.596,00	3.192,00
1.3.9.	прозор димензија 376/165 цм				
	крило Ц				
	приземље	ком	1	5.211,36	5.211,36
1.3.10,.	прозор димензија 174/165 цм				
	крило Ц				
	приземље	ком	1	1.722,60	1.722,60
1.3.11.	прозор димензија 188/165 цм				
	крило Ц				
	приземље	ком	1	1.861,20	1.861,20
1.3.12.	прозор димензија 362/165 цм				
	крило Ц				
	приземље	ком	1	5.017,32	5.017,32
1.3.13.	прозор димензија 175/150 цм				
	крило Д				
	приземље	ком	27	1.575,00	42.525,00

Бр.	Опис радова	Jed. mere	Количина	Јединична цена (дин)	Цена (дин)
			А	Б	АхБ
1.3.14.	прозор димензија 175/125 цм крило Д приземље	ком	2	1.312,50	2.625,00
1.3.15.	прозор димензија 175/50 цм крило Д приземље	ком	1	525,00	525,00
1.3.16.	прозор димензија 170/150 цм крило Д приземље	ком	3	1.530,00	4.590,00
1.3.17.	прозор димензија 60/60 цм крило Д приземље 1. спрат	ком ком	2 4		
	укупно Пос 1.3.14.	ком	6	216,00	1.296,00
1.3.18.	прозор димензија 175/197 цм крило Д 1. спрат	ком	50	2.068,50	103.425,00
1.3.19.	прозор димензија 170/190 цм крило Д 1. спрат	ком	3	1.938,00	5.814,00
1.3.20.	прозор димензија 175/82цм крило Д 1. спрат	ком	1	861,00	861,00
1.3.21.	прозор димензија 220/200цм крило Д 1. спрат	ком	1	3.696,00	3.696,00
1.3.22.	врата димензија 200/287цм крило Д 1. спрат	ком	1	4.821,60	4.821,60
1.3.23.	врата димензија 175/287цм крило Д 1. спрат	ком	1	4.218,90	4.218,90

Бр.	Опис радова	Jed. mere	Количина	Јединична цена (дин)	Цена (дин)
			А	Б	АхБ
1.4.	Пажљива демонтажа постојећих монтажних дрвених преграда са демонтажом потконструкције, врата, прагова у склопу преграда и сл. Сав шут прикупити, изнети из објекта, утоварити у камион, транспортовати до депоније истоварити из камиона и грубо испланирати. Обрачун по м², са одвозом шута на депонију. <u>крило А</u> =4,39*2,82+5*1*3+8*0,82*2,8+3,42*(4,01+6,93*2+1,85*2)		119,52		
	<u>крило Б</u> =4,0*(5,6+3,08*2)		47,04		
	укупно Пос 1.4.	м²	166,56	600,00	99.934,32
1.5.	Демонтажа постојећих унутрашњих браварских, односно алуминијумских врата - преграда, са демонтажом опшава, штокова, прагова и сл. Сав шут прикупити, утоварити у камион, транспортовати до депоније истоварити из камиона и грубо испланирати. Обрачун по м², са помоћном скелом. <u>крило А</u> =1*2+(21,4+2,64)*3,42+2,2*3,42*2+3,22*3,42+3,97*3,42+7,6*3,1+2*2,8*2+2,2*2,8*2+3,22*2,8*2+2,2*2,8*3+1,4*1,8		209,97		
	<u>крило Б</u> =5,2*3,42*2+4,1*3,42*2+5,6*2,9*7+(4,7+0,9)*(2,9+4)+5,6*4,5*6+4,3*2,15		376,38		
	<u>крило Ц</u> =4,62*3,92*2+2,82*4,5		48,91		
	укупно Пос 1.5.	м²	635,25	1.200,00	762.305,28

Бр.	Опис радова	Jed. mere	Количина	Јединична цена (дин)	Цена (дин)
			А	Б	АхБ
1.6.	Пажљива демонтажа постојеће фасадне алуминарије/браварије. Дементажу радити пажљиво да се не оштети постојећа фасадна облога. Уз прозоре демонтирати и лимене солбанке. Сав шут прикупити, утоварити у камион, транспортовати до депоније истоварити из камиона и грубо испланирати. Обрачун по комаду.				
1.6.1.	прозори <u>крило А</u> приземље =1,75*1,4*6+3,9*1,52*2+4,56*1,52*2+6,9*3,42+19,36*3,42+31,36*3,42+2,8*1,52*2+13,16*3,42		291,00		
	1. спрат =21,07*1,92+6,77*0,92+1,5*0,6+3,22*1,92*6+3,22*2,82*5+4,15*1,92+18,06*1,92+7,34*6,2		218,23		
	2. спрат =21,07*1,92+1,35*0,92*2+1,85*0,92*2+1,5*0,6+39,41*1,92+(0,72+2,12+8,62+0,75)*1,92+18,06*1,92		181,03		
	<u>крило Б</u> 1. спрат =5,62*4,5*6+5,62*3,6*2				
	<u>крило Ц</u> приземље =2,77*3,8+2,6*3,8		20,41		
	1. спрат		118,51		
	<u>крило Д</u> 1. спрат =1,75*2,87*5+1,75*1,97*3+1,75*0,82*2		38,33		
	укупно Пос 1.6.1.	м²	867,50	1.200,00	1.041.002,64
1.6.2.	зид завеса <u>крило Б</u> =426,27+161,42	м²	587,69	1.200,00	705.228,00

Бр.	Опис радова	Jed. mere	Количина	Јединична цена (дин)	Цена (дин)
			А	Б	АхБ
1.6.3.	ветробран крило А =(7,13+2*2,8)*3,42	м²	43,54	1.200,00	52.243,92
1.7.	Пажљива демонтажа постојеће фасадне браварије/решетке. Демонтажу радити пажљиво да се не оштети постојећа фасадна облога. Сав шут прикупити, утоварити у камион, транспортовати до депоније истоварити из камиона и грубо испланирати. Обрачун по комаду, са одвозом шута на депонију.				
1.7.1.	решетка димензија 50/50 цм крило А приземље	ком	2	120,00	240,00
1.7.2.	решетка димензија 456/152 цм крило А приземље	ком	2	4.158,72	8.317,44
1.7.3.	решетка димензија 60/100 цм крило А 1. спрат	ком	2	288,00	576,00
1.7.4.	решетка димензија 175/35 цм крило Д приземље	ком	1	294,00	294,00
1.7.5.	решетка димензија 120/120 цм крило Д 1. спрат	ком	2	691,20	1.382,40
1.8.	Демонтажа постојећих унутрашњих браварских, односно алуминијумских врата - преграда, са демонтажом опшава, штокова, прагова и сл. Сав шут прикупити, изнети из објекта, утоварити у камион, транспортовати до депоније истоварити из камиона и грубо испланирати.				

Бр.	Опис радова	Jed. mere	Количина	Јединична цена (дин)	Цена (дин)
			А	Б	АхБ
	Обрачун по комаду, са одвозом шута на депонију.				
1.8.1.	преграда са вратима димензија 220/342 цм крило А приземље	ком	2	3.762,00	7.524,00
1.8.2.	преграда са вратима димензија 322/342 цм крило А приземље	ком	2	5.472,00	10.944,00
1.7.3.	преграда са вратима димензија 440/342 цм крило А приземље	ком	1	7.524,00	7.524,00
1.7.4.	преграда са вратима димензија 193/215 цм крило Б приземље	ком	1	3.319,60	3.319,60
1.7.5.	преграда са вратима димензија 100/215 цм крило Ц приземље	ком	1	2.150,00	2.150,00
1.7.6.	преграда са вратима димензија 170/215 цм крило Ц приземље	ком	1	2.924,00	2.924,00
1.8.	Демонтажа постојећих унутрашњих браварских, односно алуминијумских врата - преграда, са демонтажом опшава, штокова, прагова и сл. Сав шут прикупити, изнети из објекта, утоварити у камион, транспортовати до депоније истоварити из камиона и грубо испланирати. Обрачун по m², са одвозом шута на депонију.				

Бр.	Опис радова	Jed. mere	Количина	Јединична цена (дин)	Цена (дин)
			А	Б	АхБ
	ветробрани преграде сала ресторана у крилу Ц, санитарни блок у крилу Ц =4,62*3,92*2+2,82*4,5		128,77 479,17 48,91		
	укупно Пос 1.8.	m²	656,85	1.440,00	945.865,15
1.9.	Пажљива демонтажа постојећих монтажних дрвених преграда са демонтажом потконструкције, врата, прагова у склопу преграда и сл. Сав шут прикупити, изнети из објекта, утоварити у камион, транспортовати до депоније истоварити из камиона и грубо испланирати. Обрачун по м², са одвозом шута на депонију. крило А приземље =3,42*(4,01+6,93*2+1,85*2) крило Б =4,0*(5,6+3,08*2) ЦДУ од А2.12 до А2.15 =4*0,82*2,8		 73,77 47,04 9,18		
	укупно Пос 1.9.	m²	129,99	600,00	77.996,04
1.10.	Обијање малтера преко таролит плоча са доње стране конзолне надстрешнице од осе 10-23. Малтер са надстрешнице обити, таролит плоче демонтирати и транспортовати на депонију. Сав шут прикупити, утоварити у камион, транспортовати до депоније истоварити из камиона и грубо испланирати. Предвидети помоћну скелу. Обрачун по m², са одвозом шута на депонију. северна фасаде од осе 10-23 крило Б и Ц	m²	182,76	720,00	131.587,20

Бр.	Опис радова	Jed. mere	Количина	Јединична цена (дин)	Цена (дин)
			А	Б	АхБ
1.11.	Демонтажа лимене окапнице са конзолне надстрешнице. Обрачун по m¹.				
	крило Б и Ц, северна фасада од осе 10-23	m¹	73,30	240,00	17.592,00
1.12.	Рушење постојеће плоче на тлу дебљине дп=15 цм, са рушењем свих слојева плоче. Плоча се руши према плану зида се руши се. Сав шут прикупити, изнети из објекта, утоварити у камион, транспортовати до депоније истоварити из камиона и грубо испланирати. Обрачун по м², са одвозом шута на депонију.				
1.12.1.	рушење плоче са свим слојевима испод испод и изнад плоче СС и ТК =25,71+15,5+2,38+2,82+30,86+0,5*1,75*2+0,75*3,0 крило А =62,56+35,10+6,88+5,2*2 крило Ц крило Д		81,27 114,94 10,50 58,70		
	укупно Пос 1.12.1.	m²	265,41	600,00	159.246,00
1.12.2.	рушење плоче, са свим слојевима испод плоче, на месту новопројектованих темеља галерије и темељне плоче лифта крило Б =0,8*0,8*6+1,10*1,01*5+1,3*1,3*5+2,37*3,28	m²	25,62	600,00	15.371,16

Бр.	Опис радова	Jed. mere	Количина	Јединична цена (дин)	Цена (дин)
			А	Б	АхБ
1.13.	Пробијање - рушење дела међуспратне конструкције (ситно ребрасте таванице) на месту новопројектованог лифта. Рушење радити у свему према плану Руши се зида се и Техничком опису уз конструкцију. Сав шут прикупити, изнети из објекта, утоварити у камион, транспортовати до депоније истоварити из камиона и грубо испланирати. Обрачун по м², са одвозом шута на депонију. крило Б приземље, 1. спрат, 2. спрат =3*2,37*3,28	m²	23,32	5.400,00	125.932,32
1.14.	Пробијање новоппројектованог отвора или повећавање постојећег отвора у зиду од опеке. Пре рушења зида потребно је извршити подухватање отвора. Зид оштемовати на потребној висини за а.б. јастук висине 20 цм . Након тога избетонирати јастук у ширини зида, висине 20 цм. Када се бетон стегне оштемовати део зида изнад бетонског јастука, са једне стране зида и подухватити зид са челичним профилом . По очвршћивању бетона, поновити цео поступак са друге стране зида. Пустити да бетон очврсне и са друге стране зида, па тек онда приступити пробијању отвора. Након подухватања порушити преостали део зида. Радити у свему према графичкој документацији и Техничком опису уз статички прорачун. Сав шут прикупити, изнети из објекта, утоварити у камион, транспортовати до депоније истоварити из камиона и грубо испланирати.				

Бр.	Опис радова	Jed. mere	Количина A	Јединична цена (дин) Б	Цена (дин) AxБ
	Обрачун по м³ за радове рушења са одвозом шута на депонију.				
1.14.1.	дз=38 цм				
	СС и ТК				
	=0,38*(1,5*2,15-1,0*2,15)		0,41		
	крило А				
	=0,38*1,1*2,15*2		1,80		
	укупно Пос 1.14.1.	m³	2,21	4.200,00	9.264,78
1.14.2.	дз=30 цм				
	СС и ТК				
	=0,30*1,6*2,40	m³	1,15	4.200,00	4.838,40
1.14.3.	дз=25 цм				
	приземље				
	крило Б				
	=0,25*(1,0*2,15+0,2*2,15)	m³	0,65	4.200,00	2.709,00
1.15.					
	Проширивање постојећег отвора или пробијање новопројектованог отвора у зиду од опеке дебљине према пројекту, са свим потребним подупирањима. Пробијање зида радити са обезбеђењем отвора, у свему према графичком прилогу "Руши се" и према Техничком опису.				
	Сав шут прикупити, изнети из објекта, утоварити у камион, транспортовати до депоније истоварити из камиона и грубо испланирати. Обрачун по м², са одвозом шута на депонију.				
	у зиду д=12 цм				
	СС и ТК				
	=1,60*2,15-0,8*2,15		1,72		
	крило А				
	приземље				
	=0,9*2,15*2		3,87		
	1. спрат				
	=3,0*0,9		2,70		

Бр.	Опис радова	Jed. mere	Количина	Јединична цена (дин)	Цена (дин)
			А	Б	АхБ
	крило Б приземље =2,15*0,68*2		2,92		
	1. спрат =3,0*(11,62*2+2*1,95+2,03+2,92*3)		113,79		
	санитарни блок у крилу Ц =0,6*2,15		1,29		
	ЦДУ од А2.12 до А2.15 =1,5*2,2		3,30		
	крило Д 1. спрат =3,0*(0,9*2+1,05*2+1,1)		15,00		
	укупно Пос 1.15.	m³	144,59	1.800,00	260.269,20
1.16.	Рушење зида од опеке дебљине по пројекту, са рушењем конструктивних елемената у оквиру зида. Зидови су обострано малтерисани, или са облогом од керамике. Сав шут прикупити, изнети из објекта, утоварити у камион, транспортовати до депоније истоварити из камиона и грубо испланирати. Обрачун по м³ описане позиције , са одвозом шута на депонију.				
1.16.1.	зид д=38 цм крило А приземље, =2,15*0,38*1,0		0,82		
1.162.	зид д=30 цм крило Б 1. спрат, =0,30*3,0*(11,62+5,62*2)		20,57		
1.16.3.	зид д=25 цм крило А приземље, =0,25*3,42*2,20		1,88		
	крило Б приземље =2,15*0,25*(1,0+0,2)+0,25*4,0*2,0		2,65		
	укупно Пос 1.12.	m³	25,92	3.675,00	95.244,98

Бр.	Опис радова	Jed. mere	Количина	Јединична цена (дин)	Цена (дин)
			А	Б	АхБ
1.17.	Рушење преградних зидова од опеке, са рушењем свих конструктивних елемената у оквиру зида. Зидови су обострано малтерисани, или са облогом од керамике. Сав шут прикупити, изнети из објекта, утоварити у камион, транспортовати до депоније истоварити из камиона и грубо испланирати. Обрачун по м², са одвозом шута на депонију.				
1.17.1.	зид д=12 цм СС и ТК =3,95*(4,35+3,95)+2,8*(2,15*2+1,05)-(0,75*2,15+0,65*2,15)+2,8*1,70 крило А приземље =4,5*(4,48+4,35+1,7+0,25+4,2*2+1,4+6,77+2,88+1,52+6,77+2,08+2,84+4,26+6,77+1,4+2,35)-(1,5*2,15+0,89*2,15*6+0,9*2,15+0,75*2,15*4) 1. спрат =3,0*(2,14+4,78+3,41*3) крило Б приземље =4,0*(0,95*2+4,82+4,12) 1. спрат =2,8*(2,9*5+5,05+6,49+2,03+1,95*2)-0,8*2,1 ЦДУ од А2.12 до А2.15 , А2.13-А2.12 и А2.15-А2.14 =2,9*4,2+2 крило Д 1. спрат =3,0*3,0		49,52 238,90 51,45 43,36 87,84 14,18 9,00		
	укупно Пос 1.17.1.	m²	494,24	700,00	345.968,00

Бр.	Опис радова	Jed. mere	Количина	Јединична цена (дин)	Цена (дин)
			А	Б	АхБ
1.17.2.	зид д=7 цм крило А приземље =2,3*(4,2+1,8*5+0,25*3+1,4*2)-(0,75*2,15*4)+4,36*(1,77+1,84+1,4*2+3,97*2+21,35+3,97*2+4,08)-(0,75*2,15*6+1,50*2,15*2)		224,01		
	1. спрат =3,0*(2,06+1,57+1,33+1,35*2+1,85*2)		34,08		
	крило Б 1. спрат =2,80*1,45*5		20,30		
	санитарни блок у крилу Ц =3,1*(1,5+1,23+1,2)+2,2*(0,87+1,5+2,53)-(0,75*2,15)		21,35		
	крило Ц 1. спрат '=3,0*(1,6+2,8+2,55+2,04)		26,97		
	укупни Пос 1.13.1.	m²	326,71	600,00	196.025,82
1.18.	Повећање отвора у фасадном зиду на месту новопројектованог ПП пролаза у крилу Д (од осе 39 до осе 41). Постојећу аб греду између врата и надсветла исећи дијамантским дисковима, прецизним резовима. Сав шут прикупити, изнети из објекта, утоварити у камион, транспортовати до депоније истоварити из камиона и грубо испланирати. Обрачун по м¹, са одвозом шута на депонију.	m¹	2,00	18.000,00	36.000,00
1.19.	Обијање малтера, нестабилног малтера и остатака малтера са зидова са чишћењем спојница челичним четкама, до дубине од 2 цм и прањем обијених површина зида.				

Бр.	Опис радова	Jed. mere	Количина	Јединична цена (дин)	Цена (дин)
			А	Б	АхБ
	Радити у свему према Техничком опису. Предвидети помоћну скелу. Сав шут прикупити, изнети из објекта, утоварити у камион, транспортовати до депоније истоварити из камиона и грубо испланирати. Обрачун по м², са одвозом шута на депонију.				
1.19.1.	обијање малтера као припрема за израду термомалтера или репаратурног малтера СС и ТК =3,95*(5,0+4,85+11,90+4,28+5,0+3,55+5,0)+(4,0+1,6)*3,0+(4,0+1,6)/2*5,01*2-(1,75*1,40*4+1,75*2,10*2-3,0*6)		202,05		
	крило Д ходник ДО.1, припрема за израду термо малтера =86,24+128,76		215,00		
	потходник ДО.15, припрема за израду репаратурног малтера =174,51*2+237,64*2		824,30		
	рампа, припрема за израду репаратурног малтера =31,90+199,30		231,20		
	укупно Пос 1.19.1.	m²	1.472,55	800,00	1.178.037,60
1.19.2.	обијање нестабилног малтера са зидова, према процени пројектанта потребно је обити око 15% површина малтерисаних зидова, стварну количину, одредити на лицу места, писменим путем у присуству Надзорног органа СС и ТК =0,15*4,0*(38,51+16,98+28,74+18,32)	m²	61,53	800,00	49.224,00

Бр.	Опис радова	Jed. mere	Количина	Јединична цена (дин)	Цена (дин)
			А	Б	АхБ
1.19.3.	обијање нестабилног малтера са зидова, према процени пројектанта потребно је обити око 35% површина малтерисаних зидова, стварну количину, одредити на лицу места, писменим путем у присуству Надзорног органа				
	анекс приземље =0,35*4,36*(30,7+25,71+24,25)		123,09		
	крило А приземље =0,35*(4,36*(20,36+107,97+30,07+30,88+12,34+38,51+16,23+28,74+18,32)-(21,36*3,42+19,36*3,42+3,22*3,42+2,2*3,42*2-3,0*5))		410,41		
	1. спрат =0,35*(3,0*(23,24+107,12+15,62+31,06+15,88+16,42+13,77+14,34+14,43+14,42+14,42+14,28+18,2+19,91+30,81+29,06+46,8+24,46+40,49+92,43+16,3+76,38+14,35+23,08+16,14+15,88+15,88)-(0,9*2,82*7+1,35*1,92*2*7+3,22*1,92*7+21,02*1,92*3-3,0*31))		770,04		
	2. спрат =0,35*3,0*(26,11+114,84+55,41+7,92+31,99+14,35+33,2+16,12+18,8*3+18,28+18,54*2+30,8+24,28+24,46+20,14+24,05+24,05+23,29+53,04+60,22+35,92+18,51+17,41+35,91+13,38+30,89+13,38+31,24)		937,30		
	крило Б приземље =0,35*(3,5*(11,83+19,31+38,66+18,65+31,27+41,81+27,26+38,14+37,43+12,49+11,14+10,82+10,82+29,37+27,91+18,91+39,34)+2,0*(29,37+20,14)-(12,21*1,92+39,41*1,92+21,07*1,92+18,06*1,92-3,0*4))		498,69		
	1. спрат =0,35*(3,0*(10,0+12,0)+8,61*(19,11+30,53))		172,69		

Бр.	Опис радова	Jed. mere	Количина	Јединична цена (дин)	Цена (дин)
			А	Б	АхБ
	крило Ц приземље				
	=0,35*(3,5*(29,2+12,78+14,18+26,44+17,02+17,5+16,74+11,69+14,12+11,69+14,92+27,04+15,0+17,76+10,9+102,72+11,96)-(3,62*1,65+1,86*1,65+1,74*1,65+3,76*1,65+1,6*2,15+2,77*3,8+2,6*3,8-3,0*7))		447,95		
	1. спрат =0,35*3,0*(15,16+11,0+26,44+65,54+20,18+52,79)		200,67		
	крило Д приземље				
	=0,35*(4,0*(164,31+26,28+26,02+30,28+19,72+10,82+14,72+34,02+13,54+12,5+17,24+17,76+18,42+39,42+92,35+33,10+33,1)-(1,75*1,5*28+1,77*2,22*4+4,1*2,22+5,0*3,6+1,8*2,15+2,25*2,15+1,8*2,15-3,0*37))		838,78		
	1. спрат =0,35*(3,0*(29,2+12,78+14,18+26,44+17,02+17,5+16,74+11,69*2+27,04+15,0+17,76+10,9+102,72+11,96)-(1,88*1,65+1,74*1,65+3,76*1,65+2,77*3,8+2,6*3,8-3,0*5))		353,60		
1.19.4.	обијање малтера са зидова парапета и на местима где су видна оштећења ЦДУ од А2.12 до А2.15				
	=0,9*(8,02+11,06-3,6)+0,1*(4,84+2,12+0,23+0,26+0,27+0,25+0,63+0,51+0,36+1,11+0,26)+0,8*2,82		17,27		
	фаза 2, А2.14 =0,9*3,6		3,24		
	укупно Пос 1.19.3.	m²	4.773,71	800,00	3.818.971,24

Бр.	Опис радова	Jed. mere	Количина	Јединична цена (дин)	Цена (дин)
			А	Б	АхБ
1.20.	Обијање керамике са зидова са чишћењем спојница челичним четкама до дубине од 2 цм и прањем целе површине зида. Предвидети помоћну скелу. Сав шут прикупити, изнети из објекта, утоварити у камион, транспортовати до депоније истоварити из камиона и грубо испланирати. Обрачун по м², са одвозом шута на депонију. СС и ТК =1,8*10,60 крило А приземље =2,20*9,08+3,5*(16,11+9,34+6,77*2*3+11,79+6,15+14,85)- (2,8*1,52*5+3,22*3,32+0,9*2,15*4) 1. спрат =3,0*(3,75+3,56+4,35+2,9)- (2,2*1,0+1,33*1,0+0,8*2,15*3) крило Б приземље =1,50*(29,37+20,94)-(0,75*2,15*3-0,5*3) 1. спрат =1,5*(11,0+9,68+11,65) санитарни блок у крилу Ц =3,0*(5,66+2,3+5,36+3,1) крило Д приземље =4,0*19,72 укупно Пос 1.20.	m²	19,08 326,28 34,99 72,13 48,50 49,26 78,88 629,11	900,00	566.197,29
1.21.	Пажљива демонтажа оштећених и нестабилних мермерних плоча. Плоче демонтирати, очистити од остатака везног материјала, а целу неоштећену плочу обележити и одложити на градилишну депонију.				

Бр.	Опис радова	Jed. mere	Количина	Јединична цена (дин)	Цена (дин)
			А	Б	АхБ
	Према процени пројектанта потребно је заменити око 15% мермерних плоча, а стварна количина ће се утврдити записничким путем у присуству Надзорног органа. Сав шут прикупити, утоварити у камион, транспортовати до депоније истоварити из камиона и грубо испланирати. Обрачун по м², са одвозом шута на депонију.				
1.21.1.	унутрашњи зидови, помоћна скела је саставни део позиције крило А крило Б		93,75 40,35		
	укупн Пос 1.21.1.	m²	134,10	1.440,00	193.104,00
1.21.2.	фасадни зидови крило А , Б, Ц , Д	m²	286,80	1.440,00	412.992,00
1.22.	Обијање вештачког камена са фасаде. Сав вештачки камен обити, спојнице опрке очистити, зидне површине очистити и припремити за израду новог вештачког камена. Пре почетка обијања фасадних површина изведених у вештачком камену извођач је дужан да направи довољан број узорака које ће писменим путем уписивањем у грађевински дневник, изабрати и одобрити њихову израду стручњак конзерватор Завода за заштиту споменика града Новог Сада. Сав шут утоварити у камион, транспортовати на депонију, истоварити и грубо испланирати на депонији. Обрачун по м², са одвозом шута на депонију.	m²	785,00	960,00	753.600,00

Бр.	Опис радова	Jed. mere	Количина	Јединична цена (дин)	Цена (дин)
			А	Б	АхБ
1.23.	Рушење дела перонске плоче ради повећања висине пролаза. Перонску плочу, дебљине д=58 цм, исећи дијамантским дисковима, прецизним резовима, без вибрација. Бетон исећи на мање комаде, сав шут прикупити, изнети из објекта, утоварити у камион, транспортовати до депоније истоварити из камиона и грубо испланирати. Обрачун по м¹, са одвозом шута на депонију.				
	=4,34*10+3,85*10	m³	81,90	15.500,00	1.269.450,00
1.24.	Рушење свих слојева пода до постојеће бетонске подлоге. Сав шут прикупити, изнети из објекта, утоварити у камион, транспортовати до депоније истоварити из камиона и грубо испланирати. Обрачун по м², са одвозом шута на депонију.				
1.24.1.	под од керамичких плочица, дебљина свих слојева пода до 10 цм				
	крило А				
	приземље				
	=15,61+5,13		20,74		
	1. спрат				
	=10,58+10,59+9,34		30,51		
	крило Б				
	приземље		12,74		
	крило Ц				
	санитарни чвор				
	=10,03+4,15+24,96		39,14		
	приземље				
	=10,03+4,15		14,18		
	укупно Пос 1.24.1.	m²	117,31	800,00	93.848,00

Бр.	Опис радова	Jed. mere	Количина	Јединична цена (дин)	Цена (дин)
			А	Б	АхБ
1.24.2.	под од тераца или мермера, дебљина свих слојева пода до 10 цм				
	СС и ТК				
	=15,0+24,25		39,25		
	крило А				
	приземље				
	=14,23+17,33+1,84+15,1+25,12+14,1+15,08+16,09		118,89		
	1. спрат				
	=10,58+10,59+9,34		30,31		
	крило Б				
	приземље				
	=70,15+2,26+(12,8+12,68)/2+23,27		108,42		
	1. спрат				
	=18,27+14,02+13,17+10,18+15,8+9,77+18,95		100,16		
	крило Ц				
	1. спрат		24,96		
	тераса ресторана		268,31		
	укупно Пос 1.24.2.	m²	690,30	800,00	552.240,00
1.24.3.	под од виназа, дебљина свих слојева пода до 10 цм				
	СС и ТК				
	=22,36+4,58	m²	26,94	800,00	21.552,00
1.24.4.	под са завршном облогом од ламината или паркета, дебљина свих слојева пода до 10 цм				
	СС и ТК				
	=17,64+43,64+20,95		82,23		
	крило А				
	1. спрат				
	=11,82+12,62+12,51+46,82+15,45+16,69+44,79+24,05		184,75		
	крило Б				
	=20,18+40,92+50,6+9,65		121,35		
	крило Ц				
	ЦДУ од А2.12 до А2.15				
	=(19,09+18,98+48,34)-0,56*7,22-0,4*4,2-0,43*7,08		77,64		

Бр.	Опис радова	Jed. mere	Количина	Јединична цена (дин)	Цена (дин)
			А	Б	АхБ
	ЦДУ од А2.12 до А2.15 - фаза 2, А2.14				
	=18,98-0,43*3,55		17,45		
	крило Д		19,40		
	укупно Пос 1.24.4.	m²	502,83	800,00	402.260,72
1.24.5.	под од цементне кошуљице, дебљина свих слојева пода до 10 цм				
	крило Б				
	приземље				
	=6,82*2+5,97		19,61		
	крило Ц		10,27		
	укупно Пос 1.24.5.	m²	29,88	800,00	23.904,00
1.24.6.	под од бетонских плоча, дебљина свих слојева пода до 10 цм				
	крило Б				
	приземље	m²	35,16	800,00	28.128,00
1.25.	Пажљива демонтажа подних облога од камених плоча. Плоче демонтирати тако да остану неоштећене, очистити их и одложити на погодно место да би могле да се користе за санацију постојећих подова у објекту. Обрачун по м²				
	санитарни блок у крилу Ц	m²	24,68	2.000,00	49.360,00
1.26.	Пажљива демонтажа оштећених подних мермерних плоча. Плоче демонтирати просецањем канала у оштећеној плочи уз фугу, подлогу очистити од остатака везног материјала до кошуљице. Према процени пројектанта потребно је заменити око 15% мермерних плоча, а стварна количина ће се утврдити записничким путем у присуству Надзорног органа.				

Бр.	Опис радова	Jed. mere	Количина	Јединична цена (дин)	Цена (дин)
			А	Б	АхБ
	Сав шут прикупити, утоварити у камион, транспортовати до депоније истоварити из камиона и грубо испланирати. Предвидети помоћну скелу. Обрачун по м², са помоћном скелом и одвозом шута на депонију. крило А приземље =0,15*(323,88+37,08+116,8+84,35+8,74+20,09+49,03) 1. спрат =0,15*(43,38+256,06+15,45) 2. спрат =0,15*53,04 крило Б приземље =0,15*(974,08+40,0) 1. спрат =0,15*(61,68+26,23+81,47+156,44+97,74+53,21) крило Ц =0,15*(171,66+300,0) укупно Пос 1.26.	m²	96,00 47,23 7,96 152,11 71,52 70,75 445,56	1.320,00	588.141,18
1.27.	Пажљива демонтажа мермерних плоча у вестибилу, на месту израде новопројектованих темеља, пре рушења а.б. плоче. Постојеће мермерне плоче димензија 40/60 цм, на местима израде темељних стопа димензија 130/130 цм, односно 110/110 цм, демонтирати тако да се скину целе плоче за просецање отвора у плочи димензија 160/180 цм (скинути четири односно три плоче, према димензијама отвора). Све мермерне плоче очистити од подлоге у којој су биле постављене, обележити и оставити на место које одреди Надзорни орган до поновне уградње.				

Бр.	Опис радова	Jed. mere	Количина	Јединична цена (дин)	Цена (дин)
			А	Б	АхБ
	Сав шут прикупити, утоварити у камион, транспортовати до депоније истоварити из камиона и грубо испланирати. Обрачун по м², са одвозом шут на депонију и транспортом плоча до места складиштења до поновне уградње. крило Б =1,60*1,80*16	m²	46,08	1.320,00	60.825,60
1.28.	Демонтажа камене облоге степеништа за излазак на перон између анекса и крила А. Камену облогу подеста, чела и газишта степеника комплетно демонтирати, заједно са подлогом у којој су положени. Припремити степениште за санацију бетонске конструкције. Комплетну хоризонталну бетонску површину опрати водом са пумпом високог притиска, како би се уклонили невезани делови и прљавштвина. Сав шут прикупити, утоварити у камионе и транспортовати на депонију, истоварити из камиона и грубо испланирати на депонији. Обрачун по м² са одвозом шута на депонију. анекс =13*(0,1554+0,32)*3,0+15*(0,1573+0,32)*3,0+(1,5+1,15)/2*3,0	m²	43,99	840,00	36.955,04
1.29.	Обијање плафона од малтера на трсци, са демонтажом потконструкције од дрвених летви. Малтер на трсци обити, потконструкцију демонтирати и транспортовати на депонију.				

Бр.	Опис радова	Jed. mere	Количина	Јединична цена (дин)	Цена (дин)
			А	Б	АхБ
	Сав шут прикупити, изнети из објекта, утоварити у камион, транспортовати до депоније истоварити из камиона и грубо испланирати. Предвидети помоћну скелу. Обрачун по м², са одвозом шута на депонију. СС и ТК =116,52+17,64+43,64+20,95+62,23+(0,77+4,72)*3,0		277,45		
	крило А приземље		117,54		
	1. спрат		353,97		
	2. спрат		555,99		
	крило Б приземље		327,46		
	1. спрат		80,24		
	крило Ц приземље		643,01		
	1. спрат		561,68		
	крило Д приземље		1.012,79		
	1. спрат =722,55-(6,45+9,74+57,02)		649,34		
	укупно Пос 1.29.	m²	4.579,47	500,00	2.289.735,00
1.30.	Демонтажа свих врста спуштеног плафона са демонтажом припадајуће потконструкције (монолитни, растер, минералних, од ламперије, ПВЦ ламела, перфорираног лима и сл. Сав шут прикупити, изнети из објекта, утоварити у камион, транспортовати до депоније истоварити из камиона и грубо испланирати. Предвидети помоћну скелу. Обрачун по м², са одвозом шута на депонију. крило А приземље =1044,37-(16,09+62,23+14,1+25,12)		926,83		

Бр.	Опис радова	Jed. mere	Количина	Јединична цена (дин)	Цена (дин)
			А	Б	АхБ
	1. спрат =30,57+112,93+16,69+20,14+24,05+47,86+36,19+73,27+256,06+9,34+302,42 2. спрат =35,01+121,37+42,11+15,58+48,34+20,14+24,05+24,05+24,05+23,29+53,04+60,22 крило Б приземље =20,18+40,92+50,60+9,65+974,08+40,0 1. спрат =61,68+26,23+81,74+156,44+97,74+53,21+18,27+14,02 крило Д =6,45+9,74+57,02 укупно Пос 1.30.	m²	929,52 491,25 1.135,43 509,33 73,21 4.065,57	720,00	2.927.210,40
1.31.	Рушење свих слојева пода на делу где се руши перонска плоча, ради повећања висине. Слојеве пода у дебљини од 38 цм порушити, све до аб плоче. Сав шут прикупити, изнети из објекта, утоварити у камион, транспортовати до депоније истоварити из камиона и грубо испланирати. Обрачун по м², са одвозом шута на депонију. =4,34*3,85	m²	16,71	1.200,00	20.050,80
1.32.	Демонтажа свих слојева равног крова, све до аб плоче, или до постојећег слоја таролита. Све слојеве, претпостављене дебљине према графичкој документацији порушити до аб плоче, очистити и припремити за израду нових слојева равног крова. Сав шут спустити са објекта, утоварити у камион, транспортовати на депонију, истоварити и грубо испланирати на депонији.				

Бр.	Опис радова	Jed. mere	Количина	Јединична цена (дин)	Цена (дин)
			А	Б	АхБ
	Обрачун по м², са одвозом шута на депонију.				
1.32.1.	д= 21 цм (рушење слојева РК до постојеће аб плоче) СС и ТК	m²	123,40	1.663,20	205.238,88
1.32.2.	д=18 цм (рушење слојева РК до постојећег таролита) крило А крило Б крило Ц		1.522,06 593,50 614,13		
	укупно Пос 1.32.	m²	2.729,69	1.425,60	3.891.446,06
1.33.	Скидање постојеће битуменске хидроизолације са чишћењем и припремом подлоге за израду нових хидро и термичких слојева крова. Сав шут спустити са објекта, утоварити у камион, транспортовати на депонију, истоварити и грубо испланирати на депонији. Обрачун по м², са одвозом шута на депонију. кров КБ -крило Б - тестерасти кров кров КД -крило Д		1.495,00 933,55		
	укупно Пос 1.33.	m²	2.428,55	840,00	2.039.982,00
1.34.	Демонтажа постојећих окапница са кровних венаца. Све камене окапнице демонтирати, а анкере исећи. Камене облоге обележити, очистити, спустити са крова и депоновати на место које одреди надзорни орган, до поновне уградње. Сав шут спустити са објекта, утоварити у камион, транспортовати на депонију, истоварити и грубо испланирати на депонији. Обрачун по м¹, са одвозом шута на депонију.				

Бр.	Опис радова	Jed. mere	Количина	Јединична цена (дин)	Цена (дин)
			А	Б	АхБ
	окапнице од камена крило А =32,0+50,90+4,58+7,45+4,22+27,01+51,0 +21,0+15,6+180+21,35 крило Б =48,2+48,0+8,42+14,0 крило Ц		415,11 118,62		
	укупно Пос 1.34.	m¹	533,73	840,00	448.333,20
1.35.	Пробијање отвора за спровођење новопројектованих инсталација у зиду дебљине д=30 цм, димензија 45/45 цм, односно према пројекту инсталација. Обрачун по комаду. СС и ТК	ком	2	3.600,00	7.200,00
1.36.	Демонтажа постојеће лимене окапнице венца у равном крову. Сав лим демонтирати, упаковати и спустити са крова, утоварити у камион, транспортовати на депонију, истоварити и грубо испланирати на депонији. Обрачун по м¹. СС и ТК =11,45+5,18+6,45+4,15 крило Б =47,98*2+16,2*2 крило Ц =24,5+24,0+26,4+23,6 крило Д =65,9+65,05+11,14+12,02		 27,23 128,36 98,5 154,11		
	укупно Пос 1.36.	m¹	408,20	240,00	97.968,00
1.37.	Демонтажа постојеће металне ограде, видне висине 110 цм, на равном крову анекса. Металну ограду демонтирати, исећи, спустити са објекта и упаковати, утоварити у камион, транспортовати на депонију, истоварити и грубо испланирати на депонији.				

Бр.	Опис радова	Jed. mere	Количина	Јединична цена (дин)	Цена (дин)
			А	Б	АхБ
	Обрачун по м¹, са одвозом шута на депонију. СС и ТК =11,45+5,18+6,45+4,15	m¹	27,23	600,00	16.338,00
1.38.	Пажљива демонтажа постојеће дрвене маске за радијатор. (ЦДУ од А2.12 до А2.15) Сав шут прикупити, изнети из објекта, утоварити у камион, транспортовати до депоније истоварити из камиона и грубо испланирати. Обрачун по комаду, са одвозом шута на депонију.	ком	4	3.000,00	12.000,00
1.39.	Пажљива демонтажа постојеће дрвене ламперије на зидовина, висине 150цм. Сав шут прикупити, изнети из објекта, утоварити у камион, транспортовати до депоније истоварити из камиона и грубо испланирати. Обрачун по м², са одвозом шута на депонију. ЦДУ од А2.12 до А2.15 =1,5*(4,84+2,12+0,23+0,26+0,27+0,25+0,63+0,51+0,36+1,11+0,26+0,13+0,30+2,4)	m²	20,51	600,00	12.303,00
1.40.	Демонтажа лименог поклопца канала. Поклопце утоварити у камион, транспортовати до депоније истоварити . Обрачун паушално. ЦДУ од А2.12 до А2.15	пауш			2.000,00
1.41.	Пажљива демонтажа мермерне облоге шалтера и парапета (крило Б). Пулт плоче које су на шалтерима су од камена Ју Перторо.				

Бр.	Опис радова	Jed. mere	Количина	Јединична цена (дин)	Цена (дин)
			А	Б	АхБ
	Пулт плоче демонтирати, обележити, очистити и депоновати на место које одреди Надзорни орган до поновне уградње. Обрачун по м¹ демонтираних плоча.				
	=5,62*8	m²	44,96	1.800,00	80.928,00
1.42.	Скидање површинског слоја у постојећем каналу кроз које пролазе каблови. Обрачун паушално.				
	ЦДУ од А2.12 до А2.15	пауш			2.000,00
1.43.	Пробијање отвора за спровођење олучних вертикала, димензија 12,5/12,5cm и 16,5/16,5 цм. Оштећења у ХИ после пробијања отвора за олучне вертикале поправити полиазбитолом са мрежицом. Обрачун по комаду.				
1.43.1.	отвор за олук квадратног пресека 12/12 cm				
	СС и ТК		7		
	крило А		2		
	крило Б		4		
	укупно Пос 1.43.1.	ком	13	3.600,00	46.800,00
1.43.2.	отвор за олук квадратног пресека 16/16 cm				
	крило А		6		
	крило Ц		3		
	укупно Пос 1.43.2.	ком	9	3.600,00	32.400,00
1.44.	Пажљиво демонтирати слова (назив станице) и грб града, ове елементе репарирати и после завршених радова на фасади вратити их на исто место. Обрачун по комаду.				

Бр.	Опис радова	Jed. mere	Количина	Јединична цена (дин)	Цена (дин)
			А	Б	АхБ
	крило Б и Ц, северна фасада од осе 10-23	ком	1	33.650,00	33.650,00
1.45.	Пажљива демонтажа поклопне плоче са венца која је од мермера типа Сивец, д=3cm. Обрачун по m¹.				
	крило Б и Ц, северна фасада од осе 10-23	m¹	73,30	1.200,00	87.960,00
1.46.	Пробијање - рушење дела међуспратне конструкције (ситно ребрасте таваниче) за спровођење новопројектованих инсталација. Димензије отвора према пројекту инсталација. Рушење радити у свему према Техничком опису уз конструкцију. Сав шут прикупити, изнети из објекта, утоварити у камион, транспортовати до депоније истоварити из камиона и грубо испланирати. Обрачун по комаду отвора, са одвозом шута на депонију.				
	отвор димензија 26/21 цм	ком	1	3.600,00	3.600,00
	отвор димензија 26/16 цм	ком	1	3.000,00	3.000,00
1.47.	Набавка материјала и демонтажа облоге од керамике плафона надстрешнице и у вестибилу на образним гредама степеништа и ободном венцу. Пажљиво демонтирати постојећу керамичку облогу, пажљиво скинути остатке подлоге у којој је постављана керамика, заједно са цементним малтером. Неоштећене плочице сачувати за поновно лепљење на деловима на којима се врши чишћење. Обрачун по м².				

Бр.	Опис радова	Jed. mere	Количина	Јединична цена (дин)	Цена (дин)
			А	Б	АхБ
	крило Б, вестибил =7*48,5+(0,5+0,73)*43,42 крило Ц		392,91 172,75		
	укупно Пос 1.47.	m²	565,66	600,00	339.393,96
1.48.	Рушење бетонских газишта до носеће бетонске конструкције, са демонтажом завршне облоге степеника. Камену облогу подеста, чела и газишта степеника комплетно демонтирати, заједно са подлогом у којој су положени. Припремити степениште за санацију бетонске конструкције. Комплетну хоризонталну бетонску површину опрати водом са пумпом високог притиска, како би се уклонили невезани делови и прљавштвина. Сав шут прикупити, утоварити у камионе и транспортовати на депонију, истоварити из камиона и грубо испланирати на депонији. Обрачун по м³ са одвозом шута на депонију. крило Ц степеници димензија =28*0,16*0,31*1,60+0,16*1,72*3,30	m³	3,13	9.600,00	30.050,30
1.49.	Демонтажа постојеће металне ограде, видне висине 110 цм, на равном крову . Металну ограду демонтирати, исећи, спустити са објекта и упаковати, утоварити у камион, транспортовати на депонију, истоварити и грубо испланирати на депонији. Обрачун по м¹, са одвозом шута на депонију. <u>анекс/крило А</u> =14,1+5,38+11,88+4,16+6,21+2,7		44,43		

Бр.	Опис радова	Jed. mere	Количина	Јединична цена (дин)	Цена (дин)
			А	Б	АхБ
	крило Б =16,1+43,21+0,7		60,01		
	крило Ц =30,12+40		70,12		
	укупно Пос 1.49.	м¹	174,56	600,00	104.736,00
1.50.	Демонтажа свих врста спуштеног плафона са демонтажом припадајуће потконструкције (монолитни, растер, минералних, од ламперије, ПВЦ ламела, перфорираног лима и сл). Сав шут прикупити, изнети из објекта, утоварити у камион, транспортовати до депоније истоварити из камиона и грубо испланирати. Предвидети помоћну скелу. Обрачун по м², са одвозом шута на депонију. крило А 2. спрат =19,09+18,98+48,34+18,98		105,39		
	крило Б 2. спрат =15,85*8+52,35+48,4+44,46+40,65+36,62 +32,7		381,98		
	крило Ц 1. спрат		171,66		
	укупно Пос 1.50.	м²	659,03	720,00	474.501,60
1.51.	Демонтажа лименог поклопца канала. Поклопце утоварити у камион, транспортовати до депоније истоварити . Крило А Обрачун дат паушално.	пауш.			2.000,00

Бр.	Опис радова	Jed. mere	Количина	Јединична цена (дин)	Цена (дин)
			А	Б	АхБ
1.52.	Рушење постојећег дограђеног објекта П+0, зиданог од чврстог материјала, са плитким кровом покривеним лименим кровним покриваче, површине П=20 м². Пре рушења искључити све инсталације. Сав шут прикупити, утоварити у камион, транспортовати до депоније истоварити из камиона и грубо испланирати. Обрачун по м², са одвозом шута на депонију.	m²	20,00	6.000,00	120.000,00
1.	РАДОВИ ДЕМОНТАЖЕ И РУШЕЊА - укупно				29.728.957,33

Бр.	Опис радова	Jed. mere	Количина	Јединична цена (дин)	Цена (дин)
			А	Б	АхБ
2.	ЗЕМЉАНИ РАДОВИ				
2.1.	Ископ земље за темељну плочу новопројектованог лифта и темеље самце галерије. Ископ се ради од коте терена после рушења плоче и уклањања свих слојва испод плоче до коте природног терена, до коте полагања тампон слоја испод темељне плоче. Обрачун по м³, са одвозом ископане земље са градилишну депонију за касније насипање. темељна плоча =2,5*(2,1*3,21+2,37*3,28) темељи самци и темељна греда =1,0*(0,8*0,8*6+1,1*1,1*4+1,3*1,3*5+0,4*2,4)		36,29 18,09		
	укупно Пос 2.1.	m³	54,38	729,17	39.649,53
2.2.	Насипање земље из ископа око темеља самаца, са потребним набијањем квашењем по потреби. Земљу набијати у слојевима од по 20 цм. Обрачун по м³, са довозом земље са градилишне депоније. =0,5*(0,8*0,8*6+1,1*1,1*4+1,3*1,3*5)-0,4*0,53*0,53*15	m³	6,88	520,83	3.583,13
2.3.	Одвоз вишка земље на градску депонију. Вишак земље утоварити у камионе, транспортовати на депонију, и истоварити. Обрачун дат са коефицијентом товарења. Обрачун по м³, са одвозом земље на граилишну депонију у растреситом стању. =1,2*(51,07-6,88)	m³	53,03	625,00	33.142,50

Бр.	Опис радова	Jed. mere	Количина	Јединична цена (дин)	Цена (дин)
			А	Б	АхБ
2.4.	Набавка материјала и израда тампон слоја шљунка испод плоче лифта и испод плоча на тлу. Шљунак мора бити чист, без органских примеса. Обрачун по м², са одвожењем ископаног материјала на депонију. д=15 цм испод темељне плоче лифта крило А крило Б испод плоче на тлу СС и ТК под са ознаком ПТ3* =0,1*(25,71+53,0) крило А =0,1*35,10 крило Ц крило Д укупно Пос 2.4.	m³	 1,01 1,17 7,87 3,51 1,05 0,87 15,48	 3.360,00	 52.006,72
2.	ЗЕМЉАНИ РАДОВИ - укупно				180.388,59

Бр.	Опис радова	Jed. mere	Количина	Јединична цена (дин)	Цена (дин)
			А	Б	АхБ
3.	БЕТОНСКИ И АРМИРАНО БЕТОНСКИ РАДОВИ				
3.1.	Набавка материјала и израда подлоге од неармираног бетона МБ 20 (С16/20), за темељну плочу лифта, темеље самце и испод плоче на тлу дебљине д=15 цм. Горњу површину фино испердашити. Обрачун по м². д=15 цм испод темељне плоче лифта крило А крило Б испод темеља самаца =0,8*0,8*6+1,1*1,1*4+1,3*1,3*5 испод плоче на тлу СС и ТК, под са ознаком ПТ3*, ПТ2 =25,71+53,0+0,3*1,75*2+0,55*3,0 крило А крило Ц крило Д укупно Пос 3.1.	m²	 6,74 7,77 17,13 81,41 35,10 10,50 58,70 217,35	1.250,00	271.693,25
3.2.	Набавка материјала и израда заштите хидроизолације ситнозрним бетоном. Дебљина слоја д=5 цм. Обрачун по м². плоче лифта крило А крило Б плоче на тлу СС и ТК =25,71+53,0+0,3*1,75*2+0,55*3,0 крило А крило Ц крило Д укупно Пос 3.2.	m²	 6,74 7,77 81,41 35,10 10,50 58,70 200,22	720,00	144.161,71

Бр.	Опис радова	Jed. mere	Количина	Јединична цена (дин)	Цена (дин)
			А	Б	АхБ
3.3.	Набавка материјала и израда темељне плоче лифта и темеља самаца армираним бетоном МБ30 (С25/30). Радити у свему према статичком прорачуну и детаљима арматуре. Обрачун по м³, са потребном оплатом. темељна плоча, дп=40 цм крило А =0,40*3,21*2,1		2,70		
	темељна плоча, дп=30 цм крило Б =0,30*2,37*3,28		2,33		
	темељи самци пресека 80x80*40 цм, 110x110*40 цм, 130x130*40 цм крило А =0,4*(0,8*0,8*6+1,1*1,1*4+1,3*1,3*5)		6,85		
	темељни стуб, након постављања челичног стуба извршити добетонирање неармираним бетоном, што је посебно обрачунато крило А =0,4*0,4*0,35*15		0,84		
	темељна греда, након постављања челичног стуба извршити добетонирање неармираним бетоном, што је посебно обрачунато крило А =0,4*0,75*2,4		0,72		
	укупно Пос 3.3.	m³	13,44	18.000,00	241.928,64
3.4.	Набавка материјала и бетонирање темељног зида и темељне греде након монтаже челичне конструкције (стуба). Након монтаже стуба челичне конструкције потребно је добетонирати темељни зид, односно греду.				

Бр.	Опис радова	Jed. mere	Количина	Јединична цена (дин)	Цена (дин)
			А	Б	АхБ
	Бетонирање извести неармираним бетоном МБ30 (С25/30). Радити у свему према Техничком опису статичком прорачуну и детаљима оплате. Обрачун по м³, са потребном оплатом. крило Б =0,15*(0,4*0,4*15+0,4*2,4)	m³	0,50	18.000,00	9.072,00
3.5.	Набавка материјала и израда ојачања у плочи на месту извођења нових зиданих зидова. Ојачања извести армираним бетоном МБ30 (С25/30). Радити у свему према Техничком опису статичком прорачуну и детаљима оплате и арматуре. Обрачун по м³, са потребном оплатом. крило А =(0,12*0,65+(0,65+0,45)/2*0,18)*(4,52+3,85+4,35+3,91*3+2,51+2,4*2+8,83+21,34+7,35+3,8+3,25+3,85+1,83+4,58+0,6)		15,43		
	крило Б =(0,12*0,65+(0,65+0,45)/2*0,18)*(5,65+5,61+2,8*2+5,61*2+2,65+4,01+2,7+5,61+2,8+4,2+5,35)		9,81		
	крило Ц =(0,12*0,65+(0,65+0,45)/2*0,18)*(3,56+2,7+5,45+3,08+1,2+3,7+5,4)		4,44		
	укупно Пос 3.5.	m³	29,68	18.000,00	534.228,48
3.6.	Набавка материјала и бетонирање плоче на тлу бетоном МБ30 (С25/30). Дебљина плоче по пројекту. Оставити све потребне анкере и отворе. Радити у свему према плану оплате и детаљима арматуре. Обрачун по м², са потребном оплатом.				

Бр.	Опис радова	Jed. mere	Количина	Јединична цена (дин)	Цена (дин)
			А	Б	АхБ
	дп=15 цм СС и ТК =25,71+53,0 крило А, приземље		78,71 35,10		
	укупно Пос 3.6.	m²	113,81	2.700,00	307.287,00
3.7.	Набавка материјала и бетонирање зидова лифта, армираним бетоном МБ30 (С25/30), у свему према пројекту, статичком прорачуну и детаљима арматуре. Обрачун по м² са потребном оплатом и челичним подупирачима.				
3.7.1.	дз=20 цм крило А =13,40*(2,15*2+3,01*2) крило Б =1,60*(2,37*2+3,28*2)		138,29 18,08		
	укупно Пос 3.7.1.	m²	156,37	4.320,00	675.509,76
3.7.2.	дз=12 цм, на коти +11,60 крило А =0,5*(2,15*2+3,01*2)	m²	5,16	4.800,00	24.768,00
3.8.	Набавка материјала и бетонирање горње плоче лифта, армираним бетоном МБ 30 (С25/30), у свему према пројекту, статичком прорачуну и детаљима арматуре. Обрачун по м² са потребном оплатом и челичним подупирачима.				
	дп=20 цм крило А =2,15*3,01	m²	6,47	4.080,00	26.403,72
3.9.	Набавка материјала и бетонирање плоче галерије дп=12 цм, у оплати од челичног ребрастог лима армираним бетоном МБ 30, што је посебно обрачунато.				

Бр.	Опис радова	Jed. mere	Количина	Јединична цена (дин)	Цена (дин)
			А	Б	АхБ
	Обрачун по м² са потребном оплатом и челичним подупирачима.				
	крило Б	м²	270,10	2.448,00	661.204,80
3.10.	Израда ојачања при пробијању отвора у зиду опеке. У зиду на претходно оштемованом месту избетонирати јастук у ширини зида, висине 20 цм. По очвршћивању бетона, поновити цео поступак са друге стране зида. Пустити да бетон очврсне и са друге стране зида, па тек онда приступити пробијању отвора. Након подухватања порушити преостали део зида. Радити у свему према графичкој документацији и Техничком опису уз статички прорачун. Сав шут прикупити, изнети из објекта, утоварити у камион, транспортовати до депоније истоварити из камиона и грубо испланирати. Обрачун по м³ израђеног ојачања.				
3.10.1.	дз=38 цм СС и ТК =0,38*(1,5*2,15-1,0*2,15)	m³	0,41	26.400,00	10.784,40
3.10.2.	дз=30 цм СС и ТК =0,30*1,6*2,40	m³	1,15	26.400,00	30.412,80
3.10.3.	дз=25 цм приземље крило Б =0,25*(1,0*2,15+4,36*2,0)	m³	2,72	26.400,00	71.742,00
3.11.	Набавка материјала и санација бетонских површина и видљиве арматуре. Санацију радити репаратурним малтером типа Megacret 10 или одговарајућим у слоју дебљини од 2-3 cm.				

Бр.	Опис радова	Jed. mere	Количина	Јединична цена (дин)	Цена (дин)
			А	Б	АхБ
	Детаљно очистити, испескарити и заштитити сву видљиво огољену арматуру. Затим арматуру премазати заштитним антикорозивним средством типа Feroseal или слично истих или бољих карактеристика, који је истовремено и прајмер за репаратурни малтер (СН веза у два премаза), укупне дебљине д=2 mm. Преко припремљених површина и репариране арматуре нанети слој репаратурног малтера типа Megacret 10 или слично истих или бољих карактеристика, у дебљини слоја д=2-3 cm., малтер нанети ручно или машински. Обрачун по м², у свему према опису из позиције. бетонска међуспратна конструкција на везном делу између анекса и крила А СС и ТК =3,0*4,76		14,28		
	крило Д, рампа =31,9+199,30		231,20		
	укупно Пос 3.11.	m²	245,48	2.640,00	648.067,20
3.12.	Набавка материјала и репарација носеће степенишне конструкције репаратурним малтером типа Megacret 10 или одговарајућим у слоју дебљини од 2-3 cm, са израдом С/Н везе у два слоја, одговарајућим прајмером и бетонирањем степеника. Убушити у постојећу носећу конструкцију анкере Ø10/15 цм и бетонирати бетоном МБ 30 (С25/30), са истовременом израдом оплате степеника.				

Бр.	Опис радова	Jed. mere	Количина	Јединична цена (дин)	Цена (дин)
			А	Б	АхБ
	Обрачун по м³ изведене позиције у свему према опису, са потребном арматуром и оплатом. крило Ц степеници 16/31 цм, ширина подеста 160 цм =28*0,16*0,31*1,60+0,16*1,72*3,30	m³	3,13	21.600,00	67.613,18
3.13.	Набавка материјала и израда слоја за изравнање и слоја за пад од полистиролбетона типа Симпролит монолит 250 или слично, запреминске тежине 250 кг/м², са коефицијентом топлопроводности и сувом стању λ 0,075W/м²°C. Полистиролбетон је израђен од гранула полистирола, портланд цемента и специјалних адитива, типа Симпролит или слично. Слој за пад се изводи са додатком полипропиленских влакана, фибрина, која побољшавају механичке особине Дозирање влакана према спецификацији произвођача. Полистирол бетон се уграђује у подном сендвичу, преко а.б. плоче. Минимална захтевана притисна чврстоћа подлоге је 25 N/mm2, мин. затезна чврстоћа је 1.5 N/mm2, макс. садржај влаге је макс. 4 % по Трамех-у и температура мора бити 3 ºC изнад/испод тачке росе. Горња површина фино заглађена. Радити у свему према спецификацији произвођача. Обрачун по м². анекс д=3,0-12,0 цм	m²	52,80	2.880,00	152.068,61
3.14.	Набавка материјала и израда слоја за пад у равним крововима. Слој за пад од двофракцијског бетона, армиран арматурном мрежом Ø 6mm.				

Бр.	Опис радова	Jed. mere	Количина	Јединична цена (дин)	Цена (дин)
			А	Б	АхБ
	Минимална притисна чврстоћа 25 N/mm² и затезна чврстоћа 1,5 N/mm² Дебљина слоја за пад према пројекту. Радитио свему према Техничком опису и графичкој документацији. Обрачун по м², са арматурном мрежом. д=6-12 cm крило А крило Б крило Ц		1.522,60 593,50 614,13		
	укупно Пос 3.13.	m²	2.730,23	2.376,00	6.487.026,48
3.15.	Набавка материјала и израда слоја за пад у равним крововима. Слој за пад од неармираног бетона МБ 20 (C16/20). Дебљина слоја за пад према пројекту. Радитио свему према Техничком опису и графичкој документацији. Обрачун по м². д=6-10 cm крило А, лифт кров са ознаком РКЛА	m²	6,41	1.728,00	11.076,48
3.16.	Набавка материјала, транспорт и бетонирање греда и хоризонталних серклажа армираним бетоном МБ 30 (C25/30). Греда се изводи у РК анекса између две кровне равни и анкерује се за постојећу греду. Радити у свему према статичком прорачуну и детаљима арматуре. Обрачун по m³ са потребном глатком оплатом и челичним подупирачима. СС и ТК греда 20/30 cm =0,20*0,3*10,52	m³	0,63	24.000,00	15.148,80

Бр.	Опис радова	Jed. mere	Количина	Јединична цена (дин)	Цена (дин)
			А	Б	АхБ
3.17.	Набавка материјала и надоградња постојећег венца у крову. Венац надоградити бетоном МБ 30 (С25/30) и армирати мрежом Q 188. Постојећи део венца, висине 15cm, обрадити постојећи репаратурним малтером, преко детаљно очишћене и испескаране површине. Заштитити видљиво огољену арматуру и премазати је заштитним средством. Пре репаратурног малтера нанети С/Н везу у два премаза. Обрачун по м³ описане позиције са арматурном мрежом. СС и ТК =0,15*0,20*(6,45+4,15+1,88)	m³	0,37	30.000,00	11.232,00
3.18.	Набавка материјала и бетонирање (проширење) темеља за дизел агрегат, са истовременим крпљењем плоче дп=15 цм, након проширења темеља за дизел. Проширење темеља извести бетоном МБ30 (С25/30), убушивањем анкера Ø12/15 цм у дубини од 15 цм у постојећи бетон. Претпостављена дебљина плоче је 25 цм. Обрачун по м³ описане позиције са потребном оплатом и анкерима. =0,25*(0,3*1,75*2+0,55*3,0)+0,15*0,25*1,75*2+0,15*0,75*3,0	m³	1,14	26.400,00	30.195,00

Бр.	Опис радова	Jed. mere	Количина	Јединична цена (дин)	Цена (дин)
			А	Б	АхБ
3.19.	Набавка материјала и санација зидова постојећих канала репаратурним малтером. Репарацију радити репаратурним малтером намењеним за санацију и изравнање бетонских површина. Припрему површина и наношење материјала радити у свему према спецификацији произвођача. Обрачун по m². СС и ТК =(0,20+0,2+0,2)*(3,56*2+3,85)	m²	6,58	1.440,00	9.478,08
3.	БЕТОНСКИ И АРМ. БЕТОНСКИ РАДОВИ - укупно				10.441.102,39

Бр.	Опис радова	Jed. mere	Количина	Јединична цена (дин)	Цена (дин)
			А	Б	АхБ
4.	АРМИРАЧКИ РАДОВИ				
4.1.	Набавка, транспорт, сечење, савијање и уградња арматуре. Количине арматуре дате апроксимативно (према количини бетона) до израде детаља арматуре. Обрачун по килограму.				
	СС и ТК		1303,35		
	крило А		6035,00		
	крило Б		5230,00		
	крило Ц		160,00		
	крило Д		880,00		
	укупно Пос 4.1.	kg	13.608,35	100,00	1.360.835,00
4.	АРМИРАЧКИ РАДОВИ - укупно				1.360.835,00

Бр.	Опис радова	Jed. mere	Количина	Јединична цена (дин)	Цена (дин)
			А	Б	АхБ
5.	ЗИДАРСКИ РАДОВИ				
5.1.	Набавка материјала и зидање зидова и зазиђивање постојећих отвора пуном опеком у продужном малтеру размере 1:2:6. Дебљина зида према графичкој Обрачун по m³.				
5.1.1.	дз=25 цм крило Б приземље, зазиђивање отвора =0,25*0,9*2,15	m³	0,48	10.800,00	5.224,50
5.1.2.	зазиђивање отвора дз=30 цм СС и ТК =0,3*1,0*2,15	m³	0,65	10.800,00	6.966,00
5.1.3.	дз=38 цм крило Б приземље, зидање зида =0,38*4,22*3,32	m³	5,32	10.800,00	57.498,68
5.2.	Набавка материјала, зидање зидова и зазиђивање постојећих отвора дебљине дз=12 цм, пуном опеком, која се зида у продужном малтеру размере 1:2:6. узенгије ø 6/25. Зидање се изводи са истовременом израдом хоризонталних и вертикалних армирано бетонских серклажа, бетоном МБ 20, димензије серклажа 12/20 цм, арматура ± 2 ø 8 мм. Обрачун по м² са израдом армирано бетонских серклажа, арматуром и оплатом. зид д=12 цм СС и ТК =4,0*4,48 крило А приземље =4,20*(3,38+1,1+8,85+1,15+2,67+4,77+2*2+3,78+4,48)-(0,9*2,15*4)		17,92 132,06		

Бр.	Опис радова	Jed. mere	Количина	Јединична цена (дин)	Цена (дин)
			А	Б	АхБ
	1. спрат =3,0*(4,4+0,5+1,0+3,83+7,38+6,77+2,32+ 1,7+3,41+4,46)+2,15*(1,1+0,9+1,0)		113,76		
	2. спрат =2,82*(3,83+3,63+4,2+0,82*9)-0,9*2,15		51,76		
	ЦДУ од А2.12 до А2.15 =1*2,15*3+1,5*2,15		9,68		
	крило Б приземље =4,22*(5,62*2+5,58+2,71+5,62+4,82+3,08 *2+5,05+4,44+3,05)- 0,9*2,15*9+0,9*2,15*6		199,58		
	1. спрат =4,47*(3,84*2+2,0+6,2+3,47+2,6)+2,8*(5, 84+1,27+7,03+1,53+5,2+2,2+3,9+5,81+1, 72+3,73+1,72+11,60+3,07+1,5+2,82+2,77 *2)- (0,9*2,15*8+0,8*2,15)+6,65*(1,25+0,43*4+ 0,67+1,25+0,54+0,5*3+0,44+0,74+0,5*2+ 0,78)		327,23		
	крило Ц приземље =4,09*(3,37+2,88+1,45+1+3,8)- 2,15*(0,9*2+1,1)		44,89		
	санитарни блок у крилу Ц =2,9*(1,92+5,02)-1,0*2,15		17,98		
	1. спрат =6,17*(0,74+1,98+5,02+1,8)-2,15*1,0		56,71		
	крило Д приземље =4,09*5,0		20,45		
	1. спрат =4,09*(3,38+1,1+8,85+1,15+2,67+4,77+2* 2+3,78+4,48)-(0,9*2,15*4)		132,06		
	фасадни сендвич зид опека 12+12 цм =2*4,09*(1,75*4+1,75*6)- (1,75*2,22*2+1,75*1,5*3+0,8*1,5)		126,31		
	укупно Пос 5.2.	m²	1.250,37	2.160,00	2.700.797,90

Бр.	Опис радова	Jed. mere	Количина	Јединична цена (дин)	Цена (дин)
			А	Б	АхБ
5.3.	Набавка материјала и обзиђивање укопаних зидова лифта и канала као заштита вертикалне хидроизолације, бетонским блоком дебљине д=14 цм или пуном опеком дебљине д=12 цм, у цементном малтеру размере 1:3. Обрачун по м² .				
5.3.1.	бетонски блок дебљине д=14 цм крило А =1,76*(2,1+3,21)*2	м²	18,69	1.680,00	31.401,22
5.3.2.	пуна опека д=12 цм крило Б =1,76*(2,37+3,28)*2	м²	19,89	1.920,00	38.184,96
5.4.	Набавка материјала и зидање зидова дебљине дз=7 цм, пуном опеком, која се зида у продужном малтеру размере 1:2:6, са истовременом израдом хоризонталних и вертикалних армирано бетонских серклажа, бетоном МБ 20, димензије серклажа 7/25 цм. Обрачун по м² са израдом армирано бетонских серклажа, арматуром и оплатом.				
	санитарни блок у крилу Ц =2,9*1,8-1,0*2,15	м²	3,07	1.560,00	4.789,20
5.5.	Набавка материјала и зидање зидова Ytong блоком дебљине д=12 цм, ватроотпорност 120 минута са израдом армирано бетонског серклажа. Зидање се изводи са истовременом израдом хоризонталног армирано бетонског серклажа и надвратника, бетоном МБ 20, димензије серклажа 12/20 цм, арматура ± 2 ø 8 мм. Зид зидати у одговарајућем танкослојном малтеру, а у свему према спецификацији произвођача.				

Бр.	Опис радова	Jed. mere	Количина	Јединична цена (дин)	Цена (дин)
			А	Б	АхБ
	Обрачун по м² озиданог зида са израдом армирано бетонског серклажа и надвратника, арматуром и оплатом, а у свему према спецификацији произвођача. крило А приземље =4,36*(3,83+0,85+21,27+93,82+3,93*2+3,97*2+1,05*2+2,3)-(1,00*2,15*4) 1. спрат =2,09*(1,06*2+1,05) ЦДУ од А2.12 до А2.15 =2,88*(4,2+0,82*2)-1,5*2,2 крило Б 1. спрат =4,47*(3,47+1,41)-0,9*2,15 укупно Пос 5.5.	m²	601,67 6,63 13,52 19,88 641,69	2.400,00	1.540.061,52
5.6.	Набавка материјала, транспорт и обзиђивање вентилационих канала, плочама поробетона (типа Ytong или одговарајуће). Плоче су димензија 625/250 мм, д=75 мм, са коефицијент топлотне проводљивости λ≤0,12 W/mK. Плоче се зидају у танкослојном малтеру, у свему према спцификацији и упутству произвођача. Плоче треба да су отпорне на пожар у трајању од 90 минута. Извођач радова треба да приложи сертификат за горивост, издат од стране акредитованог тела. Обрачун по м². крило Б приземље =4,22*(0,5*5+0,29+0,59+0,23+0,56) 1. спрат =4,47*(0,72+0,29+0,67+0,62*2+0,56*2+0,57) укупно Пос 5.6.	m²	18,64 20,61 39,25	2.160,00	84.772,66

Бр.	Опис радова	Jed. mere	Количина	Јединична цена (дин)	Цена (дин)
			А	Б	АхБ
5.7.	Набавка, транспорт и монтажа вентилационих канала. Вентилациони систем је типа "Schiedel" или одговарајуће, са једним секундарним и једним примарним каналом. Елементи су израђени од лаког бетона, димензије елеменатасу 25/38,5/33 цм, дебљина спољних зидова канала је 2,5 цм. Уз вентилационе елементе испоручити и уградити све припадајуће фазонске елементе: вентилационе решетке и покривне розете од поцинкованог бојеног лима, а у свему према спецификацији произвођача. Вентилациони систем мора да поседује декларацију о својствима СРПС ЕН 771-3:2012 стандард. Обрачун по м¹. крило Б приземље =4,42*4 1. спрат =4,87*3 укупно Пос 5.6.	m²	17,68 14,61 32,29	4.560,00	147.242,40
5.8.	Набавка материјала и припрема постојеће подне подлоге. Постојећу подлогу (после демонтаже подних плочица заједно са подлогом и хидроизолацијом) машински пребрусити,одстранити све неравнине, очистити од масноће и евентуална оштећења санирати, запунити санационим цементним малтером. Санацију оштећених делова бетонске плоче извести репаратурним малтером уз додатак кварцног песка како би се добила чврста и компактна подлога. Обрачун по м².				

Бр.	Опис радова	Jed. mere	Количина	Јединична цена (дин)	Цена (дин)
			А	Б	АхБ
	СС и ТК =15,0+24,25+5,37+14,5+14,21+3,96 крило А приземље =15,61+5,13+14,23+17,33+1,84+15,1+25, 12+14,1+15,08+16,09 1. спрат =10,58+10,59+9,34+10,58+10,59+9,34 крило Б приземље =70,15+2,26+(12,8+12,68)/2+23,27+12,74 1. спрат =18,27+14,02+13,17+10,18+15,8+9,77+1 8,95 крило Ц санитарни чвор =10,03+4,15+24,96 приземље =10,03+4,15 1. спрат укупно Пос 5.8.	m²	39,25 20,74 30,51 100,16 39,14 14,18 24,96 268,94	1.000,00	268.940,00
5.9.	Набавка материјала,транспорт и израда цементне кошуљице нормално везујућим, а брзосушећим цементом Topcem или слично. Цементну кошуљицу извести са холкелима, благо залученим према зиду. Кошуљица је армирана мрежом Q 84, која је обавезно постављена у средини слоја (посебно обрачунато). Дебљина цементне кошуљице према графичкој документацији. Радити у свему према спецификацији произвођача. Обрачун по м².				
5.9.1.	рабицирана цементна кошуљица дебљине д=3,0 цм, под са ознаком ПТ2 крило Б - приземље	m²	35,17	576,00	20.257,92

Бр.	Опис радова	Jed. mere	Количина	Јединична цена (дин)	Цена (дин)
			А	Б	АхБ
5.9.2.	рабицирана цементна кошуљица дебљине д=3,5 цм, под са ознаком ПТ5 крило Б, приземље =17,47+20,07+40,07+39,74+20,07+9,46+13,78+23,87+23,14	m²	207,67	648,00	134.570,16
5.9.3.	рабицирана цементна кошуљица дебљине д=4 цм, под са ознаком ПТ3* СС и ТК =25,71+53,0	m²	78,71	720,00	56.671,20
5.9.4.	рабицирана цементна кошуљица у паду д=4,0-5,0 цм, под са ознаком ПТ4* крило А приземље =6,88+5,2+2,68+18,18+18,43+5,2+28,02+30,20		114,79		
	крило Б, приземље =33,62+64,84		98,46		
	укупно Пос 5.9.4.	m²	213,25	792,00	168.894,00
5.9.5.	рабицирана цементна кошуљица д=5,8 цм, под са ознаком ПТ4 крило А приземље 6,83+8,77+32,34+4,8+2,0+22,63+15,61+25,12		118,10		
	крило Б приземље =33,62+3,02+7,,62+7,05+7,62+5,97+6,82+6,82+64,84		143,38		
	крило Ц приземље =17,86+37,79+11,31+10,10+2,62+7,45		87,13		
	укупно Пос 5.9.5.	m²	348,61	864,00	301.199,04
5.10.	Набавка материјала,транспорт и израда цементне кошуљице нормално везујућим, а брзосушећим цементом Торсем или слично.				

Бр.	Опис радова	Jed. mere	Количина	Јединична цена (дин)	Цена (дин)
			А	Б	АхБ
	Кошуљица је армирана мрежом Q 84, која је обавезно постављена у средини слоја (посебно обрачунато). Минимална захтевана притисна чврстоћа подлоге је 25 N/mm2, минимална затезна чврстоћа је 1.5 N/mm2, максомални садржај влаге је макс. 4 % по Трамех-у и температура мора бити 3 степена целзијуса изнад/испод тачке росе. Обрачун по м².				
5.10.1.	д=4,0 цм, у РК анекса =4,88*10,82	m²	52,80	720,00	38.017,15
5.10.2.	д=3,0-9,0 цм, у РК анекса =123,40-52,80	m²	70,60	936,00	66.081,60
5.11.	Набавка материјала и израда подлоге за подове цементним естрихом. Естрих је армиран фибер влакнима, дозирање у свему према спецификацији произвођача. Естрих се изводи по DIN18560 (као пливајући под). Извођење вршити машинским путем са потпуним изравнавањем слоја. Дилатационе спојнице се постављају на поља мах 25 м², као и на споју зидова и пода и испуњавају се стиропором. Обрачун по м².				
	галерија, крило Б д=6 цм	m²	274,30	936,00	256.744,80
5.12.	Набавка материјала и израда цементне кошуљице размере 1:3, као подлоге за подове. Кошуљица је армирана мрежом Q 84, која је обавезно постављена у средини слоја. Кошуљицу глатко испердашити и припремити за израду подова. Код подова са хидроизолацијом, кошуљицу лити у паду.				

Бр.	Опис радова	Jed. mere	Количина	Јединична цена (дин)	Цена (дин)
			А	Б	АхБ
	Обрачун по м². рабицирана цементна кошуљица у паду д=3,5-4,6 цм, под са ознаком МК5, МК5 А крило А 1. спрат =11,82+10,0+7,11+8,67+7,06+3,66+11,05+30,32 2. спрат =10,01+7,11+11,45+13,0+2,14+3,68 крило Б 1. спрат =4,94+1,89+5,63+7,38+7,32+9,44+14,16+3,93 крило Ц санитарни блок =5,37+14,5+14,21+3,96 крило Д 1. спрат =3,43+16,85+3,06+2,97+3,35 укупно Пос 5.12.	m²	89,69 47,39 54,69 38,04 29,66 259,47	729,00	189.153,63
5.13.	Набавка материјала и израда равнајућег слоја дебљине према пројекту. Равнајући слој се изводи на подовима где су скинути сви слојеви пода до аб плоче, као подлога за израду нових подова. Изравнавајући слој нанети преко припремљене бетонске подлоге, уз претходно наношење одговарајућег прајмера на подлогу. Изравнавање се врши помоћу полимер модификоване саморавнајуће цементне масе типа као Sikafloor 100 Level или одговарајуће. За дебљине слоја за изравнање од 10-30 mm, додаје се агрегат песак гранулације од 0-4 mm у размери 30-50%.				

Бр.	Опис радова	Jed. mere	Количина	Јединична цена (дин)	Цена (дин)
			А	Б	АхБ
	На постојећу бетонску очишћену и припремљену подлогу са које су претходно обијени сви слојеви постојећег пода, нанети С/Н везу па онда извести равнајући слој. Површину загладити ваљком, после сушења се може полагати завршна подна облога. Обрачун по м² описане позиције.				
5.13.1.	д=1,0-1,3 цм, под са ознаком МК5*				
	крило А				
	1. спрат				
	=11,82+30,32		42,14		
	2. спрат		15,58		
	укупно Пос 5.13.1.	m²	57,72	540,00	31.168,80
5.13.2.	д=2,0 цм, под са ознаком МК7А, МК2Е				
	крило А				
	1. спрат		12,51		
	2. спрат				
	=12,51+19,09+49,25		80,85		
	укупно Пос 5.13.2.	m²	93,36	630,00	58.816,80
5.13.3.	д=2,2 цм, под са ознаком МК1, МК1*,МК1А, МК2Е				
	крило А				
	1 спрат				
	=15,45+16,69+46,82+15,45+16,69+44,79 +24,05		179,94		
	2. спрат				
	=42,11+19,53+19,53+18,88+19,09+49,25		168,39		
	укупно Пос 5.13.3.	m²	348,33	684,00	238.257,72
5.13.4.	д=2,5 цм, под са ознаком МК8, МК8А, МК8'				
	крило А		12,62		
	1. спрат		12,62		
	крило Б, 1. спрат		7,26		

Бр.	Опис радова	Jed. mere	Количина	Јединична цена (дин)	Цена (дин)
			А	Б	АхБ
	крило Д 1. спрат =11,09+24,68+18,84+21,12+7,6+7,76		91,09		
	укупно Пос 5.13.4.	m²	123,59	630,00	77.861,70
5.14.	Набавка материјала и израда заштитног слоја од грађевинског лепка дебљине д=0,5 цм, преко слоја за пад у равном крову анекса, од полистирол бетона. Обрачун по м².				
	СС и ТК	m²	52,80	150,00	7.920,24
5.15.	Набавка материјала и санација бетонских површина и видљиве арматуре бетонске међуспратне таванице везног делу између анекса и крила А. Санацију радити репаратурним малтером типа Megacret 10 или одговарајућим у слоју дебљини од 2-3 cm. Детаљно очистити, испескарити и заштитити сву видљиво огољену арматуру. Затим арматуру премазати заштитним антикорозивним средством типа Feroseal или слично истих или бољих карактеристика, који је истовремено и прајмер за репаратурни малтер (СН веза у два премаза), укупне дебљине д=2 mm. Преко припремљених површина и репариране арматуре нанети слој репаратурног малтера типа Megacret 10 или слично истих или бољих карактеристика, у дебљини слоја д=2-3 cm., малтер нанети ручно или машински.				
	СС и ТК	m²	15,00	2.400,00	36.000,00

Бр.	Опис радова	Jed. mere	Количина	Јединична цена (дин)	Цена (дин)
			А	Б	АхБ
5.16.	Набавка материјала и репарација бетонских газишта степеника и подеста, ради довођења у пројектовану геометрију. Репарацију радити репаратурним малтером намењеним за санацију и изравнање бетонских површина. Припрему површина и наношење материјала радити у свему према спецификацији произвођача. Површину репрофилисати брзовезујућим изотопним малтером са компензираним скупљањем за наносе од 1 mm до 40 mm, са коефицијентом пријањања већим од 2N/mm², чврстоће на притисак веће од 45N/mm², Planitop 400 или истих / бољих карактеристика, у потребној дебљини. Обрачун по m². СС и ТК =15*0,32*3,0+13*0,32*3,0+5,7	m²	32,58	2.160,00	70.372,80
5.17.	Набавка материјала и малтерисање унутрашњих зидова са којих је делимично обијен малтер. Малтерисање се изводи продужним малтером размере 1:3:9, у два слоја. Први слој дебљине д=1,5 цм радити од грубог, несејаног малтера, а други слој од просејаног малтера дебљине д=0,5 цм. Пре малтерисања површине очистити од прашине, опрати и прскати цементним млеком са додатком просејаног шљунка. Обрачун по м² омалтерисане површине, са свим потребним предрадњама и материјалом и радном скелом. СС и ТК =0,15*4,0*(38,51+16,98+28,74+18,32)		61,53		

Бр.	Опис радова	Jed. mere	Количина	Јединична цена (дин)	Цена (дин)
			A	Б	АхБ
	крило А приземље =0,35*(4,36*(20,36+107,97+30,07+30,88+12,34+38,51+16,23+28,74+18,32)-(21,36*3,42+19,36*3,42+3,22*3,42+2,2*3,42*2-3,0*5))-61,53		348,88		
	1. спрат =0,35*3,0*(23,24+107,12+15,62+31,06+15,88+16,42+13,77+14,34+14,43+14,42+14,42+14,28+18,2+19,91+30,81+29,06+46,8+24,46+40,49+92,43+16,3+76,38+14,35+23,08+16,14+15,88+15,88)-(0,9*2,82*7+1,35*1,92*2*7+3,22*1,92*7+21,02*1,92*3-3,0*31)		688,52		
	2. спрат =0,35*3,0*(26,11+114,84+55,41+7,92+31,99+14,35+33,2+16,12+18,8*3+18,28+18,54*2+30,8+24,28+24,46+20,14+24,05+24,05+23,29+53,04+60,22+35,92+18,51+17,41+35,91+13,38+30,89+13,38+31,24)-36,84		900,46		
	ЦДУ од А2.12 до А2.15 А2.13 и А2.15 =3,0*(4,2+0,82*2)-1,5*2,2+1,5*(3,35+2,97)+0,55*1+0,55*1,5		25,08		
	фаза 2, А2.14 =3*(4,2+0,82)-1,5*2,2		11,76		
	крило Б приземље =0,35*(3,5*(11,83+19,31+38,66+18,65+31,27+41,81+27,26+38,14+37,43+12,49+11,14+10,82+10,82+29,37+27,91+18,91+39,34)+2,0*(29,37+20,14)-(12,21*1,92+39,41*1,92+21,07*1,92+18,06*1,92-3,0*4))		498,69		
	1. спрат =0,35*(3,0*(10,0+12,0)+8,61*(19,11+30,53))		172,69		

Бр.	Опис радова	Jed. mere	Количина	Јединична цена (дин)	Цена (дин)
			А	Б	АхБ
	крило Ц приземље =0,35*(3,5*(29,2+12,78+14,18+26,44+17,02+17,5+16,74+11,69+14,12+11,69+14,92+27,04+15,0+17,76+10,9+102,72+11,96)-(3,62*1,65+1,86*1,65+1,74*1,65+3,76*1,65+1,6*2,15+2,77*3,8+2,6*3,8-3,0*7)) 1. спрат =0,35*3,0*(15,16+11,0+26,44+65,54+20,18+52,79) крило Д приземље =0,35*(4,0*(164,31+26,28+26,02+30,28+19,72+10,82+14,72+34,02+13,54+12,5+17,24+17,76+18,42+39,42+92,35+33,10+33,1)-(1,75*1,5*28+1,77*2,22*4+4,1*2,22+5,0*3,6+1,8*2,15+2,25*2,15+1,8*2,15-3,0*37)) 1. спрат =0,35*(3,0*(29,2+12,78+14,18+26,44+17,02+17,5+16,74+11,69*2+27,04+15,0+17,76+10,9+102,72+11,96)-(1,88*1,65+1,74*1,65+3,76*1,65+2,77*3,8+2,6*3,8-3,0*5)) малтерисање плафона анекс приземље крило Ц приземље =44,68+195,69 крило Д приземље потходник за улаз возила на пероне укупно Пос 5.17.	m²	447,95 200,67 838,78 353,60 116,52 240,37 735,37 276,82 5.917,68	840,00	4.970.847,84

Бр.	Опис радова	Jed. mere	Количина	Јединична цена (дин)	Цена (дин)
			А	Б	АхБ
5.18.	Набавка материјала и малтерисање плафона надстрешнице, преко рабиц плетива. Малтерисање се изводи продужним малтером размере 1:3:9, у два слоја. Први слој дебљине д=1,5 цм радити од грубог, несејаног малтера, а други слој од просејаног малтера дебљине д=0,5 цм. Пре малтерисања површине очистити од прашине, опрати и прскати цементним млеком са додатком просејаног шљунка. Обрачун по м² омалтерисане површине, са рабиц плетивом и свим потребним предрадњама, материјалом и радном скелом.				
	крило Ц	m²	120,40	960,00	115.584,00
5.19.	Набавка материјала и малтерисање зидова санитарних чворова са унутрашње стране, у два слоја цементним малтером размере 1:3, први слој нанети грубо, други слој фино заглађен. Бетонске елементе пре малтерисања прскати ретким цементним малтером. Малтер дебљине д=2 цм. Обрачун по м², са помоћном скелом.				
	крило А приземље =4,10*(7,26+30,14+32,36+9,2)-(0,95*2,10*3+1,05*2,10-3,0*4) 1. спрат =3,0*(20,54+16,83+15,15+7,73+21,78)-(0,9*2,10*2-3,0*2) 2.спрат =3,0*(20,38+16,84+24,35+26,79+5,87)-(0,9*2,1*2-3,0*2) крило Б приземље =4,1*(15,35+10,64+15,43)-(0,9*2,10*3-3,0*3)		327,55 248,31 284,91 173,15		

Бр.	Опис радова	Jed. mere	Количина	Јединична цена (дин)	Цена (дин)
			А	Б	АхБ
	1. спрат =2,8*(15,18+10,29+5,72+10,69+23,66+11,37+11,4+13,4+3,93) крило Ц приземље =3,0*(19,54+6,52+15,83)-(0,95*12,10*3-3,0*3) 1. спрат (санитарни блок у крилу Ц) =2,8*(9,54+25,06+28,27-4,53-2,83+8,0-1,8)-1,0*2,5*6-2,3-2,3 крило Д 1. спрат =3,0*(7,52+7,0+6,9+9,42)-(0,95*2,10*3-3,0*3) укупно Пос 5.19.	m²	295,79 100,19 153,19 95,54 1.678,62	1.320,00	2.215.775,76
5.20.	Набавка материјала наношење термомалтера на укопане зидове са унутрашње стране у објекта анекса, као системско решење постојеће влаге. На претходно припремљене зидове, са којих је обијен малтер (посебно обрачунато) целу површину зидова измалтерисати са Rinzaffo малтером да буду равни и да могу да се премажу хидроизолационим премазом. После потпуног сушења зидова нанети хидроизолациони премаз WatStop, који издржава негативан притисак воде до 9,5 atm. Овим поступком постиже се да просторија буде потпуно сува. Преко осушененог WatStop-а нанети термомалтер Diathonite Deumix+ на бази плуте и креча, паропропусности μ=4, коефицијент пролаза топлоте ƛ=0.080W/mK, класе ватроотпорности A1.				

Бр.	Опис радова	Jed. mere	Количина	Јединична цена (дин)	Цена (дин)
			А	Б	АхБ
5.21.	Термомалтер се наноси у два слоја укупне дебљине 4 cm. Претходно нанети прајмер Aquabond потом термомалтер. Након сушења термомалтера наноси се фини малтер за изравнавање, гранулације од 0,9 mm типа Argatherm или одговарајуће у слоју од 2-4 mm. Радити у свему према спецификацији произвођача и према Техничком опису. Обрачун по м² комплетно описане позиције. СС и ТК =3,95*(4,85+5,0+10,60+5,0+1,75+3,55)+(4,0+1,65)/2*4,8*2+4,0*3,0-(1,7*2,1*2-3,0*2) Набавка материјала и наношење прајмера, термомалтера и финог малтера за изравнавање на унутрашњу страну фасадних зидова. Дебљина термомалтера која се наноси на зидовиме је д=4 цм, а на шпалетнама у дебљини д=3 цм. На обијену и отпрашену циглу нанети прајмер типа "Aquabond" или други са сличним карактеристикама,а компатибилан типу термомалтера који је предвиђен за малтерисање фасадних зидова са унутрашње стране. Након сушења прајмера на унутрашњу површину фасадних зидова нанети термомалтер "Diathonite thermactive" ("Плутафас") или одговарајући истих или бољих карактеристика,у два слоја, укупне дебљине 4 cm. Термомалтер мора да задовољава следеће услове: коефицијент пролаза топлоте λ=0,037 W/mK.	m²	159,44	6.240,00	994.921,20

Бр.	Опис радова	Jed. mere	Количина	Јединична цена (дин)	Цена (дин)
			А	Б	АхБ
	Уградња на зидове врши се машином за машинско малтерисање термомалтера. Након сушења термомалтера на његову површину са унутрашње стране фасадних зидова нанети фини малтер за изравнање, гранулације 0,9 мм, "Argatherm" или други са сличним карактеристикама,а компатибилан типу термомалтера који је предвиђен за малтерисање фасадних зидова, у дебљини од 0,3-0,5 cm. Обрачун по м² површине зида са уградњом свих слојева, дебљине термомалтера д=4 цм на зидовима и д=3 цм на шпалетнама .				
5.21.1.	д=4 цм, фасадни зид са унутрашње стране ЦДУ од А2.12 до А2.15 =0,9*(0,8*1,62+8,02+0,8+7,08)+3*(0,38+4,84) фаза 2, А2.14 =0,9*3,73 крило Д, зид са ознаком ФЗ3д, зид на дилатацији =(4,19+3,95)*10,38 потходник ДО.15 =174,51*2+237,64*2 крило Д, просторија ДО.1 =86,24+128,76 укупно Пос 5.21.1.	m²	31,14 3,36 84,49 824,30 215,00 1.158,29	1.500,00	1.737.429,90
5.21.2.	д=3 цм, шпалетне ЦДУ од А2.12 до А2.15 =0,08*(0,5+1,78+8,18+0,8+10,98+1,92*2)	m²	2,09	1.200,00	2.503,68
5.22.	Набавка материјала и зидање димњачких канала димензија 25/39 цм, монтажним елементима који се зидају у продужном цементном малтеру, а у свему према спецификацији произвођача, са уградњом свих припадајућих фазонских елемената.				

Бр.	Опис радова	Jed. mere	Количина	Јединична цена (дин)	Цена (дин)
			А	Б	АхБ
	Уз канал испоручити и уградити све припадајуће фазонске елементе: прикључак за котао, димњачка врата, завршну капу итд. Обрачун по м¹. крило Б 1.спрат =7,05*9	m¹	63,45	6.600,00	418.770,00
5.	ЗИДАРСКИ РАДОВИ - укупно				17.093.698,98

Бр.	Опис радова	Jed. mere	Количина	Јединична цена (дин)	Цена (дин)
			А	Б	АхБ
6.	СУВОМОНТАЖНИ РАДОВИ				
6.1.	Набавка материјала и уградња преградних зидова типа Knauf, Rigips или одговарајуће, са обостраном облогом од гипсаних плоча, на одговарајућој челичној потконструкцији, са термичком и звучном изолационом испуном. Зидови су са степеном звучне заштите од 52dB, и ватроотпорношћу од минимум 30 минута. На споју монтажног зида и пода поставити меку звучну изолациону траку Потконструкција зидова се фиксира за постојећу међуспратну конструкцију. На местима извођења отвора, као и на местима предвиђеним за уградњу унутрашње јединице клима уређаја уградити сва потребна ојачања, а према спецификацији произвођача . На свим истуреним угловима уградити типске заштитне угаонике. Спојнице између плоча се обрађују смесом за испуњавање спојница. Обрачун по м² изведених зидова без одбијања отвора, са потребном радном скелом.				
6.1.1.	зид са ознаком УЗ 3, д=15 цм -двослојна гипсана плоча д=2x12,5 мм -потконструкција 100 мм -двослојна гипсана плоча д=2x12,5 мм крило Б 1. спрат =6,20*(2,82+5,12+1,15+2,72+1,15*2+2,72+7,2+7,62+3,75+5,66+5,18+4,57+4,05)	m²	340,13	3.600,00	1.224.475,20

Бр.	Опис радова	Jed. mere	Количина	Јединична цена (дин)	Цена (дин)
			А	Б	АхБ
6.1.2.	зид са ознаком УЗ п, д=16 цм -двослојна гипсана плоча д=2x15 мм -потконструкција 100 мм -двослојна гипсана плоча д=2x15 мм крило Б 1. спрат =6,20*(2,32*2+3,87*2)	m²	76,76	3.960,00	303.953,76
6.2.	Набавка материјала и уградња преградних зидова типа Knauf, Rigips или одговарајуће, са обостраном облогом од влагоотпорних гипс картонских плоча Dijamant д=15mm, на одговарајућој челичној потконструкцији, са термичком и звучном изолационом испуном. Преградни зидови са степеном звучне заштите од 50dB, и ватроотпорношћу од мин. 30 минута. Укупна дебљина зида је 12.5 цм Радити у свему према спецификацији произвођача. Обрачун по м² изведених зидова без одбијања отвора, са потребном радном скелом. санитарни блок у крилу Ц =2,9*0,28	m²	0,81	3.500,00	2.842,00
6.3.	Набавка материјала и уградња парапетног инсталационог зида у санитарном чвору, висине 110 цм. Парапетни инсталациони зид се састоји од одговарајуће влагоотпорне, нерђајуће, металне потконструкције од CW профила и облогом од влагоотпорних гипс картонских плоча дебљине д=12,5 мм. Уградити сва потребна ојачања према спецификацији изабраног произвођача монтажних зидова. На свим истуреним угловима уградити типске заштитне угаонике. Спојнице између плоча се обрађују смесом за испуњавање спојница.				

Бр.	Опис радова	Jed. mere	Количина	Јединична цена (дин)	Цена (дин)
			А	Б	АхБ
	Обрачун по м² изведене облоге у свему према опису, са потребном радном скелом.. крило А приземље =1,10*(0,9*2+0,96*2+1,0+0,85*3)+0,17*(0,9*2+0,96*2+1,0+0,85*3) 1. спрат =1,10*1,10*3+0,17*1,10*3 крило Б 1. спрат =1,10*(0,98+0,98+0,95+0,95)+0,17*(0,98*2+0,95*2) крило Ц приземље =1,10*(0,96*2+0,92*2)+0,17*(0,92*2+0,96*2) 1. спрат =1,1*(1,85+2,86)+0,48+0,28+0,19 укупно Пос 6.3.	m²	9,23 4,19 4,90 4,78 6,13 29,23	2.200,00	64.311,06
6.4.	Набавка материјала и израда инсталационих канала гипс картонским плочама. Облога је од влагоотпорних гипс картонских плоча дебљине д=1,25 цм, преко одговарајуће металне потконструкције, а у свему према спецификацији произвођача. Спољни углови се обрађују алуминијумским угаоним заштитним лајснама, а спојеви плоча се испуњавају, бандажирају траком и глетују масом за испуњавање спојева, што је саставни део позиције. Обрачун по м², са потребном радном скелом. .				

Бр.	Опис радова	Jed. mere	Количина	Јединична цена (дин)	Цена (дин)
			А	Б	АхБ
	крило А приземље =4,37*(0,15*2+0,15+0,26+0,15*3+0,42+0,15+0,35+0,25+0,25*2+0,15*2*2+0,15*2)+(4,37-1,10)*0,15*3*8		28,07		
	1. спрат =2,91*(0,5*3*2+0,27*2+0,15*2*2+0,22+0,33+0,2+0,15+0,45+0,15)+(2,91+1,10)*0,15*3*3		21,83		
	2. спрат =3,25*(0,25+0,15*2+0,15*2*4+0,15*3+0,15*2+0,45+0,15*2*5+0,2*0,15*2+0,25+0,15*2+0,3*2+0,15*2*2)		20,35		
	крило Б приземље =4,5*(0,27+0,15+0,15*2+0,15*3+0,45+0,15)+(4,5-1,10)*0,15*3*4		14,09		
	1. спрат =2,80*(0,5+0,15+0,15*2*2+0,15*3+0,36+0,15+0,9)+(2,84-1,10)*0,15*3*4		11,84		
	2.спрат =2,92*0,15*3*5		6,57		
	крило Ц приземље =4,12*(0,15*2+0,15*3)+(4,12-1,10)*0,15*3*4		8,53		
	1. спрат =4,10*(0,15+0,23)+(4,1-1,1)*0,15*3*2		4,26		
	крило Д приземље =4,15*0,15*2		1,25		
	1. спрат =3,27*0,15*2*2		1,96		
	укупно Пос 6.4.	m²	118,73	2.200,00	261.203,80
6.5.	Набавка и уградња профила за ојачања отвора - врата у гипсаним зидовим. Ојачања су UA профили (4 комада по отвору) за висину просторије од а.б. плоче до а.б. h=460 цм. Обрачун по комплету уграђеног ојачања отвара.				

Бр.	Опис радова	Jed. mere	Количина	Јединична цена (дин)	Цена (дин)
			А	Б	АхБ
	крило Б, 1. спрат	ком	12	4.166,67	50.000,00
6.6.	Набавка и уградња спуштеног плафона од гипсаних монолитних плоча дебљине д=12,5 мм Гипсане плоче се постављају преко одговарајуће металне потконструкције са висином спуштања према графичкој документацији. Радити у свему према спецификацији произвођача. Обрачун по м² обухвата испоруку и монтажу плоча и потконструкције, испуњавање спојница смесом за спојнице.				
6.6.1.	влагоотпорне гипсане плоче крило Д 1. спрат		9,54		
6.6.2.	стандардне гипсане плоче крило Б приземље		79,28		
	укупно Пос 6.8	м²	88,82	2.160,00	191.851,20
6.7.	Набавка и уградња спуштеног плафона од ватроотпорних гипсаних монолитних плоча дебљине д=15 mm, на одговарајућој металној потконструкцији са штелујућим вешаљкама. Плафони треба да су ватроотпорни F 60, F 90 и F 120, у свему према Елаборату заштите од пожара. Дебљина плоча у складу са захтеваном ватроотпорности. Радити у свему према спецификацији произвођача. Обрачун по м² обухвата испоруку и монтажу плоча и потконструкције, испуњавање спојница смесом за спојнице, са потребном радном скелом.				

Бр.	Опис радова	Jed. mere	Количина	Јединична цена (дин)	Цена (дин)
			А	Б	АхБ
6.7.1.	плафон отпоран на пожар 60 минута д=2x15 мм СС и ТК =25,71+24,25+53,0+15,0+62,23+ 23,52+58,98 крило А, приземље 1.спрат 2.спрат		262,69 54,53 158,51 297,16		
	укупно Пос 6.7.1.	m²	772,89	3.840,00	2.967.897,60
6.7.2.	плафон отпоран на пожар 90 минута д=3x15 мм крило А приземље 1.спрат 2.спрат крило Б приземље 1.спрат крило Ц приземље крило Д приземље 1.спрат		 28,02 72,29 25,12 138,90 7,26 54,71 81,15 7,76		
	укупно Пос 6.7.2.	м²	415,21	4.560,00	1.893.357,60
6.7.3.	плафон отпоран на пожар 120 минута д=2x25 мм крило А 2. спрат	м²	71,95	5.400,00	388.530,00
6.10.	Набавка материјала и уградња каскада спуштених плафона од ватроотпорних гипс картонских плоча дебљине д=12,5 мм, отпоран на пожар 60 минута. Каскаде су од гипс картонских плоча, фиксирају се преко металне потконструкције.				

Бр.	Опис радова	Jed. mere	Количина	Јединична цена (дин)	Цена (дин)
			А	Б	АхБ
	Обрачун по м¹ обухвата испоруку и монтажу плоча и потконструкције, испуњавање спојница смесом за спојнице. каскаде x=32 цм крило А 1. спрат 2. спрат укупно Пос 6.10.	м¹	38,29 52,63 90,92	1.024,00	93.102,08
6.11.	Набавка и монтажа спуштеног плафона од пластифицираних челичних поцинкованих плоча типа KCS Metal System R-H200 perforated Rg 2516, систем А (скривена Hook On потконструкција) или одговарајуће. Мрежни растер плоча је 1800x400 мм. Металне плоче су перфориране у боји бакра (слично RAL 8004). На полеђини плоча црни акустични воал. Потконструкција од носивих U и монтажних Z профила у два ортоганална правца, у свему према упутству произвођача. Плафон задовољава европске TAIM нормативе за израду металних производа. Плафонске плоче су периве свим стандардним благим средствима за прање. Апсорпција звука плафонских плоча αw=0,75(L) према EN ISO 11654. Влагоотпоорност плафонских плоча је до 95% RH. Плоче су у класи негоривих грађевинских материјала A2-s2,d0 према SRPS EN 13501-1. Качење о таваницу вешаљкама допуштеним од стране надзорног органа, висина спуштања плафонапрема графичкој документацији.				

Бр.	Опис радова	Jed. mere	Количина	Јединична цена (дин)	Цена (дин)
			А	Б	АхБ
	У јединичну цену је укључен ивични дупли L угаони профили за ослањање ивичних плоча, као и припадајуће притисне опруге. Радити у свему према спецификацији произвођача. Обрачун по м² изведених спуштених плафона у свему према опису. крило Б 1. спрат	м²	1.063,10	14.400,00	15.308.640,00
6.12.	Набавка и уградња модуларног спуштеног плафона типа Ecophone Super G™ A или одговарајуће. Касетни спуштени плафон са врхунском апсорбцијом и отпорншћу на ударце. Састоји се од плоча димензија 600/600 мм и 1200/600/20 мм и металне видне потконструкције, монтажно демонтажни систем. Боја бела. Плоче су А класе апсорпције, негориве, A2- s1, d0, доприносе побољшању квалитета ваздуха у просторији. Радити у свему према спецификацији произвођача. Позицијом је обухваћена набавка материјала, транспорт и уградња спуштеног плафона на предвиђеним позицијама укључујући и сав пратећи материјал и потребну скелу. Обрачун по м² изведених спуштених плафона у свему према опису. крило А приземље	м²	380,32	6.600,00	2.510.112,00

Бр.	Опис радова	Jed. mere	Количина	Јединична цена (дин)	Цена (дин)
			А	Б	АхБ
6.13.	Набавка и уградња модуларног спуштеног плафона А класе звучне апсорпције са потпуно новим дизајном и препознатљивим плутајућим изгледом „Ecophon Master Eg" или одговарајуће, димензија 600x600x40mm, 600x1200x40 mm са упуштеном решетком Ecophon ConnectT24 у црној мат боји, Connect Black 01 mat, која је „утопљена“ у црно обојене ивице. Видљива површина има премаз Akutek ™ FT, а задњи део плоче прекривен је стакленим воалом. Ивице су обојене у комбинацији црне и одабране Akutex Ft boje - по избору пројектанта. За најбоље перформансе и квалитет система користити Ecophon Connect ™ потконструкцију и прибор. Ecophon Master Eg има A Klasu Apsorpcije, а по Европском EN 13501-1 стандарду за класу горивости производ је негорив, A2-s1,d0. Плоче издржавају стални амбијентални РЏ до 95% на 30 ° C без закривљења, упаривања или раслојавања (ISO 4611). Обавезна документација: Декларација о перформансама – DoPи Декларација о заштити животне средине - EPD (о животном циклусу и утицају производа на животну средину). Радити у свему према спецификацији произвођача. Позицијом је обухваћена набавка материјала, транспорт и уградња спуштеног плафона на предвиђеним позицијама укључујући и сав пратећи материјал и потребну скелу. Обрачун по м² изведених спуштених плафона у свему према опису.				

Бр.	Опис радова	Jed. mere	Количина	Јединична цена (дин)	Цена (дин)
			А	Б	АхБ
	крило А 1. спрат		168,08		
	крило Б приземље 1. спрат		237,35 480,70		
	укупно Пос 6.13.	м²	886,13	9.000,00	7.975.170,00
6.14.	Набавка и уградња модуларног апсорберског спуштеног плафона „Ecophon Solo Matrix“ у димензијама: 600x1200мм или одговарајуће. Ecophon Solo Matrix монтира се „Click-in“ системом. Потконструкција је од поцинкованог челика типа T24 и од алуминијума. Конструкција спуштеног плафона са примарном и секундарном конструкцијом се помоћу челичних носача причвршћује за армирано бетонску међуспратну конструкцију. Систем се састоји од панела Ecophon Solo Matrix и Ecophon Connect мрежног система са приближном тежином од 5-6 кг /м². Ecophon Solo Matrix има А Класу Апсорпције, а по Европском EN 13501-1 стандарду sa кладу горивости производ је A2-s1,d0. Плоче издржавају стални амбијентални РХ до 95% на 30 ° С без закривљења, упаривања или раслојавања (ISO 4611). Обавезна документација: Декларација о перформансама – DoPи Декларација о заштити животне средине - EPD (о животном циклусу и утицају производа на животну средину). Радити у свему према спецификацији произвођача.				

Бр.	Опис радова	Jed. mere	Количина	Јединична цена (дин)	Цена (дин)
			А	Б	АхБ
	Позицијом је обухваћена набавка материјала, транспорт и уградња спуштеног плафона на предвиђеним позицијама укључујући и сав пратећи материјал и потребну скелу. Обрачун по м² изведених спуштених плафона у свему према опису. крило Б приземље	м²	216,52	9.000,00	1.948.680,00
6.15.	Набавка и уградња модуларног спуштеног плафона типа Ecophone Opta A или одговарајуће Плоче су домензија 600x600x15 мм, са видном потконструкцијом, типа T24 или T15. Конструкција спуштеног плафона са примарном и секундарном конструкцијом од поцинкованог челика се причвршћује за армирано бетонску међуспратну конструкцију. Спуштени плафон - плоче и потконструкција су у белој боји. Ecophon Opta A има A Класу Апсорпције (за o.d.s = 20 цм), а по Европском EN 13501-1 стандарду за класу горивости производ је негорив, A2-s1,d0. Плоче издржавају стални амбијентални РХ до 95% на 30 ° C без закривљења, упаривања или раслојавања (ISO 4611). Радити у свему према спецификацији произвођача. Позицијом је обухваћена набавка материјала, транспорт и уградња спуштеног плафона на предвиђеним позицијама укључујући и сав пратећи материјал и потребну скелу. Обрачун по м² изведених спуштених плафона у свему према опису.				

Бр.	Опис радова	Jed. mere	Количина	Јединична цена (дин)	Цена (дин)
			А	Б	АхБ
	крило А				
	приземље		209,34		
	1. спрат		38,87		
	2. спрат		47,95		
	крило Б				
	приземље		149,91		
	1. спрат		54,54		
	крило Ц				
	приземље		58,00		
	укупно Пос 6.15.	м²	558,61	3.000,00	1.675.830,00
6.16.	Набавка и уградња акустичног спуштеног плафона типа Knauf Ceiling Solution (KCS), нпр. KCS Perla dB, System C, board или одговарајуће. Плафон је израђен од једноструке металне потконструкције од главних и попречних профила Ventatec GK 24мм, окаченог о примарну таваницу помоћу висилица дужине до 2,00м. У конструкцију су положене демонтажне ламиниране минералне плоче за повишену звучну изолацију KCS Perla dB дим. 600x600x19мм са равним ивицама (board) и видљивим Т профилима. На зиду предвидети ободни L профил 19/24мм. Звучна изолација плафона је Dn,f,w = 41 dB према EN ISO 717-1. Коефицијент апсорпције звука: 0,60 према EN ISO 11654. Панели су отпорни на релативну влажност ваздуха до 95 %. Paneli su u klasi negorivih građevinskih materijala A2-s1,d0 prema EN 13501-1. ISO 5 klasa čistoće prema EN ISO 14644-1.				

Бр.	Опис радова	Jed. mere	Количина	Јединична цена (дин)	Цена (дин)
			А	Б	АхБ
	Радити у свему према спецификацији произвођача. Позицијом је обухваћена набавка материјала, транспорт и уградња спуштеног плафона на предвиђеним позицијама укључујући и сав пратећи материјал и потребну скелу. Обрачун по м² изведених спуштених плафона у свему према опису. крило А 1. спрат		67,32		
	крило Ц 1. спрат		195,36		
	крило Д 1. спрат		99,98		
	укупно Пос 6.16	м²	362,66	3.520,00	1.276.563,20
6.17.	Набавка и уградња спуштених плафона од минералних плоча у санитарном чвору, у белој боји, типа "AMF Thermatex Star 15" , систем Ц, или сличан истих особина. Систем је са скривеном подконструкцијом, са демонтажним плочама беле боје. Отпорност на релативну влажност ваздуха је 95%. Плафон има А Класу Апсорпције, а по Европском EN 13501-1 стандарду за класу горивости производ је A2-s1,d0. Систем је монтажно-демонтажни, плоче су А класе апсорпције, негориве, А2- s1, d0, отпорне на влажне просторе, а по Европском EN 13501-1 стандарду. Плафон је атестиран, ватроотпорност од 60 мин акредитоване лабараторије. Плоче димензија 600 x 600mm дебљине 15 mm.				

Бр.	Опис радова	Jed. mere	Количина А	Јединична цена (дин) Б	Цена (дин) АхБ
	Плоче су равних ивица и полажу се у челичну потконструкцију ширине 24 mm, ободни профил је U 20/40/20 mm . Радити у свему према спецификацији произвођача. Обрачун по м² изведених спуштених плафона у свему према опису. крило Ц 1. спрат	м²	36,63	4.500,00	164.835,00
6.18.	Набавка материјала и опшивање надстрешнице са доње стране и у објекту цементним плочама, д=8мм, типа KNAUF AQUAPANEL SKYLITE или одговарајућим. Цементне плоче су негориве, отпорне на екстремне временске услове и погодне за наношење завршних слојева фасаде. Плоче се причвршћују за челичну подконструкцију додатно заштићену од влаге за спољну монтажу. Aquapanel плоче се постављају на међусобном размаку фуга 3-5 mm. Ове фуге се испуњавају масом за испуну спојева – Aquapanel Fugenspachtel grau, бандажирају мрежастом бандажном траком – Aquapanel Fugenband, све из програма произвођача плоча - Knauf. Спољне углове заштитити одговарајућим “заштитним”профилом. Дилатационе разделнице, ширине 10 mm изводити на сваких 6,0m и треба да прате осовину стуба. Обрачун по m². крило А				
	1. спрат		30,44		
	2. спрат		28,15		

Бр.	Опис радова	Jed. mere	Количина	Јединична цена (дин)	Цена (дин)
			А	Б	АхБ
	крило Б приземље		128,60		
	крило Д приземље		512,42		
	укупно Пос 6.18.	м²	699,61	5.400,00	3.777.894,00
6.19.	Набавка и уградња стандардног, ревизионог плафонског отвора типа Knauf , димензија 60/60 мм, са прекривеним затварачким системом, елоксирано, са уграђеном облогом од ојачане гипс картонске плоче дебљине д=12,5 мм, типа Dijamant или слично.				
	Обрачун по комаду.	ком	20	4.800,00	96.000,00
6.	СУВОМОНТАЖНИ РАДОВИ - укупно				42.175.248,50

Бр.	Опис радова	Jed. mere	Количина	Јединична цена (дин)	Цена (дин)
			А	Б	АхБ
7.	ИЗОЛАТЕРСКИ РАДОВИ				
7.1.	Нанбвка материјала и израда бентонитне хидроизолације темељне плоче лифта и укопаних зидова лифта. Натријум бентонит је специјална, нетоксична, хемијски инертна врста глине вулканског порекла настала пре више милиона година. Јединствена карактеристика овог природног материјала је капацитет повећања волумена након контакта с водом. У таквом стању, натријум бентонит може повећати своју запремину 15-16 пута више од запремине у сувом стању и постаје потпуно непропусни гел. Хидроизолација на бази бентонита која се везује за бетонску конструкцију. Састоји се од два чврста полипропиленска геотекстила бентонита у гранулама Геотекстили су међусобно прошивени патентираним процесом који заробљава грануле бентонита и одлично их штите од механичких оштећења, без додатне заштите Обрачун по м² изведене хидроизолације, са бобичавом фолијом.				
7.1.1.	ХИ темељне плоче				
	крило А		6,74		
	крило Б		6,45		
	укупно Пос 7.1.1.	m²	13,19	2.400,00	31.658,40
7.1.2.	ХИ укопаних зидова				
	крило А				
	=1,85*(2,15*2+3,01*2)		19,09		
	крило Б				
	=1,85*(2,10*2+3,21*2)		19,65		
	укупно Пос 7.1.2.	m²	38,74	2.400,00	92.973,60

Бр.	Опис радова	Jed. mere	Количина	Јединична цена (дин)	Цена (дин)
			А	Б	АхБ
7.2.	Набавка материјала и израда хоризонталне хидроизолације плоче на тлу . На подлогу од неармираног бетона полаже се битуменска, двокомпонентна влакнима ојачана хидроизолација, еластична и отпорна на притисак, типа "Deuxan 2C-Koster" или одговарајуће, која премошћује пукотине до 5 mm . Преко тампон слоја, пре израде хидроизолације поставити слој бобичаве фолије, као заштиту ХИ (посебно обрачунато). Хидроизолацију плоче извући вертикално уз ободне фасадне зидове у висини од 20 cm. Пре наношења изолације подлога мора бити равна, глатка, очишћена и сува. Хидроизолацију извести у свему према спецификацији и упутству произвођача који је у обавези да за примењене материјале достави атесте и гаранцију трајности. Радити у свему према спецификацији произвођача. Обрачун по м² изведене хидроизолације, са бобичавом фолијом. СС и ТК =25,71+15,5+2,38+2,82+30,86 крило А =29,35+29,55+65,8 крило Ц крило Д укупно Пос 7.2.	m²	77,27 124,7 10,5 58,70 271,17	2.160,00	585.727,20
7.3.	Набавка материјала и заштита хидроизолације бобичавом фолијом типа Polifond 7,0 мм или одговарајуће. Фолија се полаже преко хидроизолације са испупчењима окренутим према хидроизолацији и преклапа се 10 до 15 цм.				

Бр.	Опис радова	Jed. mere	Количина	Јединична цена (дин)	Цена (дин)
			А	Б	АхБ
	Заштиту изолације извести у свему према спецификацији и упутству произвођача. Обрачун по м² изведене заштите хидроизолације. СС и ТК =25,71+15,5+2,38+2,82+30,86		77,27		
	крило А =55,82+18,18+18,43+28,02		120,45		
	крило Ц		10,5		
	крило Д		58,70		
	'укупно Пос 7.3.	m²	266,92	600,00	160.152,00
7.4.	Набавка материјала и израда хидроизолације пода на тлу. Преко цементне кошуљице у просторијама анекса и везног дела извести хидроизолациони премаз WatStop, преко претходно припремљене подлоге. Радити у свему према спецификацији произвођача. Обрачун по м² изведене хидроизолације. СС и ТК =117,95+62,23+23,52+58,98	m²	262,68	2.880,00	756.518,40
7.5.	Набавка материјала, израда хидроизолације купатила еластичним, без растварача, заптивачем за влажне и мокре просторије типа "BD-50" „Koster“ или одговарајуће. Хидроизолација се изводи преко суве цементне кошуљице на поду односно омалтерисаних зидова. На суве површине се прво наноси адекватни прајмер "BD-50 Primer" или "Polysil TG-500")"), па потом први слој премаза "BD-50".				

Бр.	Опис радова	Jed. mere	Количина	Јединична цена (дин)	Цена (дин)
			А	Б	АхБ
	У углове и спојеве пода и зида као и око продора и сливника са првим слојем утопити "Flex fabrik" мрежицу ширине 10цм. Након три сата преко првог нанети завршни премаз "BD-50". После 24 часа на исту се могу постављати керамичке плочице на лепку. Хидроизолацију подићи уз зидове у висину минимум 10 cm. Уградњу вршити према упутствима, спецификацијама и детаљима произвођача. Спојеве зидова и пода и дилатационе фуге извести помоћу фазонских елемената-трака. Радити у свему према спецификацији произвођача. Обрачун по м² изведене хидроизолације. крило А приземље =6,88+5,2+2,68+18,18+18,43+5,2+32,24+4,8+2,0+22,63+28,02+30,20+25,12+0,20*(10,88+9,2+7,26+31,14+32,36+9,2+25,3+8,8+6,0+20,17+22,15+22,9+20,36)		246,72		
	1. спрат =11,82+10,0+7,11+8,67+7,06+3,66+11,05+0,20*(13,77+20,54+16,83+16,10+15,15+7,73+21,78+23,08)		86,37		
	2. спрат =15,58+10,01+7,11+11,45+13,0+2,14+3,68+0,20*(16,12+20,38+16,84+24,35+26,79+5,87+7,68)		86,58		
	крило Б приземље =3,02+7,62+7,05+7,62+5,97+6,82+64,85+0,20*(7,44+15,35+10,64+15,43+10,82+10,82+42,84)		125,62		
	1. спрат =7,17+7,22+4,46+24,36+5,35+6,11+1,89+0,20*(15,5+16,16+21,84+13,1+13,9+5,72)		73,80		

Бр.	Опис радова	Jed. mere	Количина	Јединична цена (дин)	Цена (дин)
			А	Б	АхБ
	крило Ц приземље =37,79+10,10+2,62+7,45*0,20*(25,85+19,54+6,52+15,83 1. спрат - санитарни блок =1,1*(5,37+14,5+14,21+3,96)+0,20*(9,54+25,06+28,27+8,0)		56,02		
	крило Д приземље =8,87+0,2*19,72		12,81		
	1. спрат =3,43+16,85+3,06+2,97+3,35+0,20*(7,52+18,28+7,0+6,9+9,42)		39,48		
	укупно Пос 7.5.	m²	727,40	1.440,00	1.047.461,76
7.5.	Набавка материјала и санација постојеће аб плоче равног крова анекса и терасе у крилу Ц, са ког су демонтирани сви слојеви. Постојећу подлогу припремити механичким путем: сачмарењем, брушењем или слично (како би се уклонило цементно млеко и стигло до здравог бетона са видним агрегатом). Подлога мора бити сува, чиста,без уља и масти, без невезаног материјала и цементног млека. На подлогу пре постављање мембране нанети основни премаз од епоксидне смоле, типа као Sikafloor 151 или одговарајуће, у једном слоју, који се посипа кварцним песком 0,3-0,8 mm. Преко тако припремљене подлоге поставити парну брану на бази битумена која се лепи на подлогу. Преко подлоге наноси се течна хидроизолациона мембрана на бази полиурее , типа као Sikalastic -835, врућим прскањем двокомпонентном опремом за топло прскање. Наношење се мора вршити искључиво опремом за топло прскање од 70 °C прописане од произвођача.				

Бр.	Опис радова	Jed. mere	Количина	Јединична цена (дин)	Цена (дин)
			А	Б	АхБ
	Минимална температура подлоге +5°C и температура ваздуха мора бити минимум 3°C изнад тачке росе. Мембрана се изводи у једном слоју укупне дебљине 2,0 mm. На местима продора осигурати све продоре кроз хидроизолацију на следећи начин: -Сва потенцијална места продора анкера предходно обрадити прскањем хидроизолације око већ постављених анкера, па тек накадно фиксирати сву опрему или ограду. -За све продоре цеви предвидети обујмицу од нерђјућег челика, која ће стегнути испрскану хидроизолацију око цеви и које ће се накнадно још једном препрскати материјалом за хидрозолацију. Уколико је потребно вршити накнадне поправке, нанети прајмер Sikalastic 810. Радити у свему према Техничком опису и спецификацији произвођача. Обрачун по м² комплетно описане позиције. СС и ТК кров са ознаком РКа, РКа* =50,85+59,24 крило Ц, тераса раван кров са ознаком РТ укупно Пос 7.5.	m²	110,09 286,85 396,94	4.920,00	1.952.944,80
7.6.	Набавка материјала и постављање раздвајућег слоја -Geotextila 500g/m^2 (филц), као заштитини слој. На спојевима се преклапа 10cm. Геотекстил се поставља у равном крову, преко хидроизолације. Обрачун по м²..				

Бр.	Опис радова	Jed. mere	Количина	Јединична цена (дин)	Цена (дин)
			А	Б	АхБ
	раван кров са ознаком РКа - СС и ТК РКА, РКЛА - крило А РКА - крило В РКЦ - крило Ц		50,85 1.522,06 593,5 614,13		
	укупно Пос 7.6	m²	2.780,54	600,00	1.668.324,00
7.7.	Набавка материјала и израда хидроизолације крова ФПО кровна хидроизолациона мембрана, дебљине 2mm, типа као Sarnafil TS 77-20,на бази флексибилног полиофелина. Мембрана је армирана полиестерским плетивом и мора бити УВ стабилна. Полаже се и механички фиксира за подлогу нерђајућим вијцима са подложном плочицом, у складу са прорачуном произвођача хидроизоласионе мембране (et-Stream, према Еурокоду1). Боја мембране је бела Traffic White RAL 9016. Мембрана је на крову слободно положена, на преклопима заварена врелим ваздухом. По обиму и око продора ХИ мембрана се механички фиксира Sarna Bar системом за подлогу. Број и распоред фиксера као и правац постављања мембране извести по прорачуну произвођача мембране. Хидроизолација треба да задовољи следеће карактеристике: Водонепропусност у складу са EN 1928; Отпорност на пожаре настале спољa у складу са ENV 1187, Deo 1-4 BROOF(t1) < 20° EN13501-5, као домаћи ИМС атест у сладу са слојевима крова; Отпорност на град у складу са EN 13583 >30 m/s;				

Бр.	Опис радова	Jed. mere	Количина	Јединична цена (дин)	Цена (дин)
			А	Б	АхБ
	Отпорност споја на одвајање > 300 N/50 mm u skladu sa EN 12316-2;Отпорност споја на смицање > 500 N/50 mm у складу са EN 12317-2;Чврстоћа при затезању у складу са EN 12311-2: лонгитудинална (md) > 1000 N/50 mm трансверзална (cmd) > 900 N/50 mm; Чврстоћа на кидање у складу са EN 12310-2 лонгитудинална (md) > 300N Трансверзална (cmd) > 300 N; Савитљивост на ниским температурама -35 °C у складу са EN 495-5; Сливнике, који су посебно обрачунати у Разним радовима, паралелно уграђивати са уградњом хидроизолационе мембране. У зони сливника обострано уз кровни назидак уградити слој термоизолације (посебно обрачунато). Хидроизолациона мембрана се подиже уз атике и подвлачи испод окапнице само тамо где окапница није од камена. До камене окапнице на фасади завршити мембрану на менханички фиксираној FPO лајсни, непосредно уз камену окапницу (на 3-4 cm). Спој између мембране, лимене лајсне и камене окапнице извести са течном полиуретанском алифатичном хидроизолацијом у систему Sikalastic 641, са одговарајућим прајмером према подлози. Саставни део позиције су завршне ивичне лајсне од профилисаног алуминијумског лима, отпаривачи, као и типски холкели на споју хоризонталне и вертикалне хидроизолације, израда олука у крову,снегобрани као и сав потребан материјал према спецификацији произвођача.				

Бр.	Опис радова	Jed. mere	Количина	Јединична цена (дин)	Цена (дин)
			А	Б	АхБ
	Обрачун по м² изведеног хидроизолационог система, у свему према спецификацији произвођача. крило А АК1 - раван кров крило Б БК1 - тестерасти кров БК2 - раван кров крило Ц ЦК1 - раван кров крило Д ДК1 - раван кров ДК2 - раван кров укупно Пос	m²	 1.522,06 1.495,00 593,50 614,13 829,39 104,14 5.158,22	 3.750,00	 19.343.325,00
7.8.	Набака материјала и израда хидроизолације постојећих бетонских површина. Хидроизолација је полиазбитол у два слоја са утиснутом мрежицом између два слоја. Хидроизолација се насноси на претходно припремљену суву и очишћену површину, што је саставни део позиције. Обрачун по м² изведене хидроизолације. крило Б бетонска ригола (олук) =(1,34+2,46+0,80)*47,95 надстрешница БН1 крило Ц надстрешница ЦН1 укупно Пос 7.8.	m²	 220,57 121,76 61,00 403,33	 1.500,00	 604.995,00
7.7.	Набавка материјала и израда термоизолације плоче на тлу. Термоизолација је од екструдираног полистирена (XPS) дебљине према пројекту.				

Бр.	Опис радова	Jed. mere	Количина	Јединична цена (дин)	Цена (дин)
			А	Б	АхБ
	Уграђена термоизолација мора имати термичке и механичке особине, прописане елаборатом грађевинске физике, коефицијент топлотне проводљивости λ=0.035W/mK . Обрачун по м² уграђене термоизолације .				
7.7.1.	д= 8 cm (коефицијент топлотне проводљивости λ=0.035W/mK), под са ознаком ПТ3*, ПТ3а СС и ТК	m²	77,27	1.200,00	92.724,00
7.7.2.	д= 5 cm (коефицијент топлотне проводљивости λ=0.033 W/mK) под са ознаком ПТ4а, ПТ5				
	крило А		15,61		
	крило Б =17,47+20,07+40,47+39,74+20,07+9,46+13,78+23,87+23,14		208,07		
	укупно Пос 7.7.2.	m²	223,68	750,00	167.760,00
7.7.3.	д= 3 cm (коефицијент топлотне проводљивости λ=0.032 W/mK) под са ознаком ПТ4, ПТ4* ПТ4б				
	крило А =6,88+5,2+2,68+18,18+18,43+5,2+30,2+32,24+4,8+2,0+4,58+22,63+25,12		178,14		
	крило Б =3,02+7,62+7,05+7,62+5,97+6,82+6,82+64,84		109,76		
	крило Ц =17,86+37,79+11,31+10,10+2,62+7,45		87,13		
	укупно Пос 7.7.3.	m²	375,03	450,00	168.763,50

Бр.	Опис радова	Jed. mere	Количина	Јединична цена (дин)	Цена (дин)
			А	Б	АхБ
7.7.4.	д= 2 cm (коефицијент топлотне проводљивости λ=0.032 W/mK) под са ознаком МК5, МК5А крило А 1. спрат =10,0+7,11+8,67+7,06+3,6+11,05 2. спрат =10,01+7,11+11,45+13,0+2,14+3,68 крило Б 1. спрат =7,17+7,22+4,46+24,36+5,35+6,11+1,89 крило Ц 1. спрат =5,37+14,5+14,21+3,96 крило Д 1. спрат =3,43+16,58+3,06+2,97+3,35		47,49 47,39 56,56 38,04 29,39		
	укупно Пос 7.7.4.	m²	218,87	300,00	65.661,00
7.8.	Набавка материјала и израда термоизолације крова. Термоизолација се се изводи са унутрашње стране таванице и поставља се у зони потконструкције спуштеног плафона. Термоизолација је од плоча камене минералне вуне дебљине д=17 cm (12+5), типа као Knauf Natur Board Fit Plus, или одговарајуће, реакције на пожар А1. Са топлије стране (ка гипсаним плочама) поставити парну брану од полиолефина, типа Knaufinsulation Homeseal LDS 35. Радити у свему према спецификацији произвођача. Уграђена термоизолација мора имати термичке и механичке особине, прописане елаборатом грађевинске физике, коефицијент топлотне проводљивости λ= 0.037 W/mK. Обрачун по м² изведене термоизолације са парном браном.				

Бр.	Опис радова	Jed. mere	Количина	Јединична цена (дин)	Цена (дин)
			А	Б	АхБ
	СС и ТК РКа, РКа*	m²	117,95	3.060,00	360.927,00
7.9.	Набавка материјала и израда термоизолације крова. Термоизолација је од експандираног полистирена EPS-A, дебљине према пројекту, са парном браном SikaBit VB P30-10 ALU/GF или одговарајуће, ојачана алуминијумом на бази битумена са пароотпаривачима и ПВЦ фолијом. Радити у свему према Техничком опису и спецификацији произвођача. Обрачун по м² изведене термоизолације са парном браном и ПВЦ фолијом. EPS д=12+5 цм крило А, кров са ознаком КА крило Б, кров са ознаком КА крило Ц, кров са ознаком КЦ		1.522,06 593,50 614,13		
	укупно Пос 7.9.	m²	2.729,69	1.320,00	3.603.190,80
7.10.	Набавка материјала и израда термоизолације крова. Постојећу подлогу очистити и припремити за полагање тврдо пресованих плоча камене вуне, класе А1, притисне чврстоће 50 kP, дебљине према пројекту. Испод вуне поставити пароотпаривач. Обрачун по м² изведене термоизолације са парном браном у свему према опису позиције.				
7.10.1.	камена вуна д=8 цм кров са ознаком РКЛА - РК лифта	m²	8,25	1.440,00	11.880,00
7.10.2.	камена вуна д=10 цм крило Б, тестерасти кров са ознаком КБ раван кров са ознаком КД, крило Д		1.495,00 933,53		
	укупно Пос 7.10.2.	m²	2.428,53	1.800,00	4.371.354,00

Бр.	Опис радова	Jed. mere	Количина	Јединична цена (дин)	Цена (дин)
			А	Б	АхБ
7.11.	Набавка материјала и израда термоизолације плафона. Термоизолација је од плоча камене вуне дебљине према пројекту, које се постављају у зони потконструкције спуштеног плафона. Уграђена термоизолација мора имати термичке и механичке особине, прописане елаборатом грађевинске физике коефицијент топлотне проводљивости λ=0.038W/mK Радити у свему према спецификацији произвођача. Обрачун по м² уграђене термоизолације.				
7.11.1.	камена вуна д=12 цм у плафону са ознаком МК1А крило А 1. спрат =51,41+28,87+73,07+8,67+7,06+3,66+11,05		183,79		
	2. спрат =2,74+2,85+2,85+5,8+2,75+17,91		34,90		
	укупно Пос 7.11.1.	m²	218,69	1.800,00	393.642,00
7.11.2.	камена вуна д=8 цм				
	у плафону у санитарном блоку, крило Ц =5,37+14,5+14,21+3,96		38,04		
	крило Д				
	у плафону са ознаком МК8, МК8', МК8* =11,09+24,68+18,84+21,12+7,6		83,33		
	укупно Пос 7.11.2.	m²	121,37	1.200,00	145.644,00
7.12.	Набавка материјала и израда парне бране дебљина је 0,5 цм, преко термоизолације у спуштеном плафону. Обрачун по м²				
	у плафону СЧ у крилу Ц =5,37+14,5+14,21+3,96	m²	36,04	500,00	18.020,00

Бр.	Опис радова	Jed. mere	Количина	Јединична цена (дин)	Цена (дин)
			А	Б	АхБ
7.13.	Набавка материјала и израда термоизолације разделне греде у равном крову анекса. Термоизолација је од екструдираног полистирена дебљине д=5 цм. Обрачун по м² изведене термоизолације. СС и ТК =(0,37*2+0,20+0,50)*10,40	m²	14,98	720,00	10.782,72
7.14.	Набавка материјала и хидроизолација степеника везног дела. Преко степеника, који су претходно санирани репаратурним малтером (посебно обрачунато) нанети основни премаз пре прскања хидроизолације – полиурее типа као Sikalastic - 835 или одговарајуће. Пре облагања степеника и подеста каменим плочама на хидроизолацију нанети посип од кварцниг песка 0,3-0,8 mm. Радити у свему према спецификацији произвођача. Обрачун по м² изведене хидроизолације. СС и ТК =15*(0,32+0,156)*3,0+13*(0,32+0,1554)*3,0+5,7	m²	45,66	1.920,00	87.668,35
7.15.	Набавка материјала и израда термоизолације уз назидак обострано, у зони сливника, испод кровне мембране, у ширини од 60 cm. Термоизолације од камене вуне дебљине д= 20 cm. Радити у свему према детаљу и спецификацији произвођача мемебране. Обрачун по м² изведене термоизолације.				

Бр.	Опис радова	Jed. mere	Количина	Јединична цена (дин)	Цена (дин)
			А	Б	АхБ
	крило А =0,6*2*10		12,00		
	крило Б =0,6*2*10		12,00		
	крило Ц =0,6*2*3		3,60		
	укупно Пос 7.15.	m²	27,60	3.600,00	99.360,00
7.15.	Набавка материјала и израда термоизолације зидова. Термоизолација је камена вуна дебљине према пројекту. Термоизолација се поставља у зиданом сендвичу. Уграђена термоизолација мора имати термичке и механичке особине, прописане елаборатом грађевинске физике. Радити у свему према спецификацији произвођача. Обрачун по м² уграђене термоизолације.				
7.15.1.	камена вуна д=5 цм зид са ознаком ФГ2д, венац у крову, поставља се испод хидроизолационе мембране крило Д =0,4*154,71	m²	61,88	1.200,00	74.260,80
7.15.2.	камена вуна д=6 цм крило Д, зид са ознаком Ф34д приземље =4,09*(1,75*4+1,75*6)-(1,75*2,22+1,75*1,5+1,75*2,22+1,75*1,5*2+0,8*1,5)	m²	54,73	1.080,00	59.108,40
7.16.	Набавка материјала и израда термоизолације зидова. Термоизолација је камена вуна дебљине према пројекту. Термоизолација се поставља зони потконструкције ветрене фасаде.				

Бр.	Опис радова	Jed. mere	Количина	Јединична цена (дин)	Цена (дин)
			А	Б	АхБ
	Уграђена термоизолација мора имати термичке и механичке особине, прописане елаборатом грађевинске физике. Радити у свему према спецификацији произвођача. Обрачун по м² уграђене термоизолације. камена вуна д=8 цм зид са ознаком ФЗЛА, ФЗЛ*А =12,45*(2,5*2+3,21*2)	m²	142,18	1.440,00	204.737,76
7.17.	Набавка материјала и израда звучне изолације у поду галерије, крило Б Изолација је термосајлент д=2 цм Обрачун по м² изведене изолације.	m²	270,10	1.920,00	518.592,00
7.18.	Набавка материјала и израда термоизолације у плафону негрејаних просторија. Термоизолација је од плоча камене вуне, дебљине према пројекту. Термоизолација се поставља у зони потконструкције спуштеног плафона. Обрачун по м² изведене термоизолације. камена вуна д=8 цм, ознака МК8', МК8* крилоД 1. спрат =7,8+29,35	m²	37,15	1.440,00	53.496,00
7.19.	Набавка материјала и израда термоизолације еркера. Термоизолација је од плоча камене вуне, дебљине према пројекту. Термоизолација се поставља у зони потконструкције спуштеног плафона. Обрачун по м² изведене термоизолације.				

Бр.	Опис радова	Jed. mere	Количина	Јединична цена (дин)	Цена (дин)
			А	Б	АхБ
	камена вуна д=12 цм, ознака МК2А, МК5А крило А 1. спрат =8,67+7,06+3,66+11,05 2. спрат =1,3*21,65		30,44 28,15		
	укупно Пос 7.19.	m²	58,59	2.160,00	126.543,60
7.20.	Набавка амтеријала и израда термоизолације бетонске риголе у крову крила Б. Термоизолација је експандирани полистирен EPS дебљине д=5 цм. Термоизолација се поставља испод хидроизолационе мембране у свему према детаљу и према спецификацији произвођача мембране. Обрачун по м² изведене термоизолације. крило Б =(1,34+0,8)*47,95	m²	102,61	600,00	61.567,80
7.21.	Набавка материјала и израда термоизолације дна бетонске риголе екструдираним полистиреном дебљине д=35 цм. XPS се поставља преко изведене битумнске хидроизолације, у свему према детаљу. крило Б =0,8*47,95	m²	38,36	5.040,00	193.334,40
7.	ИЗОЛАТЕРСКИ РАДОВИ - укупно				37.133.098,29

Бр.	Опис радова	Jed. mere	Количина	Јединична цена (дин)	Цена (дин)
			А	Б	АхБ
8.	АЛУМИНАРИЈА И БРАВАРСКИ РАДОВИ				
	Напомена: - Алуминарија се изводи од усвојених типских профила, са термичком испуном и прекидом хладног моста, у свему према шеми, детаљима и радиоиичким цртежима. Према величини крила одредити број шарки и носивост, за врата мин 3 ком по висини крила. - Потпрозорна клупица је саставни део позиције фасадне алуминарије према производном програму произвођача фасадне алуминарије, а према избору Пројектанта. - Сви браварски радови изводе се према појединачним описима шема, детаљима и овереним радиоиичким цртежима. Радиоиичку документацију ради извођач радова, на основу својих технолошких решења, а одобрење за израду елемената је потписана радиоиичка документација од стране пројектанта или надзорног органа. - Мере узети на лицу места, отварање према приказу у основама. Извођач је обавезан да радиоиичке цртеже и узорке достави на сагласност аутору. Предвидети све пратеће приборе и заптивне материјале, као и облоге спољних и унутрашњих зидова. За све позиције, на основу датих шема и ситуације на објекту, израдити прецизне детаље уградње.				
8.1.	фасадни прозор Набавка и уградња фасадне алуминарије, прозора. Позиције израдити од система алуминијумских термопрекинутих профила типа SCHUCO AWS/ADS 65 или одговарајуће.				

Бр.	Опис радова	Jed. mere	Количина	Јединична цена (дин)	Цена (дин)
			А	Б	АхБ
	Основну дубину рама извести са 65мм дубине, а димензије крила отварајућих елемената према препорукама добављача система. Слободностојеће вертикалне профиле димензионисати према норми SRPS EN 13830 за дозвољене угибе услед утицаја ветра на фасадну облогу према SRPS E 1991-1-4.. На сваких приближно 3м дужине предвидети монтажно-дилатациони спој чија ће визура одговарати визури компактних вертикалних профила. Позицију монтирати у зони термоизолације и то на целични профил у доњој зони преко системског ПВЦ базног профила. Горње и бочне везе са објектом остварити тачкасто. Простор у зони између објекта и позиције заштитити према препорукама `RAL` стандарда. Површинска обрада профила: елоксажа, у тону по избору конзерваторског надзора (сива мат). Позиције остаклити стаклом прелиминарне конфигурације: 1. Спољно стакло 6мм са премазом на позицији 2 2. Међупростор 16мм 90%аргон , стакло лајсна треба да је термички појачана (нпр. Thermix) 3. Унутрашње стакло ламинирано са PVB фолијом 3.3.2 Коефицијент проласка енергије кроз стакло Ug=1.0W/m²K Укупан коефицијент проласка енергије кроз позицију не сме да пређе Uw<=1.5W/m²K, према прорачуну по EN ISO 10077-1. Изузимајући површину клизних врата.				

Бр.	Опис радова	Jed. mere	Количина	Јединична цена (дин)	Цена (дин)
			А	Б	АхБ
	Карактеристике система према SRPS EN 14351: -ваздухопропусност, SRPS EN 12207: класа 4 -водонепропусност,SRPS EN 12208: класа E1200 -отпорност на удар ветра, SRPS EN 12210: класа C5/B5 Прозорске клупице предвидети као: -споља: алуминијумски лим дебљине д=2мм пластифициран у боју остатка браварије нагнутим под углом Отварајуће елементе обележене на шемама предвидети као: 1. Нагибни прозор у систему SCHUCO AWS 65. Прозор треба да буде опремљен системским невидљивим оковом Avantec Simply Smart који ће омогућити правилан рад и управљање са висине до 1.80м од готовог пода. Стандардна ручка за манипулацију прозором. За случај прозора са парапетом 1.9м, користити систем SCHUCO SimplySmart OL200 који ће омогућити манипулацију прозором са висине цца 1.8м. Величину крила прозора изабрати према препорукама добављача система за конкретне димензије. Тип и начин закључавања предвидети такође према препорукама добављача система. 2. Хоризонтални прозор у систему SCHUCO AWS 65. Прозор треба да буде опремљен системским невидљивим оковом Simply Smart. У стандардном раду треба да буде ограничен на отварање до 135мм, а за потребе одржавања могућност закретања од 180°.				

Бр.	Опис радова	Jed. mere	Количина	Јединична цена (дин)	Цена (дин)
			А	Б	АхБ
	3. Окретнонагибни прозор у систему SCHUCO AWS 65. Прозор треба да буде опремљен скривеним оковом који представља део система у ком је испоручен (chuco Avantec Simply smart).). Пре било каквог конкретног рада неопходно је све прорачуне и извођачке детаље доставити пројектанту на увид и усаглашавање. Саставни део позиције су све покривне лајсне које затварају зазоре између фасаде и прозора. Уградњу вршити у складу са радионичким детаљима које израђује извођач радова, на основу димензија позиција узетих на лицу места. Детаљи морају да буду одобрени од стране одговорног пројектанта и надзорног органа.При изради и монтажи позиције поштовати све препоруке од стране произвођача профила. Извођач је дужан да достави атестну документацију усаглашену са EN стандардима. Обрачун по комаду уграђене и финално обрађене позиције у свему према опису из позиције. анекс				
8.1.1.	ознака АН2 у квадрату трокрилни прозор зидарска мера 175/140 цм	ком	2	126.420,00	252.840,00
8.1.2.	ознака АН2* у квадрату једнокрилни прозор са фиксном жалузином У два поља су прозори, а у средњем пољу жалузина.				

Бр.	Опис радова	Jed. mere	Количина	Јединична цена (дин)	Цена (дин)
			А	Б	АхБ
	Фиксна жалузина: Рам је израђен од челичних кутијастих профила 50/50/5мм. Ламеле су израђене од челичног лима дебљине 1,5мм и заштићена топлим поцинковањем. Пластифицирана у тону као и прозори. Са унутрашње стране отвора жалузине постављена је челична мрежица са окцима 5/5мм, заштићена од корозије, која служи против упада инсеката и гмизаваца.				
	зидарска мера 175/140 цм	ком	1	126.420,00	126.420,00
	крило А				
8.1.3.	ознака А3 у квадрату трокрилни прозор Прозор снабдети парапетном даском од ПВЦ-а у боји столарије.				
	зидарска мера 280/152 цм	ком	6	219.609,60	1.317.657,60
8.1.4.	ознака А8 у квадрату вишеделни прозор				
	зидарска мера 390/152 цм	ком	2	219.609,60	439.219,20
8.1.5.	ознака А9 у квадрату вишеделни прозор				
	зидарска мера 456/152 цм	ком	1	357.649,92	357.649,92
8.1.6.	ознака А9* у квадрату вишеделни прозор				
	зидарска мера 456/152 цм	ком	1	357.649,92	357.649,92
8.1.7.	ознака А10 у квадрату вишеделни прозор Прозор снабдети парапетном даском од ПВЦ-а у боји столарије.				
	зидарска мера 677/92 цм	ком	1	321.385,44	321.385,44
8.1.8.	ознака А10а у квадрату вишеделни прозор Прозор снабдети парапетном даском од ПВЦ-а у боји столарије.				
	зидарска мера 135/92 цм	ком	2	64.087,20	128.174,40

Бр.	Опис радова	Jed. mere	Количина	Јединична цена (дин)	Цена (дин)
			А	Б	АхБ
8.1.9.	ознака А10б у квадрату вишеделни прозор Прозор снабдети парапетном даском од ПВЦ-а у боји столарије. зидарска мера 135/92 цм	ком	2	64.087,20	128.174,40
8.1.10.	ознака А11 у квадрату вишеделни прозор Прозор снабдети парапетном даском од ПВЦ-а у боји столарије. зидарска мера 2107/192 цм	ком	2	1.496.880,00	2.993.760,00
8.1.11.	ознака А12 у квадрату вишеделни прозор са прозором за одимљавање Прозор снабдети парапетном даском од ПВЦ-а у боји столарије. зидарска мера 734/620 цм	ком	1	540.480,00	540.480,00
8.1.12.	ознака А13 у квадрату вишеделни прозор Прозор снабдети парапетном даском од ПВЦ-а у боји столарије. зидарска мера 1806/192 цм	ком	1	986.880,00	986.880,00
8.1.13.	ознака А14 у квадрату вишеделни прозор Прозор снабдети парапетном даском од ПВЦ-а у боји столарије. зидарска мера 145/100 цм	ком	2	74.820,00	149.640,00
8.1.14.	ознака А15 у квадрату вишеделни прозор Прозор снабдети парапетном даском од ПВЦ-а у боји столарије. зидарска мера 218/100 цм	ком	2	112.488,00	224.976,00
8.1.15.	ознака А16 у квадрату вишеделни прозор Прозор снабдети парапетном даском од ПВЦ-а у боји столарије. зидарска мера 220/192 цм	ком	2	217.958,40	435.916,80

Бр.	Опис радова	Jed. mere	Количина	Јединична цена (дин)	Цена (дин)
			А	Б	АхБ
8.1.16.	ознака А18 у квадрату вишеделни прозор Прозор снабдети парапетном даском од ПВЦ-а у боји столарије. зидарска мера 322/192 цм	ком	7	319.011,84	2.233.082,88
8.1.17.	ознака А20 у квадрату вишеделни прозор Прозор снабдети парапетном даском од ПВЦ-а у боји столарије. зидарска мера 322/192 цм	ком	1	296.880,00	296.880,00
8.1.18.	ознака А21 у квадрату вишеделни прозор Прозор снабдети парапетном даском од ПВЦ-а у боји столарије. зидарска мера 150/60 цм	ком	2	46.440,00	92.880,00
8.1.19.	ознака А22 у квадрату вишеделни прозор Прозор снабдети парапетном даском од ПВЦ-а у боји столарије. зидарска мера 280/192 цм	ком	10	244.080,00	2.440.800,00
8.1.20.	ознака А23 у квадрату вишеделни прозор Прозор снабдети парапетном даском од ПВЦ-а у боји столарије. зидарска мера 2102/192 цм	ком	2	1.845.360,00	3.690.720,00
8.1.21.	ознака А24 у квадрату вишеделни прозор Прозор снабдети парапетном даском од ПВЦ-а у боји столарије. зидарска мера 1693/192 цм	ком	2	1.764.000,00	3.528.000,00
8.1.22.	ознака А25 у квадрату вишеделни прозор Прозор снабдети парапетном даском од ПВЦ-а у боји столарије. зидарска мера 1787/192 цм	ком	2	1.760.280,00	3.520.560,00
8.1.23.	ознака А26 у квадрату вишеделни прозор Прозор снабдети парапетном даском од ПВЦ-а у боји столарије. зидарска мера 58+178+834+72/192 цм	ком	1	1.131.402,24	1.131.402,24

Бр.	Опис радова	Jed. mere	Количина	Јединична цена (дин)	Цена (дин)
			А	Б	АхБ
8.1.24.	ознака А27 у квадрату фасадна вишеделна преграда Прозор снабдети парапетном даском од ПВЦ-а у боји столарије. зидарска мера 492+368/192 цм	ком	1	852.019,20	852.019,20
8.1.25.	ознака А28 у квадрату вишеделни прозор Прозор снабдети парапетном даском од ПВЦ-а у боји столарије. зидарска мера 2858/192 цм	ком	1	2.831.477,76	2.831.477,76
8.1.26.	ознака А29 у квадрату вишеделни прозор Прозор снабдети парапетном даском од ПВЦ-а у боји столарије. зидарска мера 1806/192 цм	ком	1	1.872.460,80	1.872.460,80
	крило Ц				
8.1.27.	ознака Ц2 у квадрату трокрилни прозор зидарска мера 384/165 цм	ком	1	326.937,60	326.937,60
8.1.28.	ознака Ц3 у квадрату двокрилни прозор Прозор снабдети парапетном даском од ПВЦ-а у боји столарије. зидарска мера 376/165 цм	ком	1	320.126,40	320.126,40
8.1.29.	ознака Ц4 у квадрату једнокрилни прозор зидарска мера 174/165 цм	ком	1	148.143,60	148.143,60
8.1.30.	ознака Ц5 у квадрату једнокрилни прозор зидарска мера 188/165 цм	ком	1	160.063,20	160.063,20
8.1.31.	ознака Ц6 у квадрату двокрилни прозор зидарска мера 362/165 цм	ком	1	308.206,80	308.206,80
8.1.32.	ознака Ц9 у квадрату вишеделни прозор зидарска мера 347/206 цм	ком	2	368.847,12	737.694,24

Бр.	Опис радова	Jed. mere	Количина	Јединична цена (дин)	Цена (дин)
			А	Б	АхБ
8.1.33.	ознака Ц10 у квадрату вишеделни прозор зидарска мера 462/206 цм	ком	1	491.087,52	491.087,52
8.1.34.	ознака Ц13 у квадрату фиксно надсветло зидарска мера 275/62 цм	ком	2	87.978,00	175.956,00
8.1.35.	ознака Ц14 у квадрату фиксно надсветло зидарска мера 270/62 цм	ком	2	86.378,40	172.756,80
	крило Д				
8.1.36.	ознака Д2 у квадрату прозор зидарска мера 175/150 цм	ком	24	135.450,00	3.250.800,00
8.1.37.	ознака Д2* у квадрату прозор зидарска мера 80/150 цм	ком	1	61.920,00	61.920,00
8.1.38.	ознака Д3 у квадрату прозор зидарска мера 175/125 цм	ком	3	112.875,00	338.625,00
8.1.39.	ознака Д4 у квадрату прозор зидарска мера 70/70 цм	ком	6	25.284,00	151.704,00
8.1.40.	ознака Д5 у квадрату прозор зидарска мера 170/150 цм	ком	3	131.580,00	394.740,00
8.1.41.	ознака Д7 у квадрату прозор зидарска мера 175/197 цм	ком	53	177.891,00	9.428.223,00
8.1.42.	ознака Д8 у квадрату прозор зидарска мера 170/190 цм	ком	3	166.668,00	500.004,00
8.1.43.	ознака Д9 у квадрату прозор зидарска мера 175/78 цм	ком	3	70.434,00	211.302,00

Бр.	Опис радова	Jed. mere	Количина	Јединична цена (дин)	Цена (дин)
			А	Б	АхБ
8.1.44.	ознака Д12 у квадрату прозор зидарска мера 220/200 цм	ком	1	227.040,00	227.040,00
8.2.	фасадна врата Набавка и уградња фасадне алуминарије, врата. Делимично застакљена врата од елоксираних алу профила са термопрекидом типа SCHUCO ADS 65 HD или одговарајуће. Уградња се врши преко челичних и алуминијумских држача. Сви челични елементи морају бити топло цинковани, класе антикорозивне заштите С3. Доњи део крила врата је пуно са термоизолационом испуном и обостраном облогом од панела који су завршно обрађени елоксираним алумонијумским лимом. Позиције остаклити стаклом прелиминарне конфигурације: * Транспарентни делови - Спољашње стакло 8мм са премазом на позицији 2 (каљено за стакла од коте пода до 2000мм) - Међупростор 16мм 90%аргон , стакло лајсна треба да је термички појачана (нпр. Thermix) - Унутрашње стакло ламинирано са PVB фолијом 4.4.2 Дихтунг траке између крила и рама радити од неопренске гуме. Укупан коефицијент за пролаз топлоте мора бити Uw≤1.6W/m²K (доказати прорачуном и приложити доказе). Оков је системски, са отварањем према шеми. Облик и боја окова је по избору пројектанта. Врата опремити цилиндар бравом са три кључа.				

Бр.	Опис радова	Jed. mere	Количина	Јединична цена (дин)	Цена (дин)
			А	Б	АхБ
	Врата се уграђују у бетонске и зидане зидове дебљине 20 цм. Елоксажа свих видних елемената је у RAL-u по избору конзерваторског надзора - светло сива мат. Позиција обухвата челичне и све остале елементе за фиксирање, опшивање,термичку и хидроизолациону заштиту по ободу отвора, праг и све елементе потребне да би била потпуно исправна и употребљива. Произвођач је дужан да дефинише начин уградње радиоличким цртежима на које је обавезан да добије сагласност пројектанта одн. надзора. При изради и монтажи поштовати све препоруке произвођача профила. Извођач је дужан да достави атестну документацију усаглашену са EN стандардима. Обрачун по комаду уграђене и финално обрађене позиције у свему према опису из позиције. крило Д				
8.2.1.	ознака Д1 у квадрату двокрилна улазна врата зидарска мера 175/222 цм	ком	2	139.860,00	279.720,00
8.2.2.	ознака Д10 у квадрату двокрилна улазна врата зидарска мера 175/287 цм	ком	8	180.810,00	1.446.480,00
8.2.3.	ознака Д11 у квадрату двокрилна улазна врата зидарска мера 200/287 цм	ком	1	206.640,00	206.640,00

Бр.	Опис радова	Jed. mere	Количина	Јединична цена (дин)	Цена (дин)
			А	Б	АхБ
8.3.	фасадна врата Набавка и уградња фасадне алуминарије, врата. Пуна врата од елоксираних алу профила са термопрекидом типа SCHUCO ADS 65 HD или одговарајуће. Уградња се врши преко челичних и алуминијумских држача. Сви челични елементи морају бити топло цинковани, класе антикорозивне заштите С3. Крило врата је пуно са термоизолационом испуном и обостраном облогом од панела који су завршно обрађени елоксираним алуминијумским лимом. Дихтунг траке између крила и рама радити од неопренске гуме. Укупан коефицијент за пролаз топлоте мора бити Uw≤1.6W/m²K (доказати прорачуном и приложити доказе). Оков је системски, са отварањем према шеми. Облик и боја окова је по избору пројектанта. Врата опремити цилиндар бравом са три кључа. Врата се уграђују у бетонске и зидане зидове дебљине 20 цм. Елоксажа свих видних елемената је у RAL-u по избору конзерваторског надзора. Позиција обухвата челичне и све остале елементе за фиксирање, опшивање,термичку и хидроизолациону заштиту по ободу отвора, праг и све елементе потребне да би била потпуно исправна и употребљива. Произвођач је дужан да дефинише начин уградње радионичким цртежима на које је обавезан да добије сагласност пројектанта одн. надзора.				

Бр.	Опис радова	Jed. mere	Количина	Јединична цена (дин)	Цена (дин)
			А	Б	АхБ
	При изради и монтажи поштовати све препоруке произвођача профила. Извођач је дужан да достави атестну документацију усаглашену са EN стандардима. Обрачун по комаду уграђене и финално обрађене позиције у свему према опису из позиције. крило Д				
8.3.1.	ознака Д1* у квадрату двокрилна улазна врата зидарска мера 170/222 цм	ком	1	135.864,00	135.864,00
8.4.	фасадна преграда Набавка и уградња фасадне алуминарије. Позиције израдити од од система алуминијумских фасадних профила са прекинутим термичким мостом типа Schueco FWS 50 или одговарајуће. Фасада се израђује од система самоносивих алуминијских хоризонталних и вертикалних правоуглих профила који осигурава прекид термичког моста. Сви рубови профила благо су заобљени. Ширина вертикалних и хоризонталних профила са унутрашње стране износи 50мм док се са спољашње стране на вертикалама и хоризонталама налази покривна капа ширине 50мм. Дубина капе вертикала износи 15мм, док су хоризонталне капе 12мм. Дубина вертикалних профила одређује се статичким прорачуном. Хоризонтални профили се статички прорачунавају на тежину стакла и ветар и њихова дубина не сме да пређе дубину вертикалних профила.				

Бр.	Опис радова	Jed. mere	Количина	Јединична цена (дин)	Цена (дин)
			А	Б	АхБ
	Ако је случај да њихова дубина прелази дубину вертикалних профила усваја се дубина вертикалних профила. Извођач је дужан да достави статички прорачун (урађен од стране овлашћеног лица) заједно са остатком извођачког пројекта фасаде. Прелиминарна дубина вертикалних профила је 150мм (на местима где је неопходно, предвидети системско ојачање увучено у тело профила. Прелиминарна дубина хоризонталних профила на прикључку са подом и плафоном 155мм, остала 90мм. На споју са подом, формирати детаљ који ће визуелно формирати исту висину видљивог алуминијума од 200мм на фиксним деловима фасаде (детаљ Ф1) као и на деловима врата (детаљ Ф2). Све спојеве са остатком објекта урадити према РАЛ препорукама, нарочито у делу правилне дифузије водене паре. Систем профила фасаде за одводњавање кондензата, је конструисан у три равни одводње. Одводња се врши на начин да се кондензат прикупљен у хоризонтали одводи у вертикале, те се помоћу системских пластичних одводника кондезата, изведе ван конструкције. Сва заптивања на фасади су од ЕПДМ-а према DIN 7863. Жљебови у хоризонталном и вертикалном алуминијском профилу међусобно су повезани и омогућавају проветравање сваког остакљеног поља преко сва четири угла.				

Бр.	Опис радова	Jed. mere	Количина	Јединична цена (дин)	Цена (дин)
			А	Б	АхБ
	Површинска обрада профила: елоксажа, у тону по избору конзерваторског надзора (сива мат). Истом површинском обрадом треба обрадити све видне алуминијумске делове конструкције (угаоне опшиве и сл.). Позиције остаклити стаклом прелиминарне конфигурације: *Транспарентни делови - Спољашње стакло 8мм са премазом на позицији 2 (каљено за стакла од коте пода до 2000мм) - Међупростор 16мм 90% аргон , стакло лајсна треба да је термички појачана (нпр. Thermix) - Унутрашње стакло ламинирано са PVB фолијом 4.4.2 *Парапетни делови (зона спуштеног плафона) - Спољашње стакло 8мм каљено емајлирано (боја емајла према препоруци добављача стакла) - вентилациони простор мин 20мм - термоизолација (предвиђена за вентилисане фасаде) - АЛ лим д=2мм *Транспарентни делови (поједини делови до висине 1650мм од ГП) - Спољашње стакло 8мм са премазом на позицији 2 (каљено за стакла од коте пода до 2000мм) - Међупростор 16мм 90% аргон , стакло лајсна треба да је термички појачана (нпр. Thermix) - Унутрашње стакло ламинирано са PVB фолијом 4.4.2. Пескирано на поз 3 према шеми. Коефицијент проласка енергије кроз стакло Ug=1.0W/m²K Укупан коефицијент проласка енергије кроз позицију не сме да пређе Uw<=1.5W/m²K, према прорачуну по EN ISO 10077-1. Изузимајући површину клизних врата.				

Бр.	Опис радова	Jed. mere	Количина	Јединична цена (дин)	Цена (дин)
			А	Б	АхБ
	Карактеристике система фасадне зид завесе према SRPS EN 14351: -водонепропусност,SRPS EN 12154: класа PE1200 -ваздухопропусност, SRPS EN 12152: C180, класа 4 -отпорност на удар ветра, SRPS EN 12179: 2.0/3.0 кН/м2 -отпорност на удар, SRPS EN 14019: класа I5/E5 Отварајуће елементе преко системског адаптер профила уградити у остатак фасадне зид завесе. У основну конструкцију фасадне зид завесе уграђују се отварајућа поља, димензија и начина отварања као на шеми. Отварајуће елементе обележене на шемама предвидети као: 1. Нагибни прозор **KVN** у систему SCHUCO AWS 65. Прозор треба да буде опремљен системским оковом који представља део система у ком је испоручен. Оков треба да омогући манипулацију са висине од max 1.7м од готовог пода (Schuco SImply Smart OL 200) Величину крила прозора изабрати према препорукама добављача система за конкретне димензије. Тип и начин брављења предвидети такође према препорукама добављача. Стакло као на остатку фасаде са смањеним дебљинама 6+16+3.3.2. 2. Нагибни прозор **KR** у систему SCHUCO AWS 65. Прозор треба да буде опремљен системским оковом који представља део система у ком је испоручен. Оков треба да омогући манипулацију крилом помоћу ручице постављене бочно на половину висине крила (Schuco SImply Smart).				

Бр.	Опис радова	Jed. mere	Количина	Јединична цена (дин)	Цена (дин)
			А	Б	АхБ
	Величину крила прозора изабрати према препорукама добављача система за конкретне димензије. Тип и начин брављења предвидети такође према препорукама добављача. Стакло као на остатку фасаде са смањеним дебљинама 6+16+3.3.2. 3. Стандардна врата **UV** у систему SCHUCO ADS 65 HD. Врата треба да буду опремљена системским оковом који ће омогућити правилан рад врата. Величину профила крила врата као и потребан број шарки предвидети према препорукама добављача система. Врата опремити бравом са ваљком, и обострано рукохватима за манипулацију. 4. Евакуациона **EV** у систему SCHUCO ADS 65 HD. Предвидети врата са функцијом и сертификацијом према норми SRPS EN 1125. Паник функција Е са рукохватом споља паник шином унутра. Пролазак споља омогућен само са кључем. Врата морају бити опремљена комплетним системским оковом који ће омогућити правилно функционисање у траженом режиму. Врата предвидети у HD (heavy duty) варијанти. 5. Аутоматска клизна врата **AKV** урадити у систему Gezze Slimdrive SL-FR или слична. Врата треба да буду опремљена сензором за отварање. Неопходна је могућност редудације у случају нестанка струје. На местима изнад клизних врата предвидети хоризонтални профил у основној фасадној конструкцији исте дубине као и вертикалних. Пре било каквог конкретног рада неопходно је све прорачуне и извођачке детаље доставити пројектанту на увид и усагласавање.				

Бр.	Опис радова	Jed. mere	Количина	Јединична цена (дин)	Цена (дин)
			А	Б	АхБ
	Саставни део позиције су све покривне лајсне које затварају зазоре између фасаде и прозора. Уградњу вршити у складу са радионичким детаљима које израђује извођач радова, на основу димензија позиција узетих на лицу места. Детаљи морају да буду одобрени од стране одговорног пројектанта и надзорног органа. При изради и монтажи позиције поштовати све препоруке од стране произвођача профила. Извођач је дужан да достави атестну документацију усаглашену са EN стандардима. Тон елоксаже усвојен од конзерваторског надзора. Обрачун по комаду уграђене и финално обрађене позиције у свему према опису из позиције. крило А				
8.4.1.	ознака А1 у квадрату фасадна преграда са аутоматским клизним вратима (ознака **AKV**) и евакуационим вратима (**EV**)), (према опису бр. 4 и 5) зидарска мера 1316/345 цм	ком	1	2.337.960,00	2.337.960,00
8.4.2.	ознака А2 у квадрату фасадна преграда са аутоматским клизним вратима (ознака **AKV**) и евакуационим вратима (**EV**)), (према опису бр. 4 и 5) зидарска мера 760/310 цм	ком	1	1.599.960,00	1.599.960,00
8.4.3.	ознака А4 у квадрату фасадна фиксна преграда са нагибним прозорима (ознака **KVN**), (према опису бр. 1) зидарска мера 2136/342 цм	ком	1	2.283.600,00	2.283.600,00

Бр.	Опис радова	Jed. mere	Количина	Јединична цена (дин)	Цена (дин)
			А	Б	АхБ
8.4.4.	ознака А5 у квадрату фасадна фиксна преграда са нагибним прозорима (ознака **KVN**), (према опису бр. 1) зидарска мера 1827/342 цм	ком	1	1.739.400,00	1.739.400,00
8.4.5.	ознака А6 у квадрату фасадна преграда са евакуационим двокрилним вратима(ознака **EV**), (према опису бр. 4) зидарска мера 744+288/342cm	ком	1	1.301.880,00	1.301.880,00
8.4.6.	ознака А7 у квадрату фасадна фиксна преграда са нагибним прозорима (ознака **KVN**), (према опису бр. 1) зидарска мера 690/342 цм	ком	1	540.480,00	540.480,00
8.4.7.	ознака А17 у квадрату фасадна преграда са стандардним вратима(ознака **UV)**, (према опису бр. 3) зидарска мера 322/198 (282) цм	ком	4	442.200,00	1.768.800,00
8.4.8.	ознака А19 у квадрату фасадна преграда са стандардним вратима(ознака **UV)**, (према опису бр. 3) зидарска мера 322/282 цм	ком	1	339.000,00	339.000,00
8.4.9.	ознака 2пА у квадрату фасадна преграда са аутоматским клизним вратима (ознака **AKV**) и евакуационим вратима (**EV**)), (према опису бр. 4 и 5) зидарска мера 1441/345+67 цм крило Б	ком	1	3.063.600,00	3.063.600,00
8.4.10.	ознака Б1 у квадрату фасадна преграда са аутоматским клизним вратима (ознака **AKV**) и евакуационим вратима (**EV**)), (према опису бр. 4 и 5) зидарска мера 595/400 цм	ком	2	947.160,00	1.894.320,00

Бр.	Опис радова	Jed. mere	Количина	Јединична цена (дин)	Цена (дин)
			А	Б	АхБ
8.4.11.	ознака Б2 у квадрату фасадна фиксна преграда са нагибним прозорима (ознака **KVN**), (према опису бр. 1) зидарска мера 1200/400 цм	ком	1	1.410.480,00	1.410.480,00
8.4.12.	ознака Б3 у квадрату фасадна фиксна преграда са нагибним прозорима (ознака **KVN**), (према опису бр. 1) зидарска мера 1180/280 цм	ком	2	978.360,00	1.956.720,00
8.4.13.	ознака Б5 у квадрату фасадна преграда са аутоматским клизним вратима (ознака **AKV**) и евакуационим вратима(**EV**), (према опису бр. 4 и 5) зидарска мера 566/450 цм	ком	1	920.520,00	920.520,00
8.4.14.	ознака Б6 у квадрату фасадна фиксна преграда са нагибним прозорима (ознака **KVN**), (према опису бр. 1) зидарска мера 566/360 цм	ком	2	693.840,00	1.387.680,00
8.4.15.	ознака Б7 у квадрату фасадна фиксна преграда са нагибним прозорима (ознака **KR**), (према опису бр. 2) зидарска мера 566/450 цм	ком	1	920.520,00	920.520,00
8.4.16.	ознака Б8 у квадрату фасадна фиксна преграда са стандардним вратима(ознака **UV**) и нагибним прозором (ознака **KR**), (према опису бр. 2 и 3) зидарска мера 566/450 цм	ком	1	1.194.000,00	1.194.000,00
8.4.17.	ознака Б8а у квадрату фасадна фиксна преграда са стандардним вратима(ознака **UV**) и нагибним прозором (ознака **KR**), (према опису бр. 2 и 3) зидарска мера 566/450 цм	ком	1	1.194.000,00	1.194.000,00

Бр.	Опис радова	Jed. mere	Количина	Јединична цена (дин)	Цена (дин)
			А	Б	АхБ
8.4.18.	ознака Б9 у квадрату фасадна фиксна преграда са стандардним вратима(ознака **UV**) и нагибним прозором (ознака **KR**), (према опису бр. 2 и 3) зидарска мера 566/450 цм	ком	1	876.000,00	876.000,00
8.4.19.	ознака Б9а у квадрату фасадна фиксна преграда са стандардним вратима(ознака **UV**) и нагибним прозором (ознака **KR**), (према опису бр. 2 и 3) зидарска мера 566/450 цм	ком	1	876.000,00	876.000,00
	крило Ц				
8.4.20.	ознака Ц1 у квадрату фасадна преграда са стандардним вратима (ознака **UV)**, (према опису бр. 3) зидарска мера 277/382 цм	ком	1	393.600,00	393.600,00
8.4.21.	ознака Ц8 у квадрату фасадна фиксна преграда са двокрилним вратима (ознака **UV**) и нагибним прозорима (ознака **KR**), (према опису бр. 2 и 3) зидарска мера 562/602 цм	ком	2	1.056.360,00	2.112.720,00
8.4.22.	ознака Ц11 у квадрату фасадна фиксна преграда са евакуационим двокрилним вратима(ознака **EV**), (према опису бр. 4) зидарска мера 568/450cm	ком	1	1.013.760,00	1.013.760,00
8.4.23.	ознака Ц12 у квадрату фасадна фиксна преграда са нагибним прозорима (ознака **KR**), (према опису бр. 2) зидарска мера 566/450cm	ком	1	741.960,00	741.960,00

Бр.	Опис радова	Jed. mere	Количина	Јединична цена (дин)	Цена (дин)
			А	Б	АхБ
8.5.	фасадно платно Набавка и уградња фасадне преграде израђене у систему алуминијумских фасадних профила са прекинутим термичким мостом типа Schueco FWS 60 или одговарајуће. Фасада се израђује од система самоносивих алуминијских хоризонталних и вертикалних правоуглих профила којима осигурава прекид термичког моста. Сви рубови профила благо су заобљени. Ширина вертикалних и хоризонталних профила са унутрашње стране износи 60 мм док се са спољне стране на вертикалама и хоризонталама налази покривна капа ширине 60 мм. Дубина капе вертикала износи 15мм, док су хоризонталне капе 12мм. У основну конструкцију фасадне зид завесе уграђују се отварајућа поља, димензија и начина отварања као на шеми. Дубина вертикалних профила одређује се статичким прорачуном. Хоризонтални профили се статички прорачунавају на тежину стакла и ветар и њихова дубина не сме да пређе дубину вертикалних профила. Ако је случај да њихава дубина прелази дубину вертикалних профила усваја се дубљи вертикални профил. Извођач је дужан да достави статички прорачун (урађен од стране овлашћеног лица) заједно са остатком извођачког пројекта фасаде.				

Бр.	Опис радова	Jed. mere	Количина	Јединична цена (дин)	Цена (дин)
			А	Б	АхБ
	Прелиминарна дубина 200/110мм. Прекид и ослањање вертикалног профила предвидети на висини приближно +9.87м где је неопходно поставити и хоризонтални челични носач између два стуба. Челични носач димензионисати тако да може да понесе оптерећење од ветра фасаде испод и оптерећење од ветра и тежине фасаде изнад. Хоризонталну дилатацију предвидети системском везом са 3мм зазором између хоризонталног и вертикалног профила. Зазор затворити системским заптивним елементом. Систем профила фасаде за одвођење кондензата, је конструисан у три равни одводњавања. Одводњавање се врши на начин да се кондензат прикупљен у хоризонтали одводи у вертикале, те се помоћу системских пластичних одводника кондезата, изведе ван конструкције.Сва заптивања на фасади су од ЕПДМ-а према ДИН 7863. Жљебови у хоризонталном и вертикалном алуминијском профилу међусобно су повезани и омогућавају проветравање сваког остакљеног поља преко сва четири угла. . Површинска обрада профила: елоксажа у тону по избору конзерваторског надзора (сива мат). Истом површинском обрадом треба обрадити све видне алуминијуске делове конструкције (угаоне опшиве и сл.) Позиције остаклити стаклом прелиминарне конфигурације: 1.Спољно стакло 8 мм са премазом на позицији 2 2.Међупростор 16 мм 90% аргон, стакло лајсна треба да је термички појачана (нпр.Thermix)				

Бр.	Опис радова	Jed. mere	Количина	Јединична цена (дин)	Цена (дин)
			А	Б	АхБ
	3.Унутрашње стакло ламинирано са ПВБ фолијом 4.4.2 Коефицијент проласка енергије кроз стакло Ug=1.0W/m2K Укупан коефицијент проласка енергије кроз позицију не сме да пређе Uw<=1.5W/m2K , према прорачуну по EN ISO 10077-1. Карактеристике система фасадне зид завесе према СРПС ЕН 14351: Водонепропусност СРПС ЕН 12154: класа RE 1200 Ваздухопропусност, СРПС ЕН 12152: класа АЕ (> 600 ра) Отварајуће елементе обележене на шемама предвидети као прозор за одимљавање који је обрачунат као посебна позиција. Пре било каквог конкретног рада неопходно је све прорачуне и извођачке детаље доставити пројектанту на увид и усаглашавање. Обрачун по комаду изведене позиције у свему прем опису. крило Б ознака Б4 у квадрату фасадна, фиксна, вишеделна преграда геометрије и висине према шеми зидарска мера 4762/776-963 цм	ком	1	10.960.320,00	10.960.320,00
8.6.	прозор за одимљавање Набавка и уградња прозора за одимљавање у склопу фасадне преграде. Прозор за одимљавање SCHUCO AWS 65, уграђен у фасадну конструкцију преко системски адаптер профила. Манипулацију прозора предвидети системским скривеним моторима (SCHUCO тип Tonic Simply Smart).				

Бр.	Опис радова	Jed. mere	Количина	Јединична цена (дин)	Цена (дин)
			А	Б	АхБ
	Прозор треба да се отвара око доње хоризонталне оосе ка унутра са избачајем до 600мм. Отварање се врши даљински преко централе за дојаву пожара (контрола управљања није део ове понуде). Прозор треба да буде опремљен бројем мотора за манипулацију и забрављивање према препоруци добављача система. Неопходно је да нуђени систем буде сертификован према EN 1201-2. 1. Спољашње стакло 8мм са премазом на позицији 2 2. Међупростор 16мм 90% аргон, стакло лајсна треба да је термички појачана (нпр. Thermix) 3. Унутрашње стакло ламинирано са PVB фолијом 4.4.2 Коефицијент проласка енергије кроз стакло Ug=1.0W/m2K Пре било каквог конкретног рада неопходно је све прорачуне и извођачке детаље доставити пројектанту на увид и усаглашавање. Обрачун по комаду изведене позиције у свему прем опису. крило А				
8.6.1.	ознака А12ПО у квадрату прозор за одимљавање зидарска мера 95/98 цм	ком	1	50.274,00	50.274,00
8.6.2.	ознака А28ПО у квадрату прозор за одимљавање зидарска мера 115,5/86 цм	ком	2	53.406,00	106.812,00
	крило Б				
8.6.3.	ознака Б4ПО у квадрату прозор за одимљавање зидарска мера 195/109 цм	ком	8	114.777,00	918.216,00

Бр.	Опис радова	Jed. mere	Количина	Јединична цена (дин)	Цена (дин)
			А	Б	АхБ
8.7.	брисолеји Набавка материјала и израда брисолеја од алуминијумских профила SCHUECO ALB или одговарајуће. Распоред брисолеја према шеми тако да постоји прекид између ламела на свакој фасадној вертикали (2м). Постављање заштите од сунца предвидети помоћу: - системских носача за везу са фасадном конструцијом - вертикалних носача -системских носача за везу ламела и и вертикалних носача -ламела ширине 300мм постављених под углом од 45° у односу на хоризонталну раван и одвојену минимално 200мм од равни стакла за омогућавање одржавања. Конструкција терба да буде изведена на начин да не нарушава водонепропусност фасадне конструкције као ни њену статичку стабилност. Везе морају да обезбеде несметану термодилатацију ламела и вертикалних носећих профила. Брисолеји су фиксни. Обрачун по м¹ изведене позиције у свему према опису. крило Б	m¹	285,72	13.080,00	3.737.217,60

Бр.	Опис радова	Jed. mere	Количина	Јединична цена (дин)	Цена (дин)
			А	Б	АхБ
8.8.	светларник Набавка и уградња светларника - надстрешнице над улазом у крило Б. Светларник израдити од система алуминијумских фасадних профила са прекинутим термичким мостом типа Schueco FWS 60 или одговарајући. Фасада се израђује од система самоносивих алуминијумских хоризонталних и вертикалних правоуглих профила који осигурава прекид термичког моста. Сви рубови профила благо су заобљени. Ширина вертикалних и хоризонталних профила са унутарње стране износи 60мм док се са спољашње стране на вертикалама и хоризонталама налази покривна капа ширине 60мм. Дубина капе вертикала износи 15мм, док су хоризонталне капе 12мм. Дубина вертикалних профила одређује се статичким прорачуном. Хоризонтални профили се статички прорачунавају на тежину стакла и ветра и њихова дубина не сме да пређе дубину вертикалних профила. Ако је случај да њихова дубина прелази дубину вертикалних профила усваја се дубљи вертикални профил. Извођач је дужан да достави статички прорачун (урађен од стране овлашћеног лица) заједно са остатком извођачког пројекта фасаде. Прелиминарна дубина 125/130мм. Ослањање вертикалних профила у оси А предвидети преко системског носача на вертикално фасадно платно. Покретну везу предвидети преко котве за конструкцију објекта.				

Бр.	Опис радова	Jed. mere	Количина	Јединична цена (дин)	Цена (дин)
			А	Б	АхБ
	Хоризонталну дилатацију предвидети системском везом са 3мм зазором између хоризонталног и вертикалног профила. Зазор затворити системским заптивним елементом. Систем профила фасаде за одводњу кондезата конструисан у три равни одводње. Одводња се врши на начин да се кондезат прикупљен у хоризонтали одводи у вертикале, те се помоћу системских пластичних одводника кондезата, изведе ван конструкције.Сва заптивања на фасади су од EPDM- а према DIN 7863. Жљебови у хоризонталном и вертикалном аалуминијумском профилу међусобно су повезани и омогућавају проветравање сваког остакљеног поља преко сва четири угла. Површинска обрада профила : елоксажа у тону по избору конзерваторског надзора (сива мат) Истом површинском обрадом треба обрадити све видне алуминијумске делове конструкције (угаоне опшине и сл.) Позиције остаклити стаклом прелиминарне конфигурације: 1. Спољашње стакло 8мм каљено са премазом на позицији 2 2. Међупростор 16мм 90% аргон, стакло лајсна треба да је термички појачана (нпр. Thermix) 3. Унутрашње стакло ламинирано са PVB фолијом 4.4.2 Произвођач је у обавези да дефинише начин уградње радионичким цртежима, на које је обавезан да добије сагласност наручиоца и пројектанта. Обрачун по комаду уграђене и финално обрађене позиције. Обрачун по м² застакљеног, финално обрађеног и уграђеног светларника.				

Бр.	Опис радова	Jed. mere	Количина	Јединична цена (дин)	Цена (дин)
			А	Б	АхБ
	крило Б ознака Бн у квадрату =5,75*2,51*2+5,88*2,51*6	m²	117,42	42.000,00	4.931.547,60
8.9.	унутрашња пуна врата Набавка и уградња унутрашњих врата. Конструкција врата и штока је израђена од алуминијумских профила без термопрекида. Профили су елоксирани процесом анодне оксидације, у боји и тону по избору пројектанта. Уградња се врши преко челичних и алуминијумских држача. Конструкција крила врата је од алуминијумских профила.Крило врата пуно - обострано обложено универ плочом дебљине 18мм, са испуном од папирног сача. Врата снабдети сигурносном бравом са закључавањем у више тачака. Сви челични делови треба да су заштићени од корозије. Врата снабдети одговарајућим оковом, квакама и шаркама. Уградњу вршити у складу са радионичким детаљима које израђује извођач радова, на основу димензија позиција узетих на лицу места. Детаљи морају да буду одобрени од стране одговорног пројектанта и надзорног органа. При изради и монтажи позиције поштовати све препоруке од стране произвођача профила. Извођач је дужан да достави атестну документацију усаглашену са ЕН стандардима. Уградити гумени дихтунг у фалц штока. Врата су предвиђена за суву уградњу. Обрачун по комаду уграђене и финално обрађене позиције.				

Бр.	Опис радова	Jed. mere	Количина	Јединична цена (дин)	Цена (дин)
			А	Б	АхБ
8.9.1.	ознака 1р у квадрату једнокрилна пуна врата, у доњем делу врата уградити преструјну решетку, дим. 500/150мм,према Пројекту ермотехничких инсталација, књига 6. зидарска мера 100/215 цм крило Б	ком	11	46.440,00	510.840,00
8.9.2.	ознака 2р у квадрату једнокрилна пуна врата, у доњем делу врата уградити преструјну решетку, дим. 500/150мм,према Пројекту термотехничких инсталација, књига 6. зидарска мера 90/215 цм крило Б крило Д укупно Пос 8.9.2.	ком	8 4 12	41.796,00	501.552,00
8.9.3.	ознака 1 у квадрату једнокрилна врата зидарска мера 100/215 цм анекс/крило А крило Б крило Д укупно Пос 8.9.3.	ком	7 1 1 9	46.440,00	417.960,00
8.9.4.	ознака 1а* у квадрату једнокрилна пуна врата ЛПП, у доњем делу врата уградити преструјну решетку, дим. 225/425мм,према пројекту термотехничких инсталација, књига 6. зидарска мера 100/215 цм анекс/крило А	ком	3	46.440,00	139.320,00

Бр.	Опис радова	Jed. mere	Количина	Јединична цена (дин)	Цена (дин)
			А	Б	АхБ
8.9.5.	ознака 1Ц у квадрату једнокрилна врата плот врата подићи за 2 цм од готовог пода зидарска мера 100/215 цм				
	крило Ц	ком	2	46.440,00	92.880,00
8.9.6.	ознака 1* у квадрату једнокрилна пуна врата ЛПП, у доњем делу врата уградити преструјну решетку, дим. 225/425мм,према Пројекту термотехничких инсталација, књига 6. Врата се отварају тако што се уграђује шарка за отварање веће од 90 степени. зидарска мера 100/215 цм				
	крило Ц	ком	1	46.440,00	46.440,00
8.10.	унутрашња пуна врата Набавка и уградња унутрашњих врата. Конструкција врата и штока је израђена од алуминијумских профила без термопрекида. Профили су елоксирани процесом анодне оксидације, у боји и тону по избору пројектанта. Уградња се врши преко челичних и алуминијумских држача. Крило врата је изведено пуно и испуна је сендвич панел од обострано постављених табли алуминијумског елоксираног лима (алуминијумски лим 1мм+20мм камена вуна+1мм алуминијумски лим). Врата снабдети одговарајућим оковом, квакама, сигурносном бравом са закључавањем у више тачака. Сви челични делови треба да су заштићени од корозије. Уградити гумену дихтунг траку у фалц штока.				

Бр.	Опис радова	Jed. mere	Количина	Јединична цена (дин)	Цена (дин)
			А	Б	АхБ
	Уградњу вршити у складу са радионичким детаљима које израђује извођач радова, на основу димензија позиција узетих на лицу места. Детаљи морају да буду одобрени од стране одговорног пројектанта и надзорног органа. При изради и монтажи позиције поштовати све препоруке од стране произвођача профила. Извођач је дужан да достави атестну документацију усаглашену са ЕН стандардима. Обрачун по комаду уграђене и финално обрађене позиције.				
8.10.1.	ознака 2 у квадрату једнокрилна врата зидарска мера 90/215 цм				
	анекс/крило А		20		
	крило Б		13		
	крило Ц		3		
	крило Д		5		
	укупно Пос 8.10.1.	ком	41	41.796,00	1.713.636,00
8.10.2.	ознака 2а у квадрату једнокрилна врата зидарска мера 80/215 цм				
	анекс/крило А		2		
	крило Б		1		
	укупно Пос 8.10.2.	ком	3	37.152,00	111.456,00
8.10.3.	ознака 6 у квадрату двокрилна врата зидарска мера 160/240 цм				
	анекс/крило А	ком	1	82.944,00	82.944,00

Бр.	Опис радова	Jed. mere	Количина	Јединична цена (дин)	Цена (дин)
			А	Б	АхБ
8.10.4.	ознака 5 у квадрату двокрилна врата са надсветлом зидарска мера 156/335 цм крило Б	ком	1	112.881,60	112.881,60
8.11.	унутрашња пуна врата Набавка и уградња унутрашњих пуних врата. Конструкција врата и штока је израђена од алуминијумских профила без термопрекида. Профили су елоксирани процесом анодне оксидације, у боји и тону по избору пројектанта. Уградња се врши преко челичних и алуминијумских држача. Конструкција крила врата је од алуминијумског профила. Плот врата је израђен од медијапана са завршном обрадом полиуретанским лаком, полу мат са испуном од папирног сача. Врата снабдети са одговарајућом бравом и ручком за отварање. Уградњу вршити у складу са радиоиичким детаљима које израђује извођач радова, на основу димензија позиција узетих на лицу места. Детаљи морају да буду одобрени од стране одговорног пројектанта и надзорног органа. При изради и монтажи позиције поштовати све препоруке од стране произвођача профила. Извођач је дужан да достави атестну документацију усаглашену са ЕН стандардима. Уградити гумену дихтунг траку у фалцу штока. Врата су предвиђена за суву уградњу. Обрачун по комаду уграђене и финално обрађене позиције.				

Бр.	Опис радова	Jed. mere	Количина	Јединична цена (дин)	Цена (дин)
			А	Б	АхБ
8.11.1.	ознака 1а у квадрату једнокрилна врата зидарска мера 105/215 цм				
	крило Ц	ком	2	40.635,00	81.270,00
8.11.2.	ознака 9 у квадрату једнокрилна врата зидарска мера 100/215 цм				
	крило А		4		
	крило Б		1		
	крило Ц		1		
	укупно Пос 8.11.2.	ком	6	38.700,00	232.200,00
8.12.	вишеделна унутрашња преграда				
	Набавка и уградња унутрашње стаклене вишеделне преграде са фиксним и отварајућим елементима. Конструкција од алуминијумских профила без термо-прекида по систему SCHUCO AWS/ADS 50 NI или слично.Преграда се састоји из фиксних застакљених поља , врата и прозора. Конструкцију димензионисати на хоризонтално оптерећење од 1KN/m на висини од 1м. Површинска обрада:Сви алуминијумски делови конструкције треба да су површински обрађени поступком елоксаже у тону по избору конзерваторског надзора (као и фасадне). Застакљивање: једноструким сигурносним стаклопакетом. Стакло и профиле преграде треба прорачунати тако да има својство сигурносне баријере у складу са SRPS EN 1991-1-1: 2012 и национални додатак из 2017.				

Бр.	Опис радова	Jed. mere	Количина	Јединична цена (дин)	Цена (дин)
			А	Б	АхБ
	Прелиминарна конфигурација стакла: 44.2мм ламинирано прозирно стакло са једном звучном изолационом СЛА фолијом. Дихтунг је од неопренске гуме, ЕПДМ квалитета. На делу стаклене површине предвидети нетранспарентну фолију. Суви поступак уградње. Врата снабдети одговарајућим оковом,укопавајућом бравом са кључевима,укопавајућим шаркама (минимум 4), инокс рукохватом Ø 40мм, висине 200цм (160цм). 1 - Отварајући елеменат- прозор снабдети одговарајућим механизмом за руковање са коте пода. 2 - Вентилациона фиксна жалузина- уграђује се у горњој зони, израђена је од алуминијумских профила са ламелицама, тон као и преграда, са унутрашње стране поставити алуминијумску заштитну мрежу. За позицију обезбедити звучну изолованост од 40dB. За предметну позицију потребно је израдити детаљне цтреже уградње и обезбедити потребне атесте. Евакуациона врата **EV** у систему SCHUCO ADS 65 HD. Предвидети врата са функцием и сертификацием према норми SRPS EN 1125. Паник функција Е са рукохватом споља паник шином унутра. Пролазак споља омогућен само са кључем. Врата морају бити опремљена комплетним системским оковом који ће омогућити правилно функционисање у траженом режиму. Врата предвидети у HD (heavy duty) варијанти.				

Бр.	Опис радова	Jed. mere	Количина	Јединична цена (дин)	Цена (дин)
			А	Б	АхБ
	Аутоматска клизна врата **AKV** урадити у систему Gezze Slimdrive SL-FR или слична. Врата треба да буду опремљена сензором за отварање. Неопходна је могућност редуданције у случају нестанка струје. На местима изнад клизних врата предвидети хоризонтални профил у основној фасадној конструкцији исте дубине као и вертикални. Уградњу вршити у складу са радионичким детаљима које израђује извођач радова, на основу димензија позиција узетих на лицу места. Детаљи морају да буду одобрени од стране одговорног пројектанта и надзорног органа. При изради и монтажи позиције поштовати све препоруке од стране произвођача профила. Извођач је дужан да достави атестну документацију усаглашену са ЕН стандардима. Обрачун по комаду уграђене и финално обрађене позиције. крило А				
8.12.1.	ознака 1пА у квадрату унутрашња вишеделна преграда са двокрилним вратима (са рукохватом на висини 160цм) зидарска мера 438/342cm	ком	1	359.510,40	359.510,40
	крило Б				
8.12.2.	ознака 3 у квадрату фиксна стаклена преграда са једнокрилним вратима (са рукохватом на висини 160цм) зидарска мера 332/342cm	ком	1	272.505,60	272.505,60

Бр.	Опис радова	Jed. mere	Количина	Јединична цена (дин)	Цена (дин)
			А	Б	АхБ
8.12.3.	ознака 4 у квадрату фиксна стаклена преграда са једнокрилним вратима (са рукохватом на висини 160цм) зидарска мера 200+350/342cm	ком	1	451.440,00	451.440,00
8.12.4.	ознака 2пБ у квадрату унутрашња вишеделна преграда зидарска мера 562/450cm	ком	3	485.568,00	1.456.704,00
8.12.5.	ознака 2пБ* у квадрату унутрашња вишеделна преграда зидарска мера 562/450cm	ком	3	485.568,00	1.456.704,00
8.12.6.	ознака 3пБ у квадрату унутрашња вишеделна преграда са двокрилним вратима (са рукохватом на висини 160цм) зидарска мера 520/342cm	ком	1	426.816,00	426.816,00
8.12.7.	ознака 4пБ у квадрату ветробранска преграда са аутоматским клизним вратима (ознака **AKV**) и евакуационим вратима (ознака **EV**). Површинска обрада: елоксажа, у тону по избору конзерваторског надзора (сива мат). На споју са подом, формирати детаљ који ће визуелно формирати исту висину видљивог алуминијума од 200мм на фиксним деловима дасаде (детаљ Ф1) као и на деловима врата (детаљ Ф2). зидарска мера 562/450cm	ком	1	758.700,00	758.700,00
8.12.8.	ознака 5пБ у квадрату фиксна преграда са двокрилним застакљеним вратима (са рукохватом на висини 160цм) На делу стаклене површине предвидети нетранспарентну фолију. У доњем делу крила врата ставити решетку 800x150мм. зидарска мера 1185+107/300cm	ком	1	930.240,00	930.240,00

Бр.	Опис радова	Jed. mere	Количина	Јединична цена (дин)	Цена (дин)
			А	Б	АхБ
8.12.9.	ознака 5пБ* у квадрату фиксна преграда са двокрилним застакљеним вратима (са рукохватом на висини 160цм) У доњем делу крила врата ставити решетку 800x150мм. зидарска мера 585/300cm	ком	1	421.200,00	421.200,00
8.12.10.	ознака 7пБ у квадрату ветробранска преграда са аутоматским клизним вратима (ознака **AKV**) и евакуационим вратима (ознака **EV**). Површинска обрада: елоксажа, у тону по избору конзерваторског надзора (сива мат). На споју са подом, формирати детаљ који ће визуелно формирати исту висину видљивог алуминијума од 200мм на фиксним деловима дасаде (детаљ Ф1) као и на деловима врата (детаљ Ф2). зидарска мера 590/280cm	ком	2	495.600,00	991.200,00
8.12.11.	ознака 8пБ у квадрату фиксна преграда са једнокрилним застакљеним вратима (са рукохватом на висини 160цм) зидарска мера 200/335cm	ком	1	160.800,00	160.800,00
8.12.12.	ознака ПБ1а у квадрату фиксна стаклена преграда. зидарска мера 520/342cm	ком	1	341.452,80	341.452,80
8.12.13.	ознака пБ1 у квадрату фиксна стаклена преграда са једнокрилним вратима (са рукохватом на висини 200цм) са вентилационом фиксном жалузином. Површинска обрада: сви алуминијумски делови конструкције треба да су површински обрађени поступком елоксаже у тону по избору конзерваторског надзора (сива мат) као и фасада. зидарска мера 465+547/280cm	ком	1	680.064,00	680.064,00

Бр.	Опис радова	Jed. mere	Количина	Јединична цена (дин)	Цена (дин)
			А	Б	АхБ
8.12.14.	ознака пБ2 у квадрату фиксна стаклена преграда са једнокрилним вратима (са рукохватом на висини 200цм). Површинска обрада: сви алуминијумски делови конструкције треба да су површински обрађени поступком елоксаже у тону по избору конзерваторског надзора (сива мат) као и фасада. зидарска мера 191+590/280cm	ком	1	524.832,00	524.832,00
8.12.15.	ознака пБ3 у квадрату фиксна стаклена преграда са једнокрилним вратима (са рукохватом на висини 200цм). Површинска обрада: сви алуминијумски делови конструкције треба да су површински обрађени поступком елоксаже у тону по избору конзерваторског надзора (сива мат) као и фасада. зидарска мера 590+590/280cm	ком	1	792.960,00	792.960,00
8.12.16.	ознака пБ4 у квадрату фиксна стаклена преграда са аутоматским клизним вратима (ознака **AKV**). Површинска обрада: сви алуминијумски делови конструкције треба да су површински обрађени поступком елоксаже у тону по избору конзерваторског надзора (сива мат) као и фасада. зидарска мера 576+590/280cm	ком	1	901.084,80	901.084,80
8.12.17.	ознака пБ5 у квадрату фиксна стаклена преграда Површинска обрада: сви алуминијумски делови конструкције треба да су површински обрађени поступком елоксаже у тону по избору конзерваторског надзора (сива мат) као и фасада. зидарска мера 371/250cm	ком	1	222.600,00	222.600,00

Бр.	Опис радова	Jed. mere	Количина	Јединична цена (дин)	Цена (дин)
			А	Б	АхБ
8.12.18.	ознака пБ6 у квадрату фиксна стаклена преграда Површинска обрада: сви алуминијумски делови конструкције треба да су површински обрађени поступком елоксаже у тону по избору конзерваторског надзора (сива мат) као и фасада. зидарска мера 246/250cm	ком	4	147.600,00	590.400,00
8.12.19.	ознака пБ6а у квадрату фиксна стаклена преграда Површинска обрада: сви алуминијумски делови конструкције треба да су површински обрађени поступком елоксаже у тону по избору конзерваторског надзора (сива мат) као и фасада. зидарска мера 349/280cm	ком	2	234.528,00	469.056,00
8.12.20.	ознака пБ6* у квадрату фиксна стаклена преграда са једнокрилним вратима (са рукохватом на висини 200цм). Површинска обрада: сви алуминијумски делови конструкције треба да су површински обрађени поступком елоксаже у тону по избору конзерваторског надзора (сива мат) као и фасада. зидарска мера 246/250cm	ком	1	147.600,00	147.600,00
8.12.21.	ознака пБ7 у квадрату фиксна стаклена преграда са једнокрилним вратима (са рукохватом на висини 200цм). Површинска обрада: сви алуминијумски делови конструкције треба да су површински обрађени поступком елоксаже у тону по избору конзерваторског надзора (сива мат) као и фасада. зидарска мера 683/250cm	ком	1	409.800,00	409.800,00

Бр.	Опис радова	Jed. mere	Количина	Јединична цена (дин)	Цена (дин)
			А	Б	АхБ
8.12.22.	ознака пБ8 у квадрату фиксна стаклена преграда са једнокрилним вратима (са рукохватом на висини 200цм). Површинска обрада: сви алуминијумски делови конструкције треба да су површински обрађени поступком елоксаже у тону по избору конзерваторског надзора (сива мат) као и фасада. зидарска мера 165/280cm	ком	1	110.880,00	110.880,00
8.12.23.	ознака пБ9 у квадрату фиксна стаклена преграда са једнокрилним вратима (са рукохватом на висини 200цм). Површинска обрада: сви алуминијумски делови конструкције треба да су површински обрађени поступком елоксаже у тону по избору конзерваторског надзора (сива мат) као и фасада. зидарска мера 341/280cm	ком	1	229.152,00	229.152,00
	крило Ц				
8.12.24.	ознака 1пЦ у квадрату фиксна стаклена вишеделна преграда зидарска мера 462/392 цм	ком	2	347.719,68	695.439,36
8.12.25.	ознака 2пЦ у квадрату унутрашња вишеделна преграда са двокрилним вратима (са рукохватом на висини 160цм). зидарска мера 282/450cm	ком	1	304.560,00	304.560,00
8.12.26.	ознака 3пЦ у квадрату унутрашња вишеделна преграда са двокрилним вратима (са рукохватом на висини 160цм). зидарска мера 562/572cm	ком	1	771.513,60	771.513,60

Бр.	Опис радова	Jed. mere	Количина	Јединична цена (дин)	Цена (дин)
			А	Б	АхБ
8.12.27.	ознака 4пЦ у квадрату унутрашња вишеделна преграда са двокрилним вратима (са рукохватом на висини 160цм). зидарска мера 500/572cm	ком	1	686.400,00	686.400,00
8.13.	унутрашња преграда Набавка и уградња унутрашње преграде. Конструкција крила врата и штока је израђена од алуминијумских профила без термопрекида. Профили су елоксирани процесом анодне оксидације, у тону 9010 по РАЛ карти. Уградња се врши преко челичних и алуминијумских држача. Конструкција крила врата је од алуминијумског профила. Плот врата је израђен од медијапана са завршном обрадом полиуретанским лаком у тону 9010 по РАЛ карти, полу мат са испуном од папирног саћа. врата опремити са три шарке по висини. Врата снабдети са цилиндар са три кључа и ручком за отварање. Уградњу вршити у складу са радионичким детаљима које израђује извођач радова, на основу димензија позиција узетих на лицу места. Детаљи морају да буду одобрени од стране одговорног пројектанта и надзорног органа. При изради и монтажи позиције поштовати све препоруке од стране произвођача профила. Извођач је дужан да достави атестну документацију усаглашену са EN стандардима. Уградити гумену дихтунг траку у фалцу штока. Врата су предвиђена за суву уградњу.				

Бр.	Опис радова	Jed. mere	Количина	Јединична цена (дин)	Цена (дин)
			А	Б	АхБ
	Обрачун по комаду урађене и финално обрађене позиције. крило А				
8.13.1.	ознака 7 у квадрату унутрашња преграда са једнокрилним вратима (преграда са пуним делом и застакљењем) зидарска мера 200/215cm	ком	1	77.400,00	77.400,00
8.13.2.	ознака 8 у квадрату унутрашња двокрилна врата зидарска мера 150/220cm	ком	1	59.400,00	59.400,00
8.14.	унутрашња преграда са шалтерима Набавка и уградња унутрашње преграде са шалтерима станичне благајне. Преграда је израђена од алуминијумских профила без термопрекида. Површинска обрада профила: елоксажа, у тону по избору конзерваторског надзора (сива мат). Уградња се врши преко челичних и алуминијумских држача. сви челични елементи морају бити топло цинковани, класе антикорозивне заштите Ц3. Опшивни елементи, су саставни део позиције. Преграда је предвиђена за суву уградњу и монтира се на завршно обрађен зид. Прегради чине два рама са два шалтера Преграда је застакљена транспарентним, сигурносним, ламинираним стаклом 3.3.1. lamİ glass extra clear. Стакло укупне висине 295 cm се пружа до равни шалтера на висини од 100cm, стакло укупне висине 315cm се завршава на висини од 80cm.				

Бр.	Опис радова	Jed. mere	Количина	Јединична цена (дин)	Цена (дин)
			А	Б	АхБ
	Шалтер је израђен од алуминијумског лима у природној боји алуминијума, сјајно, на потконструкцији од челичних и алуминијумских профила све фиксирано за основни рам,саставни део позиције је ротирајућа "посуда" за издавање карата. Уградњу вршити у складу са радионичким детаљима које израђује извођач радова, на основу димензија позиција узетих на лицу места. Детаљи морају бити одобрени од стране одговорног пројектанта и надзорног органа. При изради и монтажи позиције поштовати све препоруке од стране произвођача профила. Извођач је дужан да достави атестну документацију усаглашену са EN стандардима. Обрачун по комаду уграђене и финално обрађене позиције. крило А				
8.14.1.	ознака 5пА у квадрату унутрашња преграда са шалтерима станичне благајне - обезбеђење Преграду чине два рама са два шалтера, појединачних димензија 163x242 и 163/262цм. зидарска мера 326/242(262)cm	ком	1	196.536,00	196.536,00
	крило Б				
8.14.2.	ознака 1пБ у квадрату унутрашња преграда са шалтерима станичне благајне Преграду чине два рама са два шалтера, појединачних димензија 281x295 и 281/315цм. зидарска мера 562/295(315)cm	ком	1	424.872,00	424.872,00

Бр.	Опис радова	Jed. mere	Количина	Јединична цена (дин)	Цена (дин)
			А	Б	АхБ
8.14.3.	ознака 1пБ* у квадрату унутрашња преграда са шалтерима станичне благајне Преграду чине два рама са два шалтера, појединачних димензија 281x295 и 281/315цм. зидарска мера 562/295(315)cm	ком	1	424.872,00	424.872,00
8.14.4.	ознака 6пБ у квадрату унутрашња преграда са шалтерима станичне благајне Преграду чине два рама са два шалтера, димензија 281x295цм. зидарска мера 562/295cm	ком	4	397.896,00	1.591.584,00
8.14.5.	ознака 9пБ у квадрату унутрашња преграда са шалтерима станичне благајне зидарска мера 215/395cm	ком	1	203.820,00	203.820,00
8.14.6.	ознака 10пБ у квадрату унутрашња преграда са шалтерима станичне благајне Преграду чине два рама са два шалтера, појединачних димензија 166x342 и 166/342цм. зидарска мера 332/342cm	ком	1	272.505,60	272.505,60
8.15.	врата на улазу у трафо Набавка и уградња врата на улазу у трафо. Врата су израђена од челичних кутијастих профила са хоризонталним ојачањем, обострано су обложена равним челичним пластифицираним лимом дебљине 1.0mm. Између лимова је термоизолациони слој од тврдих плоча минералне вуне д=5 цм. Укупни коефицијент пролаза топлоте кроз целу позицију је не већи од U=1.6W/m²K. Тон пластификације по RAL 9006.				

Бр.	Опис радова	Jed. mere	Количина	Јединична цена (дин)	Цена (дин)
			А	Б	АхБ
	Ламеле жалузине израђене су од поцинкованог челичног лима д =1.5мм, Z профила у раму од кутијастих профила ,исте су боје као и врата. Са унутрашње стране поставити заштитну мрежицу са окцима 5/5 мм. дебљине 0.8мм. Врата су повезана на систем контроле приступа који је предмет пројекта телекомуникација. напајање ел.магнетног контакта је на 230V. У радно крило уградити тростепену механичку браву и рукохват са контролисане стране а кваку са друге стране крила врата. Испоручилац врата је у обавези да кроз пасивно крило провуче кабл за напајање EMG прихватника тако што ће један крај кабла извући из пасивног крила и увући у шток у горњем углу а затим извући кабл из штока на истој висини, и у дужини од 1м, намотати котур и оставити га за даље повезивање. Кабл у видном делу (између пасивног крила и штока) заштитити металним сапа цревом у потребној дужини за потпуно отварање крила тако да не дође до кидања или затезања кабла. На други крај кабла повезати EMG прихватник. Кабл је саставни део позиције врата и наведени радови морају се извести радионички а не на лицу места. EMG прихватник се предвиђа пројектом телекомуникација а испоручилац врата га уграђује и повезује на припадајући крај кабла. Контролисано крило опремити са хидрауличким затварачем. Пасивно крило врата које није контролисано електромагнетом поседује механизам за фиксирање у затвореном положају. У случају пожара врата се аутоматски одбрављују.				

Бр.	Опис радова	Jed. mere	Количина	Јединична цена (дин)	Цена (дин)
			А	Б	АхБ
	Врата снабдети одговарајућим оковом, и шаркама (минимум 4). Радити по детаљу произвођача, а уз сагласност пројектанта. Произвођач је у обавези да дефинише начин уградње радионичким цртежима на које је дужан да добије сагласност наручиоца и пројектанта. Врата опремити електро-магнетним држачем због система контроле приступа. Обрачун по комаду уграђене и финално обрађене позиције у свему према опису из позиције. крило Д ознака Д1к у квадрату двокрилна врата зидарска мера 175/222 цм	ком	2	67.392,00	134.784,00
8.16.	сигурносна врата Набавка и уградња унутрашњих сигурносних врата. Шток врата је израђен од испрофилисаног челичног лима дебљине 1,2 цм,финално пластифициран. Дубина штока је 85мм.Шток поседује 3 челичне шарке. Праг се налази у склопу штока и исти је пластифициран у боју као и шток. Крило врата је израђено од челичног лима дебњине 1,2 mm који је по ободима ојачан. испуна крила је минерална вуна дебљине 50 mm а што даје вратима термо и звучну изолацију врата. Дебљина крила заједно са декоративним облогама је 70 mm. Дебљина облога (спољне и унутрашње) је 8mm а исте су израђене од MDF-а у тону по избору пројектанта.				

Бр.	Опис радова	Jed. mere	Количина	Јединична цена (дин)	Цена (дин)
			А	Б	АхБ
	Сигурносна врата поседују две сигурносне браве са кодираним цилиндрима и са лептир закључавањима са унутрашње стране. Ово кориснику олакшава руковање вратима приликом боравка у простору. Цилиндри се испоручују са сетом од 5 кључева и исти су у EURO стандарду. Закључавање се врши са по 3 шипа у правцу браве. Кваке су од нерђајућег челика типа HOPPE.Звучна заштита до 38db. Врата треба да поседују атест противпожарности трећег степена. Уградити гумену дихтунг траку у фалцу штока. Врата су предвиђена за суву уградњу. Обрачун по комаду уграђене и финално обрађене позиције. крило Б				
8.16.1.	ознака 1с у квадрату једнокрилна врата зидарска мера 100/215cm	ком	1	64.500,00	64.500,00
8.17.	роло решетка Набавка и уградња заштитне роло решетке. Заштитна роло решетка састоји се од: - вођице (дубине 4цм) носача осовине - механизам са опругама и панцира роло решетке Панцир (димензија 381/452цм) изражен је од профилисане светло вучене арматурне жице дебљине ø8мм.				

Бр.	Опис радова	Jed. mere	Количина	Јединична цена (дин)	Цена (дин)
			А	Б	АхБ
	Жица се повезује тако да даје облик пчелињег сања (окца 9x6цм). Комплетна решетка у "отвореном" стању је уролована у кутију, димензије 45/40цм, дужине л=389цм у коју је смештен механизам са опругом.Кутија се затвара маском израђеном од челичног лима. Отварање је двострано класичан систем са ручним отварањем и систем за уграђеним мотором за аутоматско спуштање и подизање. Решетка је у систему дојаве пожара. У случају пожара решетка се аутоматски подиже. У случају нестанка електричне енергије (напона) решетка се напаја из дизел електричног агрегата. крило Д ознака Д2 у двоструком квадрату заштитна роло решетка зидарска мера 412/407 цм	ком	1	160.976,64	160.976,64
8.18.	преграда у санитарном чвору Набавка и уградња монтажних преграда у санитарним чворовима. Висина преграде је 220см, а пуни део је висине 200см, и поставља се на 20см од пода. Преграде су фиксне или са једнокрилним вратима димензија 70/200см, за улаз у кабину, у свему према шеми. Конструкција преграде је од кутијастих челичних профила 30/50/5 см, који се монтирају на готов под. Завршна обрада челичних профила је хромирање. Крило врата и испуна фиксних делова је од ламинатних Max Compact плоча или одговарајуће, обострано заштићених акрилним полиуретанским смолама.				

Бр.	Опис радова	Jed. mere	Количина	Јединична цена (дин)	Цена (дин)
			А	Б	АхБ
	Облогу фиксирати на конструкцију са спољашње стране кабине, тако да конструкција буде видна само са унутрашње стране. Врата су опремљена одговарајућим прохромским оковом и бравом која одговара начину отварања према шеми. Произвођач је у обавези да дефинише начин уградње радионичким цртежима, на које је обавезан да добије сагласност наручиоца и пројектанта. Обрачун по комаду уграђене и финално обрађене позиције. крило А				
8.18.1.	ознака 1 пр у квадрату преграда са фронталним панелом са једнокрилним вратима (1 комад) зидарска мера 200/220 цм	ком	1	79.200,00	79.200,00
8.18.2.	ознака 2 пр у квадрату преграда са фронталним панелом са једнокрилним вратима (5 комада) и фиксним преградним панелом (4 комада) зидарска мера (465+4x155)/220 цм	ком	1	429.660,00	429.660,00
8.18.3.	ознака 3 пр у квадрату преграда са фронталним панелом са једнокрилним вратима (3 комада) и фиксним преградним панелом (3 комада) зидарска мера (275+3x155)/220 цм	ком	1	293.040,00	293.040,00
8.18.4.	ознака 4 пр у квадрату преграда - фиксни преградни панел зидарска мера 50/220 цм	ком	5	19.800,00	99.000,00
8.18.5.	ознака 5 пр у квадрату преграда са фронталним панелом са једнокрилним вратима (2 комада) и фиксним преградним панелом (1 комад) зидарска мера (179+155)/220 цм	ком	1	132.264,00	132.264,00

Бр.	Опис радова	Jed. mere	Количина	Јединична цена (дин)	Цена (дин)
			А	Б	АхБ
8.18.6.	ознака 6 пр у квадрату преграда са фронталним панелом са једнокрилним вратима (2 комада) и фиксним преградним панелом (1 комад)				
	зидарска мера (266+2x155)/220 цм	ком	2	228.096,00	456.192,00
8.18.7.	ознака 7 пр у квадрату преграда са фронталним панелом са једнокрилним вратима (2 комада) и фиксним преградним панелом (1 комад)				
	зидарска мера (205+155)/220 цм	ком	2	142.560,00	285.120,00
8.18.8.	ознака 8 пр у квадрату преграда са фронталним панелом са једнокрилним вратима (3 комада) и фиксним преградним панелом (2 комад)				
	зидарска мера (341+2x150)/220 цм	ком	1	253.836,00	253.836,00
8.18.9.	ознака 9 пр у квадрату преграда са фронталним панелом са једнокрилним вратима (1 комад)				
	зидарска мера 109/220 цм	ком	1	43.164,00	43.164,00
8.18.10.	ознака 10 пр у квадрату преграда са фронталним панелом са једнокрилним вратима (2 комада) и фиксним преградним панелом (1 комад)				
	зидарска мера 185/220 цм	ком	2	73.260,00	146.520,00
8.18.11.	ознака 11 пр у квадрату преграда са фронталним панелом са једнокрилним вратима (1 комад)				
	зидарска мера 185/220 цм	ком	1	73.260,00	73.260,00
	крило Б				
8.18.12.	ознака 4 пр у квадрату преграда - фиксни преградни панел				
	зидарска мера 50/220 цм	ком	1	19.800,00	19.800,00

Бр.	Опис радова	Jed. mere	Количина	Јединична цена (дин)	Цена (дин)
			А	Б	АхБ
8.18.13.	ознака 12 пр у квадрату преграда са фронталним панелом са једнокрилним вратима (1 комада) и фиксним преградним панелом (1 комад)				
	зидарска мера (95+150)/220 цм	ком	1	97.020,00	97.020,00
8.18.14.	ознака 13 пр у квадрату преграда са фронталним панелом са једнокрилним вратима (2 комада) и фиксним преградним панелом (1 комад)				
	зидарска мера (188+150)/220 цм	ком	1	133.848,00	133.848,00
8.18.15.	ознака 14 пр у квадрату преграда са фронталним панелом са једнокрилним вратима (1 комад)				
	зидарска мера 168/220 цм	ком	1	66.528,00	66.528,00
8.18.16.	ознака 15 пр у квадрату преграда са фронталним панелом са једнокрилним вратима (1 комад)				
	зидарска мера 188/220 цм	ком	1	74.448,00	74.448,00
8.18.17.	ознака 16 пр у квадрату преграда са фронталним панелом са једнокрилним вратима (2 комада) и фиксним преградним панелом (1 комад)				
	зидарска мера (201+150)/220 цм	ком	1	138.996,00	138.996,00
8.18.18.	ознака 17 пр у квадрату преграда са фронталним панелом са једнокрилним вратима (2 комада) и фиксним преградним панелом (1 комад)				
	зидарска мера (195+150)/220 цм	ком	1	136.620,00	136.620,00
	крило Ц				
8.18.19.	ознака 4 пр у квадрату преграда - фиксни преградни панел				
	зидарска мера 50/220 цм	ком	2	19.800,00	39.600,00

Бр.	Опис радова	Jed. mere	Количина	Јединична цена (дин)	Цена (дин)
			А	Б	АхБ
8.18.20.	ознака 18 пр у квадрату преграда са фронталним панелом са једнокрилним вратима (2 комада) и фиксним преградним панелом (1 комад)				
	зидарска мера (187+150)/220 цм	ком	1	133.452,00	133.452,00
8.18.21.	ознака 19 пр у квадрату преграда са фронталним панелом са једнокрилним вратима (2 комада) и фиксним преградним панелом (1 комад)				
	зидарска мера (200+150)/220 цм	ком	1	138.600,00	138.600,00
8.18.22.	ознака 20 пр у квадрату преграда са фронталним панелом са једнокрилним вратима (3 комада) и фиксним преградним панелом (2 комад)				
	зид. мера (190+1145+160)/220 цм	ком	1	196.020,00	196.020,00
8.18.23.	ознака 21 пр у квадрату преграда са фронталним панелом са једнокрилним вратима (3 комада) и фиксним преградним панелом (2 комад)				
	зид. мера (304+167x2)/220 цм	ком	1	252.648,00	252.648,00
8.18.24.	ознака 22 пр у квадрату преграда са фронталним панелом са једнокрилним вратима (1 комада)				
	зид. мера (90+82)/220 цм	ком	1	68.112,00	68.112,00
8.19.	преграда у санитарном чвору				
	Набавка и уградња санитарних преграда са надсветлом. Надсветло застаклити равним провидним стаклом дебљине д=4 мм. Висина преграде је 280 см. У склопу преграде су једнокрилна врата димензија 90/215 цм која у доњем делу имају отвор за преструјну решетку димензија 500/150 мм, према Пројекту термотехничких инсталација (књига 6).				

Бр.	Опис радова	Jed. mere	Количина	Јединична цена (дин)	Цена (дин)
			А	Б	АхБ
	Конструкција преграде је од кутијастих челичних профила 30/50/5 см, који се монтирају на готов под. Завршна обрада челичних профила је хромирање. Крило врата и испуна фиксних делова је од ламинатних Max Compact плоча или одговарајуће, обострано заштићених акрилним полиуретанским смолама. Облогу фиксирати на конструкцију са спољашње стране кабине, тако да конструкција буде видна само са унутрашње стране. Врата су опремљена одговарајућим прохромским оковом и бравом која одговара начину отварања према шеми. Произвођач је у обавези да дефинише начин уградње радиоличким цртежима, на које је обавезан да добије сагласност наручиоца и пројектанта. Обрачун по комаду уграђене и финално обрађене позиције. крило Б				
8.19.1.	ознака 23пр у квадрату панел у оквиру ког су једнокрилна врата са отвором за прострујну решетку зидарска мера 110/280 цм	ком	1	55.440,00	55.440,00
8.19.2.	ознака 24пр у квадрату панел у оквиру ког су једнокрилна врата са отвором за прострујну решетку зидарска мера 130/280 цм	ком	1	65.520,00	65.520,00

Бр.	Опис радова	Jed. mere	Количина	Јединична цена (дин)	Цена (дин)
			А	Б	АхБ
8.20.	клизна преграда Набавка и уградња клизне стаклене преграде. Преграда се састоји из три стаклена панела димензија 90/300cm, застакљена каљеним пескираним стаклом дебљине 10mm. Панели имају сваки посебно клизни канал типа SLIDE MASTER. Сваки панел се креће по независној шини и међусобно се повлаче и закључавају. Горња ивица шине треба да буде у равни пода. Стакла између панела дихтовати силиконским дихтунзима. Део преграде изнад врата затворити гипсаним зидом висине 35cm. Произвођач је у обавези да дефинише начин уградње радионичким цртежима, на које је обавезан да добије сагласност наручиоца и пројектанта. Обрачун по комаду уграђене и финално обрађене позиције. крило Б ознака 5хБ у квадрату клизна преграда зидарска мера 272/300 цм	ком	1	244.800,00	244.800,00
8.21.	ватроотпорни прозор Ватроотпорни прозор, предвиђен је на месту формирања прекидног растојања, у циљу спречавања преноса пожара. Ватроотпорни прозор је отпорности на пожар 60 минута. Преграда је класификована према стандарду СРПС ЕН 13501, а испитана према стандарду СРПС ЕН 1634 - 1. Преграда треба да поседује сертификат за ватроотпорност издат од стране акредитованог тела.				

Бр.	Опис радова	Jed. mere	Количина	Јединична цена (дин)	Цена (дин)
			А	Б	АхБ
	Застакљена фасадна, ватроотпорна преграда се израђује од алуминијумских профила са термопрекидом и појачаном термичком изолацијом, по системеу Schüco AWS 75 EI60 или одговарајуће. Конструкција рама је завршно елоксажа у тону фасадне преграде. Испуна је термоизолујуће стакло атестирано на ватроотпорност 60 мин, које је део система ПП преграде. Укупан коефицијент пролаза топлоте Uw<=1.5W/m2K . Уградњу и заптивање по обиму штока и крила прозора вршити у свему према упутству и техничкој спецификацији произвођача ватроотпорног прозора, што представља саставни део система ПП преграде. Оков је скривени, без видних шарки, типа SCHÜCO AvanTec Simpli Smart, или одговарајући, односно системски који одговара начину отварања, према шеми, димензијама и тежини отварајућег крила, за шта треба дати потребне доказнице. Сви видни делови окова у боји као и фасадна алуминарија, из стандардне каталошке понуде произвођача система. За потребе одржавања предвидети систем отварања који спречава неовлашћено отварање (нпр. ручицу која се може уклонити и ставити под надзор, систем закључавања или слично) према техничкој спецификацији произвођача ватроотпорне преграде. Обрачун по комаду уграђене и финално обрађене позиције у свему према опису из позиције.				

Бр.	Опис радова	Jed. mere	Количина	Јединична цена (дин)	Цена (дин)
			А	Б	АхБ
	крило А				
8.21.1.	ознака А13а у квадрату ватроотпорни прозор зидарска мера 116/177 цм	ком	2	86.234,40	172.468,80
8.21.2.	ознака А27А у квадрату ватроотпорни прозор зидарска мера 117/192 цм	ком	2	94.348,80	188.697,60
8.22.	противпожарна врата Набавка и уградња противпожарних врата отпорних на пожар према ПП елаборату. Врата су од носиве конструкције од челичних цеви, пожарноотпорне изолационе испуне, неазбестног састава. Завршна облога плота врата је поцинковани лим д=1 мм, обострано. Довратник је од профилисаног поцинкованог лима д=2 мм, завршна обрада пластификација у тону по избору пројектанта. Врата снабдевена стандардном бравом отпорном на пожар DIN 18250, са системом за аутоматско затварање - челичном опругом, са цилиндром (еуро) са три кључа, шарке са кугличним лежајем и кваком стандардном, отпорном на пожар. Застакљено пожарноотпорним стаклом, класе "F", ватроотпорности 60min. По целом обиму врата поставити експандирајућу противпожарну траку и самогасиве гумене дихтунге. Ватроотпорност врата је одређена је према SRPS U.J1.240. Врата опремити магнетним контактом за детекцију отворености врата (због система детекције пожара) и електро-магнетним држачем (због система контроле приступа).				

Бр.	Опис радова	Jed. mere	Количина	Јединична цена (дин)	Цена (дин)
			А	Б	АхБ
	Произвођач је дужан да дефинише начин уградње радионичким цртежом и достави извештај о испитивању ватротпорности у складу са SRPS U.J1.160. Обрачун по комаду уграђене и финално обрађене позиције у свему према опису, са достављеним атестом.				
8.22.1.	ознака 1 у осмоуглу једнокрилна пуна врата отпорна на пожар 60 минута зидарска мера 110/215 цм				
	анекс		1		
	крило А		1		
	укупно Пос 8.22.1.	ком	2	99.330,00	198.660,00
8.22.2.	ознака 1* у осмоуглу једнокрилна пуна врата отпорна на пожар 60 минута зидарска мера 100/215 цм				
	анекс	ком	1	90.300,00	90.300,00
8.22.3.	ознака 2А у осмоуглу двокрилна врата отпорна на пожар 60 минута зидарска мера 150/220 цм				
	анекс	ком	1	138.600,00	138.600,00
8.22.4.	ознака 3 у осмоуглу двокрилна пуна врата отпорна на пожар 60 минута зидарска мера 160/215 цм				
	крило А	ком	1	144.480,00	144.480,00
8.22.5.	ознака 3А у осмоуглу двокрилна пуна врата отпорна на пожар 120 минута зидарска мера 210/215 цм				
	крило А	ком	1	216.720,00	216.720,00

Бр.	Опис радова	Jed. mere	Количина	Јединична цена (дин)	Цена (дин)
			А	Б	АхБ
8.22.6.	ознака 4 у осмоуглу двокрилна делимично застакљена врата отпорна на пожар 90 минута Врата су на путу евакуације и опремљена су паник оковом, који чине попречна летва за врата (страна евакуације), квака (штићена страна), брава и механизам за затварање. зидарска мера 203/280 цм				
	крило А	ком	1	272.832,00	272.832,00
8.22.7.	ознака 5 у осмоуглу двокрилна делимично застакљена врата отпорна на пожар 90 минута Врата су на путу евакуације и опремљена су паник оковом, који чине попречна летва за врата (страна евакуације), квака (штићена страна), брава и механизам за затварање. зидарска мера 220/280 цм				
	крило А	ком	1	295.680,00	295.680,00
8.22.8.	ознака 6 у осмоуглу двокрилна пуна врата отпорна на пожар 90 минута зидарска мера 195/210 цм				
	крило Б	ком	2	196.560,00	393.120,00
8.22.9.	ознака 2 у осмоуглу двокрилна делимично застакљена врата отпорна на ватру 60 минута. зидарска мера 150/215 цм				
	крило Ц	ком	1	135.450,00	135.450,00
8.23.	пп врата са унутрашњом контролом приступа Набавка и уградња противпожарних врата са контролом приступа отпорних на пожар према ПП елаборату.				

Бр.	Опис радова	Jed. mere	Количина	Јединична цена (дин)	Цена (дин)
			А	Б	АхБ
	Врата су од носиве конструкције од челичних цеви, пожарноотпорне изолационе испуне, неазбестног састава. Завршна облога плота врата је поцинковани лим д=1 мм, обострано. Довратник је од профилисаног поцинкованог лима д=2 мм, завршна обрада пластификација у тону по избору пројектанта. Врата снабдевена стандардном бравом отпорном на пожар DIN 18250, са системом за аутоматско затварање - челичном опругом, са цилиндром (EURO) са три кључа, шарке са кугличним лежајем и кваком стандардном, отпорном на пожар. Застакљено пожарноотпорним стаклом, класе "F", ватроотпорности 60min. По целом обиму врата поставити експандирајућу противпожарну траку и самогасиве гумене дихтунге. Ватроотпорност врата је одређена је према SRPS U.J1.240. Врата опремити магнетним контактом за детекцију отворености врата (због система детекције пожара) и електро-магнетним држачем (због система контроле приступа). Напајање ел.магнетног контакта је на 230V. Врата су повезана на систем контроле приступа који је предмет пројекта телекомуникација. У радно крило уградити тростепену механичку браву и рукохват са контролисане стране, а кваку са друге стране крила врата.				

Бр.	Опис радова	Jed. mere	Количина	Јединична цена (дин)	Цена (дин)
			А	Б	АхБ
	Испоручилац врата је у обавези да кроз пасивно крило провуче кабл за напајање EMG прихватника тако што ће један крај кабла извући из пасивног крила и увући у шток у горњем углу, а затим извући кабл из штока на истој висини, и у дужини од 1,0 m, намотати котур и оставити га за даље повезивање. Кабл у видном делу (између пасивног крила и штока) заштитити металним Сапа цревом у потребној дужини за потпуно отварање крила тако да не дође до кидања или затезања кабла. На други крај кабла повезати EMG прихватник. кабл је саставни део позиције врата и наведени радови морају се извести радионички а не на лицу места. EMG прихватник се предвиђа пројектом телекомуникација, а испоручилац врата га уграђује и повезује на припадајући крај кабла. Контролисано крило опремити са хидрауличким затварачем. Пасивно крило врата које није контролисано електромагнетом поседује механизам за фиксирање у затвореном положају. У случају пожара врата се аутоматски одбрављују. Обрачун по комаду уграђене и финално обрађене позиције у свему према опису, са достављеним атестом.				
8.23.1.	ознака 1к у осмоуглу једнокрилна пуна врата отпорна на ватру 60 минута. зидарска мера 110/215 цм				

Бр.	Опис радова	Jed. mere	Количина	Јединична цена (дин)	Цена (дин)
			А	Б	АхБ
	анекс/крило А		6		
	крило Б		4		
	крило Ц		1		
	крило Д		3		
	укупно Пос 8.23.1.	ком	14	108.930,00	1.525.020,00
8.23.2.	ознака 2к у осмоуглу двокрилна делимично застакљена врата отпорна на ватру 60 минута. зидарска мера 150/215 цм				
	крило А	ком	2	145.050,00	290.100,00
8.23.3.	ознака 6к у осмоуглу двокрилна пуна врата отпорна на ватру 90 минута. зидарска мера 200/215 цм				
	крило Ц	ком	1	216.000,00	216.000,00
8.24.	врата на улазу у дизел и сс просторије				
	Набавка и уградња улазних врата . Врата су израђена од челичних кутијастих профила са хоризонталним ојачањем, обострано су обложена равним челичним пластифицираним лимом дебљине 1.0mm. Између лимова је термоизолациони слој од тврдих плоча минералне вуне д=5 см. Укупни коефицијент пролаза топлотее кроз целу позицију је не вечи од U=1.6W/m²K. Тон пластификације по избору пројектанта. Врата су повезана на систем контроле приступа који је предмет пројекта телекомуникација. Напајање ел.магнетног контакта је на 230V. У радно крило уградити тростепену механичку браву и рукохват са контролисане стране а кваку са друге стране крила врата.				

Бр.	Опис радова	Jed. mere	Количина	Јединична цена (дин)	Цена (дин)
			А	Б	АхБ
	Испоручилац врата је у обавези да кроз пасивно крило провуче кабл за напајање EMG прихватника тако што ће један крај кабла извући из пасивног крила и увући у шток у горњем углу а затим извући кабл из штока на истој висини, и у дужини од 1м, намотати котур и оставити га за даље повезивање. Кабл у видном делу (између пасивног крила и штока) заштитити металним сапа цревом у потребној дужини за потпуно отварање крила тако да не дође до кидања или затезања кабла. На други крај кабла повезати EMG прихватник. Кабл је саставни део позиције врата и наведени радови морају се извести радионички а не на лицу места. EMG прихватник се предвиђа пројектом телекомуникација а испоручилац врата га уграђује и повезује на припадајући крај кабла. Контролисано крило опремити са хидрауличким затварачем. Пасивно крило врата које није контролисано електромагнетом поседује механизам за фиксирање у затвореном положају. У случају пожара врата се аутоматски одбрављују. Врата снабдети одговарајућим оковом, и шаркама (минимум 4). Радити по детаљу произвођача, а уз сагласност пројектанта. Произвођач је у обавези да дефинише начин уградње радионичким цртежима на које је дужан да добије сагласност наручиоца и пројектанта. Врата опремити електро-магнетним држачем због система контроле приступа.				

Бр.	Опис радова	Jed. mere	Количина	Јединична цена (дин)	Цена (дин)
			А	Б	АхБ
	Обрачун по комаду уграђене и финално обрађене позиције у свему према опису, са достављеним атестом.				
	анекс				
8.24.1.	ознака Ан1К* у двоструком квадрату двокрилна врата са две жалузине Врата имају две жалузине. Жалузине су у свему израђене по стандарду и са атестом произвођача.				
	зидарска мера 175/210 цм	ком	1	163.950,00	163.950,00
8.24.2.	ознака Ан1к у двоструком квадрату двокрилна врата у доњем делу пуна				
	зидарска мера 175/210 цм	ком	1	163.950,00	163.950,00
8.25.	врата са побољшаним заптивањем - противдимна Набавка и уградња унутрашњих застакљених преграда са двокрилним вратима са побољшаним заптивањем - противдимна врата. Преграда са двокрилним вратима и фиксним застакљеним надсветлом. Рамовска конструкција преграде је од елоксираних алуминијумских профила без термопрекида. Преграда се фиксира за подну плочу и арм. бетонску греду. Врата су са побољшаним заптивањем-противдимна. Крило врата је опремљено при дну са спуштајућом експандирајућом заптивком а по обиму је опремљено дихтунгом од неопренке гуме. Шток је опремљен са гуменом заптивком и експандирајућом траком.				

Бр.	Опис радова	Jed. mere	Количина	Јединична цена (дин)	Цена (дин)
			А	Б	АхБ
	Сви елементи преграде (фиксни део, врата и надсветло) су застакљени ламелираним стаклом 3.3.1 дебљине у складу са површином застакљивања. Оков Secyrili look квалитета, шарке штелујуће, ручица по избору пројектанта. Врата снабдети аутоматским затварачем. Позиција обухвата сав потребан материјал за уградњу, комплетан оков, дихтунге и све пратеће елементе потребне да би била потпуно исправна и употребљива. Уградња свих елемената система мора бити у складу са препорукама и типским детаљима произвођача а према извођачким детаљима који морају бити одобрени од стране пројектанта или надзора. Обрачун по комаду уграђене и финално обрађене позиције у свему према опису, са достављеним атестом.				
8.25.1.	ознака 1 у двоструком осмоуглу унутрашња застакљена преграда са двокрилним вратима Светла ширина отвора за застакљена врата, унутар преграде, је 155 а висина 210 цм. зидарска мера 220/340 цм крило А	ком	2	198.720,00	397.440,00
8.25.2.	ознака 1* у двоструком осмоуглу унутрашња застакљена преграда са двокрилним вратима Светла ширина отвора за застакљена врата, унутар преграде, је 155 а висина 210 цм. зидарска мера 220/280 цм крило А	ком	4	167.040,00	668.160,00

Бр.	Опис радова	Jed. mere	Количина	Јединична цена (дин)	Цена (дин)
			А	Б	АхБ
8.25.3.	ознака 2 у двоструком осмоуглу унутрашња застакљена преграда са двокрилним вратима Светла ширина отвора за застакљена врата, унутар преграде, је 155 а висина 210 цм. зидарска мера 305/340 цм крило А	ком	1	268.080,00	268.080,00
8.25.4.	ознака 3 у двоструком осмоуглу унутрашња застакљена преграда са двокрилним вратима Светла ширина отвора за застакљена врата, унутар преграде, је 200 а висина 210 цм. зидарска мера 322/280 цм крило А	ком	1	235.584,00	235.584,00
8.25.5.	ознака 4 у двоструком осмоуглу унутрашња застакљена преграда са двокрилним вратима Светла ширина отвора за застакљена врата, унутар преграде, је 180 а висина 210 цм. зидарска мера 322/280 цм крило А	ком	1	235.584,00	235.584,00
8.25.6.	ознака 5 у двоструком осмоуглу унутрашња застакљена преграда са двокрилним вратима Светла ширина отвора за застакљена врата, унутар преграде, је 155 а висина 210 цм. зидарска мера 203/280 цм крило А	ком	1	155.616,00	155.616,00
8.25.7.	ознака 1к у двоструком осмоуглу унутрашња застакљена преграда са двокрилним вратима Светла ширина отвора за застакљена врата, унутар преграде, је 155 а висина 210 цм.				

Бр.	Опис радова	Jed. mere	Количина	Јединична цена (дин)	Цена (дин)
			А	Б	АхБ
	Врата опремити магнетним контактом за детекцију отворености врата (због система детекције пожара) и електро-магнетним држачем (због система контроле приступа).Напајање ел.магнетног контакта је на 230v. Врата су повезана на систем контроле приступа који је предмет пројекта телекомуникација. У радно крило уградити тростепену механичку браву и рукохват са контролисане стране, а кваку са друге стране крила врата. Испоручилац врата је у обавези да кроз пасивно крило провуче кабл за напајање EMG прихватника тако што ће један крај кабла извући из пасивног крила и увући у шток у горњем углу, а затим извући кабл из штока на истој висини, и у дужини од 1,0 m, намотати котур и оставити га за даље повезивање. Кабл у видном делу (између пасивног крила и штока) заштитити металним Сапа цревом у потребној дужини за потпуно отварање крила тако да не дође до кидања или затезања кабла. На други крај кабла повезати EMG прихватник. кабл је саставни део позиције врата и наведени радови морају се извести радионички а не на лицу места. EMG прихватник се предвиђа пројектом телекомуникација, а испоручилац врата га уграђује и повезује на припадајући крај кабла. Контролисано крило опремити са хидрауличким затварачем. Пасивно крило врата које није контролисано електромагнетом поседује механизам за фиксирање у затвореном положају. зидарска мера 220/340 цм крило А	ком	1	198.720,00	198.720,00

Бр.	Опис радова	Jed. mere	Количина	Јединична цена (дин)	Цена (дин)
			А	Б	АхБ
8.26.	степенишна застакљена преграда Набавка и уградња унутрашње, вишеделне, противдимне, фиксне преграде на степеништу. Рамовска конструкција преграда је од алу. профила елоксираних без термопрекида у RAL-u по избору пројектанта . Преграда се фиксира за подну плочу и армирано бетонску греду. Застакљивање је једноструким ламелираним сигурносним стаклом 3.3.1 дебљине у складу са димензијама. Позиција обухвата сав потребан материјал за уградњу, комплетан оков, дихтунге и све пратеће елементе. Уградња свих елемената система мора бити у складу са препорукама и типским детаљима произвођача, а према извођачким детаљима који морају бити одобрени од стране пројектанта. Обрачун по комаду уграђене и финално обрађене позиције у свему према опису, са достављеним атестом. ознака 4а у двоструком осмоуглу фиксна преграда на степеништу зидарска мера 322/280 цм крило А	ком	2	216.384,00	432.768,00
8.27.	стаклена облога панорамског лифта Набавка, испорука и уградња стаклене облоге панорамског лифта. Облога су стаклене плоче које се постављају преко челичне потконструкције лифта која је посебно обрачуната. Стаклене плоче које чине зидове окна имају континуалне хоризонталне спојнице по целом ободу.				

Бр.	Опис радова	Jed. mere	Количина	Јединична цена (дин)	Цена (дин)
			А	Б	АхБ
	Стаклене плоче које чине кров окна имају спојнице које се настављају на вертикалне спојнице стаклених плоча бочних (дужих) зидова. Тип стакла је: каљено ламелирано сигурносно стакло 10.10.1 (односно оне дебљине коју покаже прорачун статичке стабилности, урађен од стране извођача). Стакло је провидно, осим последњег (највишег) реда стакала на коти +8.50 које непрозирно Фуге између стакала су 10 мм и затварају се системским ЕПДМ заптивним профилом у боји по избору пројектанта. Врата лифта су системска и чине саставни део лифта. На споју стаклене зидне облоге и врата лифта израдити маску (портал) од инокс лима која лежи у равни спољне површине стакла и то је саставни део позиције. Портал је ширине 15 цм, фиксира се са предње и бочне стране око врата преко потконструкције која улази у цену позиције. Детаљ портала биће дефинисан по уградњи лифта и стаклене облоге. Уградњу вршити у складу са радионичким детаљима које израђује Извођач радова, на основу приложених шема и провере свих димензија на градилишту, а у складу са препорукама произвођача система. Сви детаљи морају бити одобрени од стране аутора пројекта. Извођач је дужан да достави атестну документацију усаглашену са EN стандардима. Обрачун по комаду или по m² .				

Бр.	Опис радова	Jed. mere	Количина	Јединична цена (дин)	Цена (дин)
			А	Б	АхБ
	крило Б вертикалне и хорозонтална стаклена облога лифтовске конструкције =3,0*8,35*2+2,1*(4,0+3,81+5,12+3,13)+3,0*2,09	м²	90,10	36.000,00	3.243.456,00
8.28.	рукохват лифта Набавка и уградња рукохвата на панорамском лифту. Израђени су од инокс шупљих профила пречника Ø50mm. Рукохват се фиксира на висини од 114 цм од пода, преко металних конзола за стаклену облогу лифта, на растојању од 50 цм. Обрачун по м¹ изведене позиције. крило Б =3,38*2+2,46+0,6+0,26	м¹	10,08	5.400,00	54.432,00
8.29.	одбојник Набавка и уградња одбојника на панорамском лифту. Израђени су од инокс шупљих профила пречника Ø50mm. Одбојник се фиксира на висини од 114 цм од пода, преко металних конзола за стаклену облогу лифта, на растојању од 50 цм. Обрачун по м¹ изведене позиције. крило Б =3,38*2+2,46+0,6+0,26	м¹	10,08	5.400,00	54.432,00
8.30.	стаклена ограда Набавка и уградња унутрашње ограде од сигурносног стакла, алуминијумског профила и рукохвата од инокса.				

Бр.	Опис радова	Jed. mere	Количина	Јединична цена (дин)	Цена (дин)
			А	Б	АхБ
	Ограда је висине 110цм и израђује се од алуминијумских профила по систему „ALUMIL 8200” (или слично). Овај систем подразумева доњи профил висине 113мм у који је укљештено стакло и горњи цевни профил Ø60mm од инокса који повезује стакла испуне у горњој зони и који истовремено служи и као рукохват. Уградња ограде је преко системских елемената и челичних анкера, у свему према препорукама произвођача. На степенишним крацима доњи профил прати стрмину степенишног крака (како је приказано на слици) и фиксира се на претходно постављене челичне дистанцере који су анкерисани у АБ степенишни крак (на свака 3-4 степеника). Сви алуминијумски и челични профили, елементи за везивање ограде и стакло морају да испуњавају прописане статичке захтеве (извођач је у обавези да спроведе претходну статичку проверу). Ограда је застакљена провидним сигурносним каљеним стаклом 10.10.1., димензија и облика датих у цртежима. Стакла поставити на међусобном удаљењу које препоручује произвођач. Све видне ивице финално постављених стакала испуне ограде морају бити строго вертикалне, без обзира на размеру пењања конкретног степенишног крака.				

Бр.	Опис радова	Jed. mere	Количина	Јединична цена (дин)	Цена (дин)
			А	Б	АхБ
	Уградњу вршити у складу са радионичким детаљима које израђује извођач радова, на основу приложених шема и провере свих димензија на градилишту, у складу са препорукама произвођача система. Сви архитектонски детаљи морају бити одобрени од стране аутора пројекта пре почетка израде ограде. Извођач је дужан да достави атестну документацију усаглашену са EN стандардима. Обрачун по м¹ уграђене и финално обрађене ограде. крило Б ознака БО2а и БО4 у двоструком квадрату =22,72+39,12	м¹	61,84	30.000,00	1.855.200,00
8.31.	стаклена ограда Набавка и уградња унутрашње ограде од сигурносног стакла, са ношењем преко тачкастих носача типа спајдер и рукохвата од инокса. Ограда је израђена од провидног каљеног ламелираног сигурносног стакла 10.10.1 (односно оне дебљине коју покаже прорачун статичке стабилности, урађен од стране извођача). Димензије, облици и позиције стакала дати су на цртежу. Стакло се фиксира бочно за челичну конструкцију нове галерије / новог степеништа / нове пасареле преко инокс тачкастих носача типа спајдер, према распореду и растојањима на цртежу. Стакла поставити на међусобном удаљењу које препоручује произвођач. Све видне ивице финално постављених стакала испуне ограде морају бити строго вертикалне, без обзира на размеру пењања конкретног степенишног крака.				

Бр.	Опис радова	Jed. mere	Количина	Јединична цена (дин)	Цена (дин)
			А	Б	АхБ
	Горњи профил ограде је од цевног инокс профила Ø60mm који је континуалан и належе на стакло одозго. Овај профил уједно служи и као рукохват. Уградњу вршити у складу са радионичким детаљима које израђује извођач радова, на основу приложених шема и провере свих димензија на градилишту, у складу са препорукама произвођача система. Сви архитектонски детаљи морају бити одобрени од стране аутора пројекта пре почетка израде ограде. Извођач је дужан да достави атестну документацију усаглашену са EN стандардима. Обрачун по м¹ уграђене и финално обрађене ограде. крило Б ознака БО1а, БО3, БО5 и БО6 у двоструком квадрату =16,10+52,47+14,90+19,66	м¹	103,13	30.000,00	3.093.900,00
8.32.	рукохвати Набавка и уградња рукохвата. Рукохват од inox цевастог профила Ø50мм/2мм, који је фиксиран (заварен) за флах од нерђајућег челика, који је постављен преко стубова ограде. Обрачун по м¹ уграђеног и финално обрађеног рукохвата. крило А ознака АР2а у двоструком квадрату		9,9		
	крило Ц ознака ЦР1 у двоструком квадрату		6,15		
	укупно Пос 8.32.	м¹	16,05	5.400,00	86.670,00

Бр.	Опис радова	Jed. mere	Количина	Јединична цена (дин)	Цена (дин)
			А	Б	АхБ
8.33.	двовисински рукохват Набавка и уградња двовисинског рукохвата. Рукохват је од два цеваста челична профила Ø40мм, постављена на висини од 90 и 70см. Вертикални носачи - цеви ø40мм, који се фиксирају за примарну конструкцију помоћу анкер плочица - варењем. Све челичне елементе заштитити од корозије-топлим цинковањем и финално бојити два пута основном бојом за метал (ferromicaceo), у тону по ralu 9007. Узорак рукохвата доставити на увид пројектанту и инвеститору. Произвођач је у обавези да дефинише начин уградње радионичким цртежима на које је обавезан да добије сагласност наручиоца и пројектанта. Обрачун по м¹ уграђеног и финално обрађеног рукохвата. анекс ознака АНРУ1 у двоструком квадрату		11,86		
	ознака АНРУ2 у двоструком квадрату		11,86		
	укупно Пос 8.33.	m¹	23,72	5.400,00	128.088,00
8.34.	двовисински рукохват Набавка и уградња двовисинског рукохвата. Двовисински рукохват састоји се од континуалних цевних инокс профила Ø45mm који су позиционирани један изнад другог тако да је кота вишег рукохвата на +0.90, а кота нижег рукохвата је на +0.70 од коте готовог пода.				

Бр.	Опис радова	Jed. mere	Количина	Јединична цена (дин)	Цена (дин)
			А	Б	АхБ
	Двовисински рукохват се фиксира за челичну подконструкцију од кутијастих профила нове галерије / новог степеништа / нове пасареле преко челичних лимова геометрије као на цртежу. Уградњу вршити у складу са радионичким детаљима које израђује извођач радова, на основу приложених шема и провере свих димензија на градилишту, у складу са препорукама произвођача система. Сви архитектонски детаљи морају бити одобрени од стране аутора пројекта пре почетка израде ограде. Извођач је дужан да достави атестну документацију усаглашену са EN стандардима. Обрачун по м¹ уграђеног и финално обрађеног рукохвата. крило Б ознака БО2а у двоструком квадрату	m¹	22,72	5.400,00	122.688,00
8.35.	ограда за усмеравање Набавка, транспорт и уградња ограде за усмеравање. Стубић(стопер)- баријера са плавом траком. Димензије- пречник Ø63, висина 910мм,база пречника 320мм. Трака има опругу и аутоматски се враћа у кучиште стуба. Трака је ширине 50мм и дужине 2,5м. Стуб је израђен од нерђајућег челика са стопицом од челика -полирано. Стуб има механизам за смештај траке. Обрачун по комаду уграђеног и финално обрађеног рукохвата.				

Бр.	Опис радова	Jed. mere	Количина	Јединична цена (дин)	Цена (дин)
			А	Б	АхБ
	крило Б ознака БОу у двоструком квадрату дужина ограде 2,5м¹ x 6комада = 15m¹	ком	1,00	7.680,00	7.680,00
8.36.	ограда на платоу изнад анекса Набавка, транспорт и уградња ограде. Ограда се састоји се од челичних стубова и испуне. Стубови су пресека 80/40/3мм, постављених на распону према шеми. Фиксирају се у бетонски венац, преко анкер плочица. Испуна је од флахова 40/8 мм, који се везују за доњу и горњу шипку - флах 40/8мм. Заштита профила - топло цинковање, потом бојити бојом за метал (за поцинковане површине), у тону RAL 7036. Обрачун по м¹ уграђене и финално обрађене ограде. анекс				
8.36.1.	ознака АнО1 у двоструком квадрату ограда висине 220 цм (стубови на распону од 104цм и 114 цм) =11,45+4,1+1,13+5,23	m¹	21,91	26.400,00	578.424,00
8.36.2.	ознака АнО2 у двоструком квадрату ограда висине 240 цм (стубови на распону од 106цм)	m¹	5,35	28.800,00	154.080,00
8.36.3.	ознака АнО3 у двоструком квадрату ограда висине 110+30цм, са заштитним шиљком висине 30 цм, завареним за цев према шеми, (стубови на распону од 120 цм)	m¹	9,50	16.800,00	159.600,00
8.36.4.	ознака АнО4 у двоструком квадрату ограда висине 110 цм (стубови на распону од 100,5цм)	m¹	5,07	12.000,00	60.840,00

Бр.	Опис радова	Jed. mere	Количина	Јединична цена (дин)	Цена (дин)
			А	Б	АхБ
	крило Ц				
8.36.4.	ознака ЦО1 у двоструком квадрату ограда висине 110 цм (стубови на распону према шеми)	m¹	30,12	12.000,00	361.440,00
8.36.4.	ознака ЦО2 у двоструком квадрату ограда висине 110 цм (стубови на распону од 210цм)	m¹	40,76	12.000,00	489.120,00
8.37.	капија у склопу ограде Набавка , транспорт и уградња капије у склопу ограде на платоу изнад анекса. Капија је висине 110 +40 цм и састоји се од рама израђеног од челичних правоугаоних профила □40/40 мм и испуне. Испуна је од вертикалних профила □20/20/2 мм на које су заварени шиљци висине 30 цм, према шеми. Капију опремити одговарајућим стандардним оковом, ручком, бравом и сл. Заштита профила - топло цинковање, потом бојити бојом за метал (за поцинковане површине), у тону RAL 7036. Обрачун по комаду уграђене и финално обрађене капије. анекс ознака К у двоструком квадрат капија димензија 150/140 цм	ком	1	27.720,00	27.720,00
8.38.	ограда са клизном капијом Набавка , транспорт и уградња ограде са клизном капијом. Самоносива клизна капија израђена од челичних правоугаоних профила рама □40/40мм и испуне. Испуна је од вертикалних профила 20/20/2мм. Висина капије је 140цм, ширина 200цм.				

Бр.	Опис радова	Jed. mere	Количина	Јединична цена (дин)	Цена (дин)
			А	Б	АхБ
	Површинску заштиту ограде и капије извести топлим цинковањем и бојити бојом за метал у тону RAL 7036. Клизна капија је ослоњена на шину која је претходно убетонирана у подлогу. Обрачун по комаду уграђене и финално обрађене капије. анекс ознака АнК у двоструком квадрат капија димензија 200/140 цм	ком	1	47.040,00	47.040,00
8.39.	заштитна решетка на прозору Набавка и уградња решетке. Рам решетке је израђен од челичних профила 30/40/3мм, а испуна је од вертикалних челичних профила 20/20/2 мм, на растојању од 15 цм. Рам решетке заварен је за анкер плочицу, која се анкерује у ободне зидове око прозора . Све челичне елементе заштитити од корозије и финално бојити два пута бојом за метал (Ferromicaceo), у тону по избору пројектанта. Произвођач је у обавези да дефинише начин уградње радионичким цртежима на које је обавезан да добије сагласност наручиоца и пројектанта. Радити по детаљу произвођача, уз сагласност пројектанта. Обрачун по комаду уграђене и финално обрађене решетке. анекс				
8.39.1.	ознака АнР1 у двоструком квадрату заштитна решетка на прозору зидарска мера 175/140 цм	ком	4	14.700,00	58.800,00

Бр.	Опис радова	Jed. mere	Количина	Јединична цена (дин)	Цена (дин)
			А	Б	АхБ
	крило А				
8.39.2.	ознака АР1 у двоструком квадрату заштитна решетка на прозору зидарска мера 456/152 цм	ком	2	41.587,20	83.174,40
8.39.3.	ознака АР2 у двоструком квадрату заштитна решетка на прозору зидарска мера 390/152 цм	ком	2	35.568,00	71.136,00
8.40.	фиксна заштитна мрежа Набавка и уградња заштитне мреже. Рам је израђен од челичних профила 30/40/3 мм, а испуна од плетене жице,са окцима 20x20 мм осно, дебљина жице Ø2,5 мм. Рам решетке заварен је за анкер плочицу, која се анкерује у бетонску конструкцију фасаде . Све челичне елементе заштитити од корозије и финално бојити два пута бојом за метал (Ferromicaceo), у тону по избору пројектанта. Произвођач је у обавези да дефинише начин уградње радионичким цртежима на које је обавезан да добије сагласност наручиоца и пројектанта. Обрачун по комаду уграђене и финално обрађене заштитне мреже. анекс ознака АнР2 у двоструком квадрату фиксна заштитна мрежа зидарска мера 50/50 цм	ком	2	900,00	1.800,00
8.41.	фиксна жалузина у отвору Набавка и уградња фиксне жалузине. Рам је израђен од челичних кутијастих профила 50/50/5 мм. Ламеле су израђене од челичног лима дебљине 1,5 мм и заштићена топлим поцинковањем. Пластифицирана у тону као и прозор.				

Бр.	Опис радова	Jed. mere	Количина	Јединична цена (дин)	Цена (дин)
			А	Б	АхБ
	Са унутрашње стране отвора жалузине постављена је челична мрежица са окцима 5/5мм, заштићена од корозије, која служи против упада инсеката и гмизаваца. Обрачун по комаду уграђене и финално обрађене заштитне мреже. анекс ознака Ан3 у квадрату жалузина зидарска мера 175/140 цм	ком	1	17.640,00	17.640,00
8.42.	метално степениште Набавка материјала, израда и уградња челичног степеништа за улазак у техничку просторију. Степениште је израђено од челичних кутијастих профила40/40/3 мм, формираних тако да чине костур степеништа. Профили си међусобно заварени. Газишта су израђена од ребрастог лима дебљине д=5мм и ослањају се на челичне профиле за које су заварене. Сва места наставака, заваривања и сл. беспрекорно исполирати. Завршна обрада челичних елемената је боја за метал у два слоја са претходном припремом и и свом потребном антикорозивном заштитом. Обрачун по комаду израђеног, уграђеног и финално обрађеног степеништа. анекс				
8.42.1.	степениште са ознаком С1 у двоструком квадрату ширине 150 см, висине 50 цм, са два газишта ширине 30 цм	ком	1	9.600,00	9.600,00

Бр.	Опис радова	Jed. mere	Количина	Јединична цена (дин)	Цена (дин)
			А	Б	АхБ
8.42.2.	степениште са ознаком С2 у двоструком квадрату ширине 180 см, висине 30 цм, једно газиште ширине 30 цм	ком	1	12.000,00	12.000,00
8.42.3.	степениште са ознаком С3 у двоструком квадрату	ком	2	14.400,00	28.800,00
8.43.	поклопац канала Набавка материјала, израда и уградња поклопца канала. Поклопац за канале је од поцинкованог челичног равног лима д=3мм, заварен за флах који се поставља у рам од челичних L профила 45x45x4,5мм. Поклопац обрадити плочама од каучука, дебљине 2мм, RAL тон 7065 по каталогу Noraplan sigma. Омогућити подизање поклопца из рама. Све мере узети на лицу места. Обрачун по комаду уграђене и финално обрађене позиције. крило А				
8.43.1.	ознака ПО1 у двоструком квадрату димензија 9,85x0,5м	ком	1	1.477,50	1.477,50
8.43.2.	ознака ПО2 у двоструком квадрату димензија 7,47x0,4м	ком	1	896,40	896,40
8.44.	отирач Набавка и уградња отирача за обућу у равни пода, од гумених и челичних трака, типа EMCO дипломат. Састоји се од крутих нерђајућих оквира и одговарајуће испуне - ал. профила са интегрисаним елементима од ПВЦ-а, итисона или слично.				

Бр.	Опис радова	Jed. mere	Количина	Јединична цена (дин)	Цена (дин)
			А	Б	АхБ
	Систем је повезан са ужади од нерђајућег челика. Израда према радионичким детаљима произвођача са обавезним усаглашавањем са пројетантом. Обрачун по комаду описане позиције.				
8.44.1.	ознака ОТ у двоструком квадрату димензије 180/80 цм				
	крило А		4		
	крило Б		3		
	укупно Пос 8.43.1.	ком	7	10.800,00	75.600,00
8.44.2.	ознака ОТ1 у двоструком квадрату димензије 140/60 цм				
	крило Д	ком	1	6.300,00	6.300,00
8.45.	пењалице на крову Набавка материјала, израда и уградња спољне металне степенице - пењалице - са леђобраном, за излаз на виши кров. Вертикална конструкција је од цеви ø50мм,пењалице су шипке ø25мм на размаку од 30 цм. На висини од 1.90 м изводи се полукружна заштитна ограда висине 1.5 м, шипкама ø25мм, варењем за цеви на сваких 60 цм. Конструкција се анкерује у зид на сваких 90цм висине. Све елементе очистити, заштитити од корозије и бојити бојом за метал два пута у тону по избору пројектанта. Детаљи уградње и веза елемената према спецификацији произвођача. Извођач је дужан да изради радионичке цртеже и да за њих добије сагласност наручиоца и пројектанта.				

Бр.	Опис радова	Jed. mere	Количина	Јединична цена (дин)	Цена (дин)
			А	Б	АхБ
	Напомена: све мере узети на лицу места. Уградња свих елемената система мора бити у складу са препорукама и детаљима произвођачима система и према извођачким детаљима које мора израдити Извођач, а одобрити Надзорни орган и Инвеститор. Обрачун по м¹ описане позиције.				
8.45.1.	ознака П1 у двоструком квадрату крило Ц	м¹	4,02	9.000,00	36.180,00
8.45.2.	ознака П2 у двоструком квадрату крило Д	м¹	6	9.000,00	55.620,00
8.46.	надстрешница				
	Набавка материјала, израда и монтажа надстрешнице изнад улазних врата у дизел просторију. Надстрешницу извести као конзолну од челичних ХОП профила, квадратног пресека 120/60/4 мм, који се постављају на растојању од 220 цм и дужине 130 цм и подужног ХОП профила пресека120/60/4 мм на слободној страни. "L" профил пресека 60/60/4 мм анкеровати у аб конструкцију помоћу анкер вијака 4М16. Надстрешница покривена пластифицираним алуминијумским, трапезним лимом ТР дебљине 0,7 мм. Челичне профиле заштитити од корозије и бојити бојом за метал у тону РАЛ 7036. Предвидети опшаве од алуминијумског пластифицираног лима у тону као што су и профили, и то је саставни део позиције.				

Бр.	Опис радова	Jed. mere	Количина	Јединична цена (дин)	Цена (дин)
			А	Б	АхБ
	Напомена: све мере узети на лицу места. Уградња свих елемената система мора бити у складу са препорукама и детаљима произвођачима система и према извођачким детаљима које мора израдити Извођач, а одобрити Надзорни орган и Инвеститор. Обрачун по комаду описане позиције. надстрешница површине 3,10m²	ком	1	33.480,00	33.480,00
8.47.	поклопац канала Набавка материјала, израда и уградња поклопца канала. Поклопац за канале је од поцинкованог челичног ребрастог лима д=5мм, заварен за флах који се поставља у рам од челичних L профила 40x40x4 мм. Рам и поклопац заштитити топлим цинковањем. Поклопац опремити куком која омогућава подизање поклопца из рама. Све мере узети на лицу места. Обрачун по m² грађене и финално обрађене позиције. крило Д =0,7*0,74*3+0,55*0,705*4+0,3*0,71*3+0,3*0,*915*4	m²	3,74	10.800,00	40.435,20
8.	АЛУМИНАРИЈА И БРАВАРСКИ РАДОВИ - укупно				148.923.170,22

Бр.	Опис радова	Jed. mere	Количина	Јединична цена (дин)	Цена (дин)
			А	Б	АхБ
9.	ЛИМАРСКИ РАДОВИ				
9.1.	Набавка материјала, израда и монтажа одводних олучних вертикала, од бакарног лима дебљине д=0,6 мм. Завршетак олучне цеви по детаљу. Обрачун по м¹. олук квадратног пресека 12/12 цм СС и ТК	m¹	4,90	2.592,00	12.700,80
9.2.	Набавка материјала, израда и монтажа одводних олучних вертикала, од челичног поцинкованог лима дебљине д=0,6 mm, завршно пластифицираног у сивој боји. Завршетак олучне цеви по детаљу. Након монтаже олучних вертикла, сва оштећења хидроизолације на местима продора олучних вертикала, поправити полиазбитолом са мрежицом и то је саставни део позиције. Обрачун по м¹.				
9.2.1.	олук квадратног пресека 12/12 cm крило А крило Б крило Ц		23,04 46,08 34,56		
	укупно Пос 9.2.1.	m¹	103,68	1.500,00	155.520,00
9.2.1.	олук квадратног пресека 16/16 cm крило А крило Ц		67,68 33,84		
	укупно Пос 9.2.2.	m¹	101,52	1.920,00	194.918,40
9.3.	Набавка материјала, израда и монтажа олучних хоризонтала, са истовременом израдом самплеха, део који се подвлачи под кровни покривач и спаја са олуком, све од бакарног лима дебљине д=0,6 мм. Обрачун по м¹.				

Бр.	Опис радова	Jed. mere	Количина	Јединична цена (дин)	Цена (дин)
			А	Б	АхБ
	СС и ТК РШ око 48+50 цм Обрачун по м¹.	m¹	5,65	5.400,00	30.510,00
9.4.	Набавка материјала и опшивање кровног венца и разделне греде бакарним лимом. Опшав израдити са обостраном окапницом. Лим саставити фалцевима или нитовати једноредно на размаку 30-40 мм и залемити. Између фалцева лим причврстити хафтерима, а у осталом делу пластичним типловима са месинганим холшрафовима. Преко поставити "машнице" и залемити, на растојању до 60 цм. Испод лима поставити даску и преко даске кровну лепенку, што улази у цену. Обрачун по м¹.				
	СС и ТК венац РШ око 70 цм =5,65+10,82+4,95+4,40 разделна греда РШ око 50 цм	m¹ m¹	25,82 10,40	3.780,00 2.700,00	97.599,60 28.080,00
9.5.	Набавка материјала и опшивање венца у крову поцинкованим лимом дебљине д=0,55 мм, са израдом обостране окапнице. Завршна обрада лима је пластификација у тону RAL 9016. Окапницу обострано препустити за 3 цм. Лим саставити фалцевима, између фалцева лим причврстити хафтерима. Испод лима поставити даску, а преко ње битуменску лепенку и то је саставни део позиције. Радити у свему према детаљу и упутству пројектанта. Обрачун по м¹изведене окапнице према опису.				

Бр.	Опис радова	Jed. mere	Количина	Јединична цена (дин)	Цена (дин)
			А	Б	АхБ
9.5.1.	венац надстрешнице РШ до 30 цм крило Б крило Ц		48,53 24,28		
	укупно Пос 9.5.	m¹	72,81	1.110,00	80.819,10
9.5.2.	крил Б, венац у крову на коти 14,56, опшав РШ око 64 цм	m¹	47,90	2.220,00	106.338,00
9.5.3.	венац у крову РШ до 45 цм крило Д =66,27+12,2+65,04+11,14	m¹	154,65	1.350,00	208.777,50
9.6.	Набавка материјала и опшивање зидног венца, поцинкованим лимом дебљине д=0,55 мм, са израдом једностране окапнице. Завршна обрада лима је пластификација у тону RAL 9016. Окапницу препустити са једне стране 3 цм, а са друге подићи уза зид и заптивање извести силиконом. Лим саставити фалцевима, између фалцева лим причврстити хафтерима. Испод лима поставити даску, а преко ње битуменску лепенку и то је саставни део позиције. Радити у свему према детаљу и упутству пројектанта. Обрачун по м¹ изведене окапнице према опису.				
	крило Д опшав развијене ширине до 45 цм	m¹	64,12	1.350,00	86.562,00
9.7.	Набавка материјала и опшивање прозорских банака, поцинкованим лимом д= 0,55 мм, завршно пластифицираним у тону RAL 9016. Стране солбанка према зиду и штоку прозора подићи у вис за 25 мм и учврстити у шток. Предњу страну солбанка причврстити за дрвене пакнице и препустити окапницу.				

Бр.	Опис радова	Jed. mere	Количина	Јединична цена (дин)	Цена (дин)
			А	Б	АхБ
	Испод лима поставити слој кровне лепенке, што је саставни део позиције. Обрачун по м¹ за солбанке развијене ширине око 23 цм. крило Д =1,75*24+1,65+1,75*32	m¹	99,65	750,00	74.737,50
9.8.	Набавка материјала и опшивање зида бетонске риголе, поцинкованим лимом дебљине д=0,55 мм, са израдом једностране окапнице. Завршна обрада лима је пластификација у тону RAL 9016. Окапницу препустити са једне стране 3 цм, а са друге подвући под кровни покривач. Лим саставити фалцевима, између фалцева лим причврстити хафтерима. Испод лима поставити даску, а преко ње битуменску лепенку и то је саставни део позиције. Радити у свему према детаљу и упутству пројектанта. Обрачун по м¹изведене окапнице према опису. крило Б, окапница РШ око 72 цм	m¹	47,90	3.996,00	191.408,40
9.8.	Набавка материјала, израда и уградња казанчића на споју хоризонтала и вертикала кишног развода. Казанчићи су димензија 35/30 цм, од поцинкованог лима д=0,55 мм. Завршна обрада лима је пластификација у тону RAL 9016. Обрачун по комаду уграђених казанчића. крило А крило Б крило Ц укупно Пос 9.9.	ком	8 4 6 18	4.200,00	75.600,00

Бр.	Опис радова	Jed. mere	Количина	Јединична цена (дин)	Цена (дин)
			А	Б	АхБ
9.10.	Набавка материјала и облагање лифта у парапетном делу у приземљу. Облогу извести од алуминијумских композитних панела, типа Алубонд или одговарајуће, дебљине д=4 мм, на сопственој потконструкцији. Радити у свему према спецификацији произвођача. Предвидети помоћну скелу. Обрачун по м² изведене облоге са потконструкцијом. крило А =2,90*(3,18*2+2,5*2)-1,18*2,5	m²	29,99	12.000,00	359.928,00
9.	ЛИМАРСКИ РАДОВИ - укупно				1.703.499,30

Бр.	Опис радова	Jed. mere	Количина	Јединична цена (дин)	Цена (дин)
			А	Б	АхБ
10.	ЧЕЛИЧНА КОНСТРУКЦИЈА				
10.1.	Набавка, израда и монтажа челичне конструкције и спојних средстава. Монтажа челичне конструкције се мора извести у свему према техничкој документацији и важећим прописима за ову врсту радова. Антикорозивна заштита и заштитни површински слој урачунавају се у цене елемената челичне конструкције. Уклањање рђе и наношење основног слоја и међуслоја врши се у производном погону, а наношење завршног слоја на градилишту. Такође треба урачунати поправке услед оштећења при транспорту и монтажи као и допуну слојева нанетих у производном погону због удара при монтажи. Финална обрада челичних профила, после антикорозивне заштите и претходне припреме, је боја за метал у тону према избору пројектанта, као и противпожарни премаз челичних профила за ватроотпорност од 60 минута. Количина челичне конструкције дата апроксимативно, до израде детаља, тако да количина може бити коригована. Обрачун по кг израђене и финално обрађене конструкције. СС и ТК крило Б галерија крило Б лифт укупно Пос 10.1.	kg	114,40 25.813,50 1.389,77 27.317,67	200,00	5.463.534,00

Бр.	Опис радова	Jed. mere	Количина	Јединична цена (дин)	Цена (дин)
			А	Б	АхБ
10.2.	Набавка, транспорт, израда и монтажа челичне конструкције и спојних средстава, за формирање носача (дуплог) пода, у просторији А2.13 (постојећа А2.12). Монтажа челичне конструкције се мора извести у свему према техничкој документацији и важећим прописима за ову врсту радова. Антикорозивна заштита, заштитни површински слој и финална боја за метал урачунавају се у цене елемената челичне конструкције. (ЦДУ од А2.12 до А2.15) Челична конструкција се састоји од примарних UNP 180, 2xUNP 180 и секундарних HOP □ 100*50*4мм носача. Уклањање нечистоће, масноће и корозије вршити механичким или хемијским средствима. После чишћења, нанети антикорозивну заштиту у производном погону, а наношење завршног слоја на градилишту. На антикорозивну заштиту се премазује противпожарни премаз за ватроотпорност од 60 минута. Финална обрада челичних профила је боја за метал у тону према избору пројектанта. Такође треба урачунати поправке услед оштећења при транспорту и монтажи као и допуну слојева нанетих у производном погону због удара при монтажи. Количина челичне конструкције дата апроксимативно, до израде детаља, тако да количина може бити коригована. Обрачун по кг израђене и финално обрађене конструкције.	kg	1.430,00	300,00	429.000,00
10.	ЧЕЛИЧНА КОНСТРУКЦИЈА - укупно				5.892.534,00

Бр.	Опис радова	Jed. mere	Количина	Јединична цена (дин)	Цена (дин)
			А	Б	АхБ
11.	КЕРАМИЧАРСКИ РАДОВИ				
11.1.	Набавка материјала и поплочавање подова подном керамиком "А" класе, која се поставља у грађевинском лепку, на додир. Сва уграђена подна керамика мора да буде глазирана, противклизна (Р факторо минимум 10). Плочице се лепе одговарајућим цементним лепком класе С2ТЕ Keraflex или одговарајуће, на хидроизолацију са уједначеним фугама. Фуге попунити масом за фуговање са DropEffect i BioBloc додацима Ultracolor Plus или одговарајуће. Димензије керамике и слог према избору пројектанта. Полагање извести равно, плочице залити цементним млеком. Обрачун по м² обложених подова са подлогом.				
11.1.1.	керамика на лепку д=1,2 цм, под са ознаком ПТ4, ПТ4*, МК5, МК5*				
	СС и ТК =25,71+53,0+15,0+62,23+23,52+58,98		238,44		
	крило А приземље =6,88+5,22+2,68+18,18+18,43+5,2+32,24+4,8+2,0+22,63		118,26		
	1. спрат =11,82+10,0+7,11+7,06+3,66+11,05+30,32		81,02		
	2. спрат =15,58+10,01+7,11+11,45+13,0+2,14+3,68		62,97		
	крило Б приземље =3,02+7,62+7,05+7,62+5,97+6,82+64,84		102,94		
	1.спрат =4,94+1,89+5,63+14,16+7,32+7,38+9,44+3,93		54,69		

Бр.	Опис радова	Jed. mere	Количина	Јединична цена (дин)	Цена (дин)
			А	Б	АхБ
	крило Ц приземље =37,79+10,10+2,62+7,45 1. спрат, санитарни блок =5,37+14,5+14,21+3,96		38,04		
	крило Д 1. спрат =3,43+16,85+3,06+2,97+3,35		29,66		
	укупно Пос 11.1.1.	m²	726,02	3.360,00	2.439.427,20
11.1.2.	гранитна керамика на лепку д=0,8+0,5 цм крило Б, галерија =218,07+41,22+15,01	m²	274,30	7.200,00	1.974.960,00
11.2.	Набавка материјала и постављање подне сокле код подова од керамике. Сокла је израђена од керамике истог квалитета као подна и поставља се у грађевинском лепку, преко омалтерисане површине, а фуге прате фуге на поду. Обрачун по м¹.				
11.2.1.	сокла од керамике x=10 цм				
	СС и ТК		16,00		
	крило А приземље =14,4+14,82+22,9+20,36		72,48		
	2. спрат		16,12		
	крило Б приземље =11,14+10,82+42,84		64,80		
	1. спрат		21,84		
	крило Ц приземље		25,85		
	крило Д 1. спрат		17,76		
	укупно Пос 11.2.	m¹	234,85	990,00	232.501,50

Бр.	Опис радова	Jed. mere	Количина	Јединична цена (дин)	Цена (дин)
			А	Б	АхБ
11.3.	Набавка материјала и облагање зидова зидном керамиком "А" класе. Керамика се полаже преко одговарајуће подлоге, на додир. Димензије керамике и слог према избору пројектанта. На зидане зидове, преко омалтерисаних површина керамику полагати у лепку и прскањем површине цементним млеком. Облоге инсталационих канала од гипс картонских плоча облагати керамиком на одговарајућем лепку. После облагања зидова, све шупљине између плочица и зида залити ретким цементним малтером. Код облагања зидова од гипс картонских плоча, керамику полагати у влагонепропусном заптивном лепку, а подлогу претходно треба припремити импрегнациним премазом. Фуге извести са дистанцерима. По завршеном раду, спојнице фуговати масом за фуговање. На свим истуреним угловима урадити типске алуминијумске заштитнике, што је саставни део позиције. На споју пода са зидовима уградити заобљен, фазонски, керамички, елемент. Обрачун по м². крило А приземље =3,5*(10,88+9,2+7,26+30,14+32,36+9,2+25,3+8,8+6)-(3,05*3,4+1*2,15*2*2+0,7*2,15*2+0,9*2,15*2*3-0,5*13)		459,9		
	1. спрат =2,2*(13,77+20,54+16,83+15,15+7,73+21,78)-(0,9*2,15*2*2+1*2,15*2-0,5*5)		201,22		
	2. спрат =2,20*(20,38+16,84+24,35+26,79+7,68)-(0,9*2,15*2*2+1*2,15*2-0,5*5)		201,75		

Бр.	Опис радова	Jed. mere	Количина	Јединична цена (дин)	Цена (дин)
			А	Б	АхБ
	крило Б приземље =3,0*(7,44+15,35+10,64+15,43)-(0,9*2,15*3-0,5*3) 1. спрат =2,8*(10,29+5,72+10,69+23,66+11,37+11,4+13,4+8,88)-(0,9*2,15*13-0,5*13) крило Ц приземље =3,0*(13,54+6,52+15,83) 1. спрат, санитарни блок =2,8*(9,54+25,06+28,27+8)-1*2,15*3-2,3*2,3+0,48+0,28+0,19 крило Д 1. спрат =2,80*(7,52+7,0+6,9+9,42)-(0,9*2,15*4-0,5*4) укупно Пос 11.3.	m²	142,28 248,49 187,65 80,61 1.521,89	3.000,00	4.565.682,00
11.4.	Набавка материјала транспорт и облагање надстрешнице изнад улаза и венаца у вестибилу суво-пресованаким, јединствено пресованим и печеним гранитним мозаиком димензија 2,5/2,5 цм дебљине д=7,2 мм, на мрежици 30x30. Мозаик треба да је према према класификационој норми ЕН 14411 ИСО 13006, киселоотпорним и на адитиве који се користе у базенима, отпоран на ударе, отпоран на појаву пукотина, мразоотпоран, боја отпорна на утицај сунчевих зрака, ватросталан класе А1, типа као произвођача Appiani, колекција Anthologhia boja Camelia MOS7005. Пре извођења мозаика, подлогу очистити и репрофилисати, нанети одговарајући прајмер и лепити плочице на одговарајућем лепку. Мозаик полагати у белом цеметном флексибилном адхезиву за наносе дебљине од 3 до 15мм у једном наносу, према класификационој норми ЕН 12004, типа Ц2 ТЕ С1.				

Бр.	Опис радова	Jed. mere	Количина	Јединична цена (дин)	Цена (дин)
			А	Б	АхБ
	Фуге третирати, према класификационој норми ЕН 13888, типа РГ, епоксидном фуг масом за фуге 2-7 мм. Минимална величина фуге 1,6-2 мм. крило Б, вестибил венац =(0,5+0,73)*(35,8+1,55+14,55+3,94+25,93+8,7+4,92+14,55) надстрешница =7,0*48,5 крило Ц, надстрешница укупно Пос 11.4.	m²	135,23 339,50 172,75 647,48	13.200,00	8.546.685,84
11.	КЕРАМИЧАРСКИ РАДОВИ - укупно				17.759.256,54

Бр.	Опис радова	Jed. mere	Количина	Јединична цена (дин)	Цена (дин)
			А	Б	АхБ
12.	ПОДОПОЛАГАЧКИ РАДОВИ				
12.1.	Набавка и уградња подигнутог пода контактна отпорност 200 kΩ, носивост мин 8 kN/m², односно 20kN/m², и фронта дуплог пода. (СС и ТК) Подигнути под се састоји од : -носеће потконструкције од челичних галванизованих стубића М16 и траверзи за везу и носећих траверзи, носећи стубићи се састоје од стопе и главе са одговарајућим системом за подешавање Реакције на пожар класе А1. -носећег панела израђеног од калцијум сулфата, димензија 60x60x3.6cm, густине 1500kg/m³, са доњом облогом од челика 0.5mm, постављених на носиве стубиће; -стаклене плоче одкаљеног стакла. -финалне облоге од плоча каучука 60x60x0.2cm, која мора бити трајно електропроводљива, отпорна и незапаљива, реакције на пожар класе Bfls1, према стандарду SRPS EN 13501-1, а која се поставља на панеле од калцијум сулфата. Потконструкција се поставља на равну подлогу, односно на под од керамичких плочица. Дуж зидова се постављају заптивајуће траке дебљине 5 mm. За одвођење вишка електрицитета користити бакарну траку (1.0m за површину од 40m², која се повезује на уземљење). Радити у свему према спецификацији произвођача. Под мора поседовати атест домаће акредитоване лабораторије. Обрачун по m² уграђеног и финално обрађеног пода.				

Бр.	Опис радова	Jed. mere	Количина	Јединична цена (дин)	Цена (дин)
			А	Б	АхБ
12.1.1.	под носивости мин 8 kN/m², одигнут од пода 20 cm, од калцијум сулфата, са финалном облогом од антистатик каучука, у тону 7031 по каталагу Noraplan Signa крило А ЦДУ просторије од А2.12 до А2.15, под са ознаком МК 2Д*	m²	20,17	10.500,00	211.785,00
12.1.2.	под носивости мин 8 kN/m², одигнут од пода 42 cm, од калцијум сулфата, са финалном облогом од антистатик каучука, у тону 7031 по каталагу Noraplan Signa. крило А 1. спрат 2. спрат, ЦДУ просторије од А2.12 до А2.15, под са ознаком МК 2Д* укупно Пос 12.1.2.	m²	12,62 12,55 25,17	10.500,00	264.285,00
12.1.3.	под носивости мин 8 kN/m², одигнут од пода 50 cm, од калцијум сулфата, СС и ТК приземље просторије А021 и А022 - 80% површине =0,80*(23,52+58,98)	m²	66,00	5.729,17	378.125,00
12.1.4.	под носивости мин 8 kN/m², одигнут од пода 50 cm, од каљеног стакла, на местима регала СС и ТК приземље просторије А021 и А022 - 20% површине =0,20*(23,52+58,98)	m²	16,50	50.000,00	825.000,00
12.1.5.	под носивости 20 kN/m² , одигнут од пода 30 cm				

Бр.	Опис радова	Jed. mere	Количина	Јединична цена (дин)	Цена (дин)
			А	Б	АхБ
	у просторијама АН1 и АН3 односно одигнут 50 cm од пода у просторији А19 =25,71+53,0+62,23	m²	140,94	12.500,00	1.761.750,00
12.2.	Набавка материјала и припрема постојеће подне подлоге од бетона. Постојећу подлогу (после демонтаже паркета и ламината) машински пребрусити,одстранити све неравнине, очистити од масноће и евентуална оштећења санирати, запунити санационим цементним малтером MAPEGROUT или одговарајући.. На местима где су били зидови, денивелацију запунити неармираним бетоном. Обрачун по м² изведене позиције у свему према опису. ЦДУ од А2.12 до А2.15 =38,94+49,24 фаза 2, А2.14 укупно Пос 12.2.	m²	88,18 19,09 107,27	22.000,00	2.359.940,00
12.3.	Набавка материјала и наношење премаза, типа Primer G или одговарајући, на бетонску подлогу, ради бољег везивања са слојем за изравнавање. Радити у свему према спецификацији произвођача. Обрачун по м². ЦДУ од А2.12 до А2.15 =38,94+49,24 фаза 2, А2.14 укупно Пос 12.3.	m²	88,18 19,09 107,27	360,00	38.617,20

Бр.	Опис радова	Jed. mere	Количина	Јединична цена (дин)	Цена (дин)
			А	Б	АхБ
12.4.	Набавка материјала и наношење масе за изравнање, као подлогу за подове. Маса је високе механичке чврстоће за дебљине од 1-10мм, типа Ultraplan Eco или одговарајући нанти у слоју дебљине од 5mm у једном слоју. По потреби нанети и још један слој. Радити у свему према спецификацији произвођача. Обрачун по м². ЦДУ од А2.12 до А2.15 =38,94+49,24 фаза 2, А2.14		88,18 19,09		
	укупно Пос 12.4.	m²	107,27	360,00	38.617,20
12.5.	Набавка материјала и наношење масе за изравнање (олмо маса), као подлогу за подове. Дебљина наношења масе за изравнање је д=0,2 цм. Обрачун по м². под са ознаком ПТ5, МК8 крило А приземље =4,58+15,61 2. спрат =42,11+19,53 крило Б приземље =20,07+40,47+39,74+20,07+9,46+13,78+23,87+23,14 крило Д 1. спрат =24,68+18,84+16,85+21,12+7,6 крило А 1. спрат 2. спрат, 'ЦДУ од А2.12 до А2.15 просторија А2.15 (сала за оператере) и део површине пода А2.13 (серверска сала) =49,24+6,21+12,62+38,94 фаза 2, А2.14		20,19 61,64 190,60 89,09 12,62 107,01 21,00		

Бр.	Опис радова	Jed. mere	Количина	Јединична цена (дин)	Цена (дин)
			А	Б	АхБ
	крило Б приземље =1,1*6,86 1. спрат =1,1*7,26 крило Ц приземље =1,1*11,31 крило Д приземље =1,1*10,28 1. спрат =1,1*7,76		7,55 7,99 12,44 11,31 8,54		
	укупно Пос 12.5.	m²	549,97	240,00	131.991,84
12.6.	Набвака материјала и израда новог пода преко постојећег пода од тераца у ходницима и на подестима степеништа, као и на образним гредама степеништа. Под је једнокомпонентна акрилна смола типа Marmorino Unico или одговарајуће, на бази воде, са веома ниском емисијом лако испарљивих органских једињења, без растварача, не садржи бисфеноле, цемент и деривате. Под се изводи као монолитан (може и без фуга) са холкелом на споју са зидом. Подлогу треба припремити тако што све нестабилне делове треба учврститиили одстранити а све пукотине и фуге попунити са производом Fondo floor epox који се меша са кварцним песком 0,3-0,9 у односу 1:8 уз претходно наношење производа Primer unico koji je rastvoren u vodi u odnosu 1:1. Ако је подлога изузетно неравна аплицирати и слој за нивелисање. Тако равну површину после 12 сати пребрусити, нанети прајмер Primer unico и развући мрежицу од стаклених влакана од 70гр.				

Бр.	Опис радова	Jed. mere	Количина	Јединична цена (дин)	Цена (дин)
			А	Б	АхБ
	Шпатулом развући по читавој површини производ Fondo floor epox помешан са 100-120% кварца 04S. На још увек влажан производ посути тај исти кварц док се не засити. На припремљену подлогу нанети Marmorino floor unico глатком челичном или пластичном шпатулом у два наноса. Између слојева брусити површину са брусним папиром гранулације 120. Након комплетног сушења (20/24 сата) на температури од 20ºC, поново брусити површину. Након овако обрађене површине нанети завршни лак у два наноса Finitura floor ораса (мат) као заштитни површински слој а како би се побољшале карактеристике отпорности на гребање. Укупна дебљина свих слојева 3-4mm. Тон по избору у складу са РАЛ картом. Радити у свему према спецификацији произвођача. Обрачун по м² уграђеног и финално обрађеног пода. под са ознаком ПТ6, МК3 крило А приземље 1.спрат =30,58+129,64 2.спрат =35,01+121,37+74,71+60,22 крило Б приземље =33,62+56,38 1.спрат =14,72+13,16+15,36+22,43+23,02 образне греде крило А укупно Пос 12.6.	m²	46,40 160,22 291,31 90,00 88,69 5,71 682,33	6.600,00	4.503.375,36

Бр.	Опис радова	Jed. mere	Количина	Јединична цена (дин)	Цена (дин)
			А	Б	АхБ
12.7.	Набавка материјала и израда индустријског епоксидног пода. Подлога на коју се наноси треба да буде сува и избрушена. Епоксидна смола се наноси директно на бетонску подлогу преко одговарајућег прајмера у првом слоју у танком наносу. Други слој је дебљи од 1-2mm. Боја сива – РАЛ 7032. Радити у свему према спецификацији произвођача. Обрачун по м² уграђеног и финално обрађеног пода.				
	под са ознаком ПТ6*, ПТ7, МК7А, крило А				
	приземље		28,02		
	1. спрат		12,51		
	2. спрат		12,51		
	крило Б				
	приземље		35,17		
	крило Ц				
	приземље		17,86		
	укупно Пос 12.7.	m²	106,07	2.640,00	280.024,80
12.8.	Набавка материјала и репарација пода од терацо плоча. Прво скинути површински слоја калибрирати под од нечистоћа. Оштећења третирати двокомпонентним епоксидним китом. Потом извести брушење и полирање. Овако третирану површину завршно заштитити препаратом на бази течног силикона. Радити у свему према спецификацији произвођача. Обрачун по м² уграђеног и финално обрађеног пода.				

Бр.	Опис радова	Jed. mere	Количина	Јединична цена (дин)	Цена (дин)
			А	Б	АхБ
	крило А				
	приземље		16,09		
	1. спрат		11,97		
	крило Ц		44,24		
	укупно Пос 12.8.	m²	72,30	2.160,00	156.168,00
12.9.	Набавка и уградња хомогене подне облоге на бази каучука, дебљине 2 mm, типа 'Noraplan signa' тон 7065 у ролнама, или одговарајуће. Подна облога је у класи тешко запаљивих грађевинских материјала Bfl-s1 складу са SRPS EN 13501-1; тежине до 2800g/m2, класе 34-43, отпоран на клизање класе R9, и да не подржава развој бући и гљивица. За одвођење вишка електрицитета користити бакарну траку 1,0 m за површину од 40 m² , која се повезује на уземљење, у свему према Техничком опису и графичкој документацији. Подну облогу лепити на претходно припремљену и изравнату цементну кошуљицу. Украјање подне подлоге на суво, лепљење на под лепком типа UZIN KE 66L – са варењем спојева електродом у боји изабране подне облоге. Након варења спој довести у идеалну раван са подом. По обиму просторије подићи винил облогу преко фазонског еллемента - холкела, под углом од 90˚. Предвидети завршну лајсну према спецификацији произвођача висине 10 cm. Подлога мора бити сува и равна, максималне влажности 2% по CM. Температура у просторији приликом постављања пода не сме бити мања од 15° а влажност већа од 65%. Радити у свему према спецификацији произвођача.				

Бр.	Опис радова	Jed. mere	Количина	Јединична цена (дин)	Цена (дин)
			А	Б	АхБ
	Под мора поседовати атест домаће акредитоване лабораторије. Површина подова је увећана за 10%, зато што је сокла саставни део позиције. Обрачун по м² уграђеног и финално обрађеног пода.				
12.9.1.	каучук 2 мм, под са ознаком ПТ5				
	под са ознаком ПТ5, МК8 крило А приземље =1,1*(4,58+15,61) 1. спрат =46,82+15,34+16,69+44,79+24,05 2. спрат =1,1*(42,11+19,53) крило Б приземље =1,1*(20,07+40,47+39,74+20,07+9,46+13,78+23,87+23,14) крило Д 1. спрат =1,1*(24,68+18,84+16,85+21,12+7,6)		22,21 147,69 67,80 209,66 98,00		
	укупно Пос 12.9.1.	m²	545,36	4.200,00	2.290.520,40
12.9.2.	антистатик, под са ознаком ПТ4а, МК8А				
	крило А 1. спрат =1,1*12,62 2. спрат, 'ЦДУ од А2.12 до А2.15 просторија А2.15 (сала за оператере) и део површине пода А2.13 (серверска сала) =1,1*(49,24+6,21+12,62) фаза 2, А2.14 крило Б приземље =1,1*6,86 1. спрат =1,1*7,26		 13,88 74,88 21,00 7,55 7,99		

Бр.	Опис радова	Jed. mere	Количина	Јединична цена (дин)	Цена (дин)
			А	Б	АхБ
	крило Ц приземље =1,1*11,31		12,44		
	крило Д приземље =1,1*10,28		11,31		
	1. спрат =1,1*7,76		8,54		
	укупно Пос 12.9.2.	m²	157,58	4.200,00	661.815,00
12.10.	Набавка материјала и брушење-хобловање старог паркета, за заменом дотрајалих и трулих делова, према процени Пројектанта до 20%. Стварна количина биће утврђена на лицу места у присуству Надзорног органа, записнички. Паркет избрусити, потом извршити фуговање масом за дрво, замену трулих делова истим ламелама по димензијама и у тону као постојеће. Након тога лакирати у два слоја све површине са лаком за паркет, полумат сјај. Све ободне лајсне заменити новим класичним лајснама од храстовог дрвета. Дрвене прагове заменити новим од храстовог дрвета, димензија у ширини врата, висине 2 cm, са заобљеним ивицама и то је саставни део позиције. Обрачун по м² финално обрађеног пода, у свему према опису из позиције. крило А 1. спрат =16,0+15,45+14,91+12,65+12,62+12,62+73,07+35,91+8,67		201,90		
	2. спрат =19,53+18,88+24,28+24,46+20,14+24,05+24,05+23,29+35,92+18,51+17,41+35,91+13,38+30,89+13,38+31,24		375,32		
	укупно Пос 12.10.	m²	577,22	3.000,00	1.731.660,00

Бр.	Опис радова	Jed. mere	Количина	Јединична цена (дин)	Цена (дин)
			А	Б	АхБ
12.11.	Набавка материјала и постављање типске, алуминијумске лајсне на споју две различите врсте пода. Лајсна у свему према избору пројектанта. Боја силвер. Обрачун по м¹ постављених лајсни.				
	крило А				
	приземље		22,30		
	1. спрат		18,50		
	3. спрат		2,40		
	крило Б				
	приземље		18,50		
	1. спрат		9,80		
	крило Ц				
	приземље		1,60		
	1. спрат		9,80		
	крило Д				
	1. спрат		1,00		
	укупно Пос 12.7.	m¹	83,90	2.400,00	201.360,00
12.	ПОДОПОЛАГАЧКИ РАДОВИ - укупно				15.835.034,80

Бр.	Опис радова	Jed. mere	Количина	Јединична цена (дин)	Цена (дин)
			А	Б	АхБ
13.	МОЛЕРСКО ФАРБАРСКИ РАДОВИ				
13.1.	Набавка материјала и бојење зидова и плафона полудисперзивном бојом, у тону по избору пројектанта, два пута. Пре бојења, зидове и плафоне глетовати до потпуно равне површине масом за глетовање. Обрачун по м², са радном скелом. зидови СС и ТК =3,80*(20,30+31,20+38,51+19,68+35,90) +4,0*(19,7+16,0)-(1,75*2,1* 2-3,0*2) крило А приземље =(4,36*(20,36+107,97+30,07+30,88+12,3 4+38,51+16,23+28,74+18,32)- (21,36*3,42+19,36*3,42+3,22*3,42+2,2*3, 42*2-3,0*5)) 1. спрат =3,0*(23,24+107,12+15,62+31,06+15,88+ 16,42+13,77+14,34+14,43+14,42+14,42+ 14,28+18,2+19,91+30,81+29,06+46,8+24, 46+40,49+92,43+16,3+76,38+14,35+23,0 8+16,14+15,88+15,88)- 0,35*(0,9*2,82*7+1,35*1,92*2*7+3,22*1,92 *7+21,02*1,92*3-3,0*31) =3,0*(16,14+15,88+15,62+31,06+15,88+1 6,42+12,65+14,43+14,42+28,66+19,91+3 9,12+24,3+16,1)- (3,22*1,92*7+0,9*2,82*3+3,22*1,92*3+18, 06*1,92+21,07*1,92-3,0*12) 2. спрат =3,0*(26,11+114,84+55,41+7,92+31,99+1 4,35+33,2+16,12+18,8*3+18,28+18,54*2+ 30,8+24,28+24,46+20,14+24,05+24,05+2 3,29+53,04+60,22+35,92+18,51+17,41+3 5,91+13,38+30,89+13,38+31,24)		694,69 1.172,59 2.200,10 733,20 2.678,01		

Бр.	Опис радова	Jed. mere	Количина	Јединична цена (дин)	Цена (дин)
			A	Б	АхБ
	=3,0*(18,80+18,28+27,42+26,84+18,20+19,91*2+19,44+24,35+17,67+17,20+24,30+15,06+23,08+15,06+23,12-3,54*2-13,52)+(0,9+0,2)*(3,54*2+13,52)-(2,8*1,92*4+21,07*1,92-3,0*5)		899,82		
	крило Б				
	приземље				
	=3,5*(11,83+19,31+38,66+18,65+31,27+41,81+27,26+38,14+37,43+12,49+11,14+10,82+10,82+29,37+27,91+18,91+39,34)+2,0*(29,37+20,14)-(12,21*1,92+39,41*1,92+21,07*1,92+18,06*1,92-3,0*4)		1.424,84		
	1. спрат				
	=3,0*(10,0+12,0)+8,61*(19,11+30,53)		493,40		
	2. спрат				
	=3,0*37,96		113,88		
	крило Ц				
	приземље				
	=3,5*(29,2+12,78+14,18+26,44+17,02+17,5+16,74+11,69+14,12+11,69+14,92+27,04+15,0+17,76+10,9+102,72+11,96)-(3,62*1,65+1,86*1,65+1,74*1,65+3,76*1,65+1,6*2,15+2,77*3,8+2,6*3,8-3,0*7)		1.279,85		
	1. спрат				
	=3,0*(15,16+11,0+26,44+65,54+20,18+52,79)		573,33		
	крило Д				
	приземље				
	=4,0*(164,31+26,28+26,02+30,28+19,72+10,82+14,72+34,02+13,54+12,5+17,24+17,76+18,42+39,42+92,35+33,10+33,1)-(1,75*1,5*28+1,77*2,22*4+4,1*2,22+5,0*3,6+1,8*2,15+2,25*2,15+1,8*2,15-3,0*37)		2.396,50		
	1. спрат				
	=3,0*(29,2+12,78+14,18+26,44+17,02+17,5+16,74+11,69*2+27,04+15,0+17,76+10,9+102,72+11,96)-(1,88*1,65+1,74*1,65+3,76*1,65+2,77*3,8+2,6*3,8-3,0*5)		1.010,28		

Бр.	Опис радова	Jed. mere	Количина	Јединична цена (дин)	Цена (дин)
			А	Б	АхБ
	плафони				
	СС и ТК				
	=117,95+62,23+23,52+58,98		262,68		
	крило А				
	приземље		1.126,92		
	1. спрат		1.544,38		
	2. спрат		1.458,31		
	крило Б				
	приземље		1.681,07		
	1. спрат		596,84		
	2. спрат		83,62		
	крило Ц				
	приземље		577,32		
	1. спрат		561,68		
	крило Д				
	приземље		1.093,94		
	1. спрат				
	=722,55-(6,45+9,74+57,02)		739,85		
	укупно Пос 13.1.	m²	25.397,10	480,00	12.190.610,26
13.2.	Набавка материјала и бојење зидова и плафона дисперзивном бојом типа Јупол Голд или одговарајуће, у тону по избору пројектанта, два пута. Боја мора бити паропропусна, нешкодљива за здравље и без конзерванса. Пре бојења, зидове и плафоне глетовати два пута масом за глетовање. Боја квалитета и у тону по избору пројектанта. Обарачун по м², са потребном оплатом и радном скелом.				
	крило Ц				
	сала ресторана (зид иза радијатора)				
	=1,98*2		3,96		
	плафони				
	=171,66+32,05+5,37+14,5+14,21+3,96		241,75		
	укупно Пос 5.1.	m²	245,71	696,00	171.014,16

Бр.	Опис радова	Jed. mere	Количина	Јединична цена (дин)	Цена (дин)
			А	Б	АхБ
13.3.	Набавка материјала и бојење зидова и плафона дисперзивном бојом, у тону по избору пројектанта, два пута. Боја за зидове и плафоне треба да буде високо отпорна на хабање и глатког филма ради спречавања накупљања прашине. Пре бојења, зидове и плафоне глетовати два пута масом за глетовање. Зидове и плафоне у просторијама А2.14 и А2.15 бојити у тону 270E beauty 145 по тон карти произвођача ЈУБ. У просторијама А2.12 и А2.13 боја за зидове и плафоне је у тону 9016 по РАЛ карти. Греде које су видне само се глетују и боје истом бојим као и зидови. Обарачун по м² са потребном радном скелом. просторија А2.13 (А2.12+А2.13) боја у тону 9016 по РАЛ карти зид =2,94*(0,82+0,13*2+0,38+4,2+0,13+0,26+3+0,51+0,47+0,25+0,13+0,26+3,22+4,84+0,13+0,82+0,38*4)-1,5*2,2+0,9*7,08		65,40		
	плафон		38,94		
	просторија А2.15 боја у тону 270E beauty 145 зид =2,82*(0,38+4,84+3,35+0,26+0,27+0,25+0,63+0,51+2,96+0,38*5)+0,9*(0,42+1,62+8,02+0,8)		53,06		
	плафон =47,53-0,38*0,38		47,39		
	фаза 2, просторија А2.14 боја у тону 270E beauty 145 зид =2,82*(0,38*4+0,26*2+3,22+0,13+4,2+0,13*2+0,38+0,82)-1,5*2,2+0,9*3,73		31,22		
	плафон		20,78		
	укупно Пос 13.3.	m²	256,78	696,00	178.719,02

Бр.	Опис радова	Jed. mere	Количина	Јединична цена (дин)	Цена (дин)
			А	Б	АхБ
13.4.	Набавка материјала и бојење зидова и плафона бојом за бетон. Зидови се боје преко претходно припремљених зидова репаратурним малтером. Обрачун по м², са радном скелом. крило Д потходник ДО.15 =174,51+237,64 рампа =31,90+199,30 укупно Пос 4.1.	m²	412,15 231,20 643,35	480,00	308.808,00
13.	МОЛЕРСКО ФАРБАРСКИ РАДОВИ - укупно				12.849.151,44

Бр.	Опис радова	Jed. mere	Количина	Јединична цена (дин)	Цена (дин)
			А	Б	АхБ
14.	КАМЕНОРЕЗАЧКИ РАДОВИ				
	Напомена: - Све радве изводити искључиво уз сагласност конзерваторског надзора Завода за заштиту споменика културе града Новог Сада и овлашћеног консултанта за архитектонско грађевински камен. -На свим фасадним зидовима по демонтирању оштећених плоча прегледати подлогу, ако се не може користити за поновно лепљење плоча извести санацију на следећи начин. Везивни материјал и подлогу која је деградирана уклонити до зида од опеке или бетона. Извршити нивелационо снимање постојећег стање подлоге. -У зависности од резултата снимања изабраће се начин облагања плочама од камена. На местима где је могуће плоче лепити на адекватном лепку за мермер или их монтирати на анкере и L профиле. Могућа је комбинација ова два начина - Испоручилац камена је у обавези да достави атест о физичко механичким карактеристикама узорака камена који уграђује, од акредитоване домаће лабораторије који морају бити важећи на дан испоруке камена. - За нивелацију плоча користити системе који су атестирани за ову врсту радова и материјале који неће изазвати негативну реакцију са лепком или каменом обзиром да трајно остају уграђени у лепак. - Лепак мора бити на бази цемента у боји камена и мора поседовати атест о прионљивости за нову или постојећу подлогу.				

Бр.	Опис радова	Jed. mere	Количина	Јединична цена (дин)	Цена (дин)
			А	Б	АхБ
	- Све камене плоче које се замењују морају да буду истог изгледа, димензија и карактеристика као постојеће. -за све радове који се изводе у унутрашњем простору предвидети радну скелу.				
14.1.	Набавка материјала и облагање подова гранитним каменим противклизним плочама. Камен треба да буде исти као и камен којим се облаже први перон, Буковик или одговарајући. Под се облаже равним, штокованим, гранитним противклизним каменом д=3 cm, који се полаже у цементном лепку, одговарајућем за ову врсту камена, у дебљини од 0,5-1,0 cm у једном слоју (лепак типа Keraflex Maxi klase -S1 или одговарајуће у боји камена). Фуге испунити брзосушећом масом за фуговање типа CG2 Ultracolor plus или одговарајући у боји камена. Лепак мора поседовати атест о приоњивости за уграђену хидроизолацију типа као Sikalastic -835, дебљине 2mm. Радити у свему према Техничком опису. Обрачун по m² изведене камене облоге према опису позиције. подест степеништа, између плоча остављају се фуге са размаком од 3 до 5mm као и између чела и газишта СС и ТК крило Ц =1,72*3,30 укупно Пос 14.1.	m²	5,70 5,68 11,38	14.400,00	163.814,40

Бр.	Опис радова	Jed. mere	Количина	Јединична цена (дин)	Цена (дин)
			А	Б	АхБ
14.2.	Набавка материјала и облагање чела и газишта степеника гранитим каменим плочама. Газишта се облажу равним, штокованим, гранитним противклизним каменом д=3 cm са препустом од 2,0 cm и окапницом, из једног комада максималне дужине 2 m. Облагање чела степеника гранитним полираним плочама д=2 cm. Чела извести из једног комада, односно максималне дужине до 200 cm. Спој чела и газишта извести лепљењем на додир на горњу и доњу ивицу нанети водоодбојни лепак и тако везати чело са газиштем. Радити у свему према Техничком опису. Обрачун по m¹ изведене камене облоге према опису позиције. СС и ТК степеници димензија 15,6/32 цм =(15+13)*3,0		84,00		
	крило Ц степеници димензија 16/31 цм =28*1,6		44,80		
	укупно Пос 14.2.	m¹	128,80	11.520,00	1.483.776,00
14.3.	Набавка материјала и полирање и заштита свих подних површина површина обрађених каменом. Целу површину пода од камених плоча Кирмењак – кречњак, које су у добром стању, очистити хемијским средствима атестираним за чишћење карбоната и потом извршити заштиту. Под заштитити премазом који треба да је транспарентан, паропропусан и не запаљив. Обрачун по м².				

Бр.	Опис радова	Jed. mere	Количина	Јединична цена (дин)	Цена (дин)
			А	Б	АхБ
	сала ресторана у крилу Ц санитарни блок у крилу Ц		171,66 32,05		
	укупно Пос 14.5.	m²	203,71	1.600,00	325.936,00
14.4.	Набавка материјала, чишћење и санирање подова од мермерних плоча са заменом оштећених плоча. Камене плоче заменити идентичном врстом камена (Венчац бели, Венчац розе, Кирмењак) у одговарајућој подлози. Унутрашње подове, обложене каменим плочама, очистити од наслага нечистоћа средствима која не утичу на промену боје и структуре камена (нитро разређивачи и одређене врсте алкалних средстава за чишћење камена). Оштећене делове заменити каменим плочама истог изгледа и димензија , спојнице очистити и поново запунити (фугомалима у тону са постојећим фугама). Мања оштећења на плочама рестаурирати. Фуге и отворене пукотине очистити и попунити водоодбојним и трајно еластичним средствима. Процењена површина камених плоча за замену је до 15%. Стварна количина ће се утврдити записнички, на лицу места, у присуству Надзорног органа. Комплетну површину пода очистити средствима атестираним за чишћење карбоната и потом извершити заштиту. Радити у свему према Техничком опису. Обрачун по м² изведених радова у свему према опису.				

Бр.	Опис радова	Jed. mere	Количина	Јединична цена (дин)	Цена (дин)
			А	Б	АхБ
14.4.1.	демонтажа оштећених плоча, чишћење подлоге и премазивање средством за СН везу и замена 15% мермерних плоча Венчац бели, димензије плоча 40/40cm и 20/20 cm				
	крило А приземље =0,15*(42,95+283,94+37,09+122,57+27,81+21,45+49,03)		87,73		
	1. спрат =0,15*(15,45+51,41+28,87+252,78)		52,28		
	2. спрат =0,15*53,04		7,96		
	укупно Пос 14.4.1.	m²	147,96	14.400,00	2.130.602,40
14.4.2.	демонтажа оштећених плоча, чишћење подлоге и премазивање средством за СН везу и замена 15% камених плоча од кречњака Кирмењак, димензије плоча 40/60cm крило Б приземље =0,15*(20,90+20,9+757,32+13,58+40,92+40,53+53,62+13,36+40,0)	m²	150,17	14.400,00	2.162.440,80
14.4.3.	демонтажа оштећених плоча, чишћење подлоге и премазивање средством за СН везу и замена 15% камених плоча од кречњака Кирмењак и мермерних плоча Венчац розе, димензије плоча 50/50cm				
	крило Б 1. спрат =0,15*(72,85+15,93+12,8+47,5+13,57+13,51+17,03+19,03+18,49+23,3+28,36+14,59+14,9+59,0+29,59)	m²	60,07	14.400,00	864.972,00

Бр.	Опис радова	Jed. mere	Количина	Јединична цена (дин)	Цена (дин)
			А	Б	АхБ
14.4.4.	демонтажа оштећених плоча, чишћење подлоге и премазивање средством за СН везу и замена 15% камених плоча од кречњака Кирмењак крило Ц, просторије гардероба и експрес ресторана =0,15*181,35	m²	27,20	14.400,00	391.716,00
14.4.5.	чишћење и санирање крило А приземље =(42,95+283,94+37,09+122,57+27,81+21,45+49,03) 1. спрат =(15,45+51,41+28,87+252,78) 2. спрат крило Б приземље =(20,90+20,9+757,32+13,58+40,92+40,53+53,62+13,36+40,0) 1. спрат =(72,85+15,93+12,8+47,5+13,57+13,51+17,03+19,03+18,49+23,3+28,36+14,59+14,9+59,0+29,59) крило Ц, просторије гардероба и експрес ресторана укупно Пос 14.4.5.	m²	584,84 348,51 53,04 1.001,13 400,45 181,35 2.569,32	2.200,00	5.652.504,00
14.5.	Набавка материјала и облагање пода терасе равним, штокованим, гранитним, противклизним каменим плочама д=3 cm, типа Буковик или одговарајуће, у одговарајућем лепку класе S1 за спољашњу употребу. Пре израде камене облоге проверити падове (постојећа бетонска плоча је изведена у паду). По потреби формирати нови слој за пад ка сливницима,са минималном притисном чврстоћом од 25N/mm², дебљине од 1,5цм до 4,0 цм и то је саставни део позиције.				

Бр.	Опис радова	Jed. mere	Количина	Јединична цена (дин)	Цена (дин)
			А	Б	АхБ
	Бетонску подлогу припремити сачмарењем и брушењем. Подлога мора бити сува, чиста, без масти, невезаног материјала и цементног млека. Обрачун по м² изведених радова у свему према опису из позиције.				
	тераси крила Ц	m²	268,31	14.400,00	3.863.664,00
14.6.	Набавка материјала и санација камених облога зидова. Камену облогу зидова очистити од наслага нечистоћа средствима која не утичу на промену боје и структуре камена (нитро разређивачи и одређене врсте алкалних средстава за чишћење камена). Оштећене делове заменити, спојнице очистити и поново запунити (фугомалима у тону са постојећим фугама), а након завршене рестаурације заштита премазом који треба да је транспарентан, паропропусан и не запаљив. Премаз не сме да наруши структуру и боју камена. Мања оштећења на плочама рестаурирати. Фуге и отворене пукотине очистити и попунити водоодбојним и трајно еластичним средствима. У цену је урачуната и радна скела. Обрачун по м².				
14.3.1.	сала ресторана у крилу Ц, санитарни блок у крилу Ц замена оштећених делова 3% количина која је предвиђена предмером и предрачуном радова је процена пројектанта, а стварна количина се утврђује записнички у присуству надзорног органа. сала ресторана у крилу Ц =0,03*(91,15-(4,62*3,92*2))	m²	1,65	12.000,00	19.774,51

Бр.	Опис радова	Jed. mere	Количина	Јединична цена (дин)	Цена (дин)
			А	Б	АхБ
14.3.2.	чишћење и премазивање зида заштитним премазом сала ресторана у крилу Ц =91,15-(4,62*3,92*2)	m²	54,93	2.000,00	109.858,40
14.3.3.	камене плоче пешчара, обрада бућаста санитарни блок у крилу Ц =18,17+6,17*6,43-2,3*2,3+6,17*0,62	m²	56,38	2.000,00	112.757,00
14.4.	Набавка материјала и санација камених облога стубова. Камену облогу стубова очистити од наслага нечистоћа средствима која не утичу на промену боје и структуре камена (нитро разређивачи и одређене врсте алкалних средстава за чишћење камена). Стубове заштитити премазом који треба да је транспарентан, паропропусан и не запаљив. Премаз не сме да наруши структуру и боју камена. У цену је урачуната и радна скела. Обрачун по м². сала ресторана у крилу Ц =0,48*4*2*6,17	m²	23,69	2.000,00	47.385,60
14.5.	Набавка материјала и чишћење и санација унутрашњих зидних површина обложених каменом. Све зидне облоге очистити, оштећене плоче заменити новим, нестабилне плоче демонтирати, очистити и поново вратити. Очистити спојнице и фуге и попунити трајно еластичним средствима- фугомалом. Све површине заштитити одговарајућим хемијским средством. Замена плоча до 15% од укупне површине, према процени Пројектанта, а стварна површина ће бити записнички констатована на лицу места у присуству Надзорног органа .				

Бр.	Опис радова	Jed. mere	Количина	Јединична цена (дин)	Цена (дин)
			А	Б	АхБ
	Водити рачуна приликом санације југозападног зида вестибила да се не оштети керамички барељеф, заштитити га на безбедан начин. Обрачун по м² описане позиције са радном скелом.				
14.5.1.	замена зидних облога од камених плоча до 15%				
	крило А приземље, зидна облога мермерне плоче - Венчац розе, димензија плоча је 40/60 cm				
	=0,15*(4,10*(2,85+0,45+0,85+0,38*2+0,8*2*2+0,38*2+0,8*2*2+0,38*2+0,84+1,1+0,78+0,38+0,8*2*2+0,38+1,57+39,72)-(7,6*3,1+2,2*3,4)+3,1*24,96+0,96*3,3+0,2*(34,75+76,41+24,96))+0,25*(7,6*3,1+2,2*3,4)		56,66		
	1. спрат, зидна облога кречњаком Плано				
	=0,15*(3,0*(29,06+106,44+32,5)-(2,2*2,8+1,6*2,2*3+2,8*2,2+1,0*2,2*2*2+2,8*1,92*5+17,87*1,92+2,03*2,8))+0,25*(2,2*2,8+1,6*2,2*3+2,8*2,2+1,0*2,2*2*2+2,8*1,92*5+17,87*1,92+2,03*2,8)		85,46		
	2. спрат =0,15*3,0*(30,54-7,34)+0,25*7,34		12,28		
	крило Б приземље - зидна облога мермерне плоче Венчац розе, димензија 40/40cm и кречњаком Кирмењак димензија 40/60cm (35/70). '=0,15*12,18*25,43+0,15*1,2*(5,53+5,6*6+5,5)+0,15*1*(5,6+5,55+5,62*4+5,88+5,6)		61,26		
	стубови, парапети и парапетне плоче обложени су плочама кречњака Jy Перторо =0,15*12,18*((2*0,38+0,8*2)*7+(0,96*2+0,38)*7)		59,60		

Бр.	Опис радова	Jed. mere	Количина	Јединична цена (дин)	Цена (дин)
			А	Б	АхБ
	1. спрат, зидна облога је делимично обложене кречњаком Ју Перторо и мермером Венчац розе =0,15*(3,0*(6,05*2+5,87)+3,0*(0,48*8+0,6*10+0,8*15+0,48*8))		, 19,64		
	укупно Пос 14.5.1.	m²	294,89	12.000,00	3.538.696,68
14.5.2.	чишћење и санирање зидних облога крило А приземље, зидна облога мермерне плоче - Венчац розе, димензија плоча је 40/60 cm =4,10*(2,85+0,45+0,85+0,38*2+0,8*2*2+0,38*2+0,8*2*2+0,38*2+0,84+1,1+0,78+0,38+0,8*2*2+0,38+1,57+39,72)-(7,6*3,1+2,2*3,4)+3,1*24,96+0,96*3,3+0,2*(34,75+76,41+24,96)		326,01		
	1. спрат, зидна облога кречњаком Плано =3,0*(29,06+106,44+32,5)-(2,2*2,8+1,6*2,2*3+2,8*2,2+1,0*2,2*2*2+2,8*1,92*5+17,87*1,92+2,03*2,8)		405,45		
	2. спрат =3,0*(30,54-7,34)		69,60		
	крило Б приземље - зидна облога мермерне плоче Венчац розе, димензија 40/40cm и кречњаком Кирмењак димензија 40/60cm (35/70). '=12,18*25,43+1,2*(5,53+5,6*6+5,5)+1,0*(5,6+5,55+5,62*4+5,88+5,6)		408,40		
	стубови, парапети и парапетне плоче обложени су плочама кречњака Ју Перторо =12,18*(2*0,38+0,8*2)*7+(0,96*2+0,38)*7		217,31		
	1. спрат, зидна облога је делимично обложене кречњаком Ју Перторо и мермером Венчац розе =3,0*(6,05*2+5,87)+3,0*(0,48*8+0,6*10+0,8*15+0,48*8)		, 130,95		
	укупно Пос 14.5.1.	m²	1.557,72	12.000,00	18.692.647,20

Бр.	Опис радова	Jed. mere	Количина	Јединична цена (дин)	Цена (дин)
			А	Б	АхБ
14.6.	Набавка материјала, демонтажа, поновна монтажа и чишћење пулт плоча на шалтерима од каменом Ју Перторо. Радити у свему према Техничком опису. Пулт плоче су димензија 562/80/5cm. Обрачун по м². крило Б приземље =0,8*5,60*6	m²	26,88	6.000,00	161.280,00
14.7.	Набавка материјала и облагање челичних стубова галерије димензија 200/100/5 мм, каменом на потконструкцији. Облога је од мермерних плоча Ari Nero дебљине д=2 цм, које се постављају на чекичној потконструкцији. Обрачун по м² изведене облоге са потконструкцијом. крило Б =2,8*(0,2*2+0,22*2)*15	m²	35,36	42.000,00	1.485.288,00
14.8.	Набавка материјала и чишћење дела фасаде који је обложен мермерним гредицама Венчац бели - буњаста обрада. Фасаду очистити адекватним хемијским средствима (нитро разређивач, киселинама атестираним за чишћење карбонатних стена и слично). Нанету фарбу и наталожене нечистоће, оштећене делове заменити, спојнице очистити (механички или хемијски). После чишћења спојнице запунити адекватним фуг масама, трајно еластичним, отпорним на атмосферилије. Обрачун по m².				

Бр.	Опис радова	Jed. mere	Количина	Јединична цена (дин)	Цена (дин)
			А	Б	АхБ
	крило Б и Ц, санација северне фасаде од осе 10-23	m²	54,00	1.600,00	86.400,00
14.7.	Набавка материјала и санација фасада обложених каменом. Демонтирати све камене плоче на фасади које су оштећене, делимично одлепљене и нестабилне услед оштећења везивног материјала, поред којих је дошло до исцветавања шалитре или су спојнице отворене и оштећене. Након демонтаже плоче обележити како би се знала позиција са које су демонтиране, очистити их од везивног материјала, одложити на страну и након рестаурације подлоге вратити на фасаду користећи као везиво водоодбојне и трајно еластичне лепкове. Камене плоче се постављају преко алуминијумске потконструкције. Пројектом је предвиђена делимична замена, истом врстом камена као што је и демонтирани или одговарајућим истих естетских и физичкомеханичких карактеристика, у постојећем слогу и димензијама. Стварна количина ће се записничким путем утврдити на лицу места у присуству Надзорног органа. Прање фасаде извести средствима која неће утицати на деградацију површине камена калцијум карбонатног састава. Подлогу очистити од старог везивног материјала, премазати је прајмером за СН везу и по потреби уградити рабиц мрежицу и лепити је грађевинским лепком (водоодбојним и еластичним) класе S1 у боји камена који се наноси у потребној дебљини до 2 cm, без пуцања.				

Бр.	Опис радова	Jed. mere	Количина	Јединична цена (дин)	Цена (дин)
			А	Б	АхБ
	Фуге испунити брзосушећом масом за фуговање која треба да буде водоодбојна и трајно еластична, отпорна на УВ зраке и исцветавање соли). Димензија плоча у свему као постојеће. Радити у свему према Техничком опису. Обрачун по m².				
14.7.1.	Венчац бели димензија око 40/60/2,5 цм, предвиђена замена камена до 50% крило А =0,50*(66,54+44,77+43,84+287,45+19,8+47,1+23,1+7,25*12+21,96+16,0+89,75+31,21+6,0+24,15+2,3+4,26)		407,62		
	крило Б =0,50*(120,15+4,7+4,8+23,3)		76,48		
	крило Ц =0,5*(61,18-7,25+122,6-(8,75+7,35+6,7))+0,5*(185,2-33,0*2)		136,47		
	крило Б и Ц, санација северне фасаде од осе 10-23		165,00		
	укупно Пос 14.7.1.	m²	785,56	31.200,00	24.509.316,00
14.7.2.	гредице Венчац буњасте обраде, замена камена до 50% крило Ц =0,50*52,55	m²	26,28	12.000,00	315.300,00
14.7.3.	Пешчар тесана буња, предвиђена замена камена до 25% анекс =0,25*(4,3*12,3-(1,75*1,4*3+1,75*2,1*2))		9,55		
	крило А =0,25*(22,60+3,0+63,2)		22,20		
	крило Ц =0,25*(61,18-7,25+122,6-(8,75+7,35+6,7)+(185,2-33,0*2)+52,5+29,70+21,64+76,50)		113,32		

Бр.	Опис радова	Jed. mere	Количина	Јединична цена (дин)	Цена (дин)
			А	Б	АхБ
	крило Д =0,25*(2,7*74,72+8,67*10,22)- 0,25*(1,71*1,25*3+1,53*1,5*27+1,6*1,9*3 +1,6*2,2*4)+0,25*(4,61*3,04/2)		51,45		
	укупно Пос 14.7.3.	m²	196,51	12.000,00	2.358.123,30
14.7.4.	Плави ток, замена камена до 50% крило А =0,50*(54,38+54,38+16,25+27,40)	m²	76,21	12.000,00	914.460,00
14.7.5.	ЈУ Порторо, замена камена до 50% крило Б =0,50*(1,71*8*3,0)	m²	20,52	12.000,00	246.240,00
14.7.6.	Чашка, замена камена до 50% крило А =0,50*31,4	m²	15,70	12.000,00	188.400,00
14.7.7.	чишћење и прање фасаде анекс =4,3*12,3-(1,75*1,4*3+1,75*2,1*2)		38,19		
	крило А =(66,54+44,77+43,84+287,45+19,8+47,1+ 23,1+7,25*12+21,96+16,0+89,75+31,21+6 ,0+24,15+2,3+4,26)+4,3*12,3- (1,75*1,4*3+1,75*2,1*2)+54,38+54,38+16, 25+27,4+31,40		1.037,23		
	крило Б =120,15+4,7+4,8+23,3+1,71*8*3,0		193,99		
	крило Ц =61,18-7,25+122,6- (8,75+7,35+6,7)+(185,2- 33,0*2)+52,5+29,70+21,64+76,50		453,27		
	крило Д =2,7*74,72+8,67*10,22- (1,71*1,25*3+1,53*1,5*27+1,6*1,9*3+1,6* 2,2*4)+5,52*11,02+4,61*3,04/2		266,61		
	укупно Пос 14.7.3.	m²	1.989,29	1.200,00	2.387.149,80

Бр.	Опис радова	Jed. mere	Количина	Јединична цена (дин)	Цена (дин)
			А	Б	АхБ
14.8.	Набавка материјала и чишћење парапетних делова фасаде који су обложени плочама типа Чашка. Опис исти као за поз. 2.1. Обрачун по m². крило А крило Б и Ц, санација северне фасаде од осе 10-23 укупно Пос 14.8.	m²	31,40 19,20 50,60	1.200,00	60.720,00
14.9.	Набавка материјала и обрада шпалетни каменом истим врсте као и на фасади. Све дотрајале и нестабилне камене плоче на шпалетнама демонтирати и заменити идентичним, истих карактеристика и изгледа и димензија. Димензија шпалетни прилагодити димензијама отвора без обзира на растер у коме је обложена фасада. Све фуге и спојнице прочистити и запунити водоодбојним и трајно еластичним фугомалима. Обрачун по m¹. шпалетне ширине до 25 цм, камен бели Венчац крило А =21,10*2+1,9*2+1,9*2*2+2,1*2+18,1+2+2,0*2*2+6,1*2+7,29*2+47,95+2,0*2+2,0*26+0,9*8+2,82*2+3,0*13 крило Ц =4,5*16+5,8*8+2,0*2*3+3,32*2+4,57+5,63*2+4,45*2+11,65 укупно Пос 14.9.	m²	268,47 173,42 441,89	16.800,00	7.423.752,00
14.10.	Набавка материјала и чишћење и прозорских солбанака. Чишћење извести одговарајућим хемијским средствима која неће имати утицаја на деградацију површине камена калцијум карбонатног састава.				

Бр.	Опис радова	Jed. mere	Количина	Јединична цена (дин)	Цена (дин)
			А	Б	АхБ
	Обрачун по m². чишћење и прање крило А, солбанци бели Венчац =0,30*((3,22*8+1,06*8+3,14*3+5,27*2+2,08*4+3,65+2,45*2+2*(3,51+3,36+2,34+3,51+2,35*2+3,51)+0,15*25*2)) крило Б, солбанци од плоча Ју Порторо дебљине 5cm =0,30*(5,5*2+2,85*4+3,45+4,75+3,37+0,65*6+3,7+1,5*4+1,1*4) укупно Пос 14.10.	m²	36,13 12,47 48,60	1.200,00	58.320,00
14.11.	Набавка материјала и санација постојећих солбанака од плоча белог мермера, дебљине 2 цм. Сви солбанци морају бити из комада. Прегледати све солбанке, оштећене и поломељене заменити новим. Замена се, према процени Пројектанта, врши у проценту од 50%, а стварна количина ће се утврдити на лицу места записничким путем у присуству Надзорног органа. Обрачун по m¹. солбанци дебљине д=2 цм, ширине до 30 цм, замена до 50% крило А =0,50*(3,22*8+1,06*8+3,14*3+5,27*2+2,08*4+3,65+2,45*2+2*(3,51+3,36+2,34+3,51+2,35*2+3,51)+0,15*25*2) крило Б =0,50*(5,5*2+2,85*4+3,45+4,75+3,37+0,65*6+3,7) укупно Пос 14.11.1.	m¹	60,22 20,79 81,00	10.200,00	826.200,00

Бр.	Опис радова	Jed. mere	Количина	Јединична цена (дин)	Цена (дин)
			А	Б	АхБ
14.12.	Набавка материјала и облагање завршних венаца каменим плочама од гранита, у тону приближно као и фасадне, типа гранит Буковик. Облагање венаца најбоље је извести по завршетку радова на полагању кровне мембране. Завршна обрада је полирање, окапницуа извести са заобљеним кантом и урезаном окапницом. Димензија поклопне плоче, д=3cm, ширина 25cm, дужина 50cm. Обрачун по m¹. крило А =32,0+50,90+4,58+7,45+4,22+27,01+51,0+21,0+15,6+180+21,35		415,11		
	крило Б =48,2+48,0+8,42+14,0-73,3		45,32		
	крило Б и Ц, санација северне фасаде од осе 10-23		73,30		
	укупно Пос 14.12.	m¹	533,73	6.000,00	3.202.380,00
14.13.	Набавка материјала и облагање олучних вертикала каменим плочама Ју Порторо дим. 48/60 cm, дебљине 5 cm. Плочама се обалажу олучне вертикале од венца до коте перона. (санација северне фасаде од осе 10-23(крило Б и Ц)) Плоче се међусобно везују по вертикали и бочно са обе стране прохромским анкерима – трнцима. Обрада фино брушено. Размак фуга као постојеће. Испуна фуга фуг масом. РШ око 50cm Обрачун по m¹.	m¹	47,88	16.800,00	804.384,00

Бр.	Опис радова	Jed. mere	Количина	Јединична цена (дин)	Цена (дин)
			А	Б	АхБ
14.14.	Набавка материјала и чишћење стубова. Стубове хемијски очистити, оштећене и нестабилне плоче демонтирати и заменити их плочама кречњака типа ЈУ Порторо, истих карактеристика и изгледа и димензија. Све фуге и спојнице прочистити и запунити водоодбојним и трајно еластичним фугомалима. Обрачун по m². крило Б и Ц, санација северне фасаде од осе 10-23	m²	51,60	4.650,00	239.940,00
14.15.	Набавка материјала и заштита камених површина премазом који је транспарентан, водоодбојан, паропропусан и не запаљив, а до висине од 2,50 m и антиграфитним својствима. Премаз не сме да наруши структуру и боју камена. Обрачун по m².				
14.15.1.	заштита камених површина крило Б и Ц, санација северне фасаде од осе 10-23 =54,0+165,0+19,2+51,6	m²	289,80	1.200,00	347.760,00
14.15.2.	антиграфитна заштита до висине 2,5m крилои А =2,5*(11,79+30,08+28,1+18,78+12,3+8,03+1,3)-(3,22*1,6*12+1,8*2,2*2-3,0*14)		248,21		
	крило Б и Ц, санација северне фасаде од осе 10-23 =54,0+165,0+19,2+51,6		289,80		

Бр.	Опис радова	Jed. mere	Количина	Јединична цена (дин)	Цена (дин)
			А	Б	АхБ
	крило Б =2,5*0,45*9+0,9*5,7*2+2,5*2,0 крило Ц =2,5*(18,46+12,79+0,45*4+8,4+1,35+6,55 +8,55) крило Б и Ц, =32,12+19,2+0,98*10 укупно Пос 14.15.2	m²	25,39 144,75 61,12 769,26	2.400,00	1.846.226,40
14.	КАМЕНОРЕЗАЧКИ РАДОВИ - укупно				87.022.184,49

Бр.	Опис радова	Jed. mere	Количина	Јединична цена (дин)	Цена (дин)
			А	Б	АхБ
15.	ФАСАДЕРСКИ РАДОВИ				
15.1.	Набавка материјала и постављање фасадне цевасте скеле око објекта. Фасадну скелу урадити по прописима (статичком прорачуну) елемената, добро их учврстити и уземљити. Обрачун по м². =11,31*631,3	m²	7.140,00	480,00	3.427.201,44
15.2.	Набавка материјала и израда вештачког камена на фасади. Вештачки камен извести од разнобојног млевеног мермера је у два тона, са белим и сивим цементом. На очишћену подлогу нанети цементно млеко размере 1:1, које је справљено од сепаратног песка F1, у дебљини слоја од 4-5 mm. Преко овог слоја наноси се први слој дебљине 3 cm "грунт" цементни малтер размере 1:3 справљен од сепаратног песка F1. Други - завршни слој у дебљини од 2 cm наноси се када се први слој просуши. Ова смеса се прави од цемента (белог или сивог) и дробљеног агрегата. Глетовање извести када се нанети слојеви осуше. Завршна обрада је пиковање са урезивањем спојница. Радити у свему према Техничком опису и према постојећем вештачком камену. Одабир састава уз сагласност Конзерваторског надзора. Обрачун по м². фасадни зидови са ознаком Ф31д, Ф31ц, Ф34д, ФГ2 крило А фасада =8,20*(20,8+18,25+0,5+17,80+15,70)-(21,02*1,92+16,93*1,92+17,87*1,92+2,8*1,92*8-3,0*11)		481,83		

Бр.	Опис радова	Jed. mere	Количина	Јединична цена (дин)	Цена (дин)
			А	Б	АхБ
	стубови =3,42*(2*0,23*3,14*3,14)*9 крило Ц		139,60		
	стубови =3,75*(2*0,23*3,14*3,14)*5 крило Д		85,04		
	фасада =4,19*(8,38+21,87)-(1,75*2,22*3-3,0*3)+3,76*65,0-(1,75*1,92*32+1,7*1,9*3-3,0*35)		356,28		
	укупно Пос 15.2.	m²	1.062,75	6.000,00	6.376.495,53
15.3.	Набавка материјала и санација шпалетни од вештачког камена после моонтаже фасадне алуминарије. Све нестабилне делове обити, а шпалетне довести у исправну геометрију у свему према опису за вештачки камен из пос 15.2. Обрачун по м¹, за шпалетне до 25 цм ширине.				
	крило А =3,81*2+4,58*2*3+1,52*2*4		47,26		
	крило Ц =2*(5,5*2+1,5*2)+3,9*2*2		43,60		
	крило Д =1,5*2*31+2,0*2*3+1,65*2*6+1,75*2*28+1,65*4		229,40		
	укупно Пос 15.3.	m¹	320,26	1.800,00	576.468,00
15.4.	Набавка материјала и малтерисање фасадних зидова темомалтером дебљине д=4 цм. Већа оштећења у бетонским површинама санирати адекватним репарационим малтером и то је саставни део позиције. Радити у свему према спецификацији произвођача. Обрачун по м².				
	крило Б зид са ознаком ФЗ 3д	m²	12,80	2.400,00	30.720,00

Бр.	Опис радова	Jed. mere	Количина	Јединична цена (дин)	Цена (дин)
			А	Б	АхБ
15.5.	Набавка материјалали и обрада разделне греде у крову декоративним малтером са мермерним гранулатом типа кулирпласт у сивом тону. Радити у свему према спецификацији произвођача. Обрачун по м². СС и ТК =(0,20+0,32*2)*10,40	m²	8,74	600,00	5.241,60
15.6.	Набавка материјала и бојење венца бојом за бетон. Пре бојења обрадити постојећи део венца одговарајућим репаратурним малтером. Обрачун по м². СС и ТК =(0,5+0,26+0,54)*(5,65+11,58+4,3+4,95+0,5*2)	m²	35,72	960,00	34.295,04
15.7.	Набавка материјала и израда фасадног декоративног малтера зрнасте структуре у боји по избору пројектанта. Малтер се наноси на доње и бочне стране надстрешнице. Пре наношења декоративног малтера, целу површину доње стране надстрешнице импрегнирати. Обрачун по m². крило Б и Ц северна фасада од осе 10-23	m²	182,76	1.440,00	263.174,40
15.	ФАСАДЕРСКИ РАДОВИ - укупно				10.713.596,01

Бр.	Опис радова	Jed. mere	Количина	Јединична цена (дин)	Цена (дин)
			А	Б	АхБ
16.	РАЗНИ РАДОВИ				
16.1.	Набавка материјала и облагање равног крова анекса АНКа1 вибропресованим бетонским плочама дебљине д=6 цм. (СС и ТК) Предвидети раздвајајући слој -Geotextil 500g/m^2 (филц), као заштитини слој. На спојевима се преклапа 10cm. Вибропресоване плоче постави у слоју ситног шљунка дебљине д=4 цм. Обрачун по м² описане позиције.	m¹	50,85	2.640,00	134.244,00
16.2.	Набавка материјала и санација постојеће дрвене зидне облоге. Дрвену зидну облогу од фурниране иверице потребно је поправити (префурнирати) и потом целу површину лакирати у тону као постојећу. У цену је урачуната и радна скела. Обрачун по м². сала ресторана у крилу Ц =((5,97*14,77)- ((1,95*1,05)*2))+(2,1+1,77)*6,05	m²	107,50	30.000,00	3.224.862,00
16.3.	Чишћење и санација постојећих образних греда степеништа и корита за цвеће, у вестибилу. Постојећу облогу од емајлираних керамичких плочица очистити адекватним средствима, евентуална оштећења и недостајуће плочице заменити са демонтираним плочицама са унутрашњег венца у вестибилу. Обрачун по м². =0,45*(1,4+1,5+3,85)+0,6*9,70	m²	8,86	6.840,00	60.585,30

Бр.	Опис радова	Jed. mere	Количина	Јединична цена (дин)	Цена (дин)
			А	Б	АхБ
16.4.	Набавка материјала и заптивање простора између цеви и грађевинског отвора. (СС и ТК) Заптивни материјал мора бити незапаљив и еластичан, у свему према избору Пројектанта. Обрачун по комаду отвора.				
	СС и ТК				
	отвор димензија 60/110 цм	ком	1	3.600,00	3.600,00
	отвор димензија 40/50 цм	ком	1	2.160,00	2.160,00
16.5.	Набавка и уградња новог електричног платна за пројекције са даљинским управљачем 200x300цм. Обрачун по комаду				
	сала ресторана у крилу Ц	ком	1	50.000,00	50.000,00
16.6.	Набавка и уградња носача пројектора (пројектор није предвиђен). Обрачун по комаду				
	сала ресторана у крилу Ц	ком	1	6.000,00	6.000,00
16.7.	Набавка материјала и обрада продора кроз зидове за увод каблова. Простор између канала и отвора у зиду попунити са одговарајућим заптивним материјалом, који треба да буде еластичан и незапаљив. Обарачун по комаду обрађеног продора.				
	ЦДУ од А2.12 до А2.15				
	продор 40x5цм	ком	2	1.200,00	2.400,00

Бр.	Опис радова	Jed. mere	Количина	Јединична цена (дин)	Цена (дин)
			А	Б	АхБ
16.8.	Набавка и уградња кровног сливника са кишном заштитном решетком изводи се паралелно са постављањем кровне мембране. Сливник је са изолационом прирубницом од полипропилена (тип HL 62BF или Sarnafil T Drain, Sika T Gully), са интегрисаним грејачем и заштитном решетком од лишћа, пречника Ø160mm и Ø125mm са вертикалним изливом. У зони сливника обострано уз кровни назидак уградити слој термоизолације у ширини од 60 cm и потребне дебљине д= 20 cm (посебно обрачунато у Изолатерским радовима. Обрачун по комаду уграђеног сливника.				-
16.8.1.	сливник Ø 160 мм				
	крило А		8		
	крило Б		3		
	крило Ц		3		
	крило Д		3		
	укупно Пос 16.8.1.	ком	17	13.200,00	224.400,00
16.8.2.	сливник Ø 125 мм				
	крило А		2		
	крило Б		4		
	крило Ц		3		
	укупно Пос 16.8.2.	ком	9	12.000,00	108.000,00
16.9.	Набавка и уградња вертикалних сливника пречника , за одвод воде са терасе. Сливници су типа HL или FPO-Sika или одговарајуће. Сливници се повезују са олучним вертикалама које пролазе кроз стубове. Расити у свему према спецификацији произвођача сливника, сходно материјалу од кога је израђен сливник употребити адекватан прајмер при уградњи.				

Бр.	Опис радова	Jed. mere	Количина	Јединична цена (дин)	Цена (дин)
			А	Б	АхБ
	Обрачун по комаду уграђеног сливника.				
	крило А, пречника 160 mm	ком	2	7.800,00	15.600,00
	крило Ц, тераса, пречника 125 mm	ком	4	7.200,00	28.800,00
16.10.	Набавка материјала и израда тактилне сигнализације од пресоване вулканизиране гуме. Тактилне водиље састоје се од тактилних линија које формирају стазу ширине 40cm, противклизне, у тону RAL 7016, LRV =8 Класификација материјала по понашању у пожару по SRPS EN 13501-1 у тону RAL 7016, LRV=8 Тактилна сигнализација се лепи преко камених плоча лепком за огледала, који није агресиван. Под од каменух плоча је у тону RAL 1019, LRV =28,9. Обрачун по м² изведених ознака на површини, размеравање на терену, чишћење подлоге и наношење.				
	крило А приземље =0,4*(3,56+4,6+5,4+7,1+3,8+1,85+7,6+6,1*2)		18,44		
	крило Б приземље =0,4*(3,4*2+15,6+8,8+6,3+8,8+2,2+3,7+3,5+2,8+5,8+17,8+13,25)		38,14		
	1. спрат =0,4*(1,2+1,65+8,4+1,5+4,15+2,8)		7,88		
	крило Ц 1. спрат =0,4*(1,2+2,4)		1,44		
	укупно Пос 16.10.	m²	65,90	12.240,00	806.664,96

Бр.	Опис радова	Jed. mere	Количина	Јединична цена (дин)	Цена (дин)
			А	Б	АхБ
16.11.	Набавка материјала и израда тактилне сигнализације од пресоване вулканизиране гуме. Тактилни противклизни кругови – упозоравајуће формирају поља димензија 40/40cm, постављају се на местима упозорења, кругови су пречника Ø35mm, висине 4mm. Класификација материјала по понашању у пожару по SRPS EN 13501-1 у тону RAL 7016, LRV=8 Тактилна сигнализација се лепи преко камених плоча лепком за огледала, који није агресиван. Под од каменух плоча је у тону RAL 1019, LRV =28,9. Обрачун по м² изведених ознака на површини, размеравање на терену, чишћење подлоге и наношење. крило А приземље =0,8*2,0+0,4*0,4*7+0,4*0,8 крило Б приземље =0,4*0,8*3+0,4*1,2*3+0,8*3,6+0,4*0,4*5 1. спрат =0,4*0,8+0,8*3,6+0,4*0,4*3 крило Ц 1. спрат =0,4*0,8+0,4*0,4 укупно Пос 16.11.	m²	3,04 6,08 3,68 0,48 13,28	10.680,00	141.830,40
16.12.	Набавка материјала и репарација унутрашње застакљене преграде. Прегледати сва стакла, шарке и браву на вратима, евентуално заменити оштећене делове. Соклу од пластифицираног алуминијума уградити преко постојеће дуж целе преграде. У зони спуштеног плафона поставити непровидну фолију на стакла. Обрачун по комаду репарираних преграда у свему према опису из позиције.				

Бр.	Опис радова	Jed. mere	Количина	Јединична цена (дин)	Цена (дин)
			А	Б	АхБ
	крило Ц				
16.12.1.	ознака 3пЦ у квадрату унутрашња застакљена преграда зидарска мера 562/572 цм	ком	1	385.756,80	385.756,80
16.12.2.	ознака 4пЦ у квадрату унутрашња застакљена преграда зидарска мера 500/572 цм	ком	1	343.200,00	343.200,00
16.13.	Набавка материјала и репарација постојећих столарских врата. Све евентуалне недостајеће елементе заменити истим, одговарајућим. Прегледати окове и све недостајуће и неисправне елементе заменити новим. Скинути постојећу фарбу, гитовати и бојити бојом за дрво по узбору пројектанта два пута. Обрачун по комаду репарираних врата.				
	крило А				
	ознака Р у кругу				
16.13.1.	једнокрилна врата зидарска мера 80/215 цм	ком	2	8.256,00	16.512,00
16.13.2.	једнокрилна врата зидарска мера 100/215 цм	ком	34	10.320,00	350.880,00
16.13.3.	двокрилна врата зидарска мера 150/215 цм	ком	1	15.480,00	15.480,00
16.14.	Набавка материјала и репарација постојеће ограде. Скинути постојећу боју са ограде механичким или хемијским средствима, након припреме подлоге, бојити бојом за метал са додатком опиљака гвожђа (Feromikacaccео), у боји по избору пројектанта .				

Бр.	Опис радова	Jed. mere	Количина	Јединична цена (дин)	Цена (дин)
			А	Б	АхБ
	Све нестабилне делове ограде обезбедити. Евентуалне поломљене вертикалне елементе заменити до 20%. Рукохват је од inox цевастог профила који је фиксиран (заварен) за флах од нерђајућег челика, који је постављен преко стубова ограде. Обрачун по м¹ у свему према опису за финално обрађену и монтирану ограду, са свим потребним демонтажама и одвозом шута на депонију. анекс/крило А				
16.14.1.	ознака АО1 у двоструком квадрату Рукохват цевастог профила Ø45мм/2мм	m¹	37,38	7.200,00	269.136,00
16.14.2.	ознака АО2 у двоструком квадрату Рукохват цевастог профила Ø50мм/2мм	m¹	33,21	7.200,00	239.112,00
16.15.	Набавка и уградња платнених роло скрин застора на моторни погон. Са унутрашње стране фасадне преграде/прозора предвиђена је заштита од сунца роло скрин засторима типа Warema Bracket M. Носачи сенила - конзоле су челичне поцинковане дим.84/54mm са бочним покривним капама. Осовина на коју се намотава платно је алуминијумска пречника мин. ø40мм. Површинска обрада пластификација у сивој боји. Платно треба да је са алуминијумским рефлектујућим слојем на страни ка стаклу, а на унутрашњој страни је сиве боје. Платно треба да је класе горивости минимум Б1.				

Бр.	Опис радова	Jed. mere	Количина	Јединична цена (дин)	Цена (дин)
			А	Б	АхБ
	Управљање застором на моторни погон 230V,50Hz,са нивоом заштите IP44. Радити у свему према Пројекту и графичкој документацији, као и према спецификацији произвођача. Обрачун по м².				
16.15.1.	крило А =0,9*1,37*2+0,92*1,37*2+1,07*1,37*4+1,08*1,37*4	м²	16,77	22.800,00	382.328,64
16.15.2.	крило Ц =1,8*6*4+1,8*4*2+1,03*1,86*7	м²	71,01	22.800,00	1.619.041,68
16.16.	Набавка и уградња платнених роло скрин застора на ручни погон. Са унутрашње стране прозора предвиђена је заштита од сунца роло засторима (PES/PVC 75%). Носачи сенила - конзоле су челичне поцинковане дим. по прорачуну са бочним покривним капама. Осовина на коју се намотава платно је алуминијумска пречника мин. ØC40мм. Површинска обрада пластификација у сивој боји. Платно треба да је са алуминијумским рефлектујућим слојем на страни ка стаклу а на унутрашњој страни је сиве боје. Платно треба да је класе горивости минимум Б1. Управљање застором ручно. Радити у свему према Пројекту и графичкој документацији, као и према спецификацији произвођача. Обрачун по м².				
16.16.1.	крило А =1,07*1,77*18+1,19*1,77*14+1*1,77*21+2,3*1,95*6+1,15*1,95*6+1,06*1,77*24	м²	186,14	7.200,00	1.340.223,84

Бр.	Опис радова	Jed. mere	Количина	Јединична цена (дин)	Цена (дин)
			А	Б	АхБ
16.16.2.	крило Д =1,75*1,82	м²	3,19	7.200,00	22.932,00
16.17.	Набавка и уградња новог електричног платна за пројекције са даљинским управњачем 200*300цм. (сала ресторана у крилу Ц) Обрачун по комаду	ком	1,00	50.000,00	50.000,00
16.18.	Набавка и уградња носача пројектора (пројектор није предвиђен). (сала ресторана у крилу Ц) Обрачун по комаду	ком	1,00	6.000,00	6.000,00
16.19.	Набавка материјала и обрада продора кроз зидове за увод каблова. (ЦДУ од А2.12 до А2.15) Простор између канала и отвора у зиду попунити са одговарајућим заптивним материјалом, који треба да буде еластичан и незапаљив. Обарачун по комаду обрађеног продора. продор 40x5цм	ком	2,00	1.200,00	2.400,00
16.20.	Завршно чишћење просторија са прањем комплетне столарије и браварије, стакала и др, непосредно пред технички пријем. Обрачун по м². СС и ТК крило А крило Б крило Ц крило Д укупно Пос 16.9.	m²	262,68 3.402,02 2.917,41 788,16 2.293,64 9.663,91	72,00	695.801,52
16.	РАЗНИ РАДОВИ - укупно				10.547.951,14

Бр.	Опис радова	Jed. mere	Количина	Јединична цена (дин)	Цена (дин)
			А	Б	АхБ
17.	МОБИЛИЈАР				
17.1.	ормар Набавка, транспорт и испорука ормара димензија према шеми, израђеног од универа у боји храста, дебљине д=18цм. Орман се састоји из вертикалних, хоризонталних сегмента и полица, у свему према појединачним шемама. Кантовање свих елемената АБС таком. Произвођач је дужан да изради радионичке цртеже и на њих добије сагласност пројектанта и наручиоца. Обрачун по комаду. ознака П, ормар састоји се од сегмента издељеног полицама које су распоређене као у шеми и затворен са предње стране вратима орман димензија 110/50/160 цм ЦДУ од А2.12 до А2.15 1	ком	1	22.500,00	22.500,00
17.2.	комбиновани ормар Набавка материјала, израда, транспорт и монтажа комбинованог ормара за гардеробу и за складиштење канцеларијске опреме у крилу А. Корпус и уградни елементи од универа, леђа пуна - вертикална подеона плоча и полице кантују се PVC траком 0,4 mm. Крила врата ормана се кантују АБС траком 2 мм. Горња плоча ормана од универа 25 мм, кантована АБС траком 2 мм. Корпус ормана одигнут од пода 10 cm, на ногицама потребне носивисти са могућношћу подешавања висине.				

Бр.	Опис радова	Jed. mere	Количина	Јединична цена (дин)	Цена (дин)
			А	Б	АхБ
	Ручице су од ливене пластике у боји алиминијум мат, 9006 по РАЛ стандарду. Произвођач је дужан да уради радионичке цртеже на које треба да добије сагласност пројектанта и наручиоца. Боја универа по избору пројектанта. Обрачун по комаду.				
17.2.1.	ознака Р1 орман димензија100/45/200 цм	ком	3	26.400,00	79.200,00
17.2.2.	ознака Р2 орман димензија 100/60/200 цм	ком	2	28.800,00	57.600,00
17.3.	комода				
	Набавка, транспорт и испорука комоде у канцеларијама . Комода је израђена од универа д=18 мм, састоји се из вертикалних и хоризонталних сегмената, полица и врата, распоређеним у свему према појединачној шеми. Све елементе корпуса кантовати PVC кант траком 0.4 mm, крила врата кантовати ABS траком 2 mm. Произвођач је дужан да изради радионичке цртеже и на њих добије сагласност пројектанта и наручиоца. Боја универа по избору пројектанта. Ручице су од ливене пластике у боји алиминијум мат, 9006 по РАЛ стандарду. Обрачун по комаду.				
17.3.1.	ознака П2, комода се састоји из два вертикална сегмента, издељена полицама распоређеним као у шеми и затворена са предње стране вратима, кантовање свих елемената АБС таком, боја универа је храст димензија 110/50/90 цм ЦДУ од А2.12 до А2.15	ком	1	12.500,00	12.500,00

Бр.	Опис радова	Jed. mere	Количина	Јединична цена (дин)	Цена (дин)
			А	Б	АхБ
17.3.2.	ознака К1, канцеларије у крилу А типска комода се састоји од корпуса и једне полице прилагодљиве висине, позициониране као у шеми, врата и сокле висине 10 цм, димензија 85/40/75 цм	ком	6	11.092,50	66.555,00
17.3.3.	ознака К2, канцеларије у крилу А типска комода се састоји од корпуса и једне полице прилагодљиве висине, позициониране као у шеми, врата и сокле висине 10 цм, димензија 80/40/75 цм	ком	4	10.440,00	41.760,00
17.4.	мобилна касета Набавка материјала, израда, транспорт и монтажа касете са три фиоке по висини,постављене на клизачима, Касета са фиокама је израђена од универа д= 18 mm, са централном бравицом на предњој страни горње фиоке. Чела фиока кантована ABS траком 2 mm. Корпус касете за кућиште рачунара и фиока кантован PVC тарком 0.4 mm. Под фиоке лесонит, бели, 3 mm. Ручице су од ливене пластике у боји алиминијум мат, 9006 по РАЛ стандарду. Произвођач је дужан да уради радионичке цртеже на које треба да добије сагласност пројектанта и наручиоца. Боја универа по избору пројектанта. ознака КС1, шалтер билетарнице касета са три фиоке, димензија 40/55/55 цм	ком	7	5.412,00	37.884,00

Бр.	Опис радова	Jed. mere	Количина	Јединична цена (дин)	Цена (дин)
			А	Б	АхБ
17.5.	сто за састанке Набавка и уградња стола за састанке у канцеларијама шефа станице, помоћника шефа станице и шефа робног саобраћаја, крило А. Радна плоче стола израђене од универа дебљине 30 мм, заобљених ивица, кантована АБС траком 2 mm. Констукција стола је од квадратних челичних профила димензија 30x30мм, са гуменим или ПВЦ стопама. Завршна обрада цеви је пластификација у боји алуминијума-мат 9006 по РАЛ стандарду. Веза радне плоче стола и металне конструкције је одговарајућим вијцима, према систему и спецификацији произвођача. Произвођач је дужан да изради радионичке цртеже и на њих добије сагласност пројектанта и наручиоца. Обрачун по комаду описане позиције. ознака С1 сто за састанке димензија 80/160/75 цм	ком	3	18.480,00	55.440,00
17.6.	радни сто Набавка и уградња радног стола Радна плоче стола израђене од универа дебљине 30 мм, заобљених ивица, кантована АБС траком у канцеларијама у крилу А. Констукција стола је од квадратних челичних профила димензија 30x30мм, са гуменим или ПВЦ стопама. Завршна обрада цеви је пластификација у боји алуминијума-мат 9006 по РАЛ стандарду. Радна површина намењена је за једно, уз проширење, као продужена радна површина.				

Бр.	Опис радова	Jed. mere	Количина	Јединична цена (дин)	Цена (дин)
			А	Б	АхБ
	Испод радне плоче са леве стране монтирати касету за кућиште рачунара, од универа дебљине 10 мм. Веза плоче стола и конструкције је вијцима са машинском главом и двонавојним матицама. На радној плочи предвидети отвор за каблове. Сто је са клизном полицом за тастатуру испод радне плоче. Произвођач је дужан да изради радионичке цртеже и на њих добије сагласност пројектанта и наручиоца. Обрачун по комаду описане позиције. ознака С2 радни сто димензија 70/120/75 цм	ком	4	10.080,00	40.320,00
17.7.	сто за повијање беба Набавка и испорука стола за повијање беба. Сто за повијање беба димензија: из медицинског програма фирме "Медицинска опрема Београд", или одговарајуће. Конструкција од металних пластифицираних кутијастих профила са PVC стопама. Површина за повијање је са заштитном оградицом са три стране висине око 10 cm од иверице. Крајеви оградице су са слободне дуже стране стола заобљени. Површина за повијање је тапацирана сунђером, завршно пресвучена винил кожом, у тону по избору пројектанта. Доња полица од металне мреже у раму од кутијастих металних пластифицираних профила постављена на висину 30 cm од пода. Обрачун по комаду.				

Бр.	Опис радова	Jed. mere	Количина	Јединична цена (дин)	Цена (дин)
			А	Б	АхБ
	ознака БК сто за повијање беба димензија 105/60/90 cm	ком	3	33.600,00	100.800,00
17.8.	кухињски елементи Набавка материјала, израда и уградња доњег кухињског елемента са вратима. Кухињски елемент је израђен од универа д=18 мм у белој боји. Све елеменате корпуса кантовати ПВЦ кант траком 0,4 mm, крила врата кантовати АБС траком 2 mm. Сокла је висине 10 цм и Везује се за ногу доњег елемента помоћу одговарајуће PVC шнале. Доњи елемент се поставља на PVC ногице са могућношћу подешавања висине. Сокла за спој доњег елемента и пода је алуминијум мат. Ручице су од ливене пластике са профилацијом, у боји алуминијума-мат 9006 по RALL стандарду. Пошто су предвиђени уградни судопер (део пројекта хидротехничких инсталација), фрижидер и шпорет, потребно је у пројектованим елементима израдити отворе зарад уградње елемената који се купују по наруџбини. Радна плоча од 36 мм мора бити заштићена водонепропусном фолијом. У радну плочу се уграђује једноделна судопера у елеменат Е1. На радну плочу дуж све три стране поред зида поставља се дихтунг лајсна, алуминијум мат. Произвођач је дужан да изради радионичке цртеже и на њих добије сагласност пројектанта и наручиоца. Обрачун по комаду, уграђене позиције.				

Бр.	Опис радова	Jed. mere	Количина	Јединична цена (дин)	Цена (дин)
			А	Б	АхБ
	ознака Е1 кухињски доњи елемент димензија 80/60/85 цм	ком	1	14.400,00	14.400,00
	ознака Е1 кухињски доњи елемент димензија 55/60/85 цм	ком	1	9.900,00	9.900,00
17.9.	гардеробна стена Набавка материјала, израда и уградња гардеробне стене. Зидна гардеробна стена је пројектована као плоча од универа дебљине 18 мм, фиксирана на зид шрафљењем, са капицама које покривају место бушења плоче. Плочу кантовати АБС траком 2 мм. На плочу фиксирати минимум 9 кука од нерђајућег челика - инокс Č4580 (AISI 304) и жичану корпу за одлагање кишобрана. Боја плоче универа према избору Пројектанта. Произвођач је дужан да изради радионичке цртеже и на њих добије сагласност пројектанта и наручиоца. Обрачун по комаду, уграђене позиције. ознака Г гардеробна стена димензија 80//215 цм	ком	5	22.916,67	114.583,33
17.10.	канцеларијска столица Набавка и транспорт радне столице носивости до 120 кг, са ергономски обликованин седиштем и наслоном за леђа. Постоље је метална хромирана петокрака звезда са пет PVC точкова за потребну носивост.				

Бр.	Опис радова	Jed. mere	Количина	Јединична цена (дин)	Цена (дин)
			А	Б	АхБ
	Снабдевено гасним подизачем и функцијом регулисања висине седишта. Поседује механизам за подешавање висине и нагиба наслона. Руконаслони су помични са могућношћу подизања / спуштања. Седиште и наслон тапацирани пресвучени платном у црној боји. Обрачун по комаду испоручене позиције. ознака СТ2, столица димензија 45/55 цм	ком	7	7.200,00	50.400,00
17.11.	канцеларијска столица Набавка и транспорт радне столице носивости до 150 кг, са ергономски обликованин седиштем и наслоном за леђа, предвиђена за коришћење 24 сата дневно 7 дана у недељи. Постоље је метална хромирана петокрака звезда са пет PVC точкова за потребну носивост. Столица са седиштем, наслоном за леђа и ергономски обликованим наслоном за главу који се подешава по висини. Снабдевено осцилијућим механизмом за љуљање наслона и петостепено регулисање угла наслона и седалног дела. Поседује маханизам за подешавање висине седишта. Седиште је тапацирано и пресвучено платном у црној боји. Леђа и наслон за главу су од mesh платнау црној боји, који пропушта топлоту коју производи тело корисника. Руконаслони су хромирани са могућношћу подешавања по ширини. ознака СТ1, столица димензија 60/60 цм	ком	5,00	18.000,00	90.000,00

Бр.	Опис радова	Jed. mere	Количина	Јединична цена (дин)	Цена (дин)
			А	Б	АхБ
17.12.	пулт за умиваоник Набавка материјала и израда пулта за умоиваоник у просторији за превијање беба. Пулт је израђен од прохромских профила димензија 40/40 cm и 60/40 cm, који се облажу компакт плочама дебљине 1mm, у тону индиго плава. Предвидети отвор за уградњу лаваба димензија 60/48 cm у плочи пулта (лавабо је предмет Пројекта Хидротехничких инсталација). Ширина пулта је 60 cm, доњи део, односно фронт је ширине 20 cm, на висини од 85 cm. Бочне стране зида се такође облажу компакт плочама у ширини пулта и висини од 106 , односно 120 cm, све према шеми. Произвођач је дужан да уради радионичке цртеже на које треба да добије сагласност пројектанта и наручиоца. Боја компакт плоча по избору пројектанта. Мере узети на лицу места. Обрачун по комаду израђене и монтиране позиције у свему према опису. ознака П пулт за лавабо димензија 60/20/320+60/106+60/120 цм	ком	1	48.000,00	48.000,00
17.13.	огледало изнад пулта за умиваоник Набавка и постављање огледала. Огледало се поставља на висини од 120 cm од пода, лепи се на медијапан плочу преко дрвене потконструкције на растојању од 103 cm. Огледало се састоји из три сегмента ширине 103 cm и висине 80 cm.				

Бр.	Опис радова	Jed. mere	Количина	Јединична цена (дин)	Цена (дин)
			А	Б	АхБ
	Предвиђена је уградња лед траке иза доње стране огледала. Мере узети на лицу места. Обрачун по комаду описане позиције. ПОЗ О огледало димензија 103/80 цм	ком	1	5.932,80	5.932,80
17.14.	маска за шалтер билетарнице Набавка материјала, израда и монтажа маске на месту демонтираних радијатора. Маска чини челична потконструкција израђена од профила 40/40 cm и 60/40 cm. Потконструкција је обложена Fundermax плочама дебљине 1mm, у тону антрацит. Плоче су подељене у три сегмента, димензија према шеми, између сегмената извести фугу од 5mm. Преко сваког сегмената лепи се плоча од перфорираног лима д=3 mm, димензија 178/77mm у тону по захтеву Инвеститора. Плоче резати ласерски, ивице фино обрадити. Сокла је висине 12 cm, израђена од пластифицираног лима који је лепљен на шпер плочу или иверицу. Лим пластифицирати у боји према захтеву Инвеститора (плава, црвена и жута) У доњем делу маске уграђује се лед трака. Произвођач је дужан да уради радионичке цртеже на које треба да добије сагласност пројектанта и наручиоца. Боја плоча по избору пројектанта. Мере узети на лицу места. Обрачун по комаду описане позиције. ознака М, маска димензија 562/105 cm	ком	6	21.600,00	129.600,00

Бр.	Опис радова	Jed. mere	Количина	Јединична цена (дин)	Цена (дин)
			А	Б	АхБ
17.16.	касете за пртљаг путника Набавка и постављање ормара са касетама димензија 40/42(43)/50 цм, односно 35/42(43)/50 цм, израђеног од челичног лима дебљине18 мм, у тону Рал 7035 (светло сива). Касете фарбати прскањем са електростатичком заштитом. Крило врата сваке касете је са ојачањем, снабдевено сигурносном бравицом са два кључа и металним рамом за ознаку касете. Уместо браве са кључевима може се уградити електронска брава или брава на жетон. Ормар је су издигнут од пода на металним ногицама, висине 10 цм. Обрачун по комаду ормара са касетама.				
17.16.1.	ознака Л ормар са осам касета димензија 40/42(43)/50 цм димензија 80/180/50 цм	ком	28	36.000,00	1.008.000,00
17.16.2.	ознака Л1 ормар са осам касета димензија 35/42(43)/50 цм димензија 70/180/50 цм	ком	33	32.000,00	1.056.000,00
17.	МОБИЛИЈАР - укупно				3.041.375,13

Бр.	Опис радова	Jed. mere	Количина	Јединична цена (дин)	Цена (дин)
			А	Б	АхБ
18.	СИСТЕМ ЗАШТИТЕ ОД ПТИЦА				
18.1.	Набавка и уградња система заштите од птица. Систем сзаштите се односи на заштиту спољашности и унутрашњости.				
18.1.1.	Спољни систем заштите се састоји од:				
18.1.1.1.	super BirdXPeller PRO са монтажом: - звучни растеривач птица - ради на градску ел. мрежу - емитује звуке грабљивица и рањених птица - 4 звучника са по 30м кабла				
18.1.1.2.	шиљци за заштиту од птица са поставком -дужина основе – 0.5 м '-дужина шиљка 10 цм '-ширина појаса заштите 30-35 цм '-нерђајући челик '-поликарбонатна база				
18.1.1.3.	сова страшило на постољу са монтажом -раширена крила и позиција за хватање плена -застрашујуће, стаклене очи прате штеточине '-распон крила је 1м '-сова страшило плаши и тера птице штеточине и друге мале животиње '-флексибилна крила се померају				
18.1.2.	Унутрашњи систем заштите се састоји од:				
18.1.2.1.	BroadBand PRO растеривач птица, са монтажом - ултразвучни и звучни принцип рада '- четири звучника са по 30 м кабла '- за спољну и унутрашњу употребу '- растерује све врсте птица				
18.1.2.2.	Ultrason X са монтажом - ултразвучни принцип рада '- четири звучника са по 30 м кабла '- за спољну и унутрашњу употребу '- растерује све врсте птица				

Бр.	Опис радова	Jed. mere	Количина	Јединична цена (дин)	Цена (дин)
			А	Б	АхБ
18.1.2.3.	шиљци за заштиту од птица са поставком -дужина основе – 0.5 м '-дужина шиљка 10 цм '-ширина појаса заштите 30-35 цм '-нерђајући челик '-поликарбонатна база				
18.1.1.1.	ватрени гел са поставком -растерује све врсте птица '-рефлектује УВ зраке '-птицама делује као ватра				
18.1.2.5.	pigeons Free GEL за заштиту од птица са наношењем -отпоран на кишу, снег, лед и сунце '-птицама ствара непријатност, односно спречава слетање на штићеним позицијама '-покрива Обрачун по комплету описане позиције за заштиту спољашности и унутрашњости.	компл	1	1.820.500,00	1.820.500,00
18.	СИСТЕМ ЗАШТИТЕ ОД ПТИЦА - укупно				1.820.500,00

САОБРАЋАЈНИ ИНСТИТУТ ЦИП д.о.о.
Немањина 6/IV, 11000 Београд

Предмер и предрачун радова уз ПЗИ реконструкције, доградње и адаптације станичне зграде у железничкој станици Нови Сад

Бр.	Опис радова	Jed. mere	Количина	Јединична цена (дин)	Цена (дин)
			А	Б	АхБ
	РЕКАПИТУЛАЦИЈА				
1.	РАДОВИ ДЕМОНТАЖЕ И РУШЕЊА				29.728.957,33
2.	ЗЕМЉАНИ РАДОВИ				180.388,59
3.	БЕТОНСКИ И АРМИРАНО БЕТОНСКИ РАДОВИ				10.441.102,39
4.	АРМИРАЧКИ РАДОВИ				1.360.835,00
5.	ЗИДАРСКИ РАДОВИ				17.093.698,98
6.	СУВОМОНТАЖНИ РАДОВИ				42.175.248,50
7.	ИЗОЛАТЕРСКИ РАДОВИ				37.133.098,29
8.	АЛУМИНАРИЈА И БРАВАРСКИ РАДОВИ				148.923.170,22
9.	ЛИМАРСКИ РАДОВИ				1.703.499,30
10.	ЧЕЛИЧНА КОНСТРУКЦИЈА				5.892.534,00
11.	КЕРАМИЧАРСКИ РАДОВИ				17.759.256,54
12.	ПОДОПОЛАГАЧКИ РАДОВИ				15.835.034,80
13.	МОЛЕРСКО ФАРБАРСКИ				12.849.151,44
14.	КАМЕНОРЕЗАЧКИ РАДОВИ				87.022.184,49
15.	ФАСАДЕРСКИ РАДОВИ				10.713.596,01
16.	РАЗНИ РАДОВИ				10.547.951,14
17.	МОБИЛИЈАР				3.041.375,13
18.	СИСТЕМ ЗАШТИТЕ ОД ПТИЦА				1.820.500,00
				УКУПНО (дин):	454.221.582,15
				ПДВ 20%	90.844.316,43
				УКУПНО СА ПДВ-ом	545.065.898,59

срачунале:

Тања Циганович, арх. тех.

Маја Шуша, дипл.инж.арх.

одговорни пројектанта архитектуре

Бранислава Лазовић, дипл.инж.арх.

одговорни пројектанта конструкције

Београд, јануар 2022.

Слободан Наумовић, дипл.инж.грађ.

1/1.1.7. ГРАФИЧКА ДОКУМЕНТАЦИЈА

1/1.1.7 САДРЖАЈ ГРАФИЧКЕ ДОКУМЕНТАЦИЈЕ:

бр. цртежа	назив цртежа	размера
	ПОСТОЈЕЋА СТАЊЕ	
Ц01	СИТУАЦИЈА - НИВО са трга	1:500
	КРИЛО „А“	
Ц01а	ПОЗИЦИЈЕ ГРАЂЕВИНСКЕ ФИЗИКЕ	
Ц02	ОСНОВА ТЕМЕЉА СА ПЛАНОМ РУШЕЊА	1:100
Ц03	ОСНОВА ПРИЗЕМЉА - КРИЛО „А“	1:100
Ц03а	ОСНОВА ПРИЗЕМЉА - КРИЛО „А“ СА ПЛАНОМ РУШЕЊА	1:100
Ц04	ОСНОВА ПРВОГ СПРАТА – КРИЛО „ А“	1:100
Ц04а	ОСНОВА ПРВОГ СПРАТА – КРИЛО „ А“ СА ПЛАНОМ РУШЕЊА	1:100
Ц05	ОСНОВА ДРУГОГ СПРАТА – КРИЛО „ А“	1:100
Ц05а	ОСНОВА ДРУГОГ СПРАТА – КРИЛО „ А“ СА ПЛАНОМ РУШЕЊА	1:100
Ц06	ОСНОВА КРОВА	1:100
Ц07	ПРЕСЕК 1-1	1:100
Ц08	ПРЕСЕК 2-2	1:100
Ц09	ПРЕСЕК 3-3	1:100
Ц10	ЈУЖНА ФАСАДА	1:100
Ц11	СЕВЕРНА ФАСАДА	1:100
Ц12	ЗАПАДНА ФАСАДА	1:100
	КРИЛО „Б“	
Ц13	ОСНОВА ТЕМЕЉА КРИЛО „Б“ СА ПЛАНОМ РУШЕЊА	1:100
Ц14	ОСНОВА ПРИЗЕМЉА - КРИЛО „Б“	1:100
Ц14а	ОСНОВА ПРИЗЕМЉА - КРИЛО „Б“ СА ПЛАНОМ РУШЕЊА	1:100
Ц15	ОСНОВА ПРВОГ СПРАТА – КРИЛО „ Б“	1:100
Ц15а	ОСНОВА ПРВОГ СПРАТА – КРИЛО „ Б“ СА ПЛАНОМ РУШЕЊА	1:100
Ц16	ОСНОВА ДРУГОГ СПРАТА – КРИЛО „ Б“	1:100
Ц16а	ОСНОВА ДРУГОГ СПРАТА – КРИЛО „ Б“ СА ПЛАНОМ РУШЕЊА	1:100
Ц17	ОСНОВА КРОВА- КРИЛО „ Б“	1:100
Ц18	ПРЕСЕК 1-1	1:100
Ц19	ПРЕСЕК 2-2	1:100
Ц20	ПРЕСЕК 3-3	1:100
Ц21	ЈУЖНА ФАСАДА	1:100
Ц22	СЕВЕРНА ФАСАДА	1:100
	КРИЛО „Ц“	
Ц23	ОСНОВА ТЕМЕЉА КРИЛО „Ц“ СА ПЛАНОМ РУШЕЊА	1:100
Ц24	ОСНОВА ПРИЗЕМЉА - КРИЛО „Ц“	1:100
Ц24а	ОСНОВА ПРИЗЕМЉА - КРИЛО „Ц“ СА ПЛАНОМ РУШЕЊА	1:100
Ц25	ОСНОВА ПРВОГ СПРАТА – КРИЛО „ Ц“	1:100
Ц25а	ОСНОВА ПРВОГ СПРАТА – КРИЛО „ Ц“ СА ПЛАНОМ РУШЕЊА	1:100

Ц26	ОСНОВА КРОВА- КРИЛО „ Ц“	1:100
Ц27	ПРЕСЕК 1-1	1:100
Ц28	ПРЕСЕЦИ 2-2 И 3-3	1:100
Ц29	ЈУЖНА ФАСАДА КРИЛО „Ц“	1:100
Ц30	СЕВЕРНА ФАСАДА КРИЛО „Ц“	1:100
Ц31	ИСТОЧНА ФАСАДА КРИЛО „Ц“	1:100
	КРИЛО „Д“	1:100
Ц32	ОСНОВА ТЕМЕЉА КРИЛО „Д“	1:100
Ц33	ОСНОВА ПРИЗЕМЉА - КРИЛО „Д“	1:100
Ц33а	ОСНОВА ПРИЗЕМЉА - КРИЛО „Д“ СА ПЛАНОМ РУШЕЊА	1:100
Ц34	ОСНОВА ПРВОГ СПРАТА – КРИЛО „ Д“	1:100
Ц34а	ОСНОВА ПРВОГ СПРАТА – КРИЛО „ Д“ СА ПЛАНОМ РУШЕЊА	1:100
Ц35	ОСНОВА КРОВА- КРИЛО „ Д“	1:100
Ц36	ПРЕСЕК 1-1	1:100
Ц37	ПРЕСЕЦИ 2-2 И 3-3	1:100
Ц38	ЈУЖНА ФАСАДА КРИЛО „Д“	1:100
Ц39	СЕВЕРНА ФАСАДА КРИЛО „Д“	1:100
Ц40	ИСТОЧНА ФАСАДА КРИЛО „Д“	1:100
	НОВОПРОЈЕКТОВАНО СТАЊЕ	
Ц41	СИТУАЦИЈА - ПРИЗЕМЉЕ НИВО УЛИЦЕ- дата у К9.6.1	
Ц42	ПОЗИЦИЈЕ ГРАЂЕВИНСКЕ ФИЗИКЕ	
	КРИЛО „А“	
Ц43	ОСНОВА ТЕМЕЉА СА ПЛАНОМ ЗИДАЊА	1:100
Ц44	ОСНОВА ПРИЗЕМЉА - КРИЛО „А“	
Ц44а	ОСНОВА ПРИЗЕМЉА - КРИЛО „А“ СА ПЛАНОМ ЗИДАЊА	1:100
Ц45	ОСНОВА ПРВОГ СПРАТА – КРИЛО „ А“	1:100
Ц45а	ОСНОВА ПРВОГ СПРАТА – КРИЛО „ А“ СА ПЛАНОМ ЗИДАЊА	1:100
Ц46	ОСНОВА ДРУГОГ СПРАТА- КРИЛО „А“	1:100
Ц46а	ОСНОВА ДРУГОГ СПРАТА- КРИЛО „А“ СА ПЛАНОМ ЗИДАЊА	1:100
Ц47	ОСНОВА КРОВА КРИЛА „А“	1:100
Ц48	ПРЕСЕК 1-1	1:100
Ц49	ПРЕСЕК 2-2	1:100
Ц50	ПРЕСЕК 3-3 , 3а-3а	1:100
Ц51	ПРЕСЕК 4-4	1:100
Ц52	ПРЕСЕК 5-5	1:100
Ц53	ЈУЖНА ФАСАДА	1:100
Ц54	СЕВЕРНА ФАСАДА	1:100
Ц55	ЗАПАДНА ФАСАДА	1:100
	КРИЛО „Б“	
Ц56	ОСНОВА ТЕМЕЉА СА ПЛАНОМ ЗИДАЊА	1:100
Ц57	ОСНОВА ПРИЗЕМЉА - КРИЛО „Б“	1:100
Ц57а	ОСНОВА ПРИЗЕМЉА - КРИЛО „Б“ СА ПЛАНОМ ЗИДАЊА	1:100
Ц58	ОСНОВА ПРВОГ СПРАТА – КРИЛО „ Б“	1:100

Ц58а	ОСНОВА ПРВОГ СПРАТА – КРИЛО „ Б“ СА ПЛАНОМ ЗИДАЊА	1:100
Ц59	ОСНОВА ДРУГОГ СПРАТА- КРИЛО „Б“	1:100
Ц59а	ОСНОВА ДРУГОГ СПРАТА- КРИЛО „Б“ СА ПЛАНОМ ЗИДАЊА	1:100
Ц60	ОСНОВА КРОВА КРИЛА „Б“	1:100
Ц61	ПРЕСЕК 1-1	1:100
Ц62	ПРЕСЕК 1а-1а	1:100
Ц63	ПРЕСЕК 1б-1б	1:100
Ц64	ПРЕСЕК 2-2	1:100
Ц65	ПРЕСЕК 3-3	1:100
Ц66	ПРЕСЕК 4-4	1:100
Ц67	ПРЕСЕК 5-5	1:100
Ц68	ПРЕСЕК 6-6	1:100
Ц69	ЈУЖНА ФАСАДА	1:100
Ц70	СЕВЕРНА ФАСАДА	1:100
	КРИЛО „Ц“	
Ц71	ОСНОВА ТЕМЕЉА КРИЛО „Ц“ СА ПЛАНОМ ЗИДАЊА	1:100
Ц72	ОСНОВА ПРИЗЕМЉА - КРИЛО „Ц“	1:100
Ц72а	ОСНОВА ПРИЗЕМЉА - КРИЛО „Ц“ СА ПЛАНОМ ЗИДАЊА	1:100
Ц73	ОСНОВА ПРВОГ СПРАТА – КРИЛО „ Ц“	1:100
Ц73а	ОСНОВА ПРВОГ СПРАТА – КРИЛО „ Ц“ СА ПЛАНОМ ЗИДАЊА	1:100
Ц74	ОСНОВА КРОВА- КРИЛО „ Ц“	1:100
Ц75	ПРЕСЕК 1-1	1:100
Ц76	ПРЕСЕЦИ 2-2 И 3-3	1:100
Ц77	ЈУЖНА ФАСАДА КРИЛО „Ц“	1:100
Ц78	СЕВЕРНА ФАСАДА КРИЛО „Ц“	1:100
Ц79	ИСТОЧНА ФАСАДА КРИЛО „Ц“	1:100
	КРИЛО „Д“	
Ц80	ОСНОВА ТЕМЕЉА КРИЛО „Д“ СА ПЛАНОМ ЗИДАЊА	1:100
Ц81	ОСНОВА ПРИЗЕМЉА - КРИЛО „Д“	1:100
Ц81а	ОСНОВА ПРИЗЕМЉА - КРИЛО „Д“ СА ПЛАНОМ ЗИДАЊА	1:100
Ц82	ОСНОВА ПРВОГ СПРАТА – КРИЛО „ Д“	1:100
Ц82а	ОСНОВА ПРВОГ СПРАТА – КРИЛО „ Д“ СА ПЛАНОМ ЗИДАЊА	1:100
Ц83	ОСНОВА КРОВА- КРИЛО „ Д“	1:100
Ц84	ПРЕСЕК 1-1,3-3	1:100
Ц85	ПРЕСЕК 2-2	1:100
Ц86	ПРЕСЕК 4-4	1:100
Ц87	ПРЕСЕК КРОЗ ПРТЉАЖНИ ПОТХОДНИК	1:100
Ц88	ЈУЖНА ФАСАДА КРИЛО „Д“	1:100
Ц89	СЕВЕРНА ФАСАДА КРИЛО „Д“	1:100
Ц90	ИСТОЧНА ФАСАДА КРИЛО „Д“	1:100
	СПУШТЕНИ ПЛАФОНИ	
Ц91	КРИЛО „А“- ОСНОВА ПРИЗЕМЉА	1:100
Ц92	КРИЛО „А“- ОСНОВА ПРВОГ СПРАТА	1:100
Ц93	КРИЛО „А“- ОСНОВА ДРУГОГ СПРАТА	1:100
Ц94	КРИЛО „Б“- ОСНОВА ПРИЗЕМЉА	1:100

Ц95	КРИЛО „Б“- ОСНОВА ПРВОГ СПРАТА	1:100
Ц96	КРИЛО „Ц“- ОСНОВА ПРИЗЕМЉА	1:100
Ц97	КРИЛО „Ц“- ОСНОВА ПРВОГ СПРАТА	1:100
Ц98	КРИЛО „Д“- ОСНОВА ПРИЗЕМЉА	1:100
Ц99	КРИЛО „Д“- ОСНОВА ПРВОГ СПРАТА	1:100
	ДЕТАЉИ	
Ц100	КРИЛО „А“ ДЕТАЉ КРОВА Д1,Д2,Д3	1:25
Ц101	КРИЛО „Б“ ДЕТАЉ КРОВА А, А1	1:25
Ц102	КРИЛО „Д“ ДЕТАЉ 1 – ПРЕСЕК КРОЗ КОНАЧИШТЕ -први спрат	1:25
Ц103	КРИЛО „Д“ ДЕТАЉ 1– ПРЕСЕК КРОЗ ОБЕ ЕТАЖЕ СА ИЗГЛЕДОМ	1:25
Ц104	ДЕТАЉ ОБЛАГАЊА ЧЕЛИЧНОГ СТУБА	1:25
Ц105	ДЕТАЉ НАДСТРЕШНИЦЕ СЕВЕРНА ФАСАДА	1:25
	ШЕМЕ	
АНЕКС	СПОЉАШЊА АЛУМИНАРИЈА лист 01-02	1:50
	СПОЉАШЊА БРАВАРИЈА лист 01-09	1:50
	ПП БРАВАРИЈА лист 01	1:50
КРИЛО „А“	СПОЉАШЊА АЛУМИНАРИЈА лист 01-32	1:50
	УНУТРАШЊА АЛУМИНАРИЈА лист 01-07	1:50
	САНИТАРНЕ ПРЕГРАДЕ лист 01-10	1:50
	УНУТРАШЊА БРАВАРИЈА лист 01-02	1:50
	СПОЉАШЊА БРАВАРИЈА лист 01-02	1:50
	ПП БРАВАРИЈА лист 01-07	1:50
	ПД БРАВАРИЈА лист 01-08	1:50
КРИЛО“Б“	СПОЉАШЊА АЛУМИНАРИЈА лист 01-12	1:50
	УНУТРАШЊА АЛУМИНАРИЈА лист 01-31	1:50
	САНИТАРНЕ ПРЕГРАДЕ лист 01-08	1:50
	УНУТРАШЊА БРАВАРИЈА И АЛУМИНАРИЈА лист 01-14	1:50
	ПП БРАВАРИЈА лист 01	1:50
КРИЛО“Ц“	СПОЉАШЊА АЛУМИНАРИЈА лист 01-14	1:50
	УНУТРАШЊА АЛУМИНАРИЈА лист 01-07	1:50
	САНИТАРНЕ ПРЕГРАДЕ лист 01-05	1:50
	СПОЉАШЊА БРАВАРИЈА лист 01-03	1:50
	ПП БРАВАРИЈА лист 01-02	1:50
КРИЛО“Д“	СПОЉАШЊА АЛУМИНАРИЈА лист 01-14	1:50
	СПОЉАШЊА БРАВАРИЈА лист 01-02	1:50
	УНУТРАШЊА БРАВАРИЈА лист 01	1:50
ШЕМЕ	УНУТРАШЊА АЛУМИНАРИЈА лист 01-05	1:50
	САНИТАРНЕ ПРЕГРАДЕ лист 01	1:50
	ПП БРАВАРИЈА лист 01	1:50
	МОБИЛИЈАР	
ШЕМЕ	Лист 01- 13	1:25

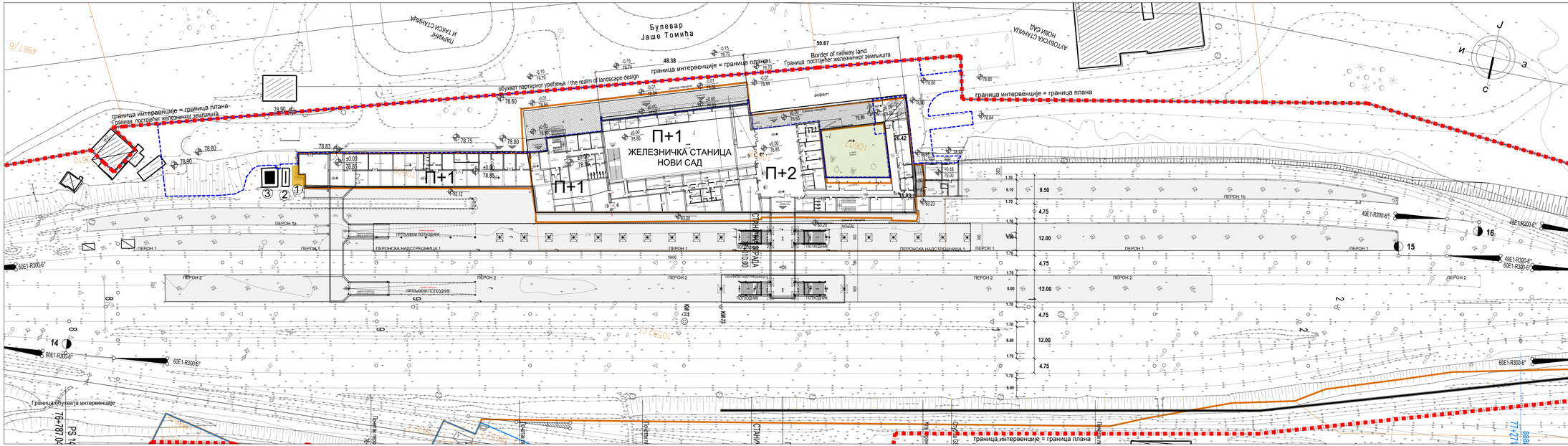

ЛЕГЕНДА / LEGEND

- ГРАНИЦА ОБУХВАТА ПЛАНА
- ГРАНИЦА КАТАСТАРСКЕ ПАРЦЕЛЕ
- ГРАНИЦА ЖЕЛЕЗНИЧКОГ ЗЕМЉИШТА / BORDER OF RAILWAY LAND
- ОБУХВАТ ПАРТЕРНОГ УРЕЂЕЊА / THE REALM OF LANDSCAPE DESIGN
- постојеће поплочање

ОБЈЕКТИ ЗА РУШЕЊЕ

бр.	ОБЈЕКАТ	Површина P (m²)
1	Зидани објекат	20,00
2	Контејнерски објекат 1	-
3	Контејнерски објекат 2	-
Укупна површина		20.00

1 постојећи дозидани објекат-руши се / existing structure - to be demolition

Број	Датум	Опис
03		
02		
01		

Ревизиони блок:

САОБРАЋАЈНИ ИНСТИТУТ ЦИП, д.о.о.

Немањина 6; 11000 Београд; Србија
Тел: 011/3618-134; Факс: 011/3618-324; web site: www.sicip.co.rs

Организациона јединица:
ЗАВОД ЗА АРХИТЕКТУРУ И УРБАНИЗАМ

Одговорни пројектант за архитектуру:
Б.Лазовић, дипл.инж.арх.
лиценица број: 300 1205 03

Сарадници:
др. Урош Весић, дипл.инж.арх.
Данијела Русић Николић, арх.тех.

Инвеститор пројекта:
" ИНФРАСТРУКТУРА ЖЕЛЕЗНИЦЕ СРБИЈЕ " А.Д.
Немањина 6/V, Београд

Подучитељи пројекта:
Joint Venture of
China Railway International Corporation Ltd. (CRIC)
No.10 Fuxing Road Haidian District,Beijing
P.O.Box 1010 Beijing
China Communication Construction Company Ltd. (CCCC)
No.85 Deshengmenwai Street,Xicheng District,Beijing
P.O.Box 1010 Beijing

Објекат:
ПРИГА БЕОГРАД - СУБОТИЦА - ДРЖАВНА ГРАНИЦА (ЖЕЛЕЗНИЦА)
ДЕОНИЦА ПРУГЕ НОВИ САД - СУБОТИЦА - ДРЖАВНА ГРАНИЦА (ЖЕЛЕЗНИЦА)

Део пројекта:
ПРОЈЕКАТ АРХИТЕКТУРЕ РЕКОНСТРУКЦИЈЕ, ДОГРАДЊЕ И АДАПТАЦИЈЕ СТАНИЧНЕ ЗГРАДЕ У ЖЕЛЕЗНИЧКОЈ СТАНИЦИ НОВИ САД

Унутрашња контрола:
Светлана Карановић, дипл.инж.арх.

Главни пројектант:
др Лиљана Милић Марковић, дипл. грађ. инж.

Руководилац организационе јединице:
Светлана Карановић, дипл.инж.арх.

Цртеж:
СИТУАЦИЈА-ПРИЗЕМЉЕ НИВО УЛИЦЕ-постојеће стање

Размера: 1:500

Врста тех. док.	Датум	Цртеж бр.
ПЗИ	01.2022.	2020-250-АРХ-1/1.1-Ц01

ПОСТОЈЕЋЕ СТАЊЕ - ПОВРШИНЕ ЗА ЦЕО ОБЈЕКАТ

ПОВРШИНА - НЕТО	Површина P(m^2)
Укупна нето површина АНЕКСА	116.52
Укупна нето површина КРИЛА А	3395.32
Укупна нето површина КРИЛА Б	2230.90
Укупна нето површина КРИЛА Ц	1084.30
Укупна нето површина КРИЛА Д	1735.33
Укупна нето површина ОБЈЕКТА	8562.38

ПОВРШИНА - БРУТО	Површина P(m^2)
Укупна бруто површина АНЕКСА	141.64
Укупна бруто површина КРИЛА А	4430.26
Укупна бруто површина КРИЛА Б	3274.82
Укупна бруто површина КРИЛА Ц	1201.82
Укупна бруто површина КРИЛА Д	2014.41
Укупна бруто површина ОБЈЕКТА	11062.95

ТЕРМИЧКЕ ПОЗИЦИЈЕ

ФАСАДНИ ЗИДОВИ

ФЗ1
-малтер 2.0цм
-пуна опека 12.0цм
-стиропор.....2.0цм
-пуна опека 12.0цм
-камене мермерне плоче (3цм)
у цем.малтеру (2цм).....5.0цм

ФЗ1'
-мермерне плоче 3.0цм
-малтер 2.0цм
-пуна опека 12.0цм
-стиропор.....2.0цм
-пуна опека 12.0цм
-камене мермерне плоче (3цм)
у цем.малтеру (2цм).....5.0цм

ФЗ1а
-малтер 2.0цм
-пуна опека 38.0цм
-пешчар-буњача (10цм)
у цем.малтеру (2цм).....12.0цм

ФЗ1б
-малтер 2.0цм
-пуна опека 38.0цм
-камене(мермер) плоче (3цм)
у цем.малтеру (2цм).....5.0цм

ФЗ1б'
-камене плоче.....3.0цм
-малтер.....2.0цм
-пуна опека 38.0цм
-камене(мермерне) плоче (3цм)
у цем.малтеру (2цм).....5.0цм

ФЗ1д (крило Д) парапет и зид
-малтер 2.0цм
-пуна опека 12.0цм
-таролит.....5.0цм
-пуна опека 12.0цм
-вештачки камен.....3.0 цм

ФЗ2д (крило Д) забатни зид
-малтер 2.0цм
-пуна опека 38.0цм
-пешчар-буњача (10цм)
у цем.малтеру (2цм).....12.0цм

ФЗ1ц (крило А-атријум)
-малтер 2.0цм
- опека 12.0цм
-стиропор.....2.0цм
- опека 12.0цм
-вештачки камен.....3.0цм

ФГ1
-малтер 2.0цм
-арм.бетон .....26.0(38)цм
-мермерне плоче (2.5-3цм)
у цем.малтеру (2цм).....5.0цм

ФГ2 (крило А-атријум) греда(венац)
-малтер 2.0цм
-арм.бетон 26.0цм
-вештачки камен.....3.0цм

ФГ2а
-малтер 2.0цм
-арм.бетон .....26.0(38)цм
-пешчар-буњача (10цм)
у цем.малтеру (2цм).....12.0цм

ФС1 (крило А-трем) стуб
-мермер 3.0цм
-цем.малтер 2.0цм
-арм.бетон.....38.0цм
-цем.малтер.....2.0цм
-мермерне плоче.....3.0цм

ФС1' (крило А-трем) стуб
-малтер 2.0цм
-арм.бетон.....38.0цм
-цем.малтер.....2.0цм
-мермерне плоче.....3.0цм

ПОДОВИ

ПТ (потходник за путнике)
-камене плоче.....3.0cm
-цем.малтер.....2.0cm
-слој неарм.бетона у ни.....10.0cm
-шљунак.....15.0цм

ПТ1 (крило А)
-слојеви пода..... 10.0cm
-хидроизолација
-набијени бетон.....10.0cm

ПТ2 (крило Д)
-цем.кошуљица.....2.0cm
-арм.бет.плоча.....13.0cm
-хидроизолација
-неармирани бетон
-насуто тло

МК2 (увучени парапет)
-паркет у битумену.....2.5cm
-бетонска подлога.....3.5cm
-минерална вуна.....2.0cm
-бет.таваница"кат"(ситноребраста).....30.0cm
-сп.плафон рабиц(трска + малтер).....5.0cm

МК3
-ливени терацо.....2.0cm
-бетонска подлога.....4.0cm
-минерална вуна.....2.0cm
-бет.таваница"кат"(ситноребраста).....30.0cm
-сп.плафон рабиц(трска + малтер).....5.0cm

МК4
-мермерне плоче.....2.5cm
-цем.малтер.....3.5cm
-минерална вуна.....2.0cm
-бет.таваница"кат"(ситноребраста).....30.0cm
-сп.плафон рабиц(трска + малтер).....5.0cm

МК5
-керамичке плочице.....0.8cm
-цем.малтер.....3.0cm
-бетонска подлога.....4.0cm (у паду)
-бет.таваница"кат"(ситноребраста).....30.0cm

МК6
-виваз на лепку.....0.5cm
-бетонска подлога.....5.5cm
-минерална вуна.....2.0cm
-бет.таваница"кат"(ситноребраста).....30.0cm

МК7 (крило Ц) ресторан
-мермерне плоче.....2.5cm
-цем.малтер.....3.5cm
-слој за изравнавање.....2.0cm
-бет.таваница"кат"(ситноребраста).....30.0cm
-сп.плафон рабиц(трска + малтер).....5.0cm

МК8 (крило Д)
-терацо(виваз,паркет).....2.5cm
-бет.подлога.....3.5cm
-минерална вуна.....2.0cm
-тавanица.....25.0cm
-сп.плафон рабиц (трска + малтер).....5.0cm

ЗИДОВИ

УК31
- малтер 2.0цм
-пуна опека (заштита XИ).....7.0цм
-хидроизолација
- АБ зид 38.0цм

УК32 (Aneks)
- малтер 2.0цм
- АБ зид 45.0цм
- малтер 2.0цм

УЗ2
- малтер 2.0цм
- пуна опека 12.0цм
- малтер 2.0цм

УЗ2а
- кер.плочице на лепку.....1.2цм
- малтер 2.0цм
- пуна опека 12.0цм
- малтер 2.0цм
- кер.плочице на лепку.....1.2цм

УЗ2б
- кер.плочице на лепку.....1.2цм
- малтер 2.0цм
- пуна опека 12.0цм
- малтер 2.0цм

КРОВОВИ

К А (крило А)
постојећи кров

-битуменска хидроизолација.....1.0цм
-цем. кошуљица.....3.0цм
-слој за пад.....4-13цм
-терисана хартија

ПОСТОЈЕЋИ СЛОЈЕВИ КОЈИ СЕ РУШЕ

-таролит.....5.0цм
-изолит.....1.8цм
-конструкција.....30.0цм
-сп.плафон рабиц (трска+малтер).....5.0cm

ПОСТОЈЕЋИ СЛОЈЕВИ КОЈИ СЕ ЗАДРЖАВАЈУ

К Б (крило Б)
тестерасти кров-постојећи

-битуменска изолација у два слоја са завршним рефлекс премазом.....1cm
-бетонска подлога армирана мрежом.....д=5.0cm
-таролит..... д=4.0cm
-битуменска хи.-парна брана
-арм.бетонска љуска
-ваздушни слој.....д=3.0cm
-гредице 5/8 cm
-стаклена вуна.....д=5.0cm
-перфорирани лим..... д=1.0mm

К Б' (крило Б)
раван кров-постојећи

-битуменска хидроизолација.....1.0цм
-цем. кошуљица.....3.0цм
-слој за пад.....4-13цм
-терисана хартија
-таролит.....5.0цм
-изолит.....1.8цм
-конструкција.....30.0цм
-сп.плафон рабиц (трска+малтер).....5.0cm

К Ц (крило Ц)
постојећи кров

-битуменска хидроизолација.....1.0цм
-цем. кошуљица.....3.0цм
-слој за пад.....4-13цм
-терисана хартија
-таролит.....5.0цм
-изолит.....1.8цм
-конструкција.....30.0цм
-сп.плафон рабиц (трска+малтер).....5.0cm

К Д (крило Д)
-постојећи раван кров

-хидроизолација (2 слоја битуменске хидроизолације).....1cm
-бетонска подлога у нагибу.....д=4.0cm
са холкелом
-таролит.....5.0цм
-изолит.....1.8цм
-бетонска таваница "кат".....д=25.0cm
-малтер.....д=2.0cm

РТ (крило Ц- раван кров-тераса)
-терацо плоче..... 3цм
-песак 2-4цм
-хидроизолација
-бетонска плоча у паду
-цем.малтер
-емаjлиране кер.плочице 20/20мм

±0.00=78.85

Број	Датум	Опис
03		
02		
01		

Ревизиони блок:

САОБРАЋАЈНИ ИНСТИТУТ ЦИП, д.о.о.
Немањина 6; 11000 Београд; Србија
Тел: 011/3618-134; Факс: 011/3618-324; web site: www.sicip.co.rs
Организациона јединица:
ЗАВОД ЗА АРХИТЕКТУРУ И УРБАНИЗАМ

Одговорни пројектант за архитектуру:
Б.Лазовић, дипл.инж.арх.
лиценца број: 300 1205 03

Сарадници:
Данијела Русић Николић, арх.тех.
Снежана Диковић, арх.тех.

Инвеститор пројекта:
"ИНФРАСТРУКТУРА ЖЕЛЕЗНИЦЕ СРБИЈЕ " А.Д.
Немањина 6/IV, Београд

Научно-чланац пројекта:
Joint Venture of
China Railway International Corporation Ltd. (CRIC)
No.10 Fuxing Road,Haidian District,Beijing
P.R.China, 100844
China Communication Construction Company Ltd. (CCCC)
No.85 Deshengmenwai Street,Xicheng District,Beijing
P.R.China, 100088

Објекат:
ПРУГА БЕОГРАД - СУБОТИЦА - ДРЖАВНА ГРАНИЦА (КЕЛЕБИЈА)
ДЕОНИЦА ПРУГЕ НОВИ САД - СУБОТИЦА - ДРЖАВНА ГРАНИЦА (КЕЛЕБИЈА)

Део пројекта:
ПРОЈЕКАТ АРХИТЕКТУРЕ РЕКОНСТРУКЦИЈЕ, ДОГРАДЊЕ И АДАПТАЦИЈЕ СТАНИЧНЕ ЗГРАДЕ У ЖЕЛЕЗНИЧКОЈ СТАНИЦИ НОВИ САД

Унутрашња контрола:
Светлана Карановић, дипл.инж.арх.

Главни пројектант:
др Љиљана Милић Марковић, дипл. грађ. инж.

Руководилац организационе јединице:
Светлана Карановић, дипл.инж.арх.

Цртеж:
ПОЗИЦИЈЕ ГРАЂЕВИНСКЕ ФИЗИКЕ - новопројектовано

Размера:
1:100

Врста тех. док.: **ПЗИ**
Датум: **01.2022.**
Цртеж бр.: 2020-250-АРХ-1/1.1-Ц01а

ОСНОВА ТЕМЕЉА
КРИЛО "А"

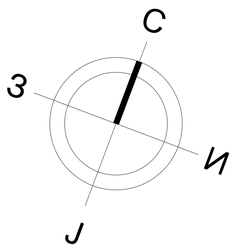

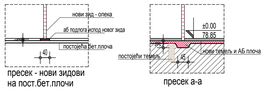

пресек - нови зидови на пост.бет.плочи

пресек а-а

±0.00=78.85

Број	Датум	Опис
03		
02		
01		

Ревизиони блок: 1:100

САОБРАЋАЈНИ ИНСТИТУТ ЦИП, д.о.о.

Немањина 6; 11000 Београд; Србија
Тел: 011/3618-134; Факс: 011/3618-324; web site: www.sicip.co.rs

Организациона јединица:
ЗАВОД ЗА АРХИТЕКТУРУ И УРБАНИЗАМ

Одговорни пројектант за архитектуру:
Б.Лазовић, дипл.инж.арх.
лиценца број: 300 1205 03

Сарадници:
Данијела Русић Николић, арх.тех.
Снежана Диковић, арх.тех.

Инвеститор пројекта:
" ИНФРАСТРУКТУРА ЖЕЛЕЗНИЦЕ СРБИЈЕ " А.Д.
Немањина 6/IV, Београд

Наручилац пројекта: Joint Venture of
Joint Venture of China Railway International Corporation Ltd. (CRIC)
No.10 Fuxing Road Haidian District,Beijing
P.R.China, 100036
Joint Venture of China Communication Construction Company Ltd. (CCCC)
No.85 Dashiqiao Road, Shinan District,Beijing
P.R.China, 100036

Објекат:
ПРУГА БЕОГРАД - СУБОТИЦА - ДРЖАВНА ГРАНИЦА (ЖЕЛЕЗНИЦА)
ДЕОНИЦА ПРУГЕ НОВИ САД - СУБОТИЦА - ДРЖАВНА ГРАНИЦА (ЖЕЛЕЗНИЦА)

Део пројекта:
ПРОЈЕКАТ АРХИТЕКТУРЕ РЕКОНСТРУКЦИЈЕ, ДОГРАДЊЕ И АДАПТАЦИЈЕ СТАНИЧНЕ ЗГРАДЕ У ЖЕЛЕЗНИЧКОЈ СТАНИЦИ НОВИ САД

Унутрашња контрола:
Светлана Карановић, дипл.инж.арх.

Главни пројектант:
др Љиљана Милић Марковић, дипл. грађ. инж.

Руководилац организационе јединице:
Светлана Карановић, дипл.инж.арх.

Цртеж:
КРИЛО А-ОСНОВА ТЕМЕЉА са планом рушења -постојећа-

Размера: 1:100

Врста тех. док.:	датум:	Цртеж бр.
ПЗИ	01.2022.	2020-250-АРХ-1/1.1-Ц02

ОСНОВА ПРИЗЕМЉА
КРИЛО "А" И АНЕКС

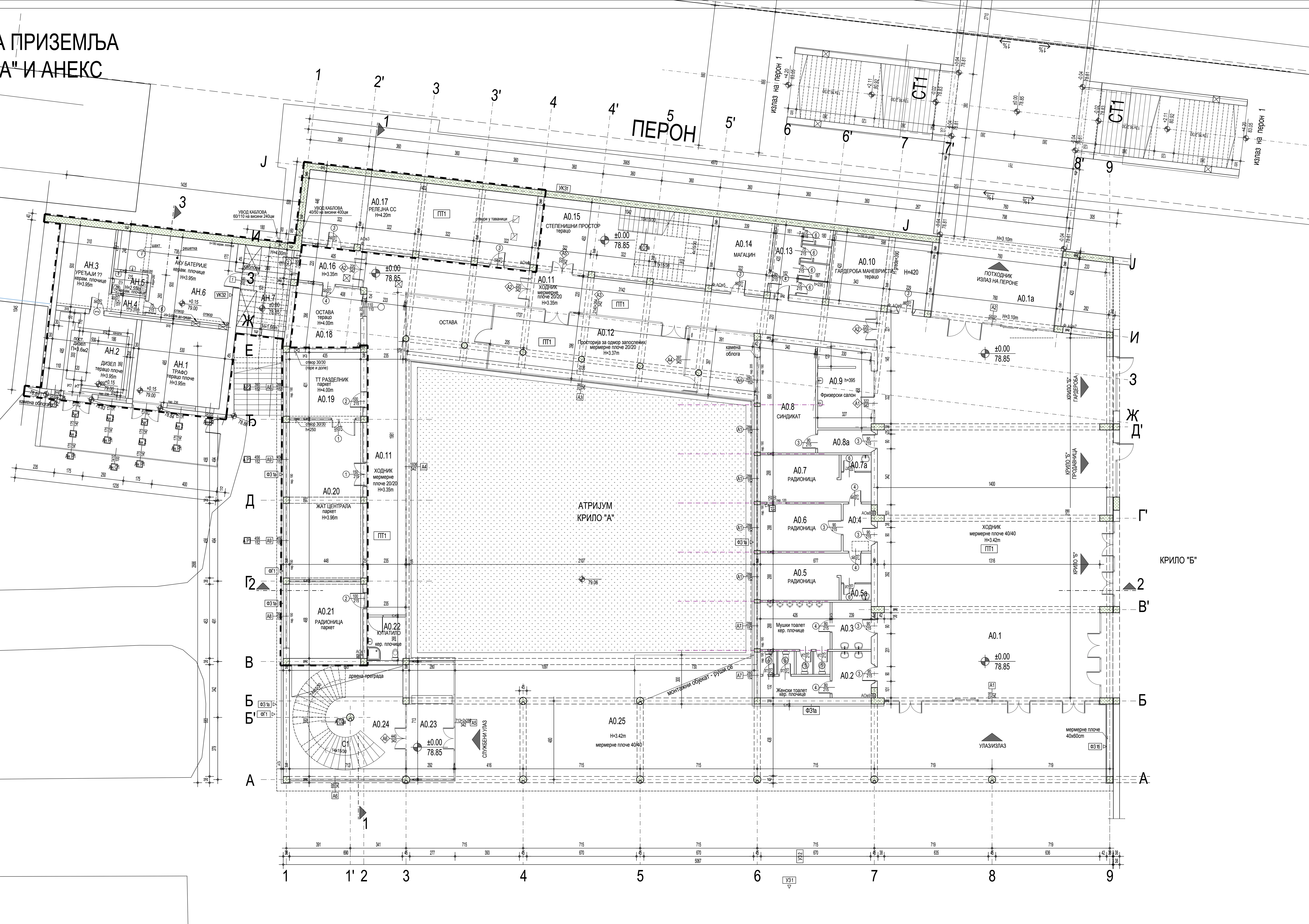

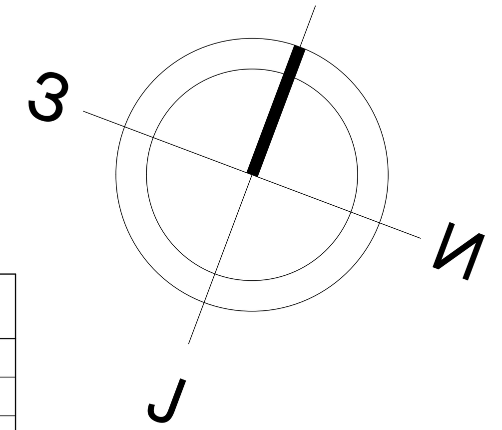

АНЕКС АН - ОСНОВА ПРИЗЕМЉА						
бр. пр.	Намена просторије	Површина P (m²)	Обим O (m)	Обрада		
				Под	Зид	Плафон
АН.1	Трафо	25.71	20.30	терацо плоче	дисперзија	дисперзија
АН.2	Дизел	24.25	19.70	терацо плоче	дисперзија	дисперзија
АН.3	Уређаји	15.50	16.20	керамичке плочице	дисперзија	дисперзија
АН.4	Предпростор	2.38	6.64	керамичке плочице	дисперзија	дисперзија
АН.5	Тоалет	2.82	6.92	керамичке плочице	керамичке плочице	дисперзија
АН.6	АКУ батерије	30.86	24.92	керамичке плочице	дисперзија,к.пл.h=180cm	дисперзија
АН.7	Веза анекса са крилом А - каблови	15.00	16.00	керамичке плочице	дисперзија	дисперзија
Укупна нето површина		116.52				

КРИЛО А0 - ОСНОВА ПРИЗЕМЉА						
бр. пр.	Намена просторије	Површина P (m²)	Обим O (m)	Обрада		
				Под	Зид	Плафон
A0.1	Хол	323.88	80.97	мермерне плоче	мермерне плоче	сп. плафон
A0.1a	Део потходника - излаз на пероне	37.08	24.96	мермерне плоче	мермерне плоче	сп. плафон
A0.2	Тоалет - Ж	15.49	27.34	керамичке плочице	керамичке плочице	сп. плафон
A0.3	Тоалет - М	22.23	30.54	керамичке плочице	керамичке плочице	сп. плафон
A0.4	Претпростор радионице	4.92	9.18	терацо	керамичке плочице	сп. плафон
A0.5	Радионица	17.33	20.46	терацо	керамичке плочице	сп. плафон
A0.5a	Прање руку	1.84	5.68	терацо	керамичке плочице	сп. плафон
A0.6	Радионица	14.23	15.64	терацо	керамичке плочице	сп. плафон
A0.7	Радионица	17.33	20.46	терацо	керамичке плочице	сп. плафон
A0.7a	Прање руку	1.84	5.68	терацо	керамичке плочице	сп. плафон
A0.8	Синдикат	22.63	20.17	виназ	керамичке плочице	сп. плафон
A0.8a	Претпростор	4.58	9.34	виназ	керамичке плочице	сп. плафон
A0.9	Фризерски салон	15.61	16.11	керамичке плочице	керамичке плочице	сп. плафон
A0.10	Гардероба-маневристи	25.12	20.36	терацо	дисперзија	малтер
A0.11	Ходник	116.80	107.97	мермерне плоче 20/20	масна боја+ дисперзија	сп. плафон
A0.12	Просторија за одмор запослених	84.35	50.71	мермерне плоче 20/20	алуминарија	сп. плафон
A0.13	Санитарни чвор	14.10	30.07	терацо	дисперзија	дисперзија
A0.14	Магацин	15.08	15.70	терацо	дисперзија	дисперзија
A0.15	Степенишни простор	46.40	30.88	ливени терацо	масна боја+ дисперзија	сп. плафон
A0.16	Претпростор - веза са анексом	8.74	12.34	мермерне плоче 20/20	дисперзија	сп. плафон
A0.17	Релејна СС	62.23	38.51	виназ	дисперзија	дисперзија
A0.18	Остава	16.09	16.23	терацо	дисперзија	дисперзија
A0.19	ТТ разделник	17.64	16.98	паркет	масна боја + ламперија	сп. плафон
A0.20	ЖАТ централа	43.64	28.74	паркет	масна боја	сп. плафон
A0.21	Радионица	20.95	18.32	паркет	масна боја	сп. плафон
A0.22	Купатило	5.13	9.08	керамичке плочице	дисперзија,кер.пл.h=220cm	сп. плафон
A0.23	Ветробран	20.09	19.92	мермерне плоче 40/40	мермерне плоче	сп. плафон
A0.24	Степенишни простор	49.03	28.03	мермерне плоче 40/40	мермерне плоче	сп. плафон
Укупна нето површина		1044.37				

ОТВОРЕНЕ ПОВРШИНЕ						
A0.25	Трем - улаз у објекат КРИЛО А	266.55	-	мермерне плоче,40/40	мермерне плоче	сп. плафон
A0.26	Атријум	356.96	-	-	-	-
Укупна отворена површина		623.51				

ПОВРШИНА - ПРИЗЕМЉЕ	Површина P(m²)
Укупна нето површина АНЕКСА	116.52
Укупна нето површина КРИЛА А0	1044.37

Укупна бруто површина АНЕКСА	141.64
Укупна бруто површина КРИЛА А0	1451.45

ПОВРШИНА - НЕТО	Површина P(m²)
Укупна површина КРИЛА А приземље	1044.37
Укупна површина КРИЛА А први спрат	1303.72
Укупна површина КРИЛА А други спрат	1047.24
Укупна нето површина КРИЛА А	3395.32
Укупна нето површина АНЕКСА	116.52

ПОВРШИНА - БРУТО	Површина P(m²)
Укупна површина КРИЛА А приземље	1451.45
Укупна површина КРИЛА А први спрат	1456.70
Укупна површина КРИЛА А други спрат	1522.10
Укупна бруто површина КРИЛА А	4430.26
Укупна бруто површина АНЕКСА	141,64

ЛЕГЕНДА МАТЕРИЈАЛА

- армирани бетон
- неармирани бетон
- опека

- 1 — столарија
- 1 — алуминарија
- Р — браварија

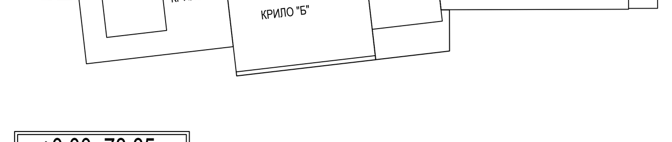

±0.00=78.85

Број	Датум	Опис
03		
02		
01		

Ревизиони блок:

САОБРАЋАЈНИ ИНСТИТУТ ЦИП, д.о.о.

Немањина 6; 11000 Београд; Србија
Тел: 011/3618-134; Факс: 011/3618-324; web site: www.sicip.co.rs

Организациона јединица:
ЗАВОД ЗА АРХИТЕКТУРУ И УРБАНИЗАМ

Одговорни пројектант за архитектуру:
Б.Лазовић, дипл.инж.арх.
лиценца број: 300 1205 03

Сарадници:
Данијела Русић Николић, арх.тех.
Снежана Диковић, арх.тех.

Унутрашња контрола:
Светлана Карановић, дипл.инж.арх.

Главни пројектант:
др Љиљана Милић Марковић, дипл. грађ. инж.

Руководилац организационе јединице:
Светлана Карановић, дипл.инж.арх.

Инвеститор пројекта:
" ИНФРАСТРУКТУРА ЖЕЛЕЗНИЦЕ СРБИЈЕ " А.Д.
Немањина 6/IV, Београд

Наручилац пројекта: Joint Venture of
China Railway International Corporation Ltd. (CRIC)
No.10 Fuxing Road,Haidian District,Beijing
P.R China, 100844

China Communication Construction Company Ltd. (CCCC)
No.85 Deshengmenwai Street,Xicheng District,Beijing
P.R China, 100088

Објекат:
ПРУГА БЕОГРАД - СУБОТИЦА - ДРЖАВНА ГРАНИЦА (КЕЛЕБИЈА)
ДЕОНИЦА ПРУГЕ НОВИ САД - СУБОТИЦА - ДРЖАВНА ГРАНИЦА (КЕЛЕБИЈА)

Део пројекта:
ПРОЈЕКАТ АРХИТЕКТУРЕ РЕКОНСТРУКЦИЈЕ, ДОГРАДЊЕ
И АДАПТАЦИЈЕ СТАНИЧНЕ ЗГРАДЕ
У ЖЕЛЕЗНИЧКОЈ СТАНИЦИ НОВИ САД

Цртеж:	Размера:
КРИЛО А-ОСНОВА ПРИЗЕМЉА-постојеће	1:100

Врста тех. док.:	датум:	Цртеж бр.
ПЗИ	**01.2022.**	2020-250-АРХ-1/1.1-Ц03

ОСНОВА ПРИЗЕМЉА
КРИЛО "А" И АНЕКС

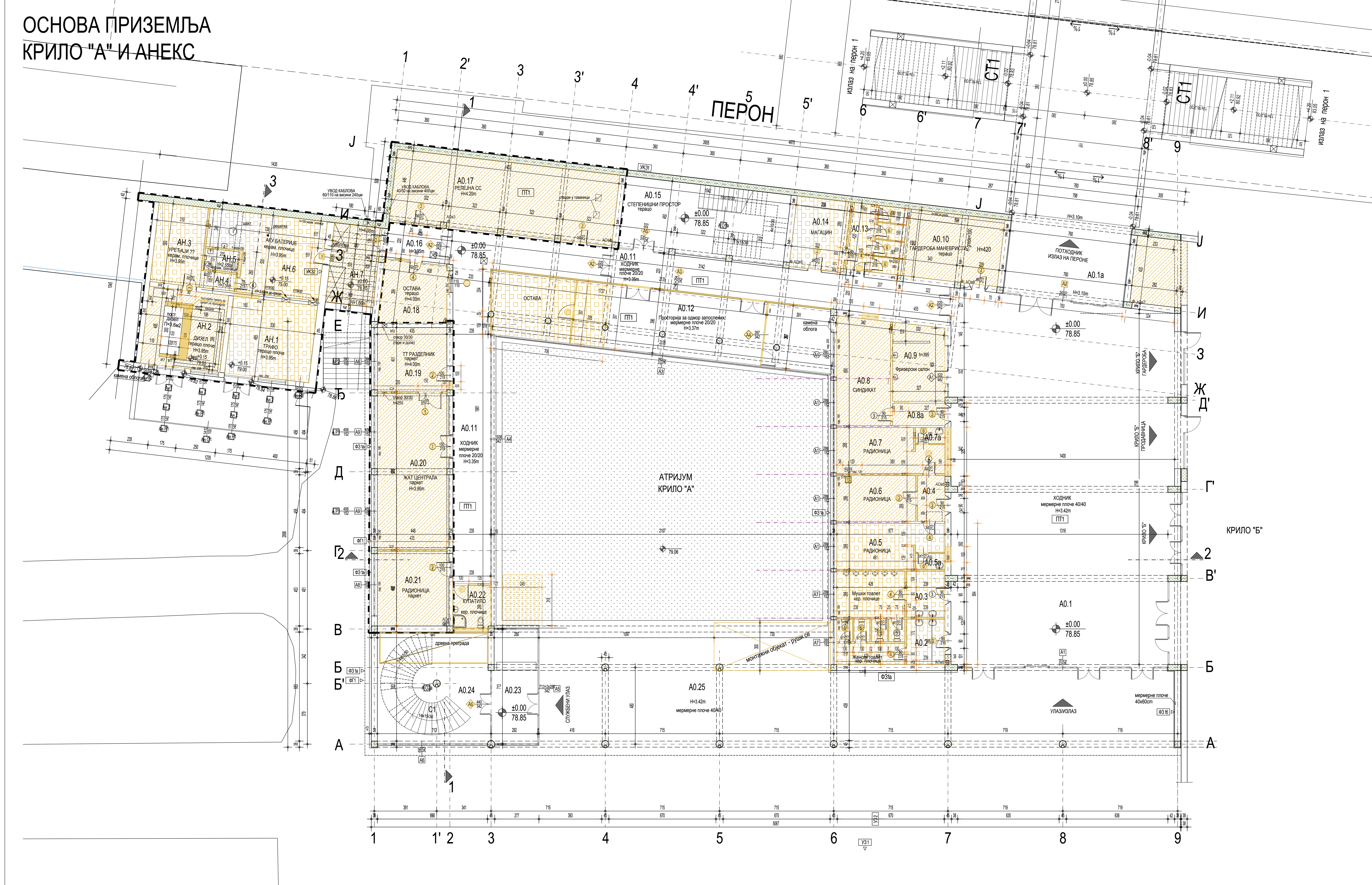

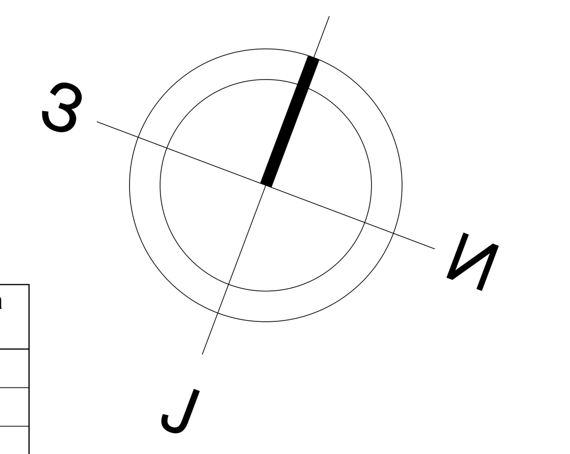

АНЕКС АН - ОСНОВА ПРИЗЕМЉА

бр. пр.	Намена просторије	Површина P (m²)	Обим O (m)	Обрада Под	Зид	Плафон
АН.1	Трафо	25.71	20.30	терацо плоче	дисперзија	дисперзија
АН.2	Дизел	24.25	19.70	терацо плоче	дисперзија	дисперзија
АН.3	Уређаји	15.50	16.20	керамичке плочице	дисперзија	дисперзија
АН.4	Предпростор	2.38	6.64	керамичке плочице	дисперзија	дисперзија
АН.5	Тоалет	2.82	6.92	керамичке плочице	керамичке плочице	дисперзија
АН.6	АКУ батерије	30.86	24.92	керамичке плочице	дисперзија,к.пл.h=180cm	дисперзија
АН.7	Веза анекса са крилом А - каблови	15.00	16.00	керамичке плочице	дисперзија	дисперзија
Укупна нето површина		116.52				

КРИЛО А0 - ОСНОВА ПРИЗЕМЉА

бр. пр.	Намена просторије	Површина P (m²)	Обим O (m)	Обрада Под	Зид	Плафон
А0.1	Хол	323.88	80.97	мермерне плоче	мермерне плоче	сп. плафон
А0.1а	Део потходника - излаз на пероне	37.08	24.96	мермерне плоче	мермерне плоче	сп. плафон
А0.2	Тоалет - Ж	15.49	27.34	керамичке плочице	керамичке плочице	сп. плафон
А0.3	Тоалет - М	22.23	30.54	керамичке плочице	керамичке плочице	сп. плафон
А0.4	Претпростор радионице	4.92	9.18	терацо	керамичке плочице	сп. плафон
А0.5	Радионица	17.33	20.46	терацо	керамичке плочице	сп. плафон
А0.5а	Прање руку	1.84	5.68	терацо	керамичке плочице	сп. плафон
А0.6	Радионица	14.23	15.64	терацо	керамичке плочице	сп. плафон
А0.7	Радионица	17.33	20.46	терацо	керамичке плочице	сп. плафон
А0.7а	Прање руку	1.84	5.68	терацо	керамичке плочице	сп. плафон
А0.8	Синдикат	22.63	20.17	виназ	керамичке плочице	сп. плафон
А0.8а	Претпростор	4.58	9.34	виназ	керамичке плочице	сп. плафон
А0.9	Фризерски салон	15.61	16.11	керамичке плочице	керамичке плочице	сп. плафон
А0.10	Гардероба-маневристи	25.12	20.36	терацо	дисперзија	малтер
А0.11	Ходник	116.80	107.97	мермерне плоче 20/20	масна боја+ дисперзија	сп. плафон
А0.12	Просторија за одмор запослених	84.35	50.71	мермерне плоче 20/20	алуминарија	сп. плафон
А0.13	Санитарни чвор	14.10	30.07	терацо	дисперзија	дисперзија
А0.14	Магацин	15.08	15.70	терацо	дисперзија	дисперзија
А0.15	Степенишни простор	46.40	30.88	ливени терацо	масна боја+ дисперзија	сп. плафон
А0.16	Претпростор - веза са анексом	8.74	12.34	мермерне плоче 20/20	дисперзија	сп. плафон
А0.17	Релејна СС	62.23	38.51	виназ	дисперзија	дисперзија
А0.18	Остава	16.09	16.23	терацо	дисперзија	дисперзија
А0.19	ТТ разделник	17.64	16.98	паркет	масна боја + ламперија	сп. плафон
А0.20	ЖАТ централа	43.64	28.74	паркет	масна боја	сп. плафон
А0.21	Радионица	20.95	18.32	паркет	масна боја	сп. плафон
А0.22	Купатило	5.13	9.08	керамичке плочице	дисперзија,кер.пл.h=220cm	сп. плафон
А0.23	Ветробран	20.09	19.92	мермерне плоче 40/40	мермерне плоче	сп. плафон
А0.24	Степенишни простор	49.03	28.03	мермерне плоче 40/40	мермерне плоче	сп. плафон
Укупна нето површина		1044.37				

ОТВОРЕНЕ ПОВРШИНЕ

А0.25	Трем - улаз у објекат КРИЛО А	266.55	-	мермерне плоче,40/40	мермерне плоче	сп. плафон
А0.26	Атријум	356.96	-	-	-	-
Укупна отворена површина		623.51				

ПОВРШИНА - ПРИЗЕМЉЕ	Површина $P(m^2)$
Укупна нето површина АНЕКСА	116.52
Укупна нето површина КРИЛА А0	1044.37
Укупна бруто површина АНЕКСА	141.64
Укупна бруто површина КРИЛА А0	1451.45

ПОВРШИНА - НЕТО	Површина $P(m^2)$
Укупна површина КРИЛА А приземље	1044.37
Укупна површина КРИЛА А први спрат	1303.72
Укупна површина КРИЛА А други спрат	1047.24
Укупна нето површина КРИЛА А	3395.32
Укупна нето површина АНЕКСА	116.52

ПОВРШИНА - БРУТО	Површина $P(m^2)$
Укупна површина КРИЛА А приземље	1451.45
Укупна површина КРИЛА А први спрат	1456.70
Укупна површина КРИЛА А други спрат	1522.10
Укупна бруто површина КРИЛА А	4430.26
Укупна бруто површина АНЕКСА	141.64

ЛЕГЕНДА РУШЕЊА И ДЕМОНТАЖЕ

- постојећи зидови који се руше
- рушење и демонтажа постојећих слојева пода до пост.бетонске конструкције
- рушење и демонтажа постојећих слојева пода и пост. аб подне плоче
- уклањање постојећих монтажних древних преграда и монтажних објеката
- грађевински радови за уградњу новог лифта
- грађевински радови за уградњу новог лифта
- обијање малтера са зидова и плафона
- санација таванице
- 90/205 постојећа врата која се демонтирају

НАПОМЕНА: Предвиђена је демонтажа целокупне фасадне алуминарије, браварије и столарије

ЛЕГЕНДА МАТЕРИЈАЛА

- армирани бетон
- неармирани бетон
- опека
- (1) столарија
- [1] алуминарија
- [P] браварија

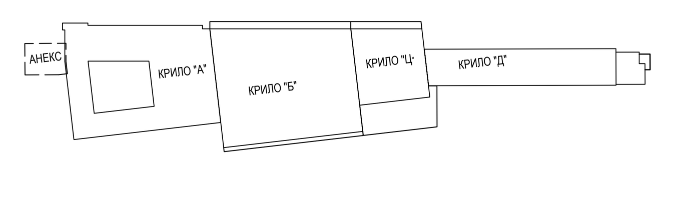

±0.00=78.85

Број	Датум	Опис
03		
02		
01		

Ревизиони блок:

САОБРАЋАЈНИ ИНСТИТУТ ЦИП, д.о.о.

Немањина 6; 11000 Београд; Србија
Тел: 011/3618-134; Факс: 011/3618-324; web site: www.sicip.co.rs

Организациона јединица:
ЗАВОД ЗА АРХИТЕКТУРУ И УРБАНИЗАМ

Одговорни пројектант за архитектуру:
Б.Лазовић, дипл.инж.арх.
лиценца број: 300 1205 03

Сарадници:
Данијела Русић Николић, арх.тех.
Снежана Диковић, арх.тех.

Унутрашња контрола:
Светлана Карановић, дипл.инж.арх.

Главни пројектант:
др Љиљана Милић Марковић, дипл. грађ. инж.

Руководилац организационе јединице:
Светлана Карановић, дипл.инж.арх.

Инвеститор пројекта: **" ИНФРАСТРУКТУРА ЖЕЛЕЗНИЦЕ СРБИЈЕ " А.Д.**
Немањина 6/IV, Београд

Наручилац пројекта: Joint Venture of
China Railway International Corporation Ltd. (CRIC) No.10 Fuxing Road,Haidian District,Beijing P.R China, 100844
China Communication Construction Company Ltd. (CCCC) No.85 Deshengmenwai Street,Xicheng District,Beijing P.R China, 100088

Објекат:
ПРУГА БЕОГРАД - СУБОТИЦА - ДРЖАВНА ГРАНИЦА (КЕЛЕБИЈА)
ДЕОНИЦА ПРУГЕ НОВИ САД - СУБОТИЦА - ДРЖАВНА ГРАНИЦА (КЕЛЕБИЈА)

Део пројекта:
ПРОЈЕКАТ АРХИТЕКТУРЕ РЕКОНСТРУКЦИЈЕ, ДОГРАДЊЕ И АДАПТАЦИЈЕ СТАНИЧНЕ ЗГРАДЕ У ЖЕЛЕЗНИЧКОЈ СТАНИЦИ НОВИ САД

Цртеж: **КРИЛО А-ОСНОВА ПРИЗЕМЉА са планом рушења -постојеће-**

Размера: 1:100

Врста тех. док.: ПЗИ | датум: 01.2022. | Цртеж бр. 2020-250-АРХ-1/1.1-Ц03а

ОСНОВА ПРВОГ СПРАТА
КРИЛО "А"

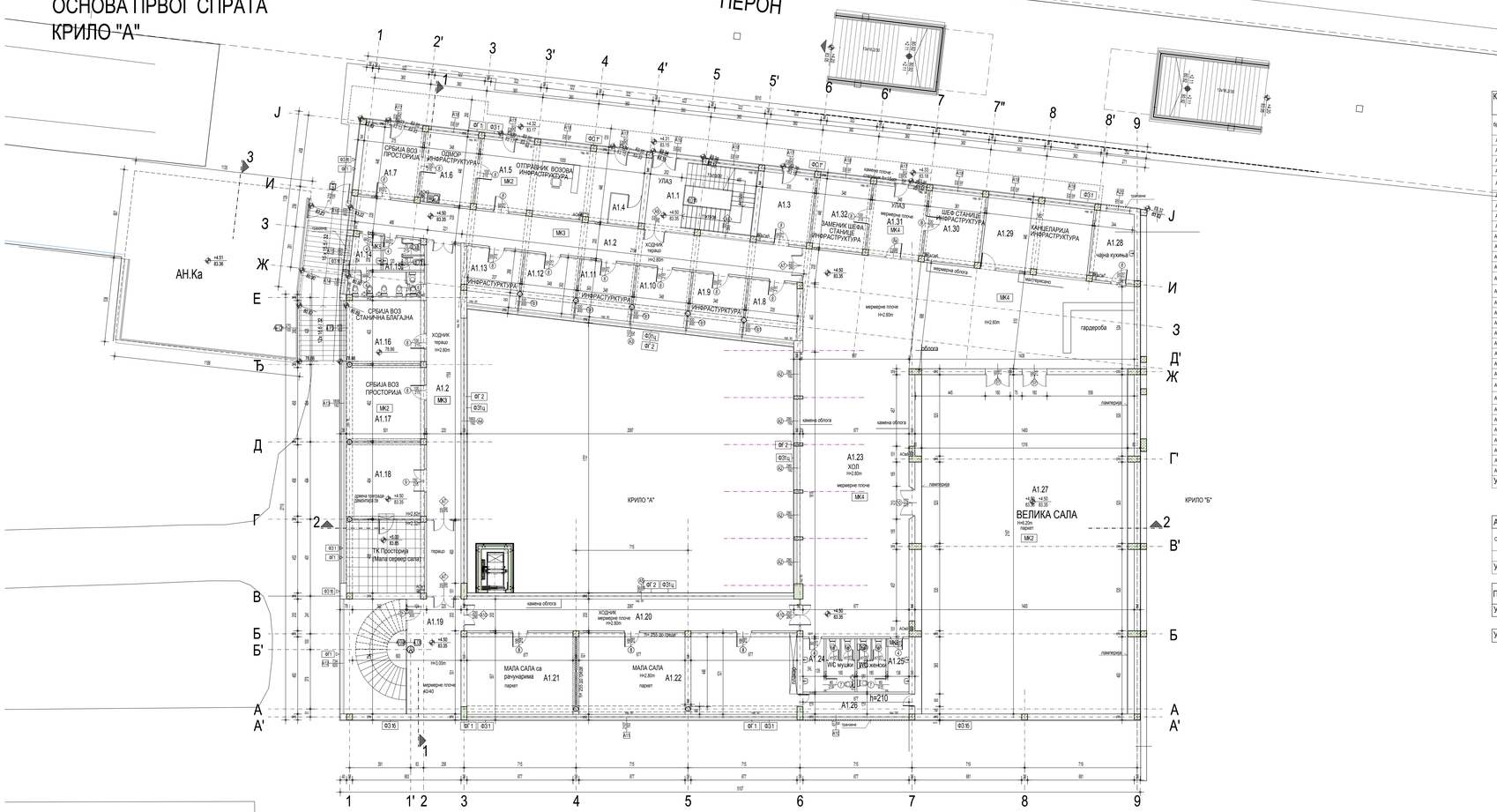

КРИЛО А1 - ОСНОВА ПРВОГ СПРАТА (НИВО ПЕРОНА)							
бр. пр.	Намена просторије	Површина P (m²)	Обим O (m)	Обрада			
				Под	Зид	Плафон	
A1.1	Степенишни простор	30.57	23.24	ликвени терацо	масна боја + дисперзија	сп. плафон	
A1.2	Ходник	112.93	107.12	терацо плоче 20/20	масна боја + дисперзија	сп. плафон	
A1.3	Канцеларија	14.90	15.62	паркет	дисперзија	дисперзија	
A1.4	Престорија	/	/	паркет	дисперзија	дисперзија	
A1.5	Отправник возова -Инфраструктура	46.81	31.06	паркет	дисперзија	дисперзија	
A1.6	Простодија за одмор - Инфраструктура	15.45	15.88	паркет	дисперзија	дисперзија	
A1.7	Колони отправник - Србија воз	16.69	16.42	паркет	дисперзија	сп. плафон	
A1.8	Канцеларија - Инфраструктура	11.82	13.77	паркет	дисперзија	дисперзија	
A1.9	Канцеларија - Инфраструктура	12.65	14.34	паркет	дисперзија	дисперзија	
A1.10	Канцеларија - Инфраструктура	12.62	14.43	паркет	дисперзија	дисперзија	
A1.11	Канцеларија - Инфраструктура	12.62	14.42	паркет	дисперзија	дисперзија	
A1.12	Канцеларија - Инфраструктура	12.62	14.42	паркет	дисперзија	дисперзија	
A1.13	Канцеларија - Инфраструктура	12.51	14.28	паркет	масна боја + дисперзија	дисперзија	
A1.14	Тоалет - М	11.83	21.74	керамичке плочице	дисперзија д.о.п.h=220cm	дисперзија	
A1.15	Тоалет - Ж	5.24	13.39	керамичке плочице	дисперзија д.о.п.h=220cm	дисперзија	
A1.16	Станична благајна - Србија воз	20.14	18.20	паркет	дисперзија	сп. плафон	
A1.17	Канцеларија - Србија воз	24.05	19.91	паркет	дисперзија	сп. плафон	
A1.18	ТК Просторија (Мала сервер сала)	47.86	30.81	паркетгуми под	дисперзија	сп. плафон	
A1.19	Степенишни простор	51.41	29.06	керамичке плоче 40/40	керамичке плоче 60/60	дисперзија	
A1.20	Ходник	43.38	46.80	керамичке плоче 20/20	дисперзија	дисперзија	
A1.21	Мала сала са рачунаром	36.19	24.46	паркет	масна боја + ламинат	сп. плафон	
A1.22	Мала сала	73.27	40.49	паркет	масна боја	сп. плафон	
A1.23	Хол	256.06	92.43	керамичке плоче 40/40	керамичке плоче 60/60	сп. плафон	
A1.24	Тоалет - М	10.58	21.68	керамичке плочице	дисперзија д.о.п.h=220cm	дисперзија	
A1.25	Тоалет - Ж	10.59	21.69	керамичке плочице	дисперзија д.о.п.h=220cm	дисперзија	
A1.26	Ходник - веза са великом салом	9.34	16.30	паркет	дисперзија	сп. плафон	
A1.27	Велика сала (H=6.20m)	302.42	76.38	паркет	ламинат	сп. плафон	
A1.28	Чајна кухиња	11.97	14.35	ликвени терацо	дисперзија	дисперзија	
A1.29	Канцеларија	30.31	23.08	паркет	дисперзија	дисперзија	
A1.30	Шеф станице - Инфраструктура	16.00	16.14	паркет	дисперзија	дисперзија	
A1.31	Улаз	15.45	15.88	керамичке плоче 20/20	дисперзија	дисперзија	
A1.32	Канцеларија - Инфраструктура	15.45	15.88	паркет	дисперзија	дисперзија	
Укупна нето површина		1303.72					

АНЕКС АН - ОСНОВА КРОВА			
Ознака крова	Врста крова	Површина P (m²)	Кровни покривач
АН.Ка	Раван кров-проходан	124.24	Бетон
Укупна површина крова		124.24	

ПОВРШИНА - ПРВИ СПРАТ	Површина P(m²)
Укупна нето површина КРИЛА А1	1303.72
Укупна бруто површина КРИЛА А1	1456.70

ЛЕГЕНДА МАТЕРИЈАЛА

- армирани бетон
- неармирани бетон
- опека

- 1 столарија
- 1 алуминијарија
- P браварија

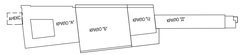

±0.00=78.85		
03		
02		
01		
Број	Датум	Опис

Ревизионом блоку:

САОБРАЋАЈНИ ИНСТИТУТ ЦИП, д.о.о.
Немањина 6; 11000 Београд; Србија
Тел: 011/3618-134; Факс: 011/3618-324; web site: www.sicip.co.rs

Организациона јединица:
ЗАВОД ЗА АРХИТЕКТУРУ И УРБАНИЗАМ

Одговорни пројектант за архитектуру:
Б.Лазовић, дипл.инж.арх.
лицентни број: 300 1205 03

Сарадници:
Данијела Русић Николић, арх.тех.
Снежана Дековић, арх.тех.

Инвеститор пројекта:
"ИНФРАСТРУКТУРА ЖЕЛЕЗНИЦЕ СРБИЈЕ" А.Д.
Немањина 6/IV, 11000 Београд
Infrastructure Railways of Serbia JSC
Nemanjina 6/IV, 11000 Belgrade
Инвестиционо одржавање железничке инфраструктуре
Investment maintenance of railway infrastructure
Железничке станице
Railway stations
Железничке станице Београд Савски трг, Београд Централна станица, Београд Вождовац, Београд Раковица, Београд Топчидер, Београд Земун, Нови Сад, Сремска Митровица, Шабац, Ваљево, Лазаревац, Лајковац, Ниш, Врбница, Врбница граничне станице, Димитровград, Прешево, Бујановац, Врбница, Врбница граничне станице, Димитровград, Прешево, Бујановац

Назив пројекта:
ПРОЈЕКАТ АРХИТЕКТУРЕ РЕКОНСТРУКЦИЈЕ, ДОГРАДЊЕ И АДАПТАЦИЈЕ СТАЊИЧНЕ ЗГРАДЕ У ЖЕЛЕЗНИЧКОЈ СТАНИЦИ НОВИ САД

Унутрашња контрола:
Светлана Карановић, дипл.инж.арх.
Главни пројектант:
др Велько Милић Марковић, дипл. грађ. инж.
Руководилац организационе јединице:
Светлана Карановић, дипл.инж.арх.

Цртеж:
КРИЛО А-ОСНОВА ПРВОГ СПРАТА-постојећа
Размера:
1:100

Врста тех. док.	датум	Цртеж бр.
ПЗИ	01.2022.	2020-250-АРХ-1/1.1-ЦД4

ОСНОВА ПРВОГ СПРАТА
КРИЛО "А"

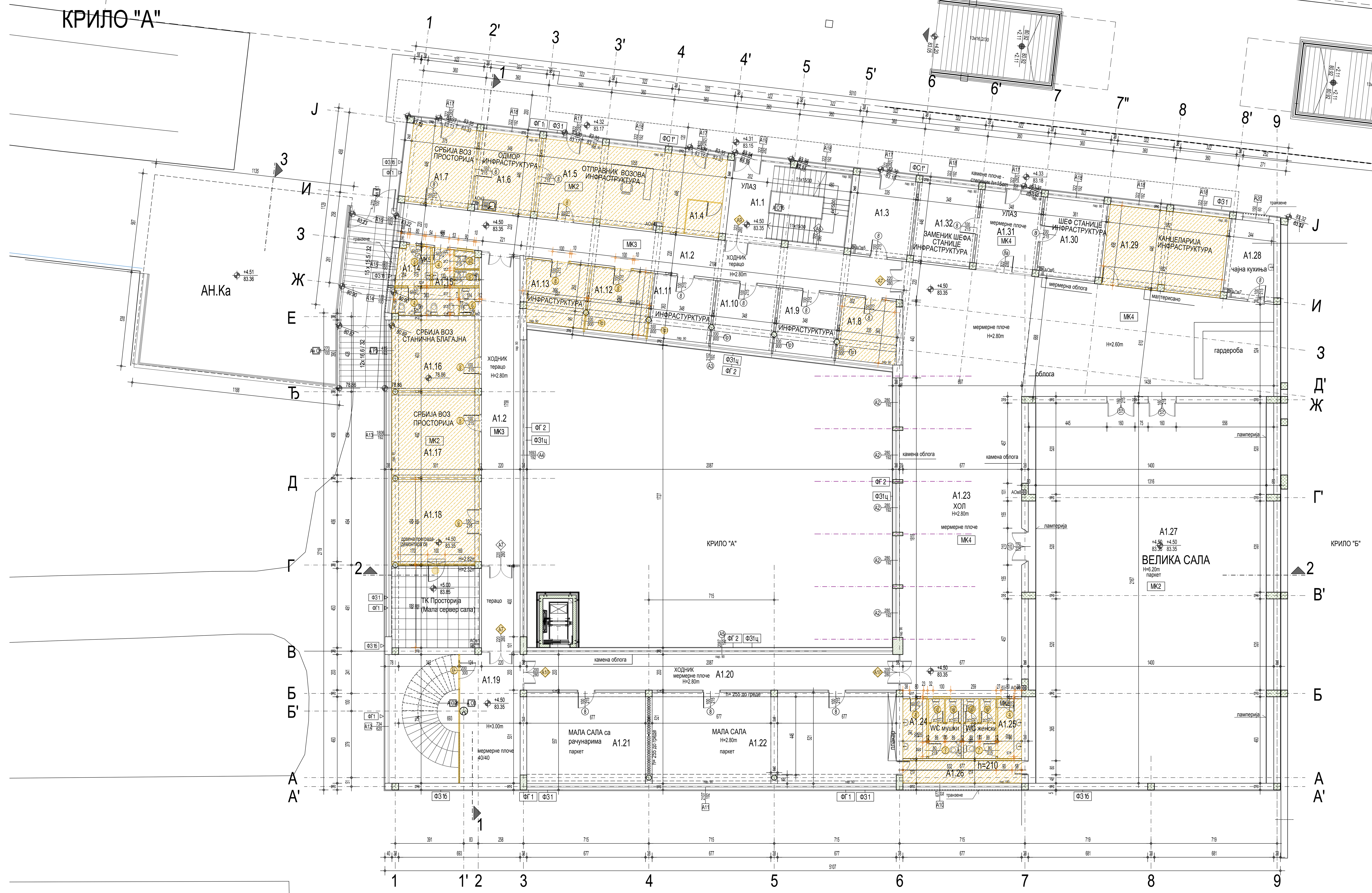

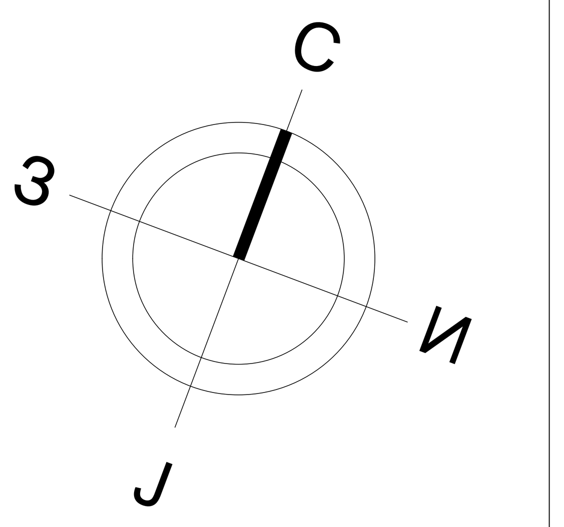

бр. пр.	Намена просторије	Површина P (m²)	Обим O (m)	Обрада		
				Под	Зид	Плафон
A1.1	Степенишни простор	30.57	23.24	ливени терацо	масна боја + дисперзија	сп. плафон
A1.2	Ходник	112.93	107.12	терацо плоче 20/20	масна боја + дисперзија	сп. плафон
A1.3	Канцеларија	14.90	15.62	паркет	дисперзија	дисперзија
A1.4	Преграда	/	/	паркет	дисперзија	дисперзија
A1.5	Отправник возова- Инфраструктура	46.81	31.06	паркет	дисперзија	дисперзија
A1.6	Просторија за одмор - Инфраструктура	15.45	15.88	паркет	дисперзија	дисперзија
A1.7	Колски отправник - Србија воз	16.69	16.42	паркет	дисперзија	сп. плафон
A1.8	Канцеларија - Инфраструктура	11.82	13.77	паркет	дисперзија	дисперзија
A1.9	Канцеларија - Инфраструктура	12.65	14.34	паркет	дисперзија	дисперзија
A1.10	Канцеларија - Инфраструктура	12.62	14.43	паркет	дисперзија	дисперзија
A1.11	Канцеларија - Инфраструктура	12.62	14.42	паркет	дисперзија	дисперзија
A1.12	Канцеларија - Инфраструктура	12.62	14.42	паркет	дисперзија	дисперзија
A1.13	Канцеларија - Инфраструктура	12.51	14.28	паркет	масна боја + дисперзија	дисперзија
A1.14	Тоалет - М	11.83	21.74	керамичке плочице	дисперзија,к.пл.h=220cm	дисперзија
A1.15	Тоалет - Ж	5.24	13.39	керамичке плочице	дисперзија,к.пл.h=220cm	дисперзија
A1.16	Станична благајна - Србија воз	20.14	18.20	паркет	дисперзија	сп. плафон
A1.17	Канцеларија - Србија воз	24.05	19.91	паркет	дисперзија	сп. плафон
A1.18	ТК Просторија (Мала сервер сала)	47.86	30.81	паркет/дупли под	дисперзија	сп. плафон
A1.19	Степенишни простор	51.41	29.06	мермерне плоче 40/40	мермерне плоче 60/60	дисперзија
A1.20	Ходник	43.38	46.80	мермерне плоче 20/20	дисперзија	дисперзија
A1.21	Мала сала са рачунарима	36.19	24.46	паркет	масна боја + ламперија	сп. плафон
A1.22	Мала сала	73.27	40.49	паркет	масна боја	сп. плафон
A1.23	Хол	256.06	92.43	мермерне плоче 40/40	мермерне плоче 60/60	сп. плафон
A1.24	Тоалет - М	10.58	21.68	керамичке плочице	дисперзија,к.пл.h=220cm	дисперзија
A1.25	Тоалет - Ж	10.59	21.69	керамичке плочице	дисперзија,к.пл.h=220cm	дисперзија
A1.26	Ходник - веза са великом салом	9.34	16.30	паркет	дисперзија	сп. плафон
A1.27	Велика сала (H=6.20m)	302.42	76.38	паркет	ламперија	сп. плафон
A1.28	Чајна кухиња	11.97	14.35	ливени терацо	дисперзија	дисперзија
A1.29	Канцеларија	30.31	23.08	паркет	дисперзија	дисперзија
A1.30	Шеф станице - Инфраструктура	16.00	16.14	паркет	дисперзија	дисперзија
A1.31	Улаз	15.45	15.88	мермерне плоче 20/20	дисперзија	дисперзија
A1.32	Канцеларија - Инфраструктура	15.45	15.88	паркет	дисперзија	дисперзија
Укупна нето површина		1303.72				

Table title: КРИЛО A1 - ОСНОВА ПРВОГ СПРАТА (НИВО ПЕРОНА)

АНЕКС АН - ОСНОВА КРОВА

Ознака крова	Врста крова	Површина P (m²)	Кровни покривач
АН.Ка	Раван кров-проходан	124.24	Бетон
Укупна површина крова		124.24	

ПОВРШИНА - ПРВИ СПРАТ	Површина P(m²)
Укупна нето површина КРИЛА A1	1303.72
Укупна бруто површина КРИЛА A1	1456.70

ЛЕГЕНДА РУШЕЊА И ДЕМОНТАЖЕ

- постојећи зидови који се руше
- рушење и демонтажа постојећих слојева пода до пост.бетонске конструкције
- рушење и демонтажа постојећих слојева пода и пост. аб подне плоче
- уклањање постојећих монтажних дрвених преграда и монтажних објеката
- грађевински радови за уградњу новог лифта
- грађевински радови за уградњу новог лифта
- обијање малтера са зидова и плафона
- санација таванице
- 90/205 постојећа врата која се демонтирају

НАПОМЕНА: Предвиђена је демонтажа целокупне фасадне алуминарије, браварије и столарије

ЛЕГЕНДА МАТЕРИЈАЛА

- армирани бетон
- неармирани бетон
- опека
- (1) столарија
- [1] алуминарија
- [P] браварија

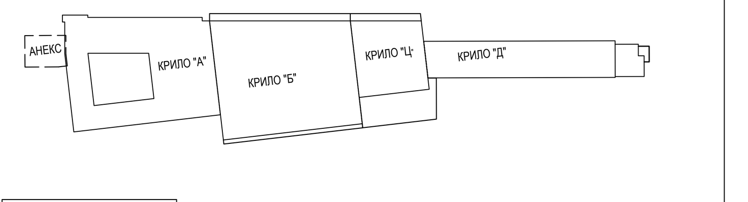

±0.00=78.85

Број	Датум	Опис
03		
02		
01		

Ревизиони блок:

САОБРАЋАЈНИ ИНСТИТУТ ЦИП, д.о.о.
Немањина 6; 11000 Београд; Србија
Тел: 011/3618-134; Факс: 011/3618-324; web site: www.sicip.co.rs

Организациона јединица: ЗАВОД ЗА АРХИТЕКТУРУ И УРБАНИЗАМ

Одговорни пројектант за архитектуру:
Б.Лазовић, дипл.инж.арх.
лиценца број: 300 1205 03

Сарадници:
Данијела Русић Николић, арх.тех.
Снежана Диковић, арх.тех.

Унутрашња контрола:
Светлана Карановић, дипл.инж.арх.

Главни пројектант:
др Љиљана Милић Марковић, дипл. грађ. инж.

Руководилац организационе јединице:
Светлана Карановић, дипл.инж.арх.

Инвеститор пројекта: **" ИНФРАСТРУКТУРА ЖЕЛЕЗНИЦЕ СРБИЈЕ " А.Д.**
Немањина 6/IV, Београд

Наручилац пројекта: Joint Venture of
China Railway International Corporation Ltd. (CRIC)
No.10 Fuxing Road,Haidian District,Beijing
P.R China, 100844
China Communication Construction Company Ltd. (CCCC)
No.85 Deshengmenwai Street,Xicheng District,Beijing
P.R China, 100088

Објекат:
ПРУГА БЕОГРАД - СУБОТИЦА - ДРЖАВНА ГРАНИЦА (КЕЛЕБИЈА)
ДЕОНИЦА ПРУГЕ НОВИ САД - СУБОТИЦА - ДРЖАВНА ГРАНИЦА (КЕЛЕБИЈА)

Део пројекта:
ПРОЈЕКАТ АРХИТЕКТУРЕ РЕКОНСТРУКЦИЈЕ, ДОГРАДЊЕ И АДАПТАЦИЈЕ СТАНИЧНЕ ЗГРАДЕ У ЖЕЛЕЗНИЧКОЈ СТАНИЦИ НОВИ САД

Цртеж: **КРИЛО А-ОСНОВА ПРВОГ СПРАТА-са планом рушења -постојеће-**

Размера: 1:100

Врста тех. док.:	датум:	Цртеж бр.
ПЗИ	01.2022.	2020-250-АРХ-1/1.1-Ц04а

ОСНОВА ДРУГОГ СПРАТА
КРИЛО "А"

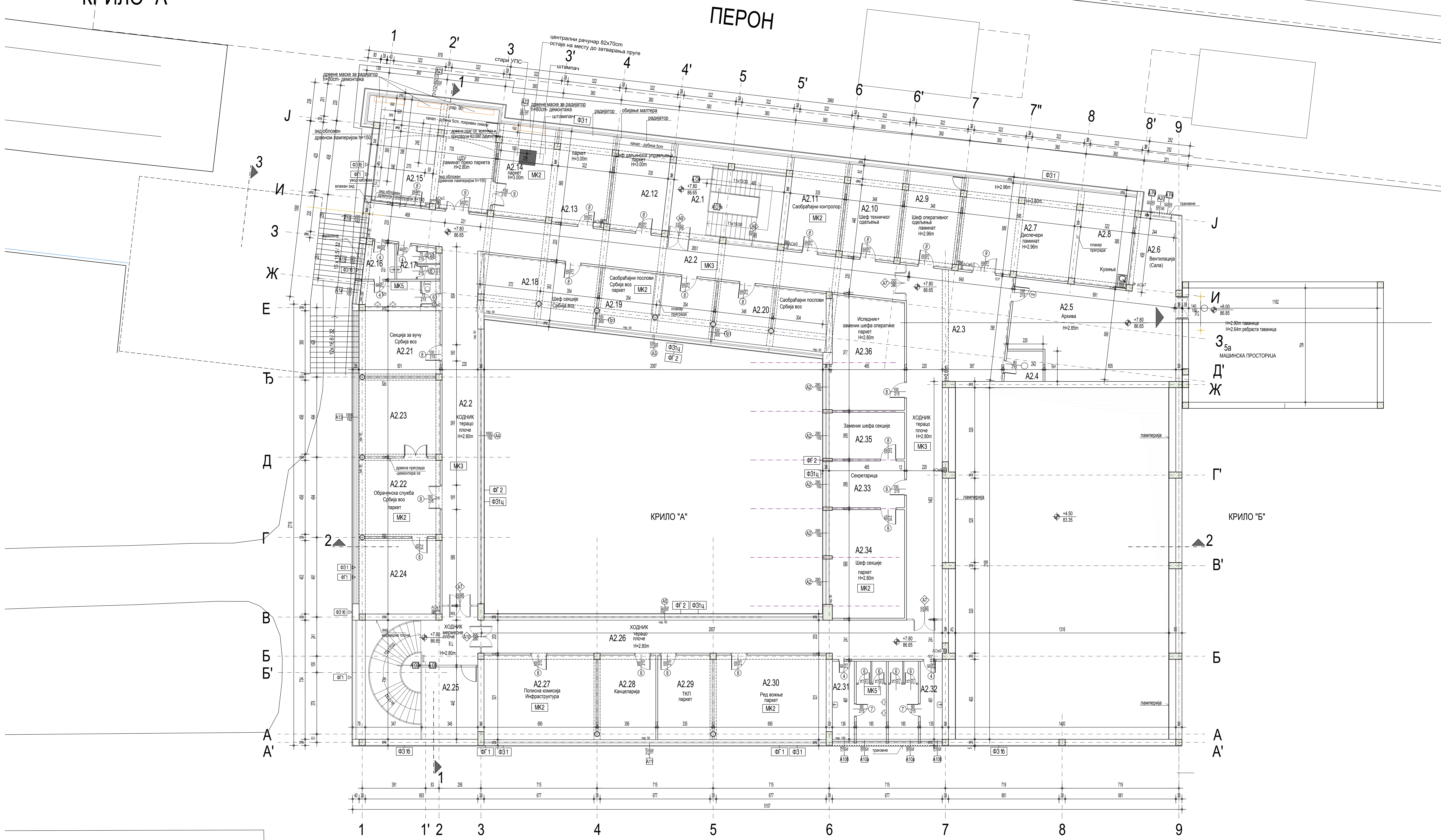

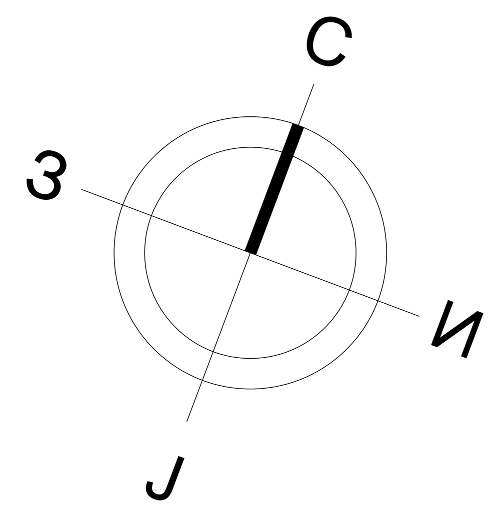

КРИЛО А2 - ОСНОВА ДРУГОГ СПРАТА

бр. пр.	Намена просторије	Површина P (m²)	Обим O (m)	Обрада – Под	Обрада – Зид	Обрада – Плафон
A2.1	Степенишни простор	35.01	26.16	ливени терацо	масна боја + дисперзија	сп. плафон
A2.2	Ходник	121.37	114.84	терацо плоче 20/20	масна боја + дисперзија	сп. плафон
A2.3	Ходник	74.71	55.41	терацо плоче 20/20	масна боја + дисперзија	дисперзија
A2.4	Просторија	3.66	7.92	------------	дисперзија	дисперзија
A2.5	Архива	55.51	31.99	цем.кошуљица	дисперзија	дисперзија
A2.6	Вентилација сале	11.97	14.35	цем.кошуљица	дисперзија	дисперзија
A2.7	Диспечери	42.11	33.20	ламинат	дисперзија	сп. плафон
A2.8	Кухиња	15.58	16.12	ламинат	дисперзија	сп. плафон
A2.9	Шеф оперативног одељења	19.53	18.80	ламинат	дисперзија	дисперзија
A2.10	Шеф техничког одељења	19.53	18.80	паркет	дисперзија	дисперзија
A2.11	Саобраћајни контролор	18.88	18.28	паркет	дисперзија	дисперзија
A2.12	Шеф даљинског управљања	19.09	18.80	паркет	дисперзија	дисперзија
A2.13	ЦДУ	18.98	18.54	паркет	дисперзија	дисперзија
A2.14	ЦДУ	19.09	18.80	паркет	дисперзија	дисперзија
A2.15	ЦДУ	48.23	30.54	ламинат преко паркета	дисперзија + ламперија	сп. плафон
A2.16	Тоалет - М	11.83	21.74	керамичке плочице	дисперзија, кер.пл.h=220cm	дисперзија
A2.17	Тоалет - Ж	5.24	13.39	керамичке плочице	дисперзија,к.пл.h=220cm	дисперзија
A2.18	Шеф секције - Србија воз	25.56	21.48	паркет	дисперзија	дисперзија
A2.19	Саобраћајни послови - Србија воз	24.28	27.42	паркет	дисперзија	дисперзија
A2.20	Саобраћајни послови - Србија воз	24.46	26.84	паркет	дисперзија	дисперзија
A2.21	Секција за вучу- Србија воз	20.14	18.20	паркет	дисперзија	сп. плафон
A2.22	Обрачунска служба - Србија воз	24.05	19.91	паркет	дисперзија	сп. плафон
A2.23	Обрачунска служба - Србија воз	24.05	19.91	паркет	дисперзија	сп. плафон
A2.24	Обрачунска служба - Србија воз	23.29	19.44	паркет	дисперзија	сп. плафон
A2.25	Степенишни простор	53.04	30.54	мермерне плоче 40/40	мермерне плоче 60/60	сп. плафон
A2.26	Ходник	60.22	62.01	терацо плоче 20/20	масна боја + дисперзија	сп. плафон
A2.27	Пописна комисија - Инфраструктура	35.92	24.35	паркет	дисперзија	дисперзија
A2.28	Канцеларија	18.51	17.67	паркет	дисперзија	дисперзија
A2.29	ТКП	17.41	17.20	паркет	дисперзија	дисперзија
A2.30	Ред вожње	35.91	24.30	паркет	дисперзија	дисперзија
A2.31	Тоалет - М	15.59	27.79	ливени терацо	дисперзија, кер.плочице	дисперзија
A2.32	Тоалет - Ж	15.59	27.79	ливени терацо	дисперзија, кер.плочице	дисперзија
A2.33	Секретарица	13.38	15.06	паркет	дисперзија	дисперзија
A2.34	Шеф секције	30.89	23.08	паркет	дисперзија	дисперзија
A2.35	Заменик шефа секције	13.38	15.06	паркет	дисперзија	дисперзија
A2.36	Иследник и заменик шефа оперативе	31.24	23.12	паркет	дисперзија	дисперзија
Укупна нето површина		1047.24				

ПОВРШИНА - ДРУГИ СПРАТ	Површина P(m²)
Укупна нето површина КРИЛА А2	1047.24

Укупна бруто површина КРИЛА А2	1522.10

ЛЕГЕНДА МАТЕРИЈАЛА

- армирани бетон
- неармирани бетон
- опека

1 – столарија
1 – алуминијум
Б – браварија

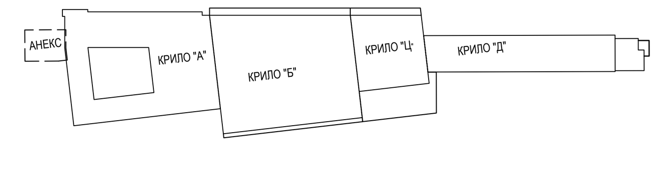

±0.00=78.85

Број	Датум	Опис
03		
02		
01		

Ревизиони блок:

САОБРАЋАЈНИ ИНСТИТУТ ЦИП, д.о.о.
Немањина 6; 11000 Београд; Србија
Тел: 011/3618-134; Факс: 011/3618-324; web site: www.sicip.co.rs
Организациона јединица:
ЗАВОД ЗА АРХИТЕКТУРУ И УРБАНИЗАМ

Одговорни пројектант за архитектуру:
Б.Лазовић, дипл.инж.арх.
лиценца број: 300 1205 03

Сарадници:
Данијела Русић Николић, арх.тех.
Снежана Диковић, арх.тех.

Инвеститор пројекта:
" ИНФРАСТРУКТУРА ЖЕЛЕЗНИЦЕ СРБИЈЕ " А.Д.
Немањина 6/IV, Београд

Наручилац пројекта:
Joint Venture of
China Railway International Corporation Ltd. (CRIC)
No.10 Fuxing Road,Haidian District,Beijing
P.R China, 100844
China Communication Construction Company Ltd. (CCCC)
No.85 Deshengmenwai Street,Xicheng District,Beijing
P.R China, 100088

Објекат:
ПРУГА БЕОГРАД - СУБОТИЦА - ДРЖАВНА ГРАНИЦА (КЕЛЕБИЈА)
ДЕОНИЦА ПРУГЕ НОВИ САД - СУБОТИЦА - ДРЖАВНА ГРАНИЦА (КЕЛЕБИЈА)

Део пројекта:
ПРОЈЕКАТ АРХИТЕКТУРЕ РЕКОНСТРУКЦИЈЕ, ДОГРАДЊЕ И АДАПТАЦИЈЕ СТАНИЧНЕ ЗГРАДЕ У ЖЕЛЕЗНИЧКОЈ СТАНИЦИ НОВИ САД

Унутрашња контрола:
Светлана Карановић, дипл.инж.арх.

Главни пројектант:
др Љиљана Милић Марковић, дипл. грађ. инж.

Руководилац организационе јединице:
Светлана Карановић, дипл.инж.арх.

Цртеж: **КРИЛО А-ОСНОВА ДРУГОГ СПРАТА-постојеће**
Размера: 1:100

Врста тех. док.:	датум:	Цртеж бр.
ПЗИ	**01.2022.**	2020-250-АРХ-1/1.1-Ц05

ОСНОВА ДРУГОГ СПРАТА
КРИЛО "А"

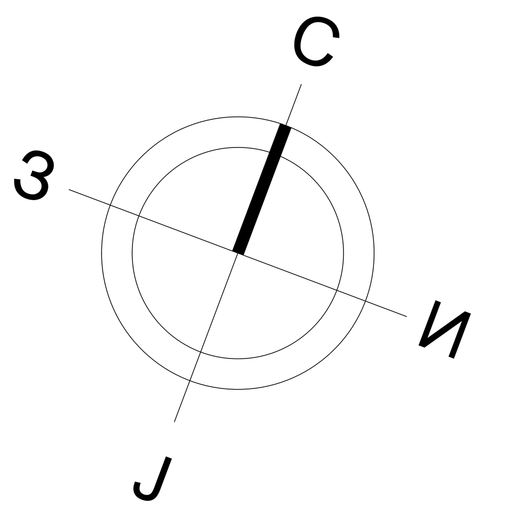

КРИЛО А2 - ОСНОВА ДРУГОГ СПРАТА

бр. пр.	Намена просторије	Површина P (m²)	Обим O (m)	Обрада: Под	Обрада: Зид	Обрада: Плафон
A2.1	Степенишни простор	35.01	26.16	ливени терацо	масна боја + дисперзија	сп. плафон
A2.2	Ходник	121.37	114.84	терацо плоче 20/20	масна боја + дисперзија	сп. плафон
A2.3	Ходник	74.71	55.41	терацо плоче 20/20	масна боја + дисперзија	дисперзија
A2.4	Просторија	3.66	7.92	------------	дисперзија	дисперзија
A2.5	Архива	55.51	31.99	цем.кошуљица	дисперзија	дисперзија
A2.6	Вентилација сале	11.97	14.35	цем.кошуљица	дисперзија	дисперзија
A2.7	Диспечери	42.11	33.20	ламинат	дисперзија	сп. плафон
A2.8	Кухиња	15.58	16.12	ламинат	дисперзија	сп. плафон
A2.9	Шеф оперативног одељења	19.53	18.80	ламинат	дисперзија	дисперзија
A2.10	Шеф техничког одељења	19.53	18.80	паркет	дисперзија	дисперзија
A2.11	Саобраћајни контролор	18.88	18.28	паркет	дисперзија	дисперзија
A2.12	Шеф даљинског управљања	19.09	18.80	паркет	дисперзија	дисперзија
A2.13	ЦДУ	18.98	18.54	паркет	дисперзија	дисперзија
A2.14	ЦДУ	19.09	18.80	паркет	дисперзија	дисперзија
A2.15	ЦДУ	48.23	30.54	ламинат преко паркета	дисперзија + ламперија	сп. плафон
A2.16	Тоалет - М	11.83	21.74	керамичке плочице	дисперзија, кер.пл.h=220cm	дисперзија
A2.17	Тоалет - Ж	5.24	13.39	керамичке плочице	дисперзија,к.пл.h=220cm	дисперзија
A2.18	Шеф секције - Србија воз	25.56	21.48	паркет	дисперзија	дисперзија
A2.19	Саобраћајни послови - Србија воз	24.28	27.42	паркет	дисперзија	дисперзија
A2.20	Саобраћајни послови - Србија воз	24.46	26.84	паркет	дисперзија	дисперзија
A2.21	Секција за вучу- Србија воз	20.14	18.20	паркет	дисперзија	сп. плафон
A2.22	Обрачунска служба - Србија воз	24.05	19.91	паркет	дисперзија	сп. плафон
A2.23	Обрачунска служба - Србија воз	24.05	19.91	паркет	дисперзија	сп. плафон
A2.24	Обрачунска служба - Србија воз	23.29	19.44	паркет	дисперзија	сп. плафон
A2.25	Степенишни простор	53.04	30.54	мермерне плоче 40/40	мермерне плоче 60/60	сп. плафон
A2.26	Ходник	60.22	62.01	терацо плоче 20/20	масна боја + дисперзија	сп. плафон
A2.27	Пописна комисија - Инфраструктура	35.92	24.35	паркет	дисперзија	дисперзија
A2.28	Канцеларија	18.51	17.67	паркет	дисперзија	дисперзија
A2.29	ТКП	17.41	17.20	паркет	дисперзија	дисперзија
A2.30	Ред вожње	35.91	24.30	паркет	дисперзија	дисперзија
A2.31	Тоалет - М	15.59	27.79	ливени терацо	дисперзија, кер.плочице	дисперзија
A2.32	Тоалет - Ж	15.59	27.79	ливени терацо	дисперзија, кер.плочице	дисперзија
A2.33	Секретарица	13.38	15.06	паркет	дисперзија	дисперзија
A2.34	Шеф секције	30.89	23.08	паркет	дисперзија	дисперзија
A2.35	Заменик шефа секције	13.38	15.06	паркет	дисперзија	дисперзија
A2.36	Иследник и заменик шефа оперативе	31.24	23.12	паркет	дисперзија	дисперзија
Укупна нето површина		1047.24				

ПОВРШИНА - ДРУГИ СПРАТ	Површина $P(m^2)$
Укупна нето површина КРИЛА А2	1047.24

Укупна бруто површина КРИЛА А2	1522.10

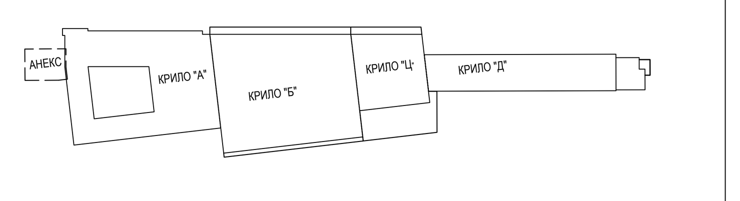

ЛЕГЕНДА РУШЕЊА И ДЕМОНТАЖЕ

- постојећи зидови који се руше
- рушење и демонтажа постојећих слојева пода до пост.бетонске конструкције
- рушење и демонтажа постојећих слојева пода и пост. аб подне плоче
- уклањање постојећих монтажних дрвених преграда и монтажних објеката
- грађевински радови за уградњу новог лифта
- грађевински радови за уградњу новог лифта
- обијање малтера са зидова и плафона
- санација таванице
- 90/205 постојећа врата која се демонтирају

НАПОМЕНА: Предвиђена је демонтажа целокупне фасадне алуминарије, браварије и столарије

ЛЕГЕНДА МАТЕРИЈАЛА

- армирани бетон
- неармирани бетон
- опека
- (1) столарија
- [1] алуминарија
- [P] браварија

±0.00=78.85

Број	Датум	Опис
03		
02		
01		

Ревизиони блок:

САОБРАЋАЈНИ ИНСТИТУТ ЦИП, д.о.о.
Немањина 6; 11000 Београд; Србија
Тел: 011/3618-134; Факс: 011/3618-324; web site: www.sicip.co.rs
Организациона јединица: ЗАВОД ЗА АРХИТЕКТУРУ И УРБАНИЗАМ

Одговорни пројектант за архитектуру: **Б.Лазовић, дипл.инж.арх.** лиценца број: 300 1205 03

Сарадници: **Данијела Русић Николић, арх.тех.** **Снежана Диковић, арх.тех.**

Унутрашња контрола: **Светлана Карановић, дипл.инж.арх.**

Главни пројектант: **др Љиљана Милић Марковић, дипл. грађ. инж.**

Руководилац организационе јединице: **Светлана Карановић, дипл.инж.арх.**

Инвеститор пројекта: **" ИНФРАСТРУКТУРА ЖЕЛЕЗНИЦЕ СРБИЈЕ " А.Д.** Немањина 6/IV, Београд

Наручилац пројекта: Joint Venture of
China Railway International Corporation Ltd. (CRIC) No.10 Fuxing Road,Haidian District,Beijing P.R China, 100844
China Communication Construction Company Ltd. (CCCC) No.85 Deshengmenwai Street,Xicheng District,Beijing P.R China, 100088

Објекат: **ПРУГА БЕОГРАД - СУБОТИЦА - ДРЖАВНА ГРАНИЦА (КЕЛЕБИЈА) ДЕОНИЦА ПРУГЕ НОВИ САД - СУБОТИЦА - ДРЖАВНА ГРАНИЦА (КЕЛЕБИЈА)**

Део пројекта: ПРОЈЕКАТ АРХИТЕКТУРЕ РЕКОНСТРУКЦИЈЕ, ДОГРАДЊЕ И АДАПТАЦИЈЕ СТАНИЧНЕ ЗГРАДЕ У ЖЕЛЕЗНИЧКОЈ СТАНИЦИ НОВИ САД

Цртеж: **КРИЛО А-ОСНОВА ДРУГОГ СПРАТА са планом рушења -постојеће**

Размера: 1:100

Врста тех. док.:	датум:	Цртеж бр.
ПЗИ	**01.2022.**	2020-250-АРХ-1/1.1-Ц05а

ОСНОВА РАВНОГ КРОВА
КРИЛО "А"

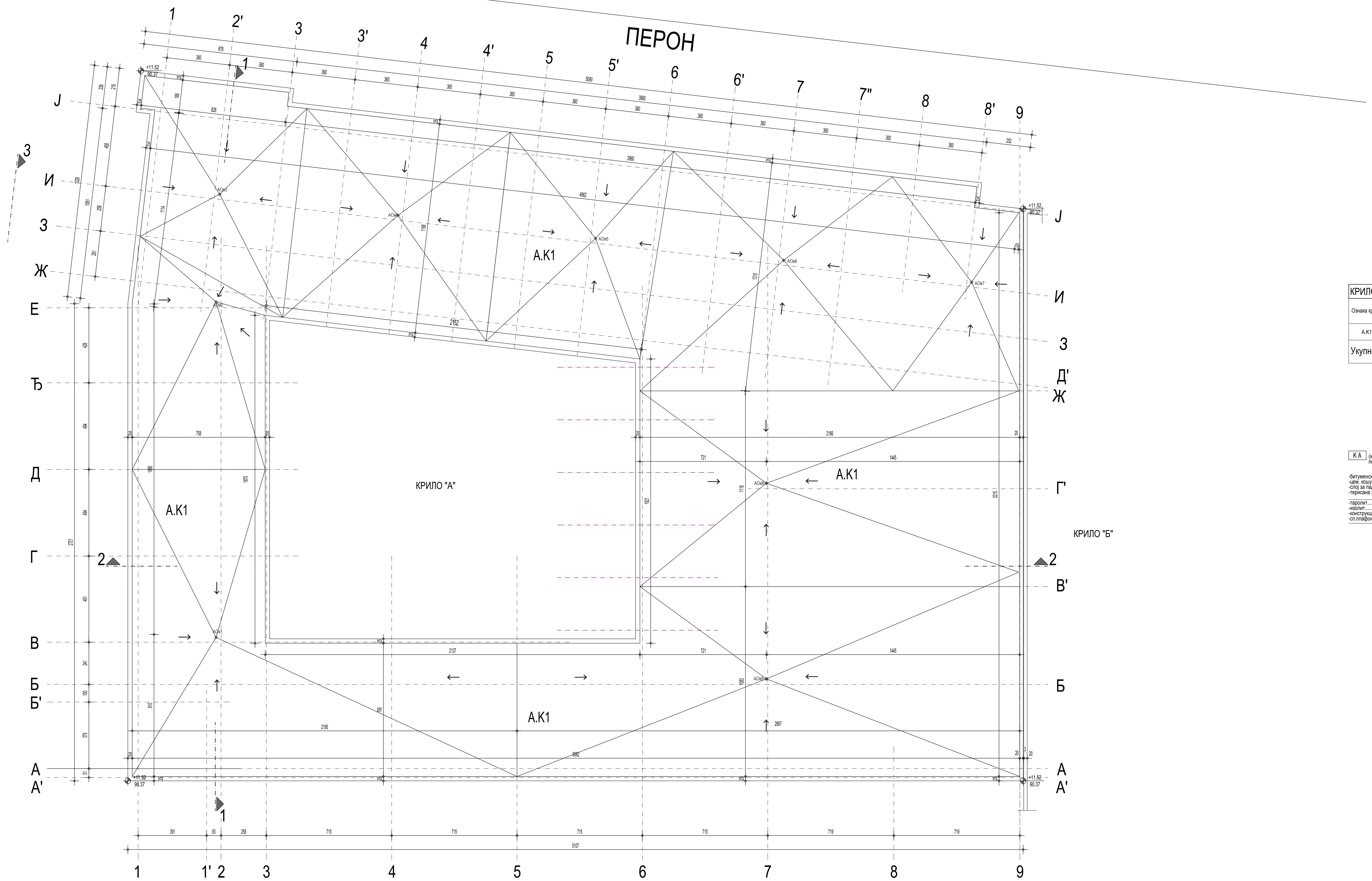

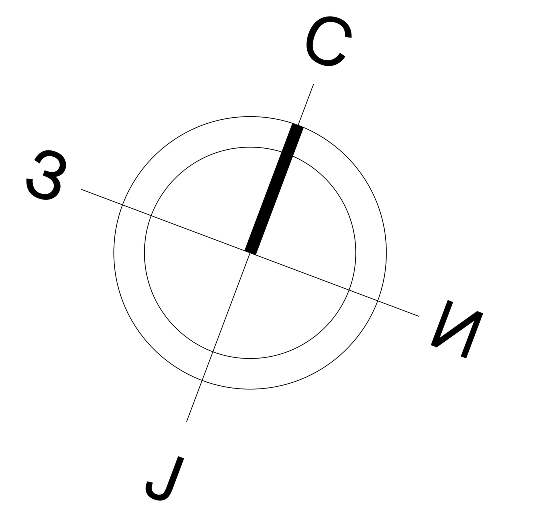

КРИЛО А - ОСНОВА КРОВА			
Ознака крова	Врста крова	Површина P (m²)	Кровни покривач
А.К1	Раван кров-непроходан	1522.06	Битуменска хидроизолација
Укупна површина крова		1522.06	

К А (крило А) постојећи кров

-битуменска хидроизолација......1.0цм
-цем. кошуљица..........................3.0цм
-слој за пад.................................4-13цм
-терисана хартија

ПОСТОЈЕЋИ СЛОЈЕВИ КОЈИ СЕ РУШЕ

-таролит.......................................5.0цм
-изолит...1.8цм
-конструкција.............................30.0цм
-сп.плафон рабиц (трска+малтер).......5.0cm

ПОСТОЈЕЋИ СЛОЈЕВИ КОЈИ СЕ ЗАДРЖАВАЈУ

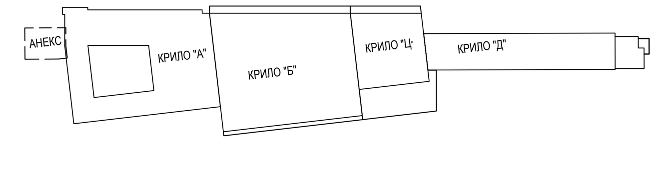

±0.00=78.85

Број	Датум	Опис
03		
02		
01		

Ревизиони блок:

САОБРАЋАЈНИ ИНСТИТУТ ЦИП, д.о.о.
Немањина 6; 11000 Београд; Србија
Тел: 011/3618-134; Факс: 011/3618-324; web site: www.sicip.co.rs

Организациона јединица:
ЗАВОД ЗА АРХИТЕКТУРУ И УРБАНИЗАМ

Одговорни пројектант за архитектуру:
Б.Лазовић, дипл.инж.арх.
лиценца број: 300 1205 03

Сарадници:
Данијела Русић Николић, арх.тех.
Снежана Диковић, арх.тех.

Унутрашња контрола:
Светлана Карановић, дипл.инж.арх.

Главни пројектант:
др Љиљана Милић Марковић, дипл. грађ. инж.

Руководилац организационе јединице:
Светлана Карановић, дипл.инж.арх.

Инвеститор пројекта:
" ИНФРАСТРУКТУРА ЖЕЛЕЗНИЦЕ СРБИЈЕ " А.Д.
Немањина 6/IV, Београд

Наручилац пројекта:
Joint Venture of
China Railway International Corporation Ltd. (CRIC)
No.10 Fuxing Road,Haidian District,Beijing
P.R China, 100844

China Communication Construction Company Ltd. (CCCC)
No.85 Deshengmenwai Street,Xicheng District,Beijing
P.R China, 100088

Објекат:
ПРУГА БЕОГРАД - СУБОТИЦА - ДРЖАВНА ГРАНИЦА (КЕЛЕБИЈА)
ДЕОНИЦА ПРУГЕ НОВИ САД - СУБОТИЦА - ДРЖАВНА ГРАНИЦА (КЕЛЕБИЈА)

Део пројекта:
ПРОЈЕКАТ АРХИТЕКТУРЕ РЕКОНСТРУКЦИЈЕ, ДОГРАДЊЕ И АДАПТАЦИЈЕ СТАНИЧНЕ ЗГРАДЕ У ЖЕЛЕЗНИЧКОЈ СТАНИЦИ НОВИ САД

Цртеж: **КРИЛО А-ОСНОВА КРОВА - постојеће**

Размера: 1:100

Врста тех. док.:	датум:	Цртеж бр.
ПЗИ	**01.2022.**	2020-250-АРХ-1/1.1-Ц06

ПРЕСЕК 1-1
КРИЛО "А"

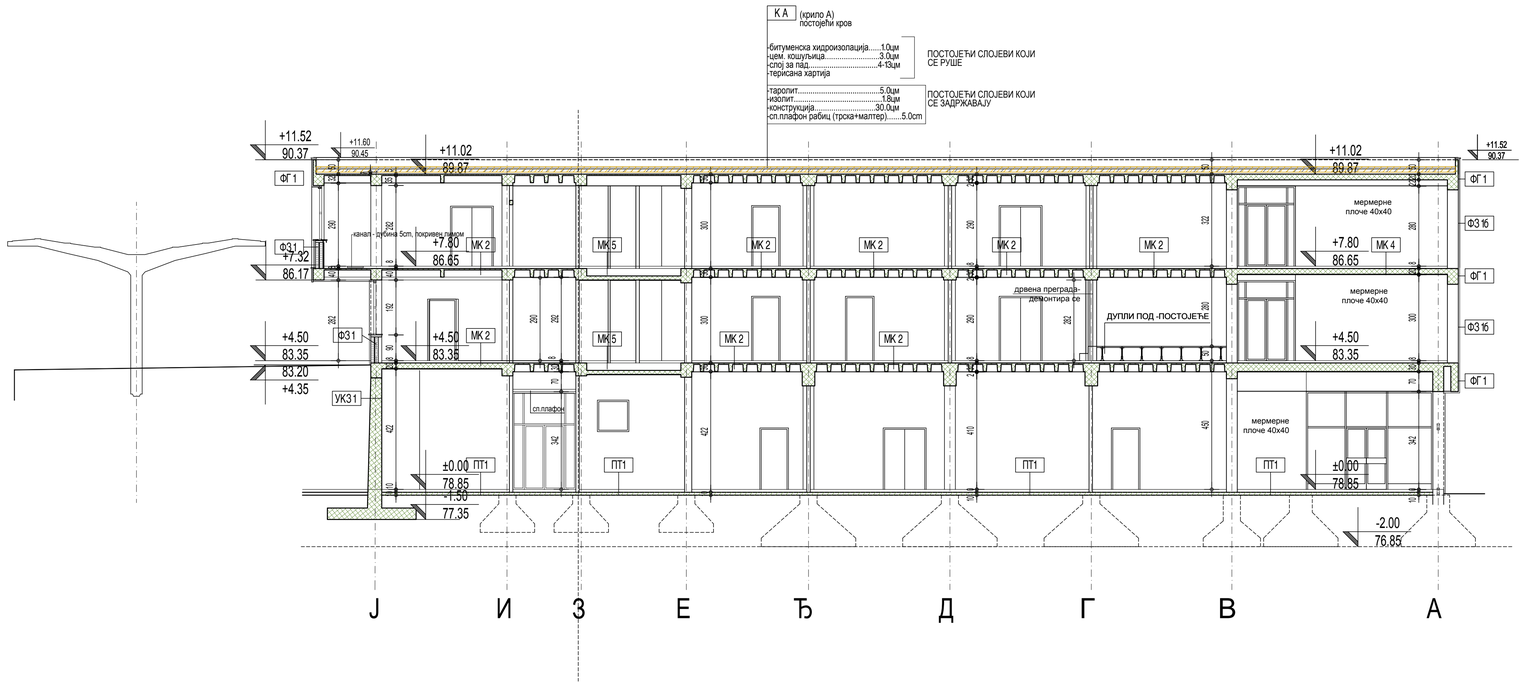

ЛЕГЕНДА МАТЕРИЈАЛА

- армирани бетон
- неармирани бетон
- опека

- 1 — столарија
- 1 — алуминарија
- P — браварија

±0.00=78.85

Број	Датум	Опис
03		
02		
01		

Ревизиони блок:

САОБРАЋАЈНИ ИНСТИТУТ ЦИП, д.о.о.

Немањина 6; 11000 Београд; Србија
Тел: 011/3618-134; Факс: 011/3618-324; web site: www.sicip.co.rs

Организациона јединица:
ЗАВОД ЗА АРХИТЕКТУРУ И УРБАНИЗАМ

Одговорни пројектант за архитектуру:
Б.Лазовић, дипл.инж.арх.
лиценца број: 300 1205 03

Сарадници:
Данијела Русић Николић, арх.тех.
Снежана Диковић, арх.тех.

Инвеститор пројекта:
" ИНФРАСТРУКТУРА ЖЕЛЕЗНИЦЕ СРБИЈЕ " А.Д.
Немањина 6/IV, Београд

Наручилац пројекта:
Joint Venture of
China Railway International Corporation Ltd. (CRIC)
No.10 Fuxing Road,Haidian District,Beijing
P.R.China, 100844
China Communication Construction Company Ltd. (CCCC)
No.85 Deshengmenwai Street,Xicheng District,Beijing
P.R.China, 100088

Објекат:
ПРУГА БЕОГРАД - СУБОТИЦА - ДРЖАВНА ГРАНИЦА (КЕЛЕБИЈА)
ДЕОНИЦА ПРУГЕ НОВИ САД - СУБОТИЦА - ДРЖАВНА ГРАНИЦА (КЕЛЕБИЈА)

Део пројекта:
ПРОЈЕКАТ АРХИТЕКТУРЕ РЕКОНСТРУКЦИЈЕ, ДОГРАДЊЕ И АДАПТАЦИЈЕ СТАНИЧНЕ ЗГРАДЕ У ЖЕЛЕЗНИЧКОЈ СТАНИЦИ НОВИ САД

Унутрашња контрола:
Светлана Карановић, дипл.инж.арх.

Главни пројектант:
др Љиљана Милић Марковић, дипл. грађ. инж.

Руководилац организационе јединице:
Светлана Карановић, дипл.инж.арх.

Цртеж:
КРИЛО А -ПРЕСЕК 1-1-постојеће

Размера:
1:100

Врста тех. док.:	датум:	Цртеж бр.
ПЗИ	01.2022.	2020-250-АРХ-1/1.1-Ц07

ПРЕСЕК 2-2
КРИЛО "А"

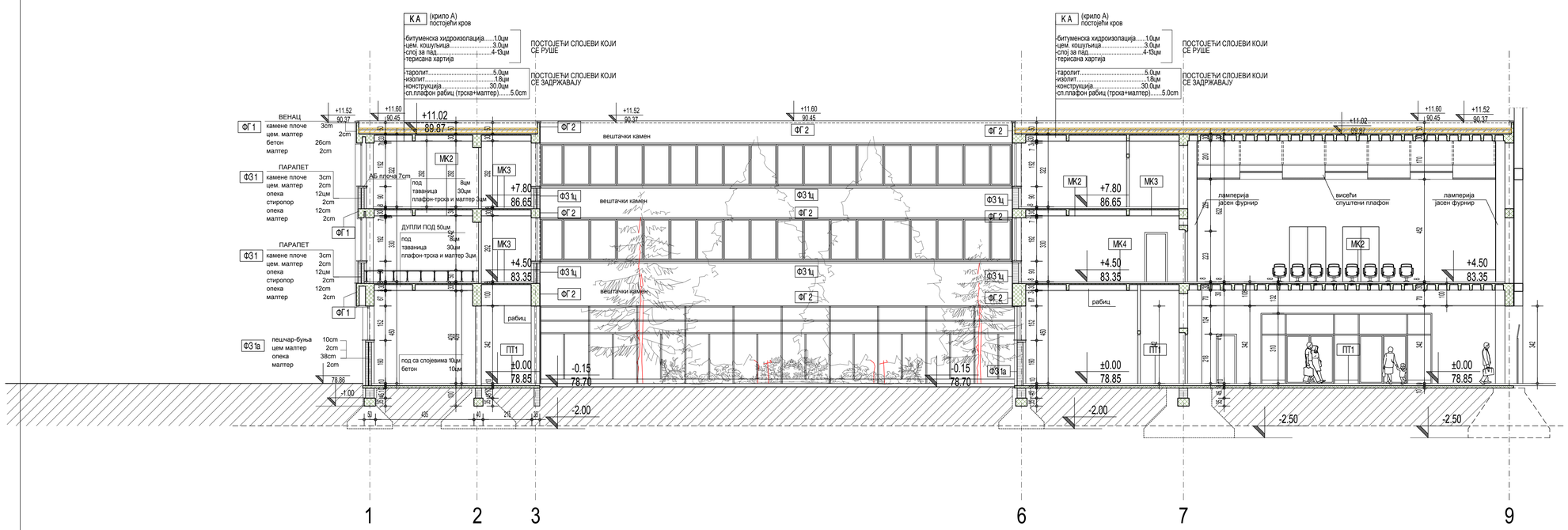

ЛЕГЕНДА МАТЕРИЈАЛА

- армирани бетон
- неармирани бетон
- опека

- столарија
- алуминарија
- браварија

±0.00=78.85		
03		
02		
01		
Број	Датум	Опис

Ревизиони блок:

САОБРАЋАЈНИ ИНСТИТУТ ЦИП, д.о.о.

SAOBRAĆAJNI INSTITUT CIP

Немањина 6; 11000 Београд; Србија
Тел: 011/3618-134; Факс: 011/3618-324; web site: www.sicip.co.rs

Организациона јединица:
ЗАВОД ЗА АРХИТЕКТУРУ И УРБАНИЗАМ

Одговорни пројектант за архитектуру:
Б.Лазовић, дипл.инж.арх.
лиценца број: 300 1205 03

Сарадници:
Данијела Русић Николић, арх.тех.
Снежана Диковић, арх.тех.

Инвеститор пројекта:
" ИНФРАСТРУКТУРА ЖЕЛЕЗНИЦЕ СРБИЈЕ " А.Д.
Немањина 6/IV, Београд

Наручилац пројекта:
Joint Venture of China Railway International Corporation Ltd. (CRIC) No.10 Fuxing Road,Haidian District,Beijing P.R.China, 100044
China Communication Construction Company Ltd. (CCCC) No.85 Deshengmenwa Street,Xicheng District,Beijing P.R.China, 100088

Објекат:
ПРУГА БЕОГРАД - СУБОТИЦА - ДРЖАВНА ГРАНИЦА (КЕЛЕБИЈА)
ДЕОНИЦА ПРУГЕ НОВИ САД - СУБОТИЦА - ДРЖАВНА ГРАНИЦА (КЕЛЕБИЈА)

Део пројекта:
ПРОЈЕКАТ АРХИТЕКТУРЕ РЕКОНСТРУКЦИЈЕ, ДОГРАДЊЕ И АДАПТАЦИЈЕ СТАНИЧНЕ ЗГРАДЕ У ЖЕЛЕЗНИЧКОЈ СТАНИЦИ НОВИ САД

Унутрашња контрола:
Светлана Карановић, дипл.инж.арх.

Главни пројектант:
др Љиљана Милић Марковић, дипл. грађ. инж.

Руководилац организационе јединице:
Светлана Карановић, дипл.инж.арх.

Цртеж:
КРИЛО А -ПРЕСЕК 2-2-постојеће

Размера: 1:100

Врста тех. док.:	датум:	Цртеж бр.
ПЗИ	01.2022.	2020-250-АРХ-1/1.1-Ц08

ПРЕСЕК 3-3
АНЕКС

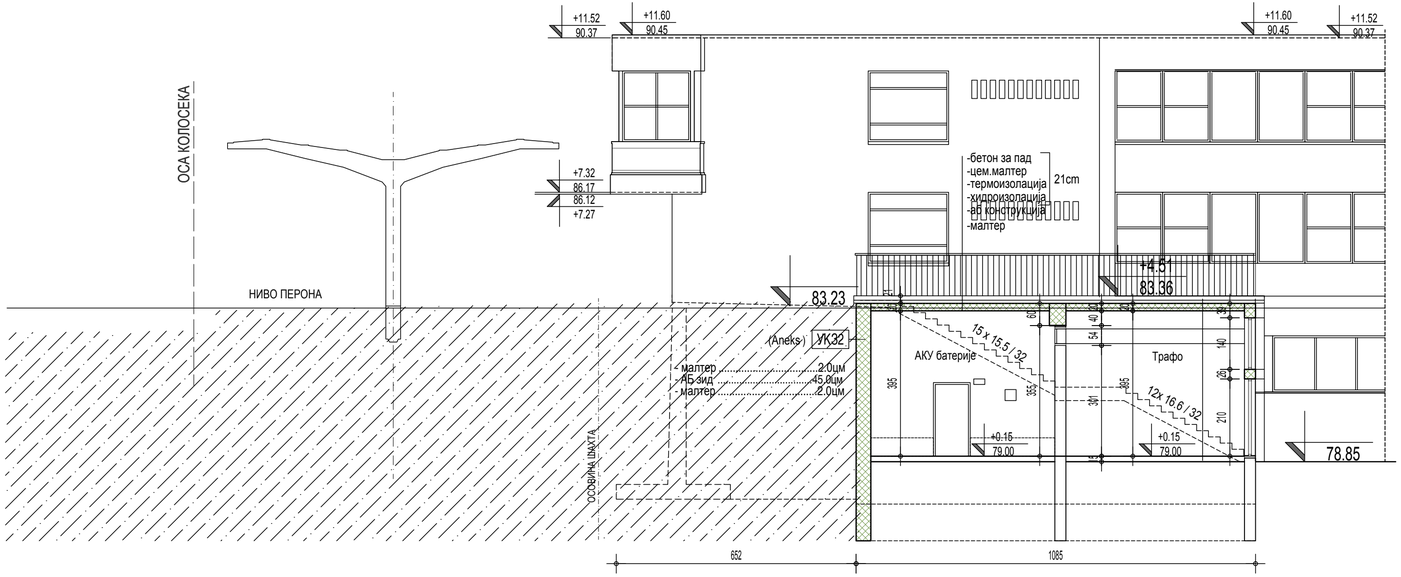

ЛЕГЕНДА МАТЕРИЈАЛА

- армирани бетон
- неармирани бетон
- опека

- (1) столарија
- 1 алуминарија
- P браварија

±0.00=78.85		
03		
02		
01		
Број	Датум	Опис

Ревизиони блок:

САОБРАЋАЈНИ ИНСТИТУТ ЦИП, д.о.о.

Немањина 6; 11000 Београд; Србија
Тел: 011/3618-134; Факс: 011/3618-324; web site: www.sicip.co.rs

Организациона јединица:
ЗАВОД ЗА АРХИТЕКТУРУ И УРБАНИЗАМ

Одговорни пројектант за архитектуру:
Б.Лазовић, дипл.инж.арх.
лиценца број: 300 1205 03

Сарадници:
Даниjела Русић Николић, арх.тех.
Снежана Диковић, арх.тех.

Унутрашња контрола:
Светлана Карановић, дипл.инж.арх.

Главни пројектант:
др Љиљана Милић Марковић, дипл. грађ. инж.

Руководилац организационе јединице:
Светлана Карановић, дипл.инж.арх.

Инвеститор пројекта:
" ИНФРАСТРУКТУРА ЖЕЛЕЗНИЦЕ СРБИЈЕ " А.Д.
Немањина 6/IV, Београд

Наручилац пројекта:
Joint Venture of
China Railway International Corporation Ltd. (CRIC)
No.10 Fuxing Road Haidian District,Beijing
P.R China, 100844
China Communication Construction Company Ltd. (CCCC)
No.85 Deshengmenwai Street,Xicheng District,Beijing
P.R China, 100088

Објекат:
ПРУГА БЕОГРАД - СУБОТИЦА - ДРЖАВНА ГРАНИЦА (КЕЛЕБИЈА)
ДЕОНИЦА ПРУГЕ НОВИ САД - СУБОТИЦА - ДРЖАВНА ГРАНИЦА (КЕЛЕБИЈА)

Део пројекта:
ПРОЈЕКАТ АРХИТЕКТУРЕ РЕКОНСТРУКЦИЈЕ, ДОГРАДЊЕ И АДАПТАЦИЈЕ СТАНИЧНЕ ЗГРАДЕ У ЖЕЛЕЗНИЧКОЈ СТАНИЦИ НОВИ САД

Цртеж: **КРИЛО А -ПРЕСЕК 3-3-постојеће**
Размера: 1:100

Врста тех. док.:	датум:	Цртеж бр.
ПЗИ	**01.2022.**	2020-250-АРХ-1/1.1-Ц09

ЈУЖНА ФАСАДА (НИВО УЛИЦЕ)
КРИЛО "А"

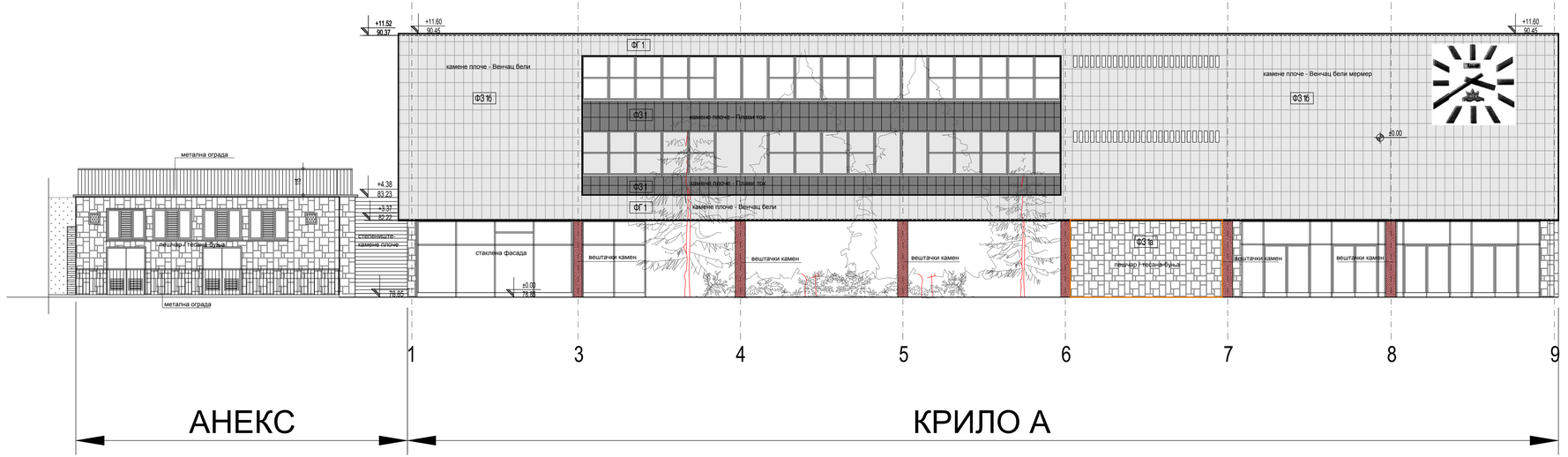

±0.00=78.85

Број	Датум	Опис
03		
02		
01		

Ревизиони блок:

САОБРАЋАЈНИ ИНСТИТУТ ЦИП, д.о.о.

Немањина 6; 11000 Београд; Србија
Тел: 011/3618-134; Факс: 011/3618-324; web site: www.sicip.co.rs

Организациона јединица:
ЗАВОД ЗА АРХИТЕКТУРУ И УРБАНИЗАМ

Одговорни пројектант за архитектуру:
Б.Лазовић, дипл.инж.арх.
лиценца број: 300 1205 03

Инвеститор пројекта:
" ИНФРАСТРУКТУРА ЖЕЛЕЗНИЦЕ СРБИЈЕ " А.Д.
Немањина 6/IV, Београд

Наручилац пројекта:
Joint Venture of
China Railway International Corporation Ltd. (CRIC)
No.10 Fuxing Road,Haidian District,Beijing
P.R.China, 100844

China Communication Construction Company Ltd. (CCCC)
No.85 Dashengmenwai Street,Xicheng District,Beijing
P.R.China, 100088

Сарадници:
Данијела Русић Николић, арх.тех.
Снежана Диковић, арх.тех.

Објекат:
ПРУГА БЕОГРАД - СУБОТИЦА - ДРЖАВНА ГРАНИЦА (КЕЛЕБИЈА)
ДЕОНИЦА ПРУГЕ НОВИ САД - СУБОТИЦА - ДРЖАВНА ГРАНИЦА (КЕЛЕБИЈА)

Део пројекта:
ПРОЈЕКАТ АРХИТЕКТУРЕ РЕКОНСТРУКЦИЈЕ, ДОГРАДЊЕ И АДАПТАЦИЈЕ СТАНИЧНЕ ЗГРАДЕ У ЖЕЛЕЗНИЧКОЈ СТАНИЦИ НОВИ САД

Унутрашња контрола:
Светлана Карановић, дипл.инж.арх.

Главни пројектант:
др Лиљана Милић Марковић, дипл. грађ. инж.

Руководилац организационе јединице:
Светлана Карановић, дипл.инж.арх.

Цртеж:
КРИЛО А -ЈУЖНА ФАСАДА -постојеће

Размера:
1:100

Врста тех. док.:	датум:	Цртеж бр.
ПЗИ	01.2022.	2020-250-АРХ-1/1.1-Ц10

СЕВЕРНА ФАСАДА (НИВО ПЕРОНА)

КРИЛО "А"

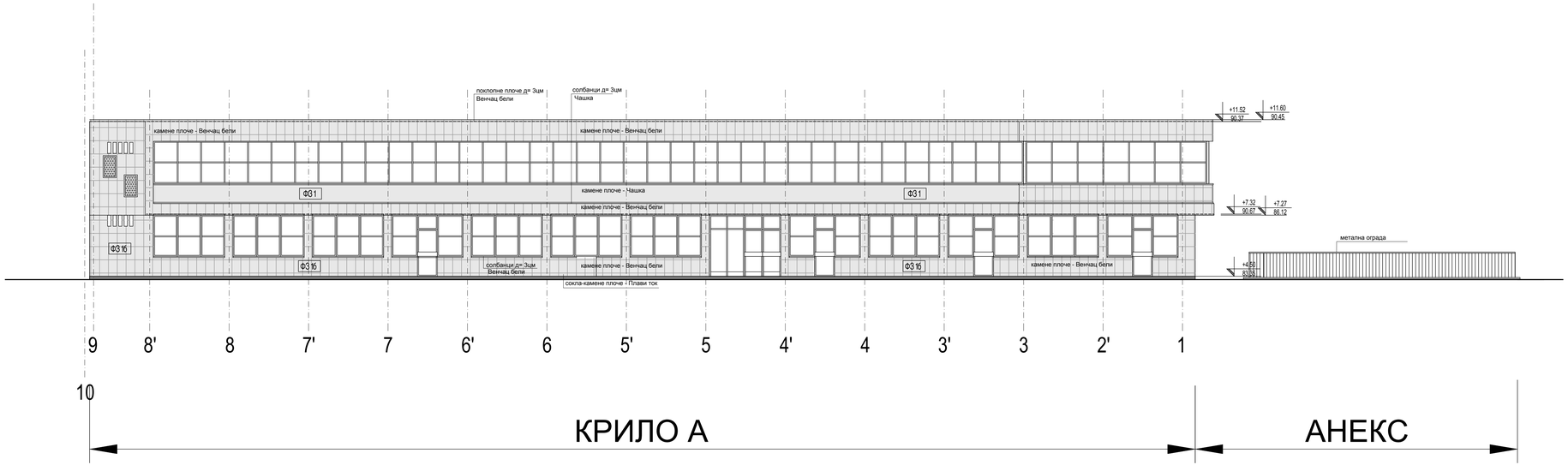

±0.00=78.85

Број	Датум	Опис
03		
02		
01		

Ревизиони блок:

САОБРАЋАЈНИ ИНСТИТУТ ЦИП, д.о.о.

Немањина 6; 11000 Београд; Србија
Тел: 011/3618-134; Факс: 011/3618-324; web site: www.sicip.co.rs

Организациона јединица:
ЗАВОД ЗА АРХИТЕКТУРУ И УРБАНИЗАМ

Одговорни пројектант за архитектуру:
Б.Лазовић, дипл.инж.арх.
лиценца број: 300 1205 03

Сарадници:
Данијела Русић Николић, арх.тех.
Снежана Диковић, арх.тех.

Инвеститор пројекта:
" ИНФРАСТРУКТУРА ЖЕЛЕЗНИЦЕ СРБИЈЕ " А.Д.
Немањина 6/IV, Београд

Наручилац пројекта:
Joint Venture of
China Railway International Corporation Ltd. (CRIC)
No.10 Fuxing Road Haidian District,Beijing
P.R.China, 100844

China Communication Construction Company Ltd. (CCCC)
No.85 Deshengmenwai Street,Xicheng District,Beijing
P.R.China, 100088

Објекат:
ПРУГА БЕОГРАД - СУБОТИЦА - ДРЖАВНА ГРАНИЦА (КЕЛЕБИЈА)
ДЕОНИЦА ПРУГЕ НОВИ САД - СУБОТИЦА - ДРЖАВНА ГРАНИЦА (КЕЛЕБИЈА)

Део пројекта:
ПРОЈЕКАТ АРХИТЕКТУРЕ РЕКОНСТРУКЦИЈЕ, ДОГРАДЊЕ И АДАПТАЦИЈЕ СТАНИЧНЕ ЗГРАДЕ У ЖЕЛЕЗНИЧКОЈ СТАНИЦИ НОВИ САД

Унутрашња контрола:
Светлана Карановић, дипл.инж.арх.

Главни пројектант:
др Лиљана Милић Марковић, дипл. грађ, инж.

Руководилац организационе јединице:
Светлана Карановић, дипл.инж.арх.

Цртеж:
КРИЛО А -СЕВЕРНА ФАСАДА -постојеће

Размера:
1:100

Врста тех. док.:	датум:	Цртеж бр.
ПЗИ	01.2022.	2020-250-АРХ-1/1.1-Ц11

ЗАПАДНА ФАСАДА
КРИЛО "А"

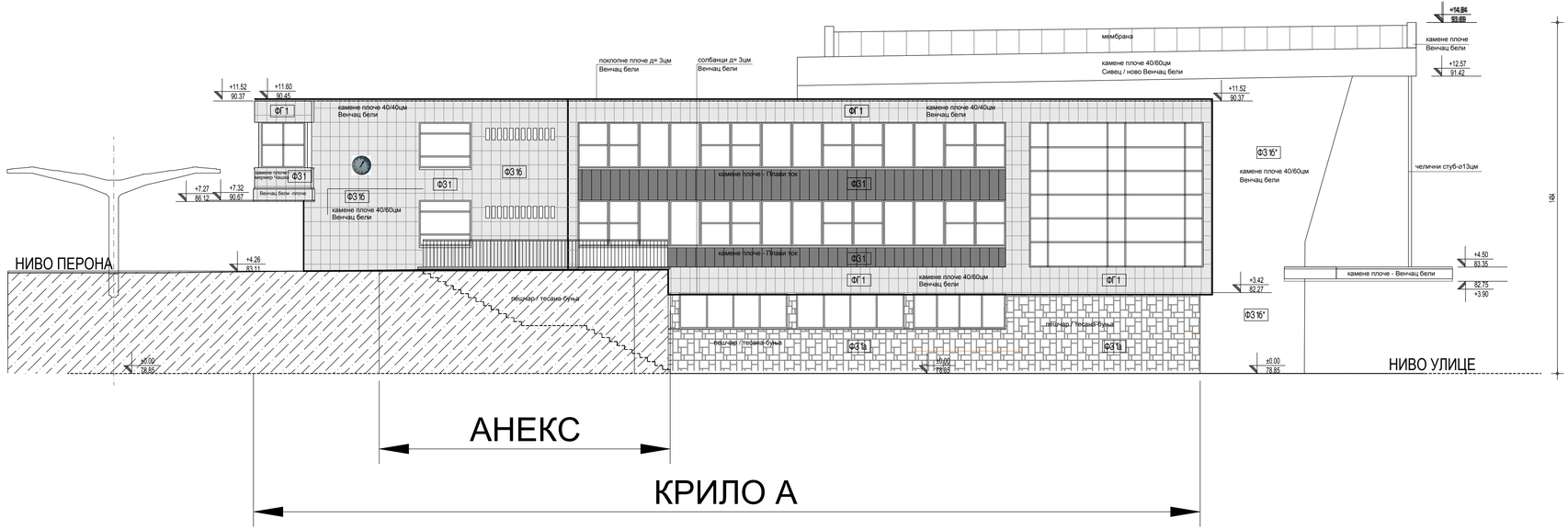

±0.00=78.85		
03		
02		
01		
Број	Датум	Опис

Ревизиони блок:

САОБРАЋАЈНИ ИНСТИТУТ ЦИП, д.о.о.

Немањина 6; 11000 Београд; Србија
Тел: 011/3618-134; Факс: 011/3618-324; web site: www.sicip.co.rs

Организациона јединица:
ЗАВОД ЗА АРХИТЕКТУРУ И УРБАНИЗАМ

Одговорни пројектант за архитектуру:
Б.Лазовић, дипл.инж.арх.
лиценца број: 300 1205 03

Сарадници:
Данијела Русић Николић, арх.тех.
Снежана Диковић, арх.тех.

Инвеститор пројекта:
" ИНФРАСТРУКТУРА ЖЕЛЕЗНИЦЕ СРБИЈЕ " А.Д.
Немањина 6/IV, Београд

Научилац пројекта:
Joint Venture of
China Railway International Corporation Ltd. (CRIC)
No.10 Fuxing Road Haidian District,Beijing
P.R.China, 100044

China Communication Construction Company Ltd. (CCCC)
No.85 Dashengmenwai Street,Xicheng District,Beijing
P.R.China, 100088

Објекат:
ПРУГА БЕОГРАД - СУБОТИЦА - ДРЖАВНА ГРАНИЦА (КЕЛЕБИЈА)
ДЕОНИЦА ПРУГЕ НОВИ САД - СУБОТИЦА - ДРЖАВНА ГРАНИЦА (КЕЛЕБИЈА)

Део пројекта:
ПРОЈЕКАТ АРХИТЕКТУРЕ РЕКОНСТРУКЦИЈЕ, ДОГРАДЊЕ И АДАПТАЦИЈЕ СТАНИЧНЕ ЗГРАДЕ У ЖЕЛЕЗНИЧКОЈ СТАНИЦИ НОВИ САД

Унутрашња контрола:
Светлана Карановић, дипл.инж.арх.

Главни пројектант:
др Лиљана Милић Марковић, дипл. грађ. инж.

Руководилац организационе јединице:
Светлана Карановић, дипл.инж.арх.

Цртеж:
КРИЛО А -ЗАПАДНА ФАСАДА -постојеће

Размера:
1:100

Врста тех. док.:	датум:	Цртеж бр.
ПЗИ	01.2022.	2020-250-АРХ-1/1.1-Ц12

ОСНОВА ТЕМЕЉА
КРИЛО "Б"

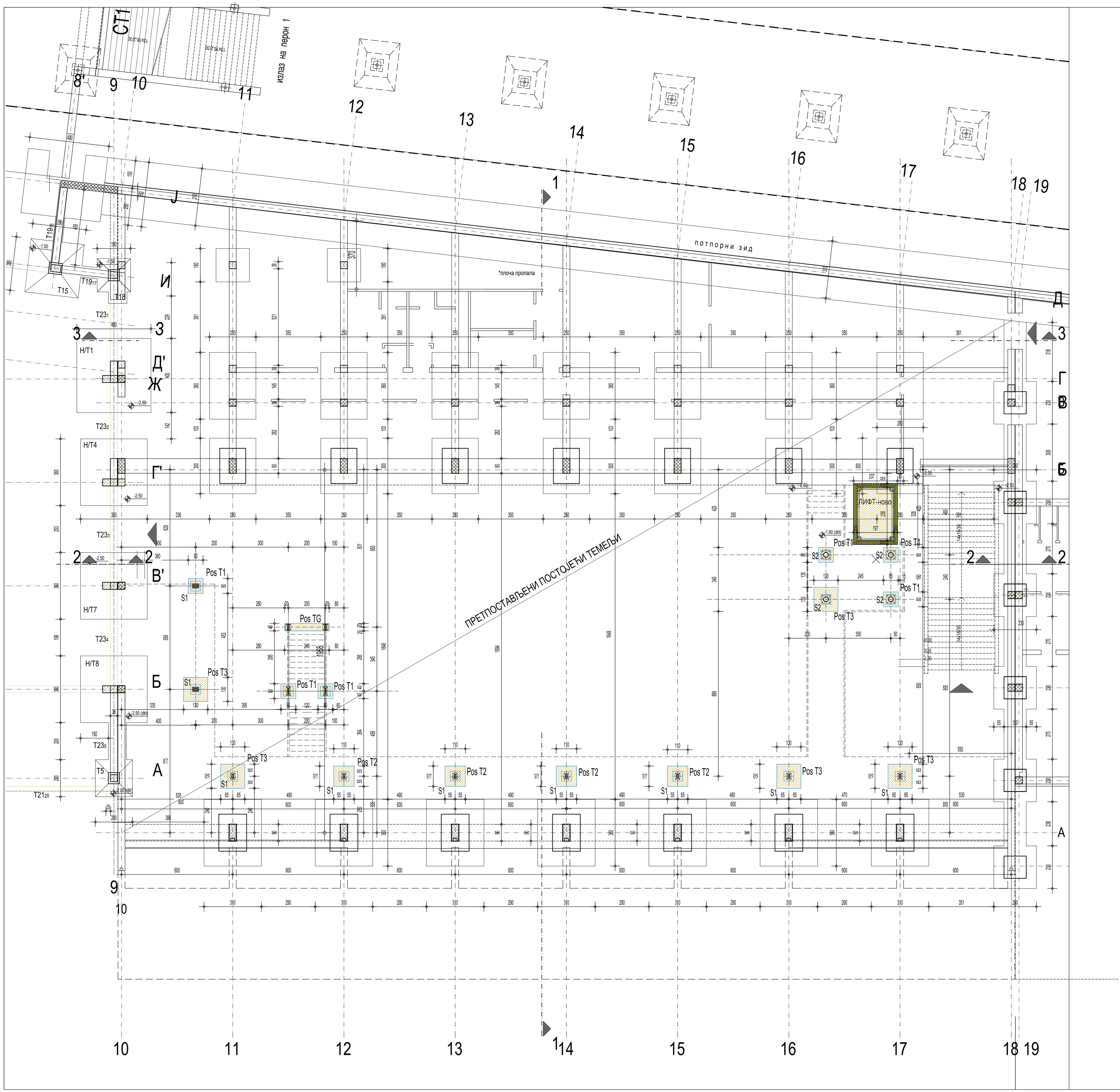

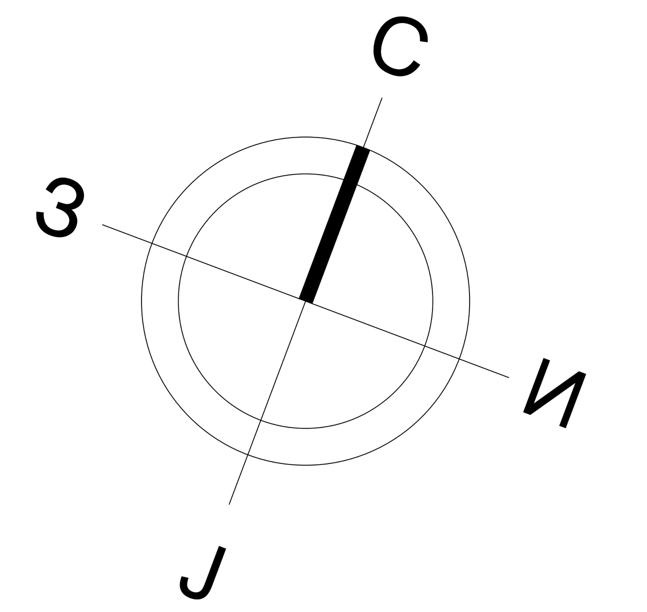

ГРАЂ.РАДОВИ ПОТРЕБНИ ЗА ИЗГРАДЊУ НОВИХ ТЕМЕЉА

кота фундирања -1.00,
лифт-кота фундирања -1.90

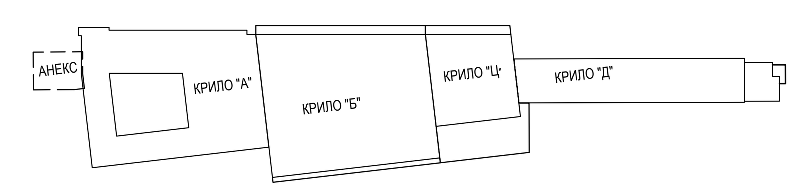

±0.00=78.85

Број	Датум	Опис
03		
02		
01		

Ревизиони блок: 1:100

САОБРАЋАЈНИ ИНСТИТУТ ЦИП, д.о.о.
Немањина 6; 11000 Београд; Србија
Тел: 011/3618-134; Факс: 011/3618-324; web site: www.sicip.co.rs

Организациона јединица:
ЗАВОД ЗА АРХИТЕКТУРУ И УРБАНИЗАМ

Одговорни пројектант за архитектуру:
Б.Лазовић, дипл.инж.арх.
лиценца број: 300 1205 03

Сарадници:
Данијела Русић Николић, арх.тех.
Снежана Диковић, арх.тех.

Унутрашња контрола:
Светлана Карановић, дипл.инж.арх.

Главни пројектант:
др Љиљана Милић Марковић, дипл. грађ. инж.

Руководилац организационе јединице:
Светлана Карановић, дипл.инж.арх.

Инвеститор пројекта:
" ИНФРАСТРУКТУРА ЖЕЛЕЗНИЦЕ СРБИЈЕ " А.Д.
Немањина 6/IV, Београд

Наручилац пројекта:
Joint Venture of
China Railway International Corporation Ltd. (CRIC)
No.10 Fuxing Road,Haidian District,Beijing
P.R China, 100844
China Communication Construction Company Ltd. (CCCC)
No.85 Deshengmenwai Street,Xicheng District,Beijing
P.R China, 100088

Објекат:
ПРУГА БЕОГРАД - СУБОТИЦА - ДРЖАВНА ГРАНИЦА (КЕЛЕБИЈА)
ДЕОНИЦА ПРУГЕ НОВИ САД - СУБОТИЦА - ДРЖАВНА ГРАНИЦА (КЕЛЕБИЈА)

Део пројекта:
ПРОЈЕКАТ АРХИТЕКТУРЕ РЕКОНСТРУКЦИЈЕ, ДОГРАДЊЕ И АДАПТАЦИЈЕ СТАНИЧНЕ ЗГРАДЕ У ЖЕЛЕЗНИЧКОЈ СТАНИЦИ НОВИ САД

Цртеж: **КРИЛО Б-ОСНОВА ТЕМЕЉА СА ПЛАНОМ РУШЕЊА-постојеће**
Размера: 1:100

Врста тех. док.:	датум:	Цртеж бр.
ПЗИ	01.2022.	2020-250-АРХ-1/1.1-Ц13

ОСНОВА ПРИЗЕМЉА
КРИЛО "Б"

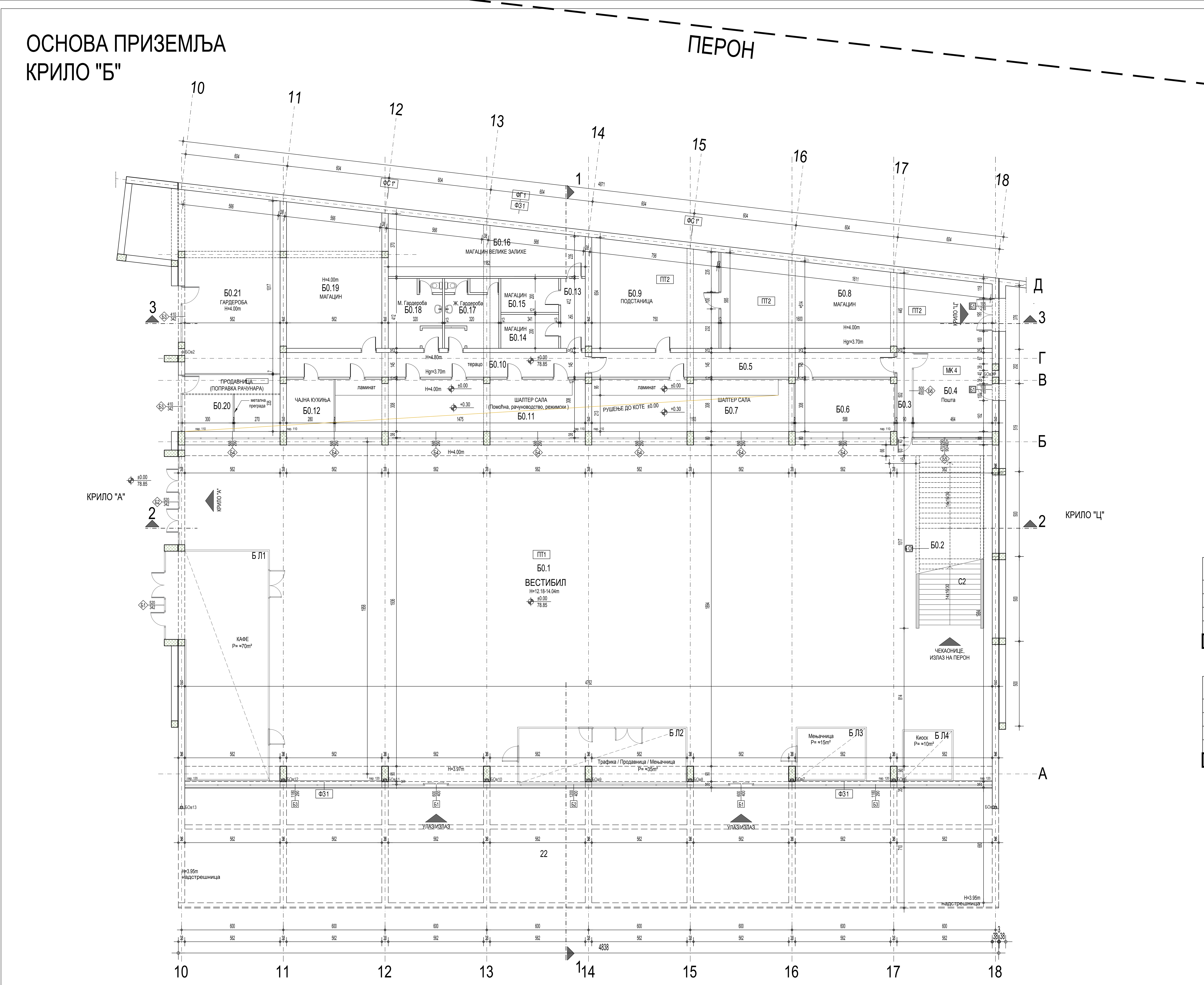

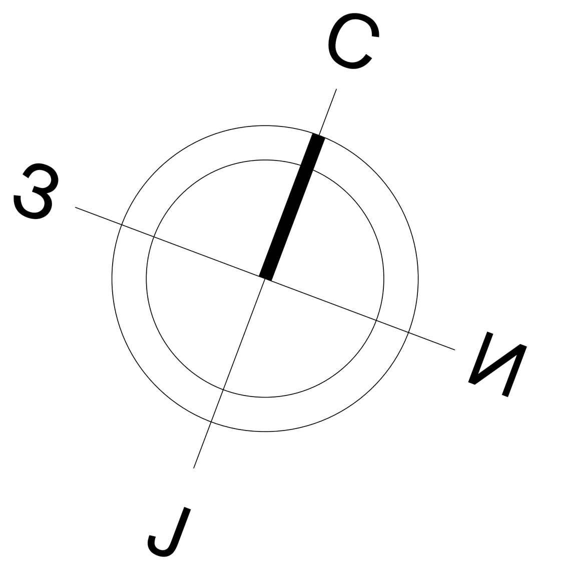

КРИЛО Б0 - ОСНОВА ПРИЗЕМЉА						
бр. пр.	Намена просторије	Површина P (m²)	Обим O (m)	Обрада		
				Под	Зид	Плафон
Б0.1	Вестибил (H=12.18-14.04m)	974.08	153.72	мермерне плоче	мермерне плоче 40/60	перфорирани алу лим
Б0.2	Степениште	40.00	28.73	мермерне плоче	мермерне плоче	перфорирани алу лим
Б0.3	Ходник	4.51	11.83	ливени терацо	масна боја + дисперзија	дисперзија
Б0.4	Пошта	23.27	19.31	-	дисперзија	дисперзија
Б0.5	Ходник	25.93	38.66	ливени терацо	масна боја + дисперзија	дисперзија
Б0.6	Просторија	20.18	18.65	ламинат	дисперзија	сп. плафон
Б0.7	Шалтер сала	40.92	31.27	ламинат	дисперзија	сп. плафон
Б0.8	Магацин	75.50	41.81	цем. кошуљица	дисперзија	дисперзија
Б0.9	Подстаница	45.79	27.26	цем. кошуљица	дисперзија	дисперзија
Б0.10	Ходник	25.55	38.14	ливени терацо	масна боја + дисперзија	дисперзија
Б0.11	Шалтер сала(помоћна,рачуноводство)	50.60	37.43	ламинат	дисперзија	сп. плафон
Б0.12	Чајна кухиња	9.65	12.49	ламинат	дисперзија	сп. плафон
Б0.13	Ходник	5.97	11.14	цем. кошуљица	дисперзија	дисперзија
Б0.14	Магацин	6.82	10.82	цем. кошуљица	дисперзија	дисперзија
Б0.15	Магацин	6.82	10.82	цем. кошуљица	дисперзија	дисперзија
Б0.16	Магацин велике залихе	35.16	29.37	бетонске плоче	дисперзија	дисперзија
Б0.17	Гардероба - Ж	12.68	22.94	ливени терацо / кер. пл.	дисперзија,к.пл.h=150cm	дисперзија
Б0.18	Гардероба -М	12.80	20.94	терацо / кер. пл.	дисперзија,к.пл.h=150cm	дисперзија
Б0.19	Магацин	46.72	27.91	ливени терацо	масна боја + дисперзија	дисперзија
Б0.20	Продавница (поправка рачунара)	21.26	18.91	ливени терацо	дисперзија	дисперзија
Б0.21	Гардероба	73.79	39.34	ливени терацо	дисперзија	дисперзија
Укупна нето површина		1558.00				

ОТВОРЕНЕ ПОВРШИНЕ						
Б0.22	Трем - улаз у објекат КРИЛО Б	294.52	-	камене плоче 40/40	-	емајлиране кер.пл.
Укупна отворена површина		294.52				

ПОВРШИНА - ПРИЗЕМЉЕ	Површина P(m²)
Укупна нето површина КРИЛА Б0	1558.00

Укупна бруто површина КРИЛА Б0	1589.65

ПОВРШИНА - НЕТО	Површина P(m²)
Укупна површина КРИЛА Б приземље	1558.00
Укупна површина КРИЛА Б први спрат	589.29
Укупна површина КРИЛА Б други спрат	83.62
Укупна нето површина КРИЛА Б	2230.90

ПОВРШИНА - БРУТО	Површина P(m²)
Укупна површина КРИЛА Б приземље	1589.65
Укупна површина КРИЛА Б први спрат	1588.61
Укупна површина КРИЛА Б други спрат	96.56
Укупна бруто површина КРИЛА Б	3274.82

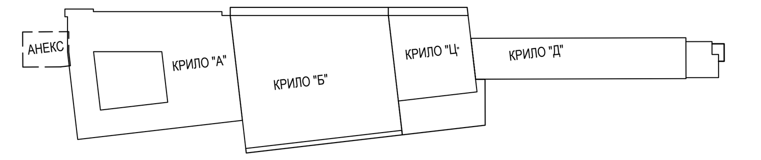

ЛЕГЕНДА МАТЕРИЈАЛА

- армирани бетон
- неармирани бетон
- опека
- 1 столарија
- 1 алуминарија
- P браварија

±0.00=78.85

Број	Датум	Опис
03		
02		
01		

Ревизиони блок:

САОБРАЋАЈНИ ИНСТИТУТ ЦИП, д.о.о.
Немањина 6; 11000 Београд; Србија
Тел: 011/3618-134; Факс: 011/3618-324; web site: www.sicip.co.rs

Организациона јединица:
ЗАВОД ЗА АРХИТЕКТУРУ И УРБАНИЗАМ

Одговорни пројектант за архитектуру:
Б.Лазовић, дипл.инж.арх.
лиценца број: 300 1205 03

Сарадници:
Данијела Русић Николић, арх.тех.
Снежана Диковић, арх.тех.

Унутрашња контрола:
Светлана Карановић, дипл.инж.арх.

Главни пројектант:
др Љиљана Милић Марковић, дипл. грађ. инж.

Руководилац организационе јединице:
Светлана Карановић, дипл.инж.арх.

Инвеститор пројекта:
" ИНФРАСТРУКТУРА ЖЕЛЕЗНИЦЕ СРБИЈЕ " А.Д.
Немањина 6/IV, Београд

Наручилац пројекта:
Joint Venture of
China Railway International Corporation Ltd. (CRIC)
No.10 Fuxing Road,Haidian District,Beijing
P.R China, 100844
China Communication Construction Company Ltd. (CCCC)
No.85 Deshengmenwai Street,Xicheng District,Beijing
P.R China, 100088

Објекат:
ПРУГА БЕОГРАД - СУБОТИЦА - ДРЖАВНА ГРАНИЦА (КЕЛЕБИЈА)
ДЕОНИЦА ПРУГЕ НОВИ САД - СУБОТИЦА - ДРЖАВНА ГРАНИЦА (КЕЛЕБИЈА)

Део пројекта:
ПРОЈЕКАТ АРХИТЕКТУРЕ РЕКОНСТРУКЦИЈЕ, ДОГРАДЊЕ И АДАПТАЦИЈЕ СТАНИЧНЕ ЗГРАДЕ У ЖЕЛЕЗНИЧКОЈ СТАНИЦИ НОВИ САД

1:100

Цртеж: КРИЛО Б-ОСНОВА ПРИЗЕМЉА-постојеће

Размера: 1:100

Врста тех. док.:	датум:	Цртеж бр.
ПЗИ	01.2022.	2020-250-АРХ-1/1.1-Ц14

ОСНОВА ПРИЗЕМЉА
КРИЛО "Б"

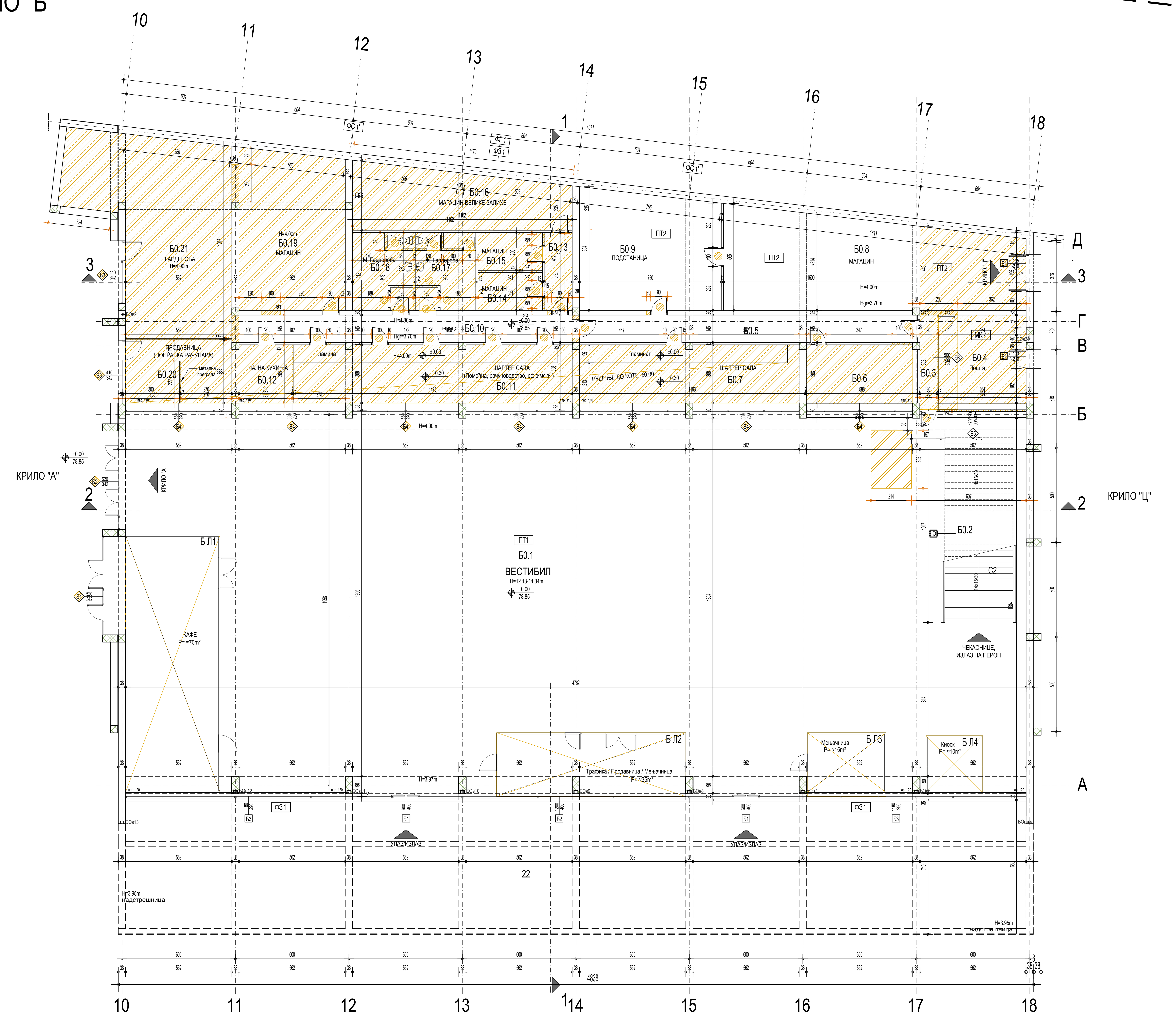

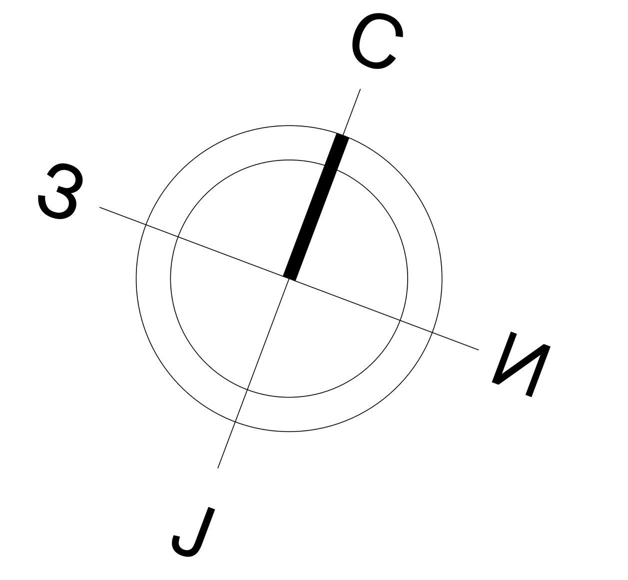

КРИЛО Б0 - ОСНОВА ПРИЗЕМЉА						
бр. пр.	Намена просторије	Површина P (m²)	Обим O (m)	Обрада		
				Под	Зид	Плафон
Б0.1	Вестибил (H=12.18-14.04m)	974.08	153.72	мермерне плоче	мермерне плоче 40/60	перфорирани алу лим
Б0.2	Степениште	40.00	28.73	мермерне плоче	мермерне плоче	перфорирани алу лим
Б0.3	Ходник	4.51	11.83	ливени терацо	масна боја + дисперзија	дисперзија
Б0.4	Пошта	23.27	19.31	-	дисперзија	дисперзија
Б0.5	Ходник	25.93	38.66	ливени терацо	масна боја + дисперзија	дисперзија
Б0.6	Просторија	20.18	18.65	ламинат	дисперзија	сп. плафон
Б0.7	Шалтер сала	40.92	31.27	ламинат	дисперзија	сп. плафон
Б0.8	Магацин	75.50	41.81	цем. кошуљица	дисперзија	дисперзија
Б0.9	Подстаница	45.79	27.26	цем. кошуљица	дисперзија	дисперзија
Б0.10	Ходник	25.55	38.14	ливени терацо	масна боја + дисперзија	дисперзија
Б0.11	Шалтер сала(помоћна,рачуноводство)	50.60	37.43	ламинат	дисперзија	сп. плафон
Б0.12	Чајна кухиња	9.65	12.49	ламинат	дисперзија	сп. плафон
Б0.13	Ходник	5.97	11.14	цем. кошуљица	дисперзија	дисперзија
Б0.14	Магацин	6.82	10.82	цем. кошуљица	дисперзија	дисперзија
Б0.15	Магацин	6.82	10.82	цем. кошуљица	дисперзија	дисперзија
Б0.16	Магацин велике залихе	35.16	29.37	бетонске плоче	дисперзија	дисперзија
Б0.17	Гардероба - Ж	12.68	22.94	ливени терацо / кер. пл.	дисперзија,к.пл.h=150cm	дисперзија
Б0.18	Гардероба -М	12.80	20.94	терацо / кер. пл.	дисперзија,к.пл.h=150cm	дисперзија
Б0.19	Магацин	46.72	27.91	ливени терацо	масна боја + дисперзија	дисперзија
Б0.20	Продавница (поправка рачунара)	21.26	18.91	ливени терацо	дисперзија	дисперзија
Б0.21	Гардероба	73.79	39.34	ливени терацо	дисперзија	дисперзија
Укупна нето површина		1558.00				

ОТВОРЕНЕ ПОВРШИНЕ						
Б0.22	Трем - улаз у објекат КРИЛО Б	294.52	-	камене плоче 40/40	-	емајлиране кер.пл.
Укупна отворена површина		294.52				

ПОВРШИНА - ПРИЗЕМЉЕ	Површина P(m²)
Укупна нето површина КРИЛА Б0	1558.00

Укупна бруто површина КРИЛА Б0	1589.65

ПОВРШИНА - НЕТО	Површина P(m²)
Укупна површина КРИЛА Б приземље	1558.00
Укупна површина КРИЛА Б први спрат	589.29
Укупна површина КРИЛА Б други спрат	83.62
Укупна нето површина КРИЛА Б	2230.90

ПОВРШИНА - БРУТО	Површина P(m²)
Укупна површина КРИЛА Б приземље	1589.65
Укупна површина КРИЛА Б први спрат	1588.61
Укупна површина КРИЛА Б други спрат	96.56
Укупна бруто површина КРИЛА Б	3274.82

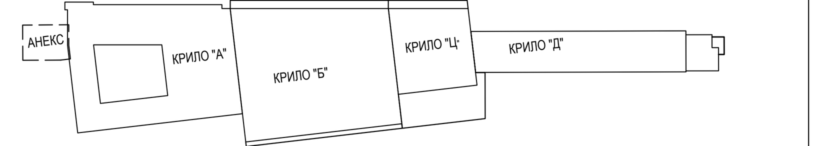

±0.00=78.85

ЛЕГЕНДА РУШЕЊА И ДЕМОНТАЖЕ

- постојећи зидови који се руше
- рушење и демонтажа постојећих слојева пода до пост.бетонске конструкције
- рушење и демонтажа постојећих слојева пода и пост. аб подне плоче
- уклањање постојећих монтажних дрвених преграда и монтажних објеката
- грађевински радови за уградњу новог лифта
- грађевински радови за уградњу новог лифта
- обијање малтера са зидова и плафона
- санација таванице
- 1 90/205 постојећа врата која се демонтирају

НАПОМЕНА: Предвиђена је демонтажа целокупне фасадне алуминарије, браварије и столарије

ЛЕГЕНДА МАТЕРИЈАЛА

- армирани бетон
- неармирани бетон
- опека
- (1) столарија
- [1] алуминарија
- [P] браварија

Број	Датум	Опис
03		
02		
01		

Ревизиони блок:

САОБРАЋАЈНИ ИНСТИТУТ ЦИП, д.о.о.
Немањина 6; 11000 Београд; Србија
Тел: 011/3618-134; Факс: 011/3618-324; web site: www.sicip.co.rs

Организациона јединица:
ЗАВОД ЗА АРХИТЕКТУРУ И УРБАНИЗАМ

Одговорни пројектант за архитектуру:
Б.Лазовић, дипл.инж.арх.
лиценца број: 300 1205 03

Сарадници:
Данијела Русић Николић, арх.тех.
Снежана Диковић, арх.тех.

Унутрашња контрола:
Светлана Карановић, дипл.инж.арх.

Главни пројектант:
др Љиљана Милић Марковић, дипл. грађ. инж.

Руководилац организационе јединице:
Светлана Карановић, дипл.инж.арх.

Инвеститор пројекта:
" ИНФРАСТРУКТУРА ЖЕЛЕЗНИЦЕ СРБИЈЕ " А.Д.
Немањина 6/IV, Београд

Наручилац пројекта:
Joint Venture of
China Railway International Corporation Ltd. (CRIC)
No.10 Fuxing Road,Haidian District,Beijing
P.R China, 100844
China Communication Construction Company Ltd. (CCCC)
No.85 Deshengmenwai Street,Xicheng District,Beijing
P.R China, 100088

Објекат:
ПРУГА БЕОГРАД - СУБОТИЦА - ДРЖАВНА ГРАНИЦА (КЕЛЕБИЈА)
ДЕОНИЦА ПРУГЕ НОВИ САД - СУБОТИЦА - ДРЖАВНА ГРАНИЦА (КЕЛЕБИЈА)

Део пројекта:
ПРОЈЕКАТ АРХИТЕКТУРЕ РЕКОНСТРУКЦИЈЕ, ДОГРАДЊЕ И АДАПТАЦИЈЕ СТАНИЧНЕ ЗГРАДЕ У ЖЕЛЕЗНИЧКОЈ СТАНИЦИ НОВИ САД
1:100

Цртеж:
КРИЛО Б-ОСНОВА ПРИЗЕМЉА-са планом рушења -постојеће-

Размера: 1:100

Врста тех. док.:	датум:	Цртеж бр.
ПЗИ	**01.2022.**	2020-250-АРХ-1/1.1-Ц14а

ОСНОВА I СПРАТА
КРИЛО "Б"

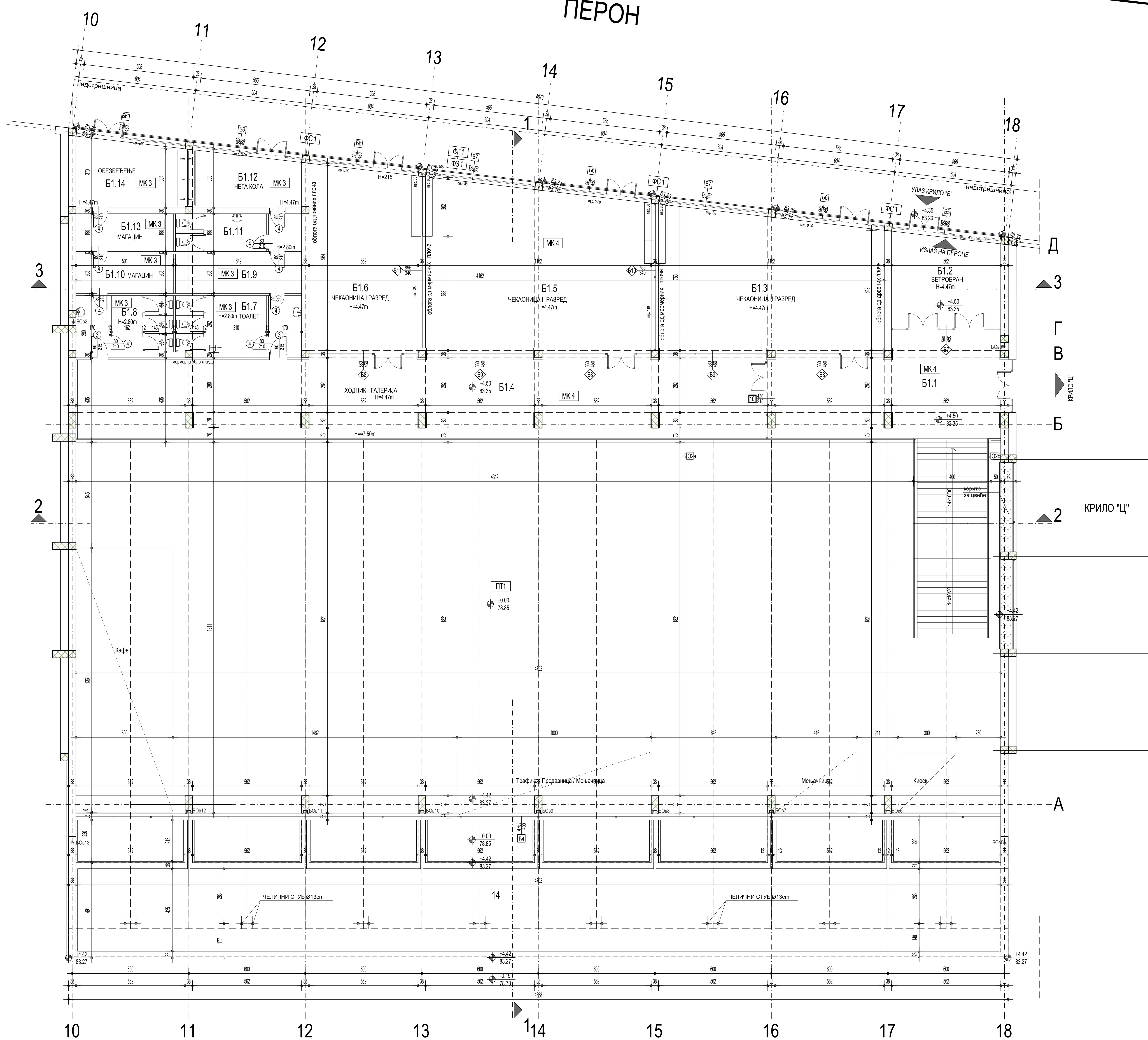

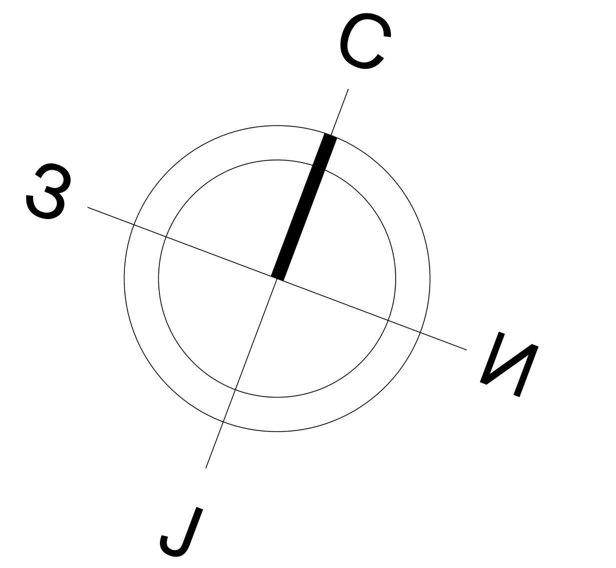

КРИЛО Б1 - ОСНОВА ПРВОГ СПРАТА						
бр. пр.	Намена просторије	Површина P (m^2)	Обим O (m)	Обрада		
				Под	Зид	Плафон
Б1.1	Ходник - галерија	61.68	37.42	мермерне плоче	мермерне плоче 40/60	сп. плафон
Б1.2	Ветробран - излаз на пероне	26.23	20.61	мермерне плоче	мермерне плоче	сп. плафон
Б1.3	Чекаоница II разреда	81.47	37.65	мермерне плоче	мермерне плоче	сп. плафон
Б1.4	Ходник - галерија	156.44	80.98	мермерне плоче	мермерне плоче	сп. плафон
Б1.5	Чекаоница II разреда	97.74	40.45	мермерне плоче	мермерне плоче	сп. плафон
Б1.6	Чекаоница I разреда	53.21	30.21	мермерне плоче	мермерне плоче	сп. плафон
Б1.7	Тоалет	18.27	30.13	ливени терацо	дисперзија	сп. плафон
Б1.8	Тоалет	14.02	27.03	ливени терацо	дисперзија	сп. плафон
Б1.9	Магацин	13.17	17.04	ливени терацо	дисперзија	дисперзија
Б1.10	Магацин	10.18	14.09	ливени терацо	масна боја + дисперзија	дисперзија
Б1.11	Тоалет	12.37	22.88	керамичке плочице	дисперзија,к.пл.h=150cm	дисперзија
Б1.12	Нега кола	15.80	17.17	ливени терацо	дисперзија	дисперзија
Б1.13	Магацин	9.77	13.92	ливени терацо	дисперзија	дисперзија
Б1.14	Обезбеђење	18.95	18.02	ливени терацо	дисперзија	дисперзија
Укупна нето површина		589.29				

НАДСТРЕШНИЦЕ						
Бн.14	Надстрешница над улазом у објекат	244.30	-	мермерне плоче 40/40	мермерне плоче	сп. плафон
Укупна отворена површина		244.30				

ПОВРШИНА - ПРВИ СПРАТ	Површина P(m^2)
Укупна нето површина КРИЛА Б1	589.29
Укупна бруто површина КРИЛА Б1	1588.61

ЛЕГЕНДА МАТЕРИЈАЛА

- армирани бетон
- неармирани бетон
- опека
- 1 столарија
- 1 алуминарија
- P браварија

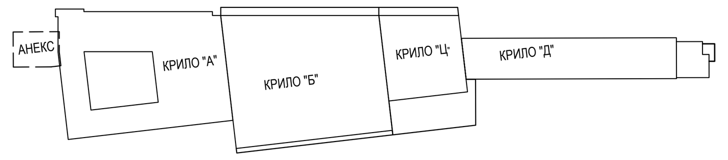

±0.00=78.85

Број	Датум	Опис
03		
02		
01		

Ревизиони блок:

САОБРАЋАЈНИ ИНСТИТУТ ЦИП, д.о.о.

Немањина 6; 11000 Београд; Србија
Тел: 011/3618-134; Факс: 011/3618-324; web site: www.sicip.co.rs

Организациона јединица:
ЗАВОД ЗА АРХИТЕКТУРУ И УРБАНИЗАМ

Одговорни пројектант за архитектуру:
Б.Лазовић, дипл.инж.арх.
лиценца број: 300 1205 03

Сарадници:
Данијела Русић Николић, арх.тех.
Снежана Диковић, арх.тех.

Унутрашња контрола:
Светлана Карановић, дипл.инж.арх.

Главни пројектант:
др Љиљана Милић Марковић, дипл. грађ. инж.

Руководилац организационе јединице:
Светлана Карановић, дипл.инж.арх.

Инвеститор пројекта:
" ИНФРАСТРУКТУРА ЖЕЛЕЗНИЦЕ СРБИЈЕ " А.Д.
Немањина 6/IV, Београд

Наручилац пројекта:
Joint Venture of
China Railway International Corporation Ltd. (CRIC)
No.10 Fuxing Road,Haidian District,Beijing
P.R China, 100844
China Communication Construction Company Ltd. (CCCC)
No.85 Deshengmenwai Street,Xicheng District,Beijing
P.R China, 100088

Објекат:
ПРУГА БЕОГРАД - СУБОТИЦА - ДРЖАВНА ГРАНИЦА (КЕЛЕБИЈА)
ДЕОНИЦА ПРУГЕ НОВИ САД - СУБОТИЦА - ДРЖАВНА ГРАНИЦА (КЕЛЕБИЈА)

Део пројекта:
ПРОЈЕКАТ АРХИТЕКТУРЕ РЕКОНСТРУКЦИЈЕ, ДОГРАДЊЕ И АДАПТАЦИЈЕ СТАНИЧНЕ ЗГРАДЕ У ЖЕЛЕЗНИЧКОЈ СТАНИЦИ НОВИ САД

Цртеж: **КРИЛО Б-ОСНОВА ПРВОГ СПРАТА-постојеће**

Размера: 1:100

Врста тех. док.:	датум:	Цртеж бр.
ПЗИ	01.2022.	2020-250-АРХ-1/1.1-Ц15

ОСНОВА I СПРАТА
КРИЛО "Б"

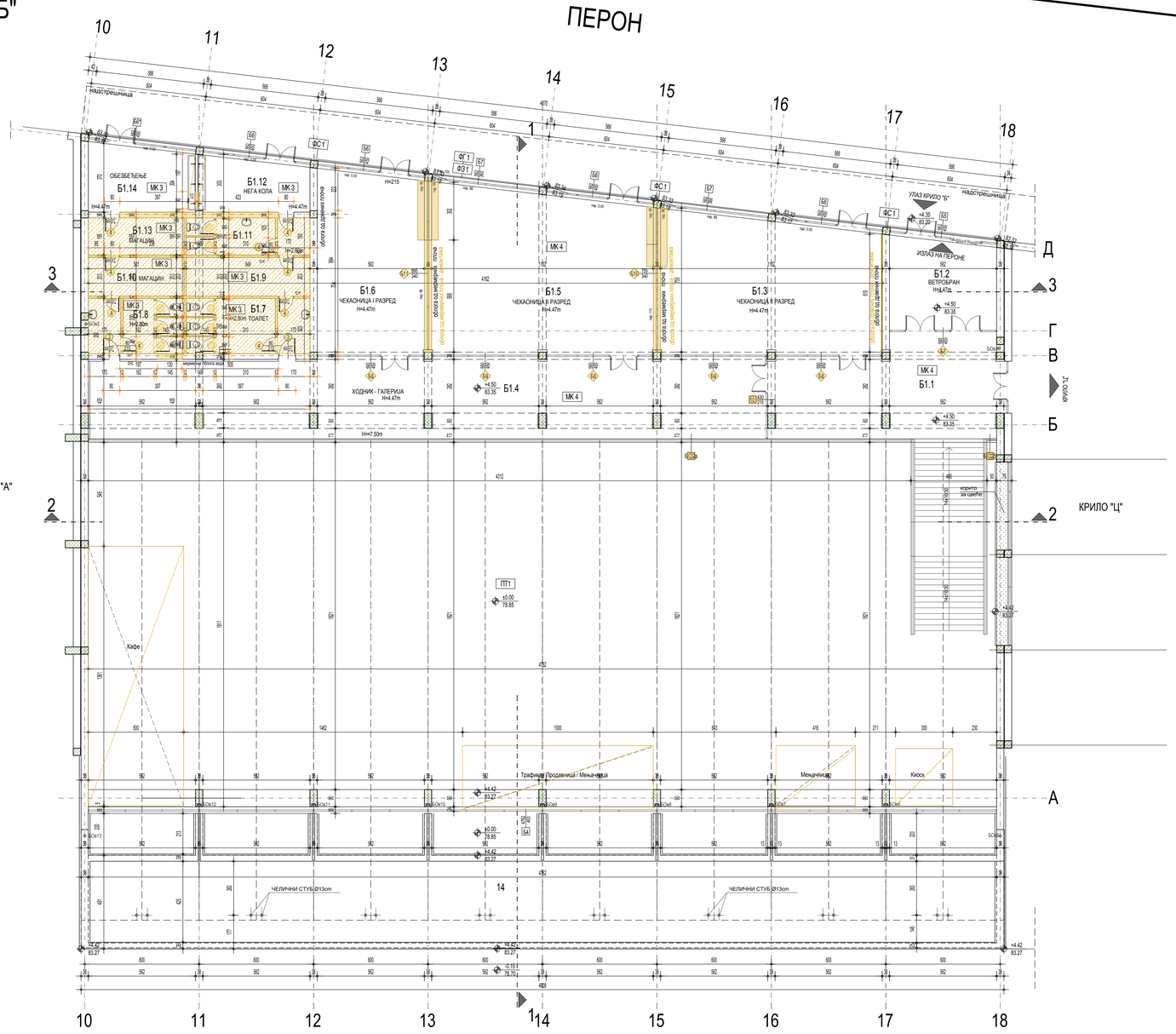

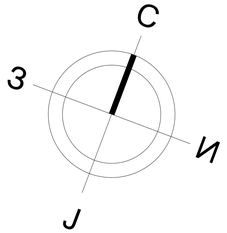

КРИЛО Б1 - ОСНОВА ПРВОГ СПРАТА						
бр. пр.	Намена просторије	Површина P (m^2)	Обим O (m)	Обрада		
				Под	Зид	Плафон
Б1.1	Ходник - галерија	61.68	37.42	мермерне плоче	мермерне плоче 40/60	сл. плафон
Б1.2	Ветробран - излаз на пероне	26.23	20.61	мермерне плоче	мермерне плоче	сл. плафон
Б1.3	Чекаоница II разреда	81.47	37.65	мермерне плоче	мермерне плоче	сл. плафон
Б1.4	Ходник - галерија	156.44	80.98	мермерне плоче	мермерне плоче	сл. плафон
Б1.5	Чекаоница II разреда	97.74	40.45	мермерне плоче	мермерне плоче	сл. плафон
Б1.6	Чекаоница I разреда	53.21	30.21	мермерне плоче	мермерне плоче	сл. плафон
Б1.7	Тоалет	18.27	30.13	ливени терацо	дисперзија	сл. плафон
Б1.8	Тоалет	14.02	27.03	ливени терацо	дисперзија	сл. плафон
Б1.9	Магацин	13.17	17.04	ливени терацо	дисперзија	дисперзија
Б1.10	Магацин	10.18	14.09	ливени терацо	масна боја + дисперзија	дисперзија
Б1.11	Тоалет	12.37	22.88	керамичке плочице	дисперзија,к.пл.h=150cm	дисперзија
Б1.12	Нега кола	15.80	17.17	ливени терацо	дисперзија	дисперзија
Б1.13	Магацин	9.77	13.92	ливени терацо	дисперзија	дисперзија
Б1.14	Обезбеђење	18.95	18.02	ливени терацо	дисперзија	дисперзија
Укупна нето површина		589.29				

НАДСТРЕШНИЦЕ						
Бн.14	Надстрешница над улазом у објекат	244.30	-	мермерне плоче 40/40	мермерне плоче	сл. плафон
Укупна отворена површина		244.30				

ПОВРШИНА - ПРВИ СПРАТ	Површина P(m^2)
Укупна нето површина КРИЛА Б1	589.29

Укупна бруто површина КРИЛА Б1	1588.61

ЛЕГЕНДА РУШЕЊА И ДЕМОНТАЖЕ

- постојећи зидови који се руше
- рушење и демонтажа постојећих слојева пода до пост бетонске конструкције
- рушење и демонтажа постојећих слојева пода и пост. ао подне плоче
- уклањање постојећих монтажних дрвених преграда и монтажних објеката
- грађевински радови за уградњу новог лифта
- грађевински радови за уградњу новог лифта
- обијање малтера са зидова и плафона
- санација таванице
- 90/205 постојећа врата која се демонтирају

НАПОМЕНА: Предвиђена је демонтажа целокупне фасадне алуминарије, браварије и столарије

ЛЕГЕНДА МАТЕРИЈАЛА

- армирани бетон
- неармирани бетон
- опека

- столарија
- алуминарија
- браварија

±0.00=78.85

Број	Датум	Опис
03		
02		
01		

Ревизиони блок:

САОБРАЋАЈНИ ИНСТИТУТ ЦИП, д.о.о.
Немањина 6; 11000 Београд; Србија
Тел: 011/3618-134; Факс: 011/3618-324; web site: www.sicip.co.rs

Организациона јединица:
ЗАВОД ЗА АРХИТЕКТУРУ И УРБАНИЗАМ

Одговорни пројектант за архитектуру:
Б.Лазовић, дипл.инж.арх.
лиценца број: 300 1205 03

Сарадници:
Данијела Русић Николић, арх.тех.
Снежана Диковић, арх.тех.

Инвеститор пројекта:
" ИНФРАСТРУКТУРА ЖЕЛЕЗНИЦЕ СРБИЈЕ " А.Д.
Немањина 6/IV, Београд

Наручилац пројекта:
ИНФРАСТРУКТУРА ЖЕЛЕЗНИЦЕ СРБИЈЕ
Jain Venture of
China Railway International Corporation Ltd. (CRIC)
No.10 Fuxing Road Haidian District,Beijing
P.R.China, 100036

China Communication Construction Company Ltd. (CCCC)
No.85 Deshengmenwai Street,Xicheng District,Beijing
P.R.China, 100088

Објекат:
ПРУГА БЕОГРАД - СУБОТИЦА - ДРЖАВНА ГРАНИЦА (ЖЕЛЕЗНИЦА)
ДЕОНИЦА ПРУГЕ НОВИ САД - СУБОТИЦА - ДРЖАВНА ГРАНИЦА (ЖЕЛЕЗНИЦА)

Део пројекта:
ПРОЈЕКАТ АРХИТЕКТУРЕ РЕКОНСТРУКЦИЈЕ, ДОГРАДЊЕ И АДАПТАЦИЈЕ СТАНИЧНЕ ЗГРАДЕ У ЖЕЛЕЗНИЧКОЈ СТАНИЦИ НОВИ САД

Унутрашња контрола:
Светлана Карановић, дипл.инж.арх.

Главни пројектант:
др Љиљана Милић Марковић, дипл. грађ. инж.

Руководилац организационе јединице:
Светлана Карановић, дипл.инж.арх.

Цртеж:
КРИЛО Б-ОСНОВА ПРВОГ СПРАТА са планом рушења -постојећа-

Размера:
1:100

Врста тех. док.:	датум:	Цртеж бр.
ПЗИ	01.2022.	2020-250-АРХ-1/1.1-Ц15а

ОСНОВА II СПРАТА
КРИЛО "Б"

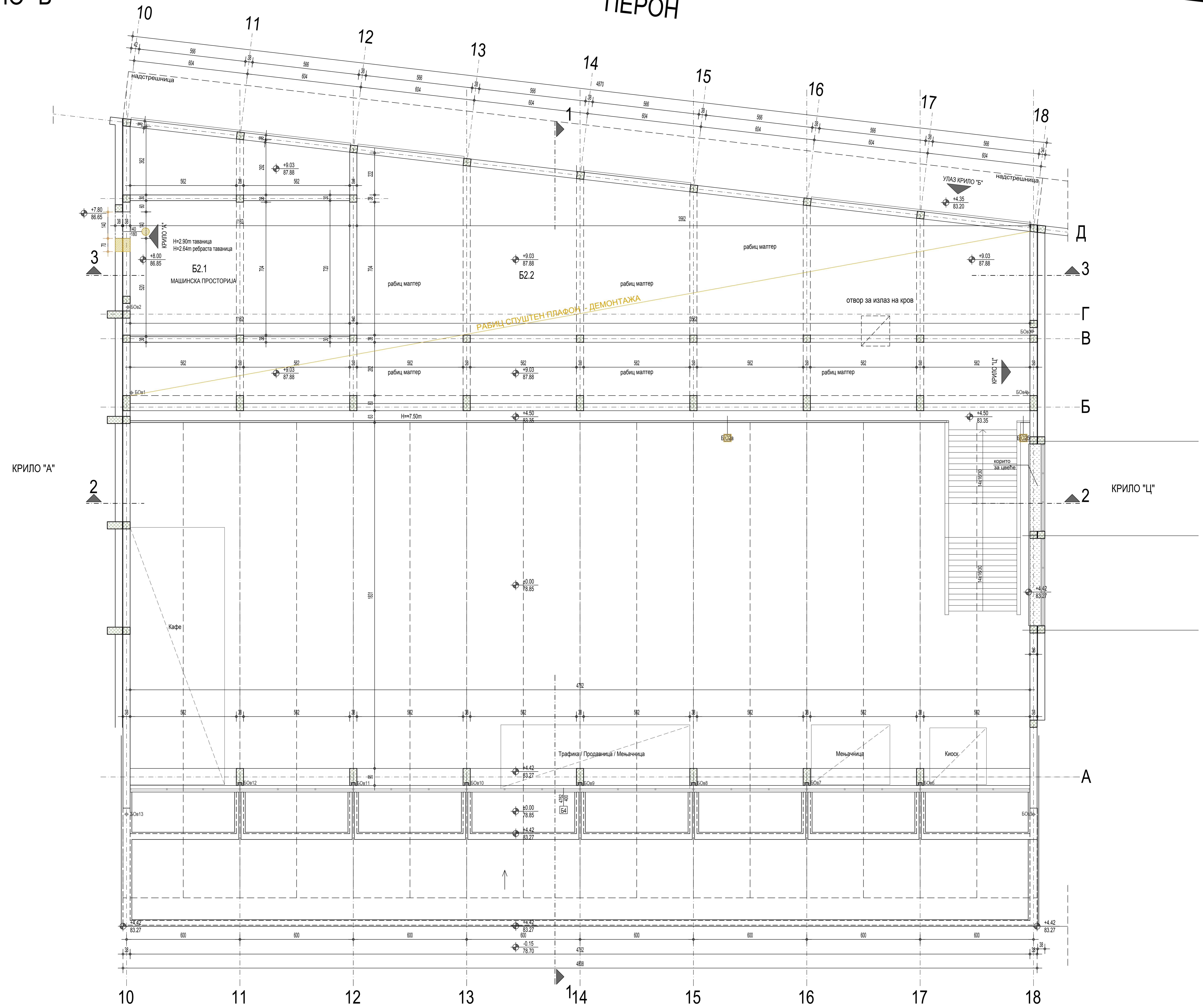

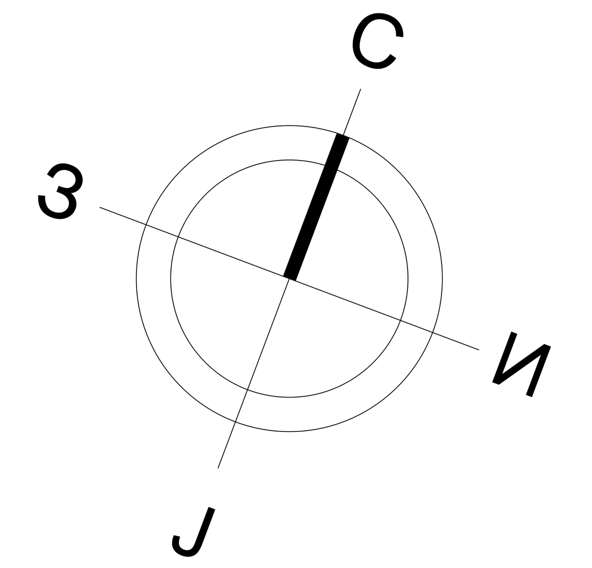

КРИЛО Б2 - ОСНОВА ДРУГОГ СПРАТА						
бр. пр.	Намена просторије	Површина P (m²)	Обим O (m)	Обрада		
				Под	Зид	Плафон
Б2.1	Машинска просторија	83.62	37.96	цем.кошуљица	дисперзија	ребраста таваница
Б2.2	Простор за пролаз инсталација			рабиц малтер	дисперзија	ребраста таваница
Укупна нето површина		83.62				

ПОВРШИНА - ДРУГИ СПРАТ	Површина $P(m^2)$
Укупна нето површина КРИЛА Б2	83.62
Укупна бруто површина КРИЛА Б2	96.56

ЛЕГЕНДА МАТЕРИЈАЛА

- армирани бетон
- неармирани бетон
- опека

- 1 — столарија
- 1 — алуминарија
- P — браварија

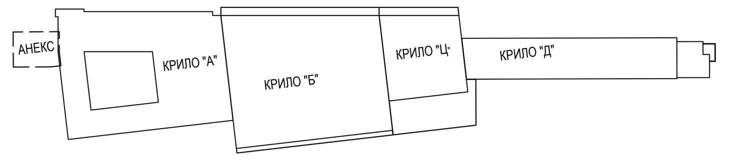

±0.00=78.85

Број	Датум	Опис
03		
02		
01		

Ревизиони блок:

САОБРАЋАЈНИ ИНСТИТУТ ЦИП, д.о.о.
Немањина 6; 11000 Београд; Србија
Тел: 011/3618-134; Факс: 011/3618-324; web site: www.sicip.co.rs

Организациона јединица:
ЗАВОД ЗА АРХИТЕКТУРУ И УРБАНИЗАМ

Одговорни пројектант за архитектуру:
Б.Лазовић, дипл.инж.арх.
лиценца број: 300 1205 03

Сарадници:
Данијела Русић Николић, арх.тех.
Снежана Диковић, арх.тех.

Унутрашња контрола:
Светлана Карановић, дипл.инж.арх.

Главни пројектант:
др Љиљана Милић Марковић, дипл. грађ. инж.

Руководилац организационе јединице:
Светлана Карановић, дипл.инж.арх.

Инвеститор пројекта:
" ИНФРАСТРУКТУРА ЖЕЛЕЗНИЦЕ СРБИЈЕ " А.Д.
Немањина 6/IV, Београд

Наручилац пројекта:
Joint Venture of
China Railway International Corporation Ltd. (CRIC)
No.10 Fuxing Road,Haidian District,Beijing
P.R China, 100844
China Communication Construction Company Ltd. (CCCC)
No.85 Deshengmenwai Street,Xicheng District,Beijing
P.R China, 100088

Објекат:
ПРУГА БЕОГРАД - СУБОТИЦА - ДРЖАВНА ГРАНИЦА (КЕЛЕБИЈА)
ДЕОНИЦА ПРУГЕ НОВИ САД - СУБОТИЦА - ДРЖАВНА ГРАНИЦА (КЕЛЕБИЈА)

Део пројекта:
ПРОЈЕКАТ АРХИТЕКТУРЕ РЕКОНСТРУКЦИЈЕ, ДОГРАДЊЕ И АДАПТАЦИЈЕ СТАНИЧНЕ ЗГРАДЕ У ЖЕЛЕЗНИЧКОЈ СТАНИЦИ НОВИ САД

Цртеж: **КРИЛО Б-ОСНОВА ДРУГОГ СПРАТА-постојеће**

Размера: 1:100

Врста тех. док.:	датум:	Цртеж бр.
ПЗИ	01.2022.	2020-250-АРХ-1/1.1-Ц16

ОСНОВА II СПРАТА
КРИЛО "Б"

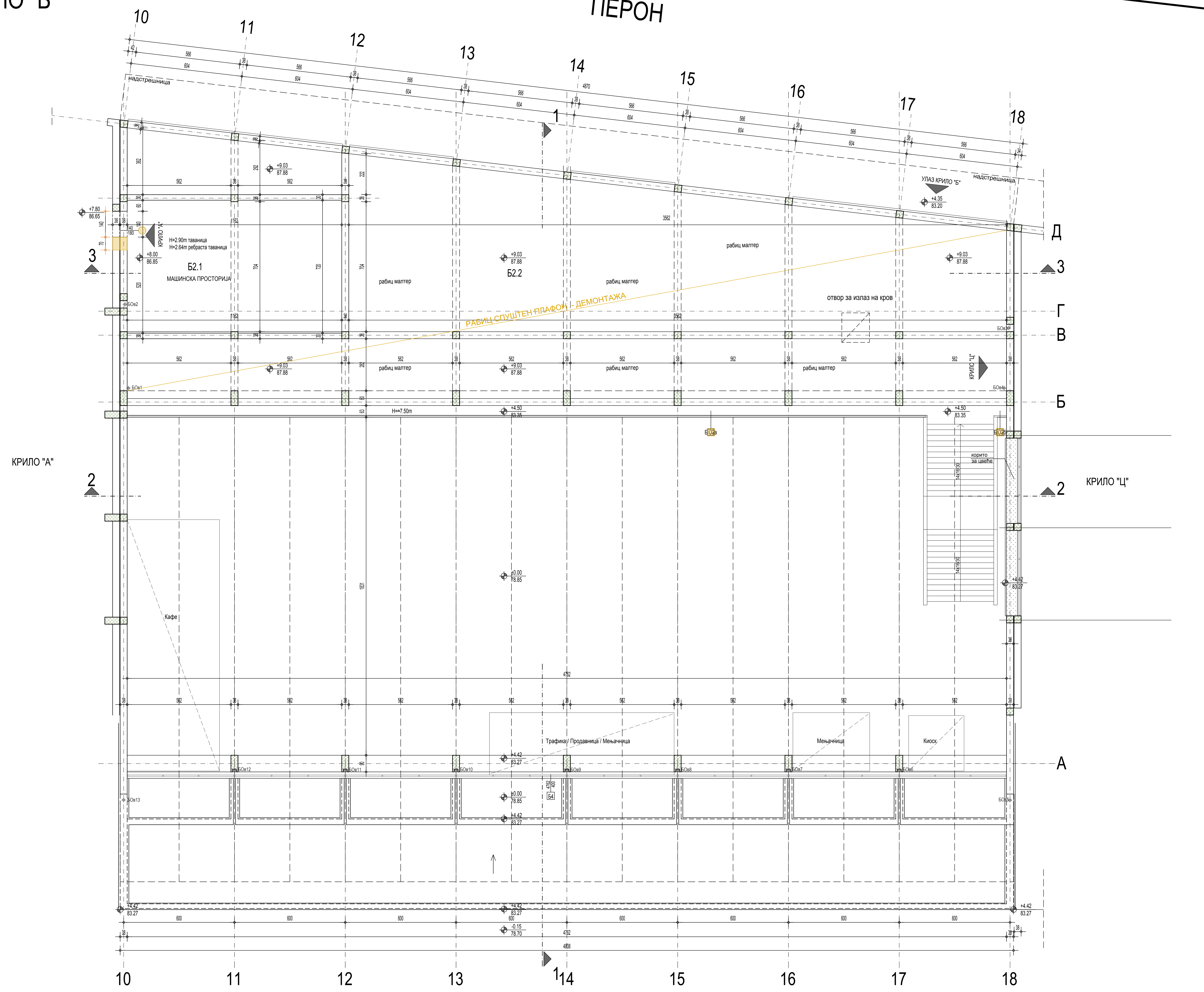

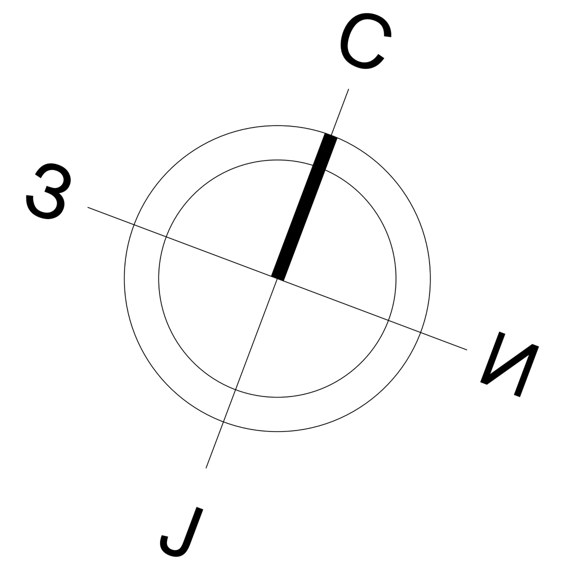

КРИЛО Б2 - ОСНОВА ДРУГОГ СПРАТА						
бр. пр.	Намена просторије	Површина P (m²)	Обим O (m)	Обрада		
				Под	Зид	Плафон
Б2.1	Машинска просторија	83.62	37.96	цем.кошуљица	дисперзија	ребраста таваница
Б2.2	Простор за пролаз инсталација			рабиц малтер	дисперзија	ребраста таваница
Укупна нето површина		83.62				

ПОВРШИНА - ДРУГИ СПРАТ	Површина P(m²)
Укупна нето површина КРИЛА Б2	83.62
Укупна бруто површина КРИЛА Б2	96.56

ЛЕГЕНДА РУШЕЊА И ДЕМОНТАЖЕ

- постојећи зидови који се руше
- рушење и демонтажа постојећих слојева пода до пост.бетонске конструкције
- рушење и демонтажа постојећих слојева пода и пост. аб подне плоче
- уклањање постојећих монтажних дрвених преграда и монтажних објеката
- грађевински радови за уградњу новог лифта
- грађевински радови за уградњу новог лифта
- обијање малтера са зидова и плафона
- санација таванице
- 1 90/205 постојећа врата која се демонтирају

НАПОМЕНА: Предвиђена је демонтажа целокупне фасадне алуминарије, браварије и столарије

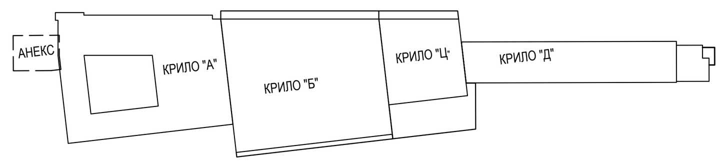

±0.00=78.85

Број	Датум	Опис
03		
02		
01		

Ревизиони блок:

САОБРАЋАЈНИ ИНСТИТУТ ЦИП, д.о.о.
Немањина 6; 11000 Београд; Србија
Тел: 011/3618-134; Факс: 011/3618-324; web site: www.sicip.co.rs
Организациона јединица:
ЗАВОД ЗА АРХИТЕКТУРУ И УРБАНИЗАМ
Одговорни пројектант за архитектуру:
Б.Лазовић, дипл.инж.арх.
лиценца број: 300 1205 03
Сарадници:
Данијела Русић Николић, арх.тех.
Снежана Диковић, арх.тех.
Унутрашња контрола:
Светлана Карановић, дипл.инж.арх.
Главни пројектант:
др Љиљана Милић Марковић, дипл. грађ. инж.
Руководилац организационе јединице:
Светлана Карановић, дипл.инж.арх.

Инвеститор пројекта:
" ИНФРАСТРУКТУРА ЖЕЛЕЗНИЦЕ СРБИЈЕ " А.Д.
Немањина 6/IV, Београд

Наручилац пројекта:
Joint Venture of
China Railway International Corporation Ltd. (CRIC)
No.10 Fuxing Road,Haidian District,Beijing
P.R China, 100844
China Communication Construction Company Ltd. (CCCC)
No.85 Deshengmenwai Street,Xicheng District,Beijing
P.R China, 100088

Објекат:
ПРУГА БЕОГРАД - СУБОТИЦА - ДРЖАВНА ГРАНИЦА (КЕЛЕБИЈА)
ДЕОНИЦА ПРУГЕ НОВИ САД - СУБОТИЦА - ДРЖАВНА ГРАНИЦА (КЕЛЕБИЈА)

Део пројекта:
ПРОЈЕКАТ АРХИТЕКТУРЕ РЕКОНСТРУКЦИЈЕ, ДОГРАДЊЕ И АДАПТАЦИЈЕ СТАНИЧНЕ ЗГРАДЕ У ЖЕЛЕЗНИЧКОЈ СТАНИЦИ НОВИ САД

Цртеж:	Размера:
КРИЛО Б-ОСНОВА ДРУГОГ СПРАТА са планом рушења -постојеће-	1:100

Врста тех. док.:	датум:	Цртеж бр.
ПЗИ	01.2022.	2020-250-АРХ-1/1.1-Ц16а

ОСНОВА РАВНОГ КРОВА
КРИЛО "Б"

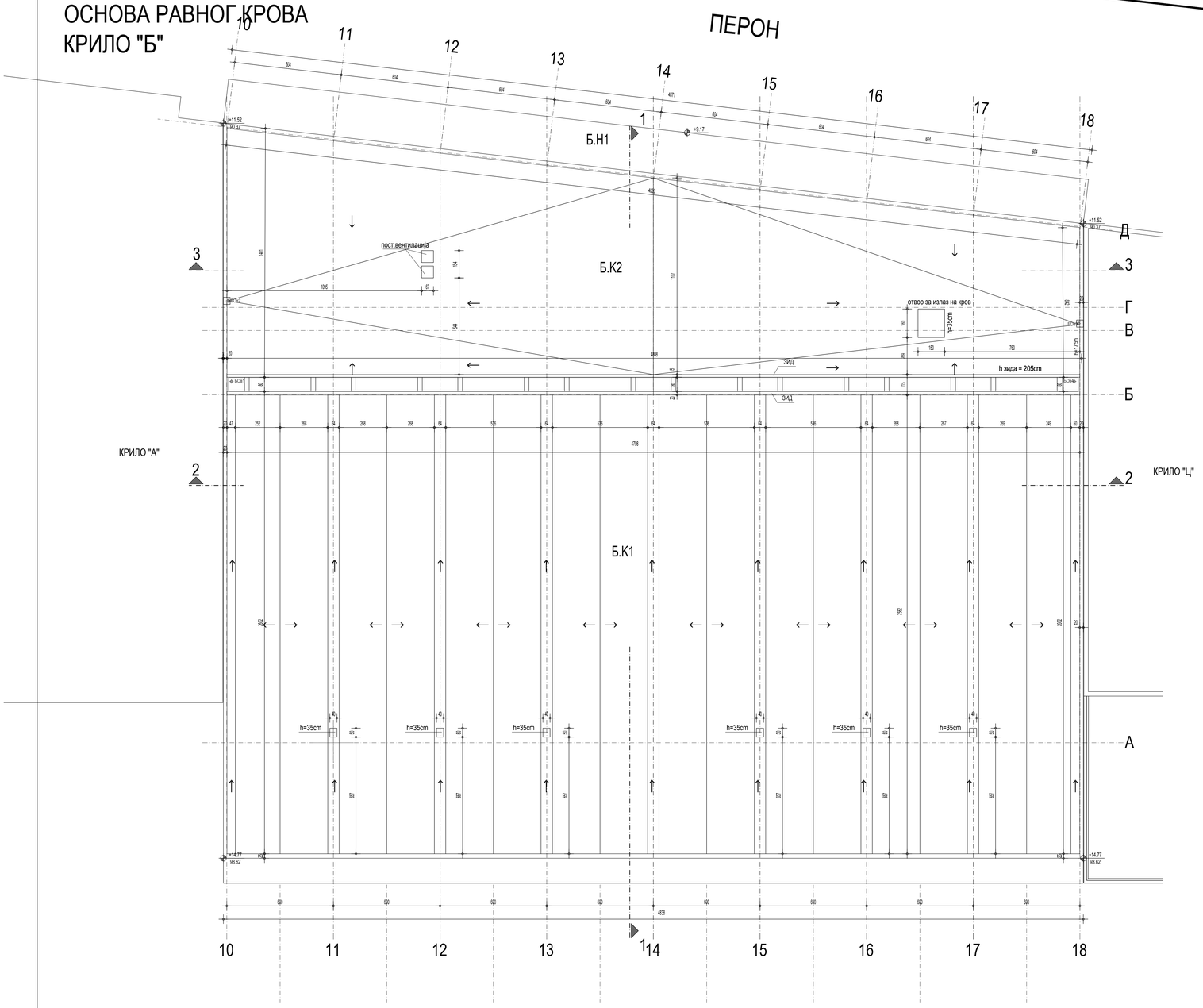

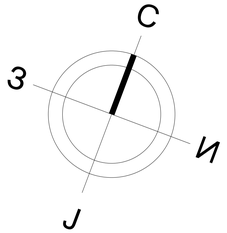

КРИЛО Б - ОСНОВА КРОВА			
Ознака крова	Врста крова	Површина P (m²)	Кровни покривач
Б.К1	АБ љуска-тестерасти кров	1270.96	Битуменска изолација на бет.подлози
Б.К2	Раван кров-непроходан	593.50	Слој за пад (бетон)
Укупна површина крова		1864.47	

КРИЛО Б - НАДСТРЕШНИЦЕ			
Ознака крова	Врста крова	Површина P (m²)	Кровни покривач
Б.Н1	Надстрешница	121.76	ХИ - полиазбитол
Укупна површина крова		121.76	

±0.00=78.85

Број	Датум	Опис
03		
02		
01		

Ревизиони блок:

САОБРАЋАЈНИ ИНСТИТУТ ЦИП, д.о.о.

Немањина 6; 11000 Београд; Србија
Тел: 011/3618-134; Факс: 011/3618-324; web site: www.sicip.co.rs

Организациона јединица:
ЗАВОД ЗА АРХИТЕКТУРУ И УРБАНИЗАМ

Одговорни пројектант за архитектуру:
Б.Лазовић, дипл.инж.арх.
лиценца број: 300 1205 03

Сарадници:
Данијела Русић Николић, арх.тех.
Снежана Диковић, арх.тех.

Инвеститор пројекта:
" ИНФРАСТРУКТУРА ЖЕЛЕЗНИЦЕ СРБИЈЕ " А.Д.
Немањина 6/IV, Београд

Наручилац пројекта:
ИНЖЕЊЕРИНГ ИНТЕРНЕШНЕЛ ЈАН ВЕРХЕЈЕ ДО ДОО ЕКСПОРТ ИНТЕРНЕШНЕЛ ЈАН ВЕРХЕЈЕ
Jan Verhoye of
China Railway International Corporation Ltd. (CRIC)
No.10 Fuxing Road Haidian District,Beijing
P.R.China, 100036
China Communication Construction Company Ltd. (CCCC)
No.85 Dianmenjiaoyuan Street,Xicheng District,Beijing
P.R.China, 100088

Објекат:
ПРУГА БЕОГРАД - СУБОТИЦА - ДРЖАВНА ГРАНИЦА (ЖЕЛЕЗНИЦА)
ДЕОНИЦА ПРУГЕ НОВИ САД - СУБОТИЦА - ДРЖАВНА ГРАНИЦА (ЖЕЛЕЗНИЦА)

Део пројекта:
ПРОЈЕКАТ АРХИТЕКТУРЕ РЕКОНСТРУКЦИЈЕ, ДОГРАДЊЕ И АДАПТАЦИЈЕ СТАНИЧНЕ ЗГРАДЕ У ЖЕЛЕЗНИЧКОЈ СТАНИЦИ НОВИ САД

Унутрашња контрола:
Светлана Карановић, дипл.инж.арх.

Главни пројектант:
др Љиљана Милић Марковић, дипл. грађ. инж.

Руководилац организационе јединице:
Светлана Карановић, дипл.инж.арх.

Цртеж:
КРИЛО Б-ОСНОВА КРОВА - постојеће

Размера:
1:100

Врста тех. док.:	Датум:	Цртеж бр.
ПЗИ	01.2022.	2020-250-АРХ-1/1.1.Ц17

ПРЕСЕК 1-1
КРИЛО "Б"

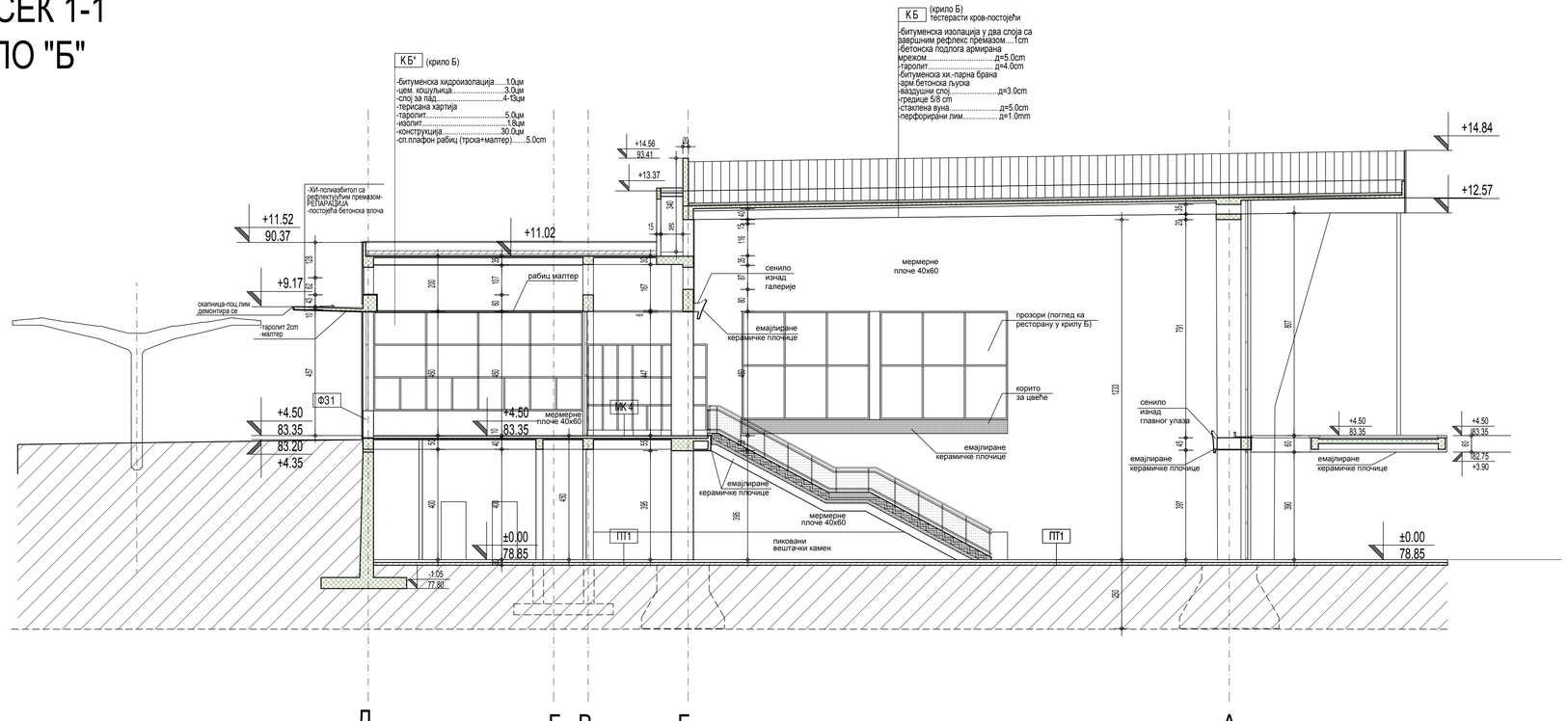

ЛЕГЕНДА МАТЕРИЈАЛА

- армирани бетон
- неармирани бетон
- опека

- столарија
- алуминарија
- браварија

±0.00=78.85

Број	Датум	Опис
03		
02		
01		

Ревизиони блок:

САОБРАЋАЈНИ ИНСТИТУТ ЦИП, д.о.о.

Немањина 6; 11000 Београд; Србија
Тел: 011/3618-134; Факс: 011/3618-324; web site: www.sicip.co.rs

Организациона јединица:
ЗАВОД ЗА АРХИТЕКТУРУ И УРБАНИЗАМ

Одговорни пројектант за архитектуру:
Б.Лазовић, дипл.инж.арх.
лиценца број: 300 1205 03

Сарадници:
Данијела Русић Николић, арх.тех.
Снежана Диковић, арх.тех.

Инвеститор пројекта:
" ИНФРАСТРУКТУРА ЖЕЛЕЗНИЦЕ СРБИЈЕ " А.Д.
Немањина 6/IV, Београд

Наручилац пројекта:
Joint Venture of China Railway International Corporation Ltd. (CRIC) No.10 Fuxing Road,Haidian District,Beijing P.R.China, 100844
China Communication Construction Company Ltd. (CCCC) No.85 Deshengmenwa Street,Xicheng District,Beijing P.R.China, 100088

Објекат:
ПРУГА БЕОГРАД - СУБОТИЦА - ДРЖАВНА ГРАНИЦА (КЕЛЕБИЈА)
ДЕОНИЦА ПРУГЕ НОВИ САД - СУБОТИЦА - ДРЖАВНА ГРАНИЦА (КЕЛЕБИЈА)

Део пројекта:
ПРОЈЕКАТ АРХИТЕКТУРЕ РЕКОНСТРУКЦИЈЕ, ДОГРАДЊЕ И АДАПТАЦИЈЕ СТАНИЧНЕ ЗГРАДЕ У ЖЕЛЕЗНИЧКОЈ СТАНИЦИ НОВИ САД

Унутрашња контрола:
Светлана Карановић, дипл.инж.арх.

Главни пројектант:
др Љиљана Милић Марковић, дипл. грађ. инж.

Руководилац организационе јединице:
Светлана Карановић, дипл.инж.арх.

Цртеж:
КРИЛО Б -ПРЕСЕК 1-1-постојеће

Размера: 1:100

Врста тех. док.:	датум:	Цртеж бр.
ПЗИ	01.2022.	2020-250-АРХ-1/1.1-Ц18

ПРЕСЕК 2-2
КРИЛО "Б"

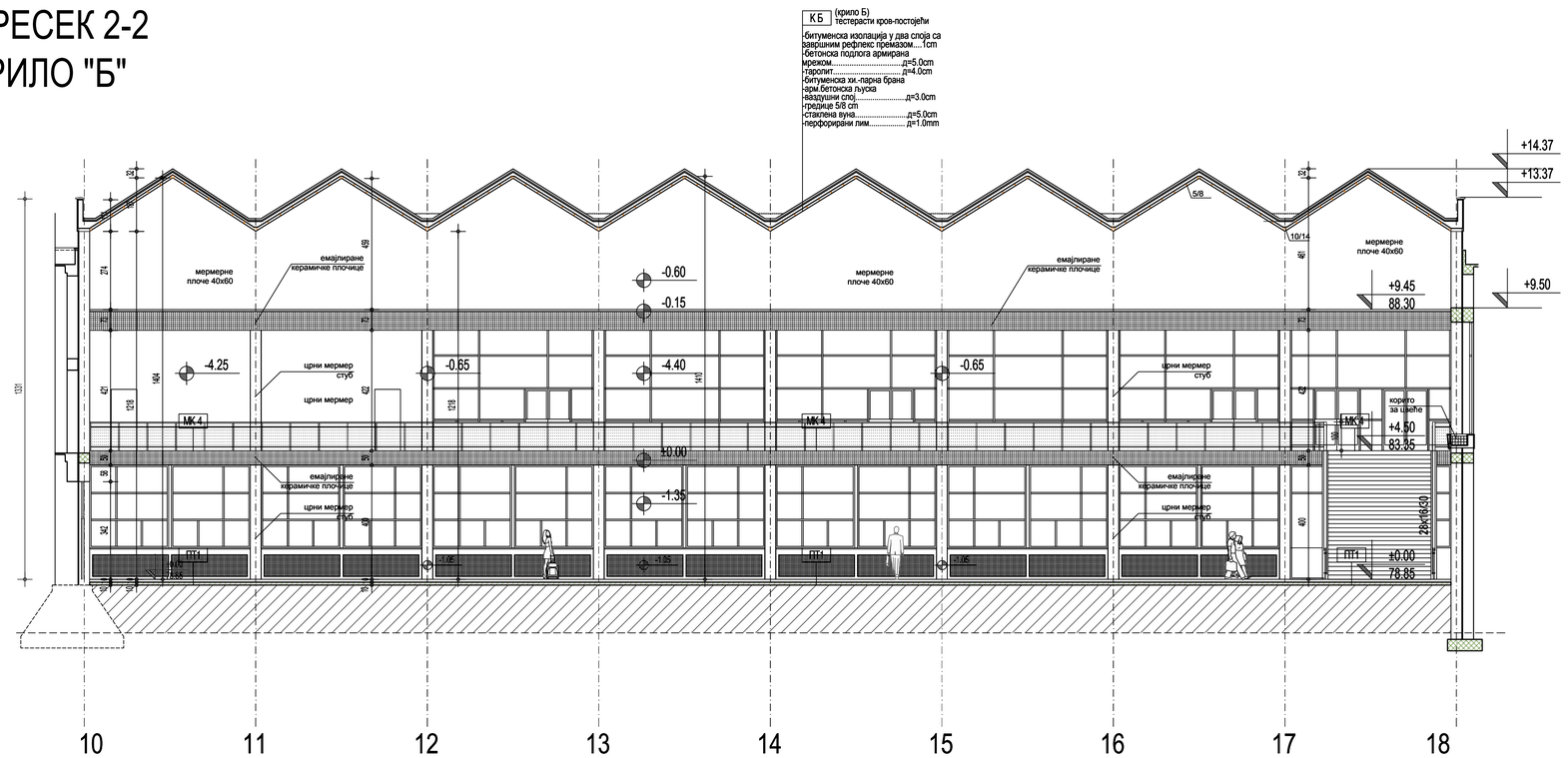

ЛЕГЕНДА МАТЕРИЈАЛА

- армирани бетон
- неармирани бетон
- опека

1 столарија
1 алуминарија
Р браварија

±0.00=78.85

Број	Датум	Опис
03		
02		
01		

Ревизиони блок:

САОБРАЋАЈНИ ИНСТИТУТ ЦИП, д.о.о.
Немањина 6; 11000 Београд; Србија
Тел: 011/3618-134; Факс: 011/3618-324; web site: www.sicip.co.rs

Организациона јединица:
ЗАВОД ЗА АРХИТЕКТУРУ И УРБАНИЗАМ

Одговорни пројектант за архитектуру:
Б.Лазовић, дипл.инж.арх.
лиценца број: 300 1205 03

Сарадници:
Данијела Русић Николић, арх.тех.
Снежана Диковић, арх.тех.

Унутрашња контрола:
Светлана Карановић, дипл.инж.арх.

Главни пројектант:
др Љиљана Милић Марковић, дипл. грађ. инж.

Руководилац организационе јединице:
Светлана Карановић, дипл.инж.арх.

Инвеститор пројекта:
" ИНФРАСТРУКТУРА ЖЕЛЕЗНИЦЕ СРБИЈЕ " А.Д.
Немањина 6/IV, Београд

Научно-истраживачки пројекти:
Joint Venture of China Railway International Corporation Ltd. (CRIC) No.69 Dashengzhuang Street,Xicheng District,Beijing P.R China, 100044
China Communication Construction Company Ltd. (CCCC) No.85 Deshengmenwai Street,Xicheng District,Beijing P.R China, 100088

Објекат:
ПРУГА БЕОГРАД - СУБОТИЦА - ДРЖАВНА ГРАНИЦА (КЕЛЕБИЈА)
ДЕОНИЦА ПРУГЕ НОВИ САД - СУБОТИЦА - ДРЖАВНА ГРАНИЦА (КЕЛЕБИЈА)

Део пројекта:
ПРОЈЕКАТ АРХИТЕКТУРЕ РЕКОНСТРУКЦИЈЕ, ДОГРАЂЕЊЕ И АДАПТАЦИЈЕ СТАНИЧНЕ ЗГРАДЕ У ЖЕЛЕЗНИЧКОЈ СТАНИЦИ НОВИ САД

Цртеж: **КРИЛО Б -ПРЕСЕК 2-2-постојеће**
Размера: **1:100**

Врста тех. док.: **ПЗИ**
датум: **01.2022.**
Цртеж бр. **2020-250-АРХ-1/1.1-Ц19**

ПРЕСЕК 3-3
КРИЛО "Б"

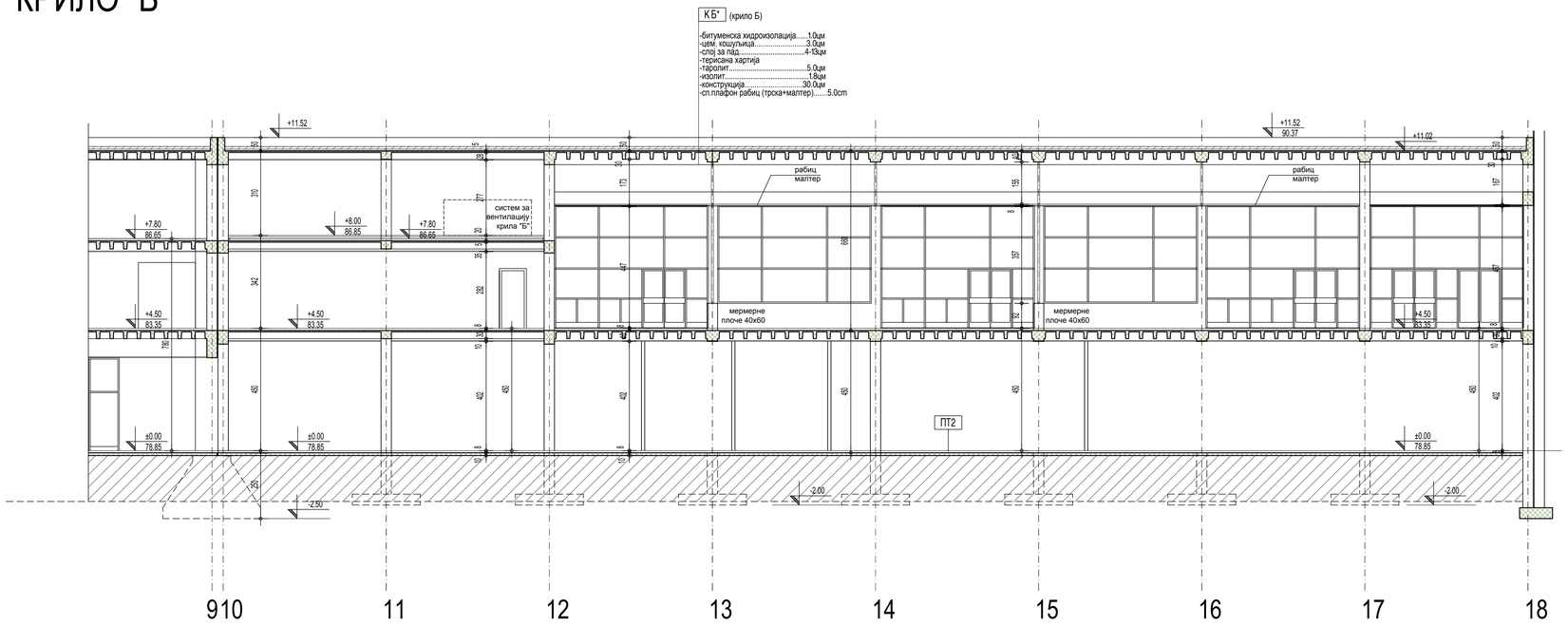

ЛЕГЕНДА МАТЕРИЈАЛА

- армирани бетон
- неармирани бетон
- опека

- (1) столарија
- 1 алуминарија
- P браварија

±0.00=78.85

Број	Датум	Опис
03		
02		
01		

Ревизиони блок:

САОБРАЋАЈНИ ИНСТИТУТ ЦИП, д.о.о.
Немањина 6; 11000 Београд; Србија
Тел: 011/3618-134; Факс: 011/3618-324; web site: www.sicip.co.rs

Организациона јединица:
ЗАВОД ЗА АРХИТЕКТУРУ И УРБАНИЗАМ

Одговорни пројектант за архитектуру:
Б.Лазовић, дипл.инж.арх.
лиценца број: 300 1205 03

Сарадници:
Данијела Русић Николић, арх.тех.
Снежана Диковић, арх.тех.

Унутрашња контрола:
Светлана Карановић, дипл.инж.арх.

Главни пројектант:
др Љиљана Милић Марковић, дипл. грађ. инж.

Руководилац организационе јединице:
Светлана Карановић, дипл.инж.арх.

Инвеститор пројекта:
" ИНФРАСТРУКТУРА ЖЕЛЕЗНИЦЕ СРБИЈЕ " А.Д.
Немањина 6/IV, Београд

Научно-чиланг пројекта:
Joint Venture of
China Railway International Corporation Ltd. (CRIC)
No.20 Fuxingmennei Street,Xicheng District,Beijing
P.R China, 100044
and
China Communication Construction Company Ltd. (CCCC)
No.85 Deshengmenwai Street,Xicheng District,Beijing
P.R China, 100088

Објекат:
ПРУГА БЕОГРАД - СУБОТИЦА - ДРЖАВНА ГРАНИЦА (КЕЛЕБИЈА)
ДЕОНИЦА ПРУГЕ НОВИ САД - СУБОТИЦА - ДРЖАВНА ГРАНИЦА (КЕЛЕБИЈА)

Део пројекта:
ПРОЈЕКАТ АРХИТЕКТУРЕ РЕКОНСТРУКЦИЈЕ, ДОГРАЂЕЊЕ И АДАПТАЦИЈЕ СТАНИЧНЕ ЗГРАДЕ У ЖЕЛЕЗНИЧКОЈ СТАНИЦИ НОВИ САД

Цртеж:
КРИЛО Б -ПРЕСЕК 3-3-постојеће

Размера:
1:100

Врста тех. док.:	датум:	Цртеж бр.
ПЗИ	**01.2022.**	2020-250-АРХ-1/1.1-Ц20

ЈУЖНА ФАСАДА (НИВО УЛИЦЕ)
КРИЛО "Б"

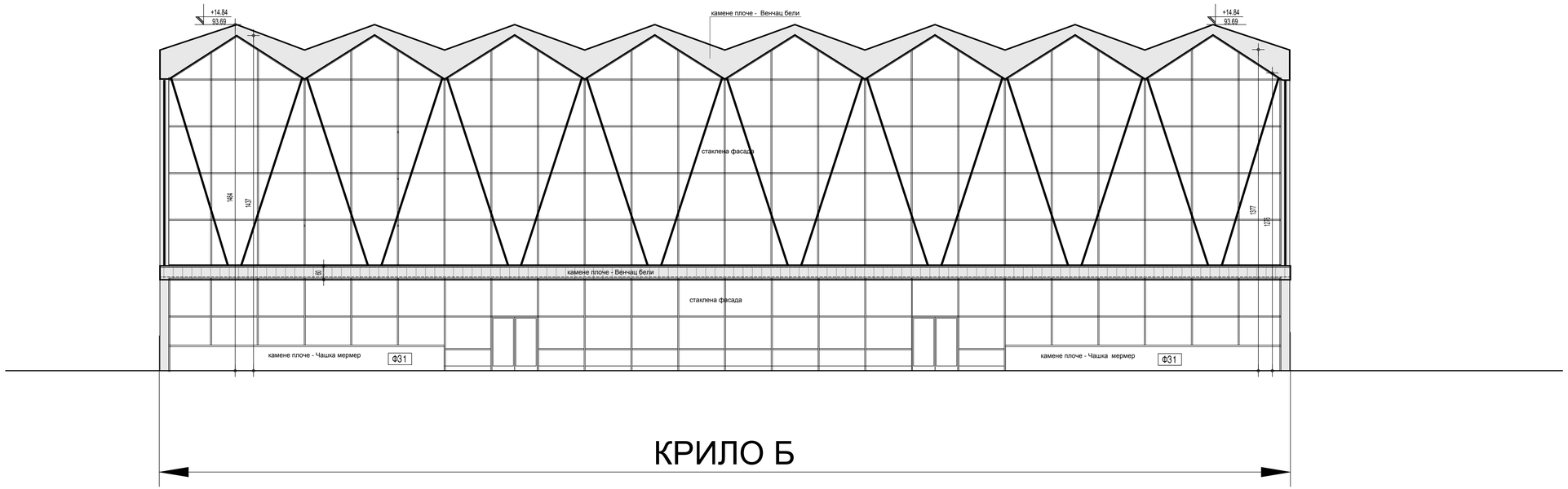

±0.00=78.85

Број	Датум	Опис
03		
02		
01		

Ревизиони блок:

САОБРАЋАЈНИ ИНСТИТУТ ЦИП, д.о.о.

SAOBRAĆAJNI INSTITUT CIP

Немањина 6; 11000 Београд; Србија
Тел: 011/3618-134; Факс: 011/3618-324; web site: www.sicip.co.rs

Организациона јединица:
ЗАВОД ЗА АРХИТЕКТУРУ И УРБАНИЗАМ

Одговорни пројектант за архитектуру:
Б.Лазовић, дипл.инж.арх.
лиценца број: 300 1205 03

Сарадници:
Данијела Русић Николић, арх.тех.
Снежана Диковић, арх.тех.

Инвеститор пројекта:
" ИНФРАСТРУКТУРА ЖЕЛЕЗНИЦЕ СРБИЈЕ " А.Д.
Немањина 6/IV, Београд

Наручилац пројекта:
Joint Venture of
China Railway International Corporation Ltd. (CRIC)
No.10 Fuxing Road,Haidian District,Beijing
P.R.China, 100844

China Communication Construction Company Ltd. (CCCC)
No.85 Deshengmenwai Street,Xicheng District,Beijing
P.R.China, 100088

Објекат:
ПРУГА БЕОГРАД - СУБОТИЦА - ДРЖАВНА ГРАНИЦА (КЕЛЕБИЈА)
ДЕОНИЦА ПРУГЕ НОВИ САД - СУБОТИЦА - ДРЖАВНА ГРАНИЦА (КЕЛЕБИЈА)

Део пројекта:
ПРОЈЕКАТ АРХИТЕКТУРЕ РЕКОНСТРУКЦИЈЕ, ДОГРАДЊЕ И АДАПТАЦИЈЕ СТАНИЧНЕ ЗГРАДЕ У ЖЕЛЕЗНИЧКОЈ СТАНИЦИ НОВИ САД

Унутрашња контрола:
Светлана Карановић, дипл.инж.арх.

Главни пројектант:
др Љиљана Милић Марковић, дипл. грађ. инж.

Руководилац организационе јединице:
Светлана Карановић, дипл.инж.арх.

Цртеж:
КРИЛО Б - ЈУЖНА ФАСАДА -постојеће

Размера:
1:100

Врста тех. док.:	датум:	Цртеж бр.
ПЗИ	01.2022.	2020-250-АРХ-1/1.1-Ц21

СЕВЕРНА ФАСАДА (НИВО ПЕРОНА)

КРИЛО "Б"

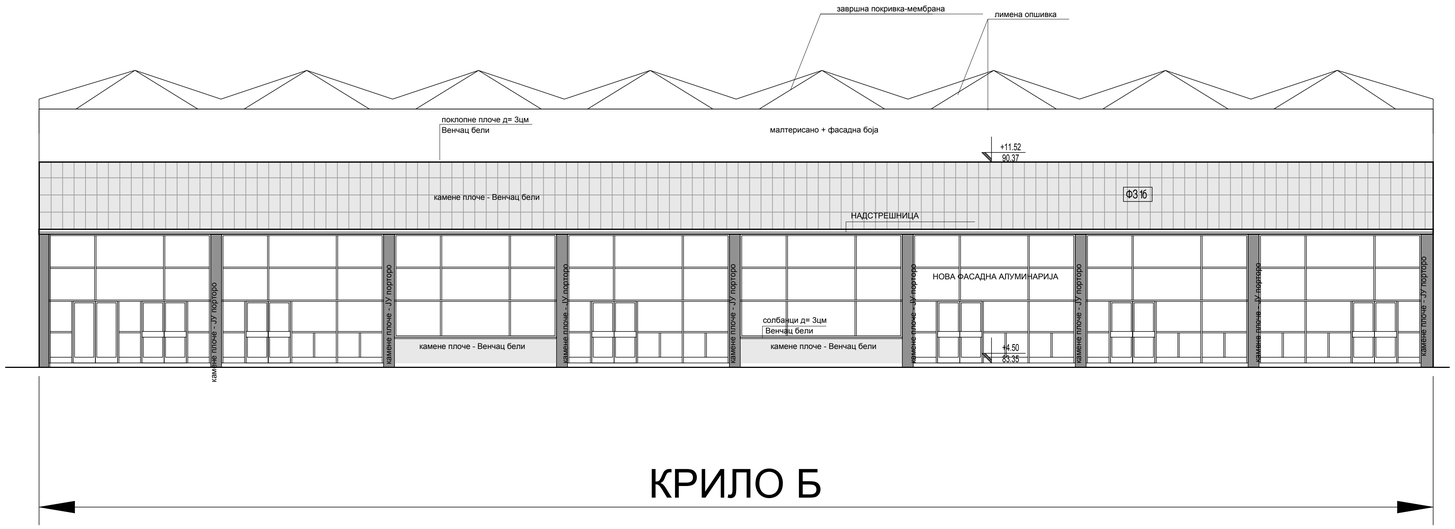

±0.00=78.85

Број	Датум	Опис
03		
02		
01		

Ревизиони блок:

САОБРАЋАЈНИ ИНСТИТУТ ЦИП, д.о.о.

Немањина 6; 11000 Београд; Србија
Тел: 011/3618-134; Факс: 011/3618-324; web site: www.sicip.co.rs

Организациона јединица:
ЗАВОД ЗА АРХИТЕКТУРУ И УРБАНИЗАМ

Одговорни пројектант за архитектуру:
Б.Лазовић, дипл.инж.арх.
лиценца број: 300 1205 03

Сарадници:
Данијела Русић Николић, арх.тех.
Снежана Диковић, арх.тех.

Инвеститор пројекта:
" ИНФРАСТРУКТУРА ЖЕЛЕЗНИЦЕ СРБИЈЕ " А.Д.
Немањина 6/IV, Београд

Наручилац пројекта:
Joint Venture of
China Railway International Corporation Ltd. (CRIC)
No.10 Fuxing Road,Haidian District,Beijing
P.R.China, 100844

China Communication Construction Company Ltd. (CCCC)
No.85 Deshengmenwai Street,Xicheng District,Beijing
P.R.China, 100088

Објекат:
ПРУГА БЕОГРАД - СУБОТИЦА - ДРЖАВНА ГРАНИЦА (КЕЛЕБИЈА)
ДЕОНИЦА ПРУГЕ НОВИ САД - СУБОТИЦА - ДРЖАВНА ГРАНИЦА (КЕЛЕБИЈА)

Део пројекта:
ПРОЈЕКАТ АРХИТЕКТУРЕ РЕКОНСТРУКЦИЈЕ, ДОГРАДЊЕ И АДАПТАЦИЈЕ СТАНИЧНЕ ЗГРАДЕ У ЖЕЛЕЗНИЧКОЈ СТАНИЦИ НОВИ САД

Унутрашња контрола:
Светлана Карановић, дипл.инж.арх.

Главни пројектант:
др Љиљана Милић Марковић, дипл. грађ. инж.

Руководилац организационе јединице:
Светлана Карановић, дипл.инж.арх.

Цртеж:
КРИЛО Б - СЕВЕРНА ФАСАДА -постојеће

Размера: 1:100

Врста тех. док.:	датум:	Цртеж бр.
ПЗИ	01.2022.	2020-250-АРХ-1/1.1-Ц22

ОСНОВА ТЕМЕЉА
КРИЛО "Ц"

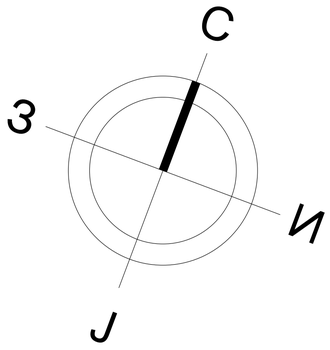

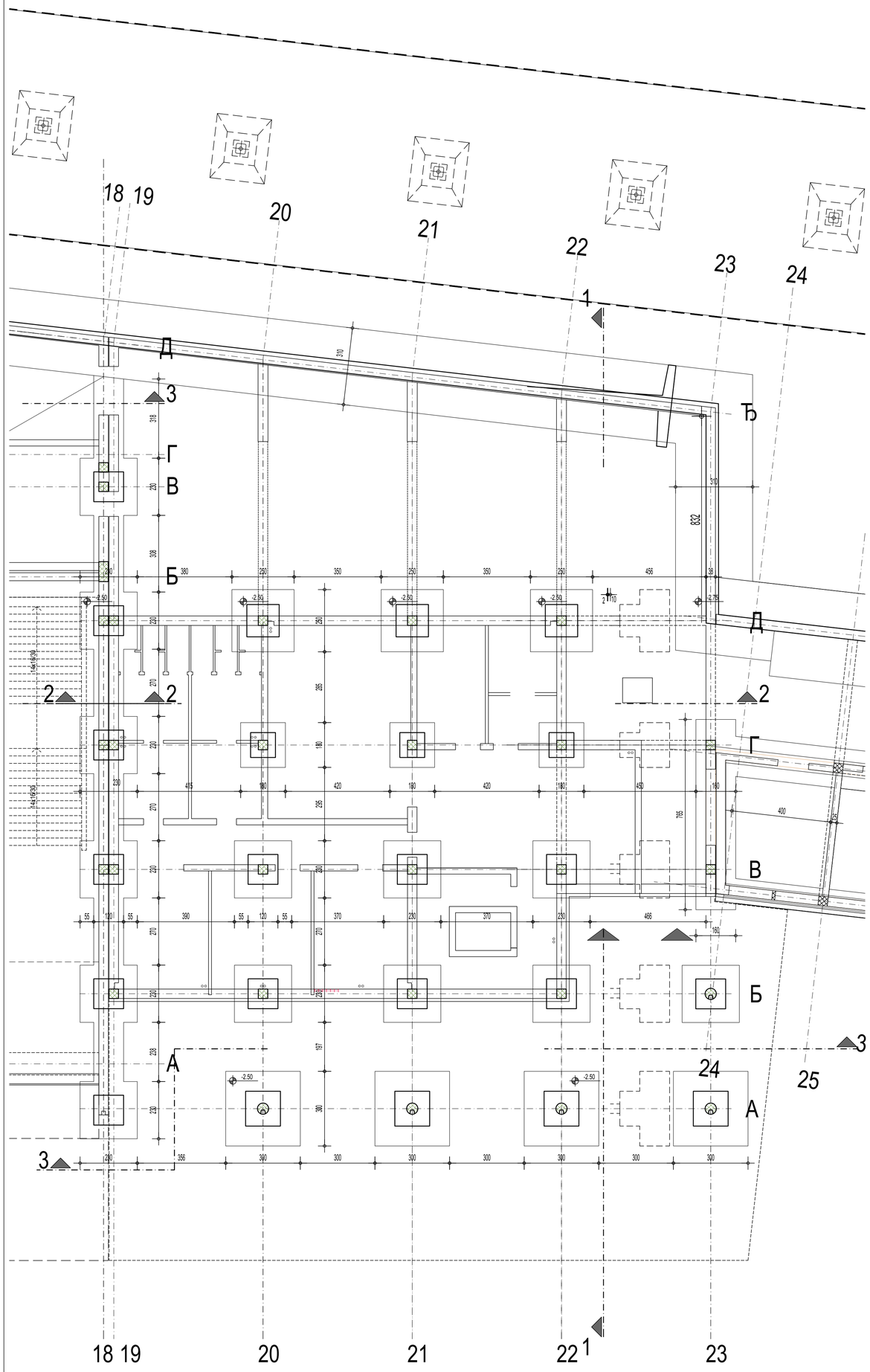

±0.00=78.85

Број	Датум	Опис
03		
02		
01		

Ревизиони блок: 1:100

САОБРАЋАЈНИ ИНСТИТУТ ЦИП, д.о.о.

Немањина 6; 11000 Београд; Србија
Тел: 011/3618-134; Факс: 011/3618-324; web site: www.sicip.co.rs

Организациона јединица:
ЗАВОД ЗА АРХИТЕКТУРУ И УРБАНИЗАМ

Одговорни пројектант за архитектуру:
Б.Лазовић, дипл.инж.арх.
лиценца број: 300 1205 03

Сарадници:
Данијела Русић Николић, арх.тех.
Снежана Диковић, арх.тех.

Унутрашња контрола:
Светлана Карановић, дипл.инж.арх.

Главни пројектант:
др Љиљана Милић Марковић, дипл. грађ. инж.

Руководилац организационе јединице:
Светлана Карановић, дипл.инж.арх.

Инвеститор пројекта:
" ИНФРАСТРУКТУРА ЖЕЛЕЗНИЦЕ СРБИЈЕ " А.Д.
Немањина 6/IV, Београд

Наручилац пројекта:
Joint Venture of
China Railway International Corporation Ltd. (CRIC)
No.10 Fuxing Road,Haidian District,Beijing
P.R.China, 100844
China Communication Construction Company Ltd. (CCCC)
No.85 Deshengmenwai Street,Xicheng District,Beijing
P.R.China, 100088

Објекат:
ПРУГА БЕОГРАД - СУБОТИЦА - ДРЖАВНА ГРАНИЦА (КЕЛЕБИЈА)
ДЕОНИЦА ПРУГЕ НОВИ САД - СУБОТИЦА - ДРЖАВНА ГРАНИЦА (КЕЛЕБИЈА)

Део пројекта:
ПРОЈЕКАТ АРХИТЕКТУРЕ РЕКОНСТРУКЦИЈЕ, ДОГРАЂЕ И АДАПТАЦИЈЕ СТАНИЧНЕ ЗГРАДЕ У ЖЕЛЕЗНИЧКОЈ СТАНИЦИ НОВИ САД

Цртеж: **КРИЛО Ц-ОСНОВА ТЕМЕЉА-постојеће**
Размера: 1:100

Врста тех. док.: **ПЗИ**
датум: **01.2022.**
Цртеж бр. 2020-250-АРХ-1/1.1-Ц23

ОСНОВА ПРИЗЕМЉА
КРИЛО "Ц"

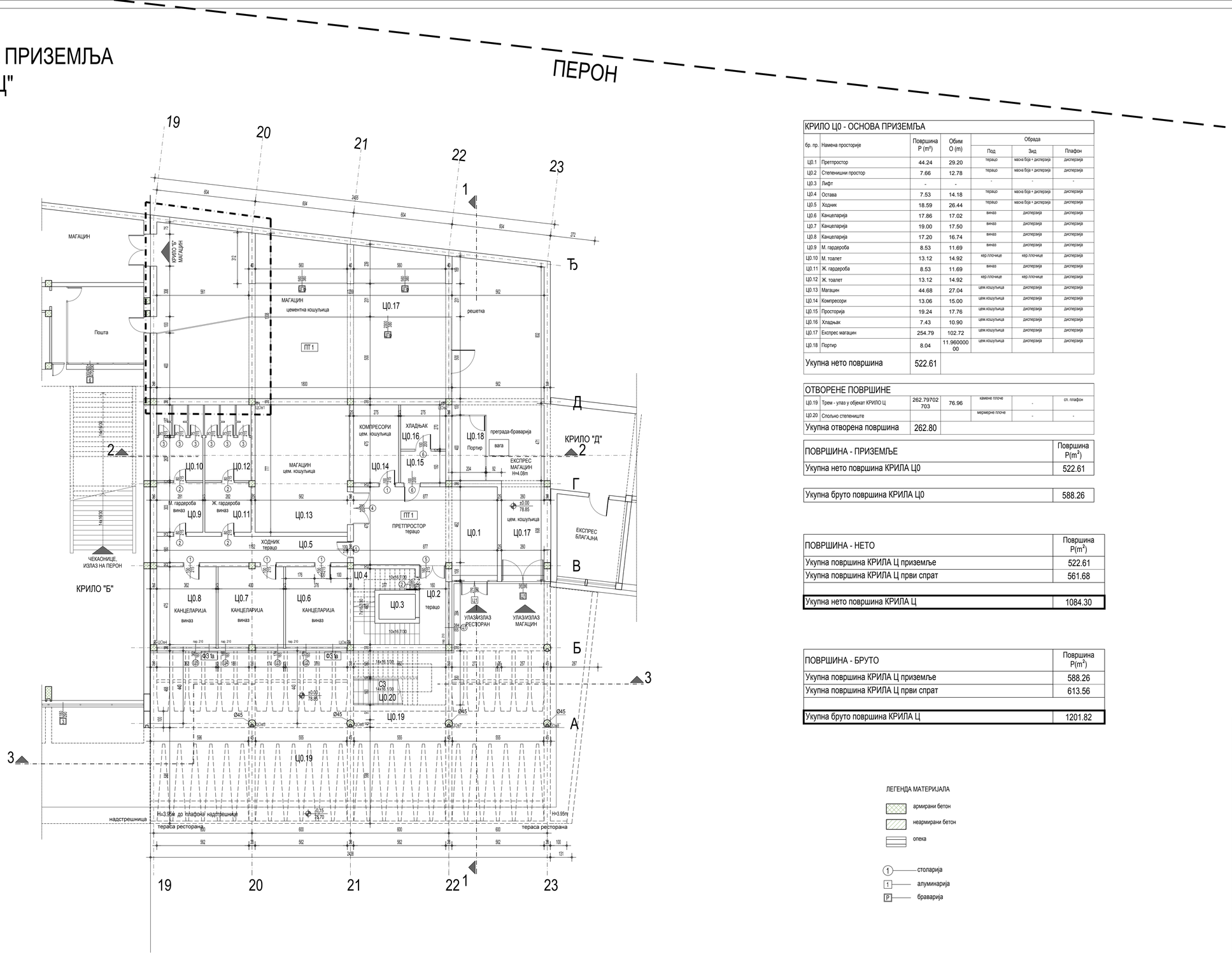

КРИЛО Ц0 - ОСНОВА ПРИЗЕМЉА						
бр. пр.	Намена просторије	Површина P (m²)	Обим O (m)	Обрада		
				Под	Зид	Плафон
Ц0.1	Претпростор	44.24	29.20	терацо	масна боја + дисперзија	дисперзија
Ц0.2	Степенишни простор	7.66	12.78	терацо	масна боја + дисперзија	дисперзија
Ц0.3	Лифт	-	-	-	-	-
Ц0.4	Оставa	7.53	14.18	терацо	масна боја + дисперзија	дисперзија
Ц0.5	Ходник	18.59	26.44	терацо	масна боја + дисперзија	дисперзија
Ц0.6	Канцеларија	17.86	17.02	виниз	дисперзија	дисперзија
Ц0.7	Канцеларија	19.00	17.50	виниз	дисперзија	дисперзија
Ц0.8	Канцеларија	17.20	16.74	виниз	дисперзија	дисперзија
Ц0.9	М. гардероба	8.53	11.69	виниз	дисперзија	дисперзија
Ц0.10	М. тоалет	13.12	14.92	кер.плочице	кер.плочице	дисперзија
Ц0.11	Ж. гардероба	8.53	11.69	виниз	дисперзија	дисперзија
Ц0.12	Ж. тоалет	13.12	14.92	кер.плочице	кер.плочице	дисперзија
Ц0.13	Магацин	44.68	27.04	цем.кошуљица	дисперзија	дисперзија
Ц0.14	Компресори	13.06	15.00	цем.кошуљица	дисперзија	дисперзија
Ц0.15	Просторија	19.24	17.76	цем.кошуљица	дисперзија	дисперзија
Ц0.16	Хладњак	7.43	10.90	цем.кошуљица	дисперзија	дисперзија
Ц0.17	Експрес магацин	254.79	102.72	цем.кошуљица	дисперзија	дисперзија
Ц0.18	Портир	8.04	11.960000 00	цем.кошуљица	дисперзија	дисперзија
Укупна нето површина		522.61				

ОТВОРЕНЕ ПОВРШИНЕ					
Ц0.19	Трем - улаз у објекат КРИЛО Ц	262.79702 703	76.96	камене плоче	-	сп. плафон
Ц0.20	Спољно степениште			мермерне плоче	-	-
Укупна отворена површина		262.80				

ПОВРШИНА - ПРИЗЕМЉЕ	Површина P(m²)
Укупна нето површина КРИЛА Ц0	522.61

Укупна бруто површина КРИЛА Ц0	588.26

ПОВРШИНА - НЕТО	Површина P(m²)
Укупна површина КРИЛА Ц приземље	522.61
Укупна површина КРИЛА Ц први спрат	561.68
Укупна нето површина КРИЛА Ц	1084.30

ПОВРШИНА - БРУТО	Површина P(m²)
Укупна површина КРИЛА Ц приземље	588.26
Укупна површина КРИЛА Ц први спрат	613.56
Укупна бруто површина КРИЛА Ц	1201.82

ЛЕГЕНДА МАТЕРИЈАЛА

- армирани бетон
- неармирани бетон
- опека
- (1) столарија
- (1) алуминарија
- (P) браварија

±0.00=78.85

Број	Датум	Опис
03		
02		
01		

Ревизиони блок:

САОБРАЋАЈНИ ИНСТИТУТ ЦИП, д.о.о.
Немањина 6; 11000 Београд; Србија
Тел: 011/3618-134; Факс: 011/3618-324; web site: www.sicip.co.rs
Организациона јединица:
ЗАВОД ЗА АРХИТЕКТУРУ И УРБАНИЗАМ

Одговорни пројектант за архитектуру:
Б.Лазовић, дипл.инж.арх.
лицемска број: 300 1205 03

Сарадници:
Данијела Русић Николић, арх.тех.
Снежана Диковић, арх.тех.

Инвеститор пројекта:
"ИНФРАСТРУКТУРА ЖЕЛЕЗНИЦЕ СРБИЈЕ " А.Д.
Немањина 6/IV, Београд

Научнотехнички пројекат:
China Railway International Corporation Ltd. (CRIC)
No.10 Fuxing Road Haidian District,Beijing
P.R.China, 100844
China Communication Construction Company Ltd. (CCCC)
No.85 Deshengmenwai Street,Xicheng District,Beijing
P.R.China, 100088

Објекат:
ПРУГА БЕОГРАД - СУБОТИЦА - ДРЖАВНА ГРАНИЦА (КЕЛЕБИЈА)
ДЕОНИЦА ПРУГЕ НОВИ САД - СУБОТИЦА - ДРЖАВНА ГРАНИЦА (КЕЛЕБИЈА)

Део пројекта:
ПРОЈЕКАТ АРХИТЕКТУРЕ РЕКОНСТРУКЦИЈЕ, ДОГРАДЊЕ И АДАПТАЦИЈЕ СТАНИЧНЕ ЗГРАДЕ У ЖЕЛЕЗНИЧКОЈ СТАНИЦИ НОВИ САД

Унутрашња контрола:
Светлана Карановић, дипл.инж.арх.

Главни пројектант:
др Вељана Милић Марковић, дипл. грађ. инж.

Руководилац организационе јединице:
Светлана Карановић, дипл.инж.арх.

Цртеж:
КРИЛО Ц-ОСНОВА ПРИЗЕМЉА-постојећа

Размера: 1:100

Врста тех. док.: ПЗИ
Датум: 01.2022.
Цртеж бр.: 2020-250-АРХ-1/1.1-Ц2А

ОСНОВА ПРИЗЕМЉА
КРИЛО "Ц"

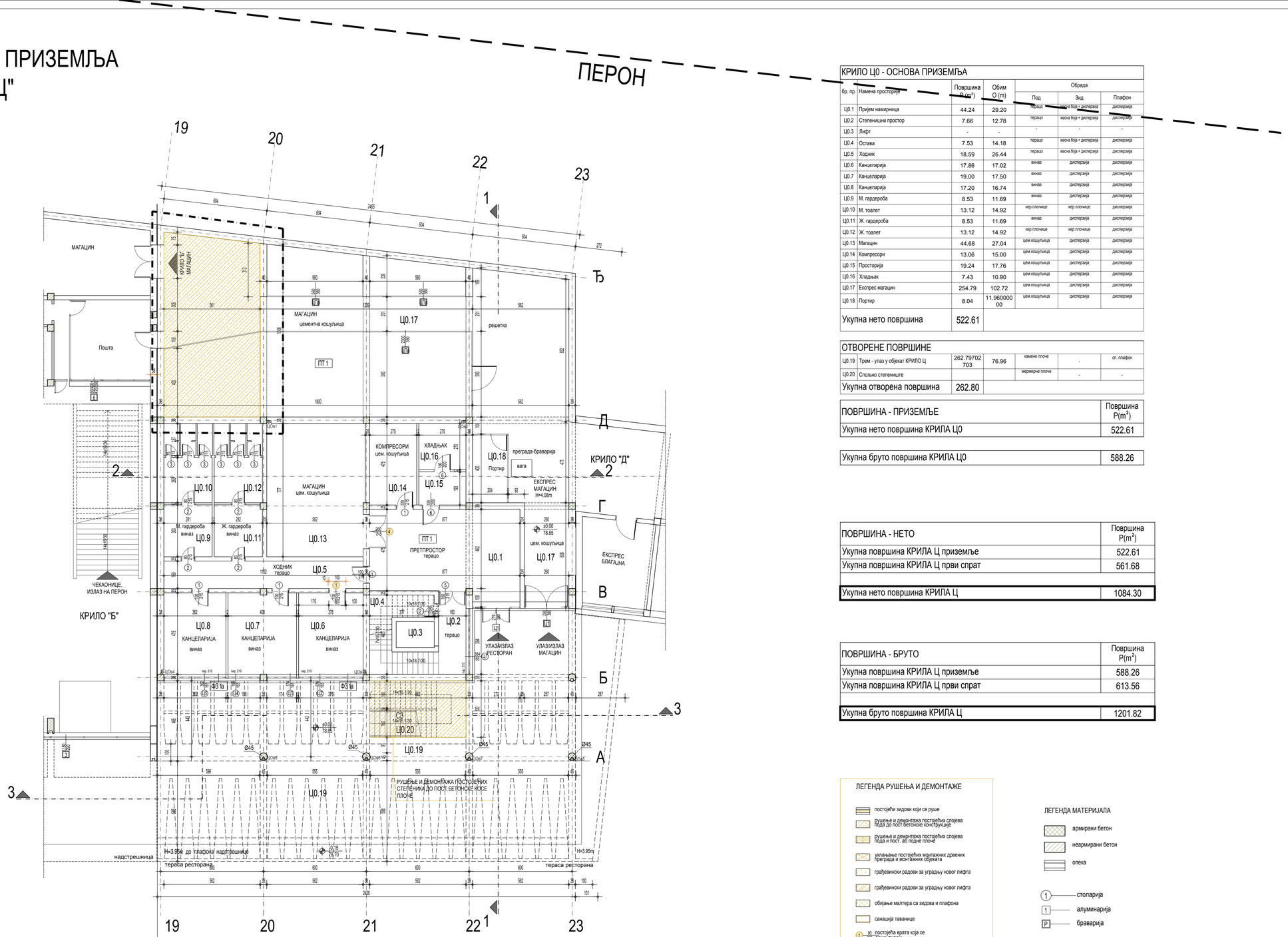

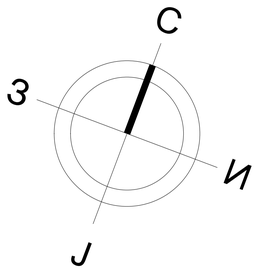

КРИЛО Ц0 - ОСНОВА ПРИЗЕМЉА						
бр. пр.	Намена просторије	Површина P (m²)	Обим O (m)	Обрада		
				Под	Зид	Плафон
Ц0.1	Пријем намирница	44.24	29.20	терацо	масна боја + дисперзија	дисперзија
Ц0.2	Степенишни простор	7.66	12.78	терацо	масна боја + дисперзија	дисперзија
Ц0.3	Лифт	-	-	-	-	-
Ц0.4	Остава	7.53	14.18	терацо	масна боја + дисперзија	дисперзија
Ц0.5	Ходник	18.59	26.44	терацо	масна боја + дисперзија	дисперзија
Ц0.6	Канцеларија	17.86	17.02	виназ	дисперзија	дисперзија
Ц0.7	Канцеларија	19.00	17.50	виназ	дисперзија	дисперзија
Ц0.8	Канцеларија	17.20	16.74	виназ	дисперзија	дисперзија
Ц0.9	М. гардероба	8.53	11.69	виназ	дисперзија	дисперзија
Ц0.10	М. тоалет	13.12	14.92	кер.плочице	кер.плочице	дисперзија
Ц0.11	Ж. гардероба	8.53	11.69	виназ	дисперзија	дисперзија
Ц0.12	Ж. тоалет	13.12	14.92	кер.плочице	кер.плочице	дисперзија
Ц0.13	Магацин	44.68	27.04	цем.кошуљица	дисперзија	дисперзија
Ц0.14	Компресори	13.06	15.00	цем.кошуљица	дисперзија	дисперзија
Ц0.15	Просторија	19.24	17.76	цем.кошуљица	дисперзија	дисперзија
Ц0.16	Хладњак	7.43	10.90	цем.кошуљица	дисперзија	дисперзија
Ц0.17	Експрес магацин	254.79	102.72	цем.кошуљица	дисперзија	дисперзија
Ц0.18	Портир	8.04	11.96000000	цем.кошуљица	дисперзија	дисперзија
Укупна нето површина		522.61				

ОТВОРЕНЕ ПОВРШИНЕ						
Ц0.19	Трем - улаз у објекат КРИЛО Ц	262.79702703	76.96	камене плоче	-	сп. плафон
Ц0.20	Спољно степениште			мермерне плоче	-	-
Укупна отворена површина		262.80				

ПОВРШИНА - ПРИЗЕМЉЕ	Површина P(m²)
Укупна нето површина КРИЛА Ц0	522.61

Укупна бруто површина КРИЛА Ц0	588.26

ПОВРШИНА - НЕТО	Површина P(m²)
Укупна површина КРИЛА Ц приземље	522.61
Укупна површина КРИЛА Ц први спрат	561.68
Укупна нето површина КРИЛА Ц	1084.30

ПОВРШИНА - БРУТО	Површина P(m²)
Укупна површина КРИЛА Ц приземље	588.26
Укупна површина КРИЛА Ц први спрат	613.56
Укупна бруто површина КРИЛА Ц	1201.82

ЛЕГЕНДА РУШЕЊА И ДЕМОНТАЖЕ

- постојећи зидови који се руше
- рушење и демонтажа постојећих слојева пода до пост.бетонске конструкције
- рушење и демонтажа постојећих слојева пода и пост. аб подне плоче
- уклањање постојећих монтажних дрвених преграда и монтажних објеката
- грађевински радови за уградњу новог лифта
- грађевински радови за уградњу новог лифта
- обијање малтера са зидова и плафона
- санација таванице
- 90/205 постојећа врата која се демонтирају

НАПОМЕНА: Предвиђена је демонтажа целокупне фасадне алуминарије, браварије и столарије

ЛЕГЕНДА МАТЕРИЈАЛА

- армирани бетон
- неармирани бетон
- опека

- столарија
- алуминарија
- браварија

±0.00=78.85		
03		
02		
01		
Број	Датум	Опис

Ревизиони блок:

САОБРАЋАЈНИ ИНСТИТУТ ЦИП, д.о.о.

Немањина 6; 11000 Београд; Србија
Тел: 011/3618-134; Факс: 011/3618-324; web site: www.sicip.co.rs

Организациона јединица:
ЗАВОД ЗА АРХИТЕКТУРУ И УРБАНИЗАМ

Одговорни пројектант за архитектуру:
Б.Лазовић, дипл.инж.арх.
лиценца број: 300 1205 03

Сарадници:
Данијела Русић Николић, арх.тех.
Снежана Диковић, арх.тех.

Инвеститор пројекта:
" ИНФРАСТРУКТУРА ЖЕЛЕЗНИЦЕ СРБИЈЕ " А.Д.
Немањина 6/IV, Београд

Наручилац пројекта:
Joint Venture of
China Railway International Corporation Ltd. (CRIC)
No.10 Fuxing Road Haidian District,Beijing
P.R.China, 100844
Joint Venture of
China Communication Construction Company Ltd. (CCCC)
No.85 Dazhongsi Street,Xicheng District,Beijing
P.R.China, 100088

Објекат:
ПРУГА БЕОГРАД - СУБОТИЦА - ДРЖАВНА ГРАНИЦА (КЕЛЕБИЈА)
ДЕОНИЦА ПРУГЕ НОВИ САД - СУБОТИЦА - ДРЖАВНА ГРАНИЦА (КЕЛЕБИЈА)

Део пројекта:
ПРОЈЕКАТ АРХИТЕКТУРЕ РЕКОНСТРУКЦИЈЕ, ДОГРАДЊЕ И АДАПТАЦИЈЕ СТАНИЧНЕ ЗГРАДЕ У ЖЕЛЕЗНИЧКОЈ СТАНИЦИ НОВИ САД

Унутрашња контрола:
Светлана Карановић, дипл.инж.арх.

Главни пројектант:
др Лиљана Милић Марковић, дипл. грађ. инж.

Руководилац организационе јединице:
Светлана Карановић, дипл.инж.арх.

Цртеж:
КРИЛО Ц-ОСНОВА ПРИЗЕМЉА са планом рушења -постојећа-

Размера: 1:100

Врста тех. док.:	датум:	Цртеж бр.
ПЗИ	01.2022.	2020-250-АРХ-1/1.1-Ц24а

ОСНОВА I СПРАТА
КРИЛО "Ц"

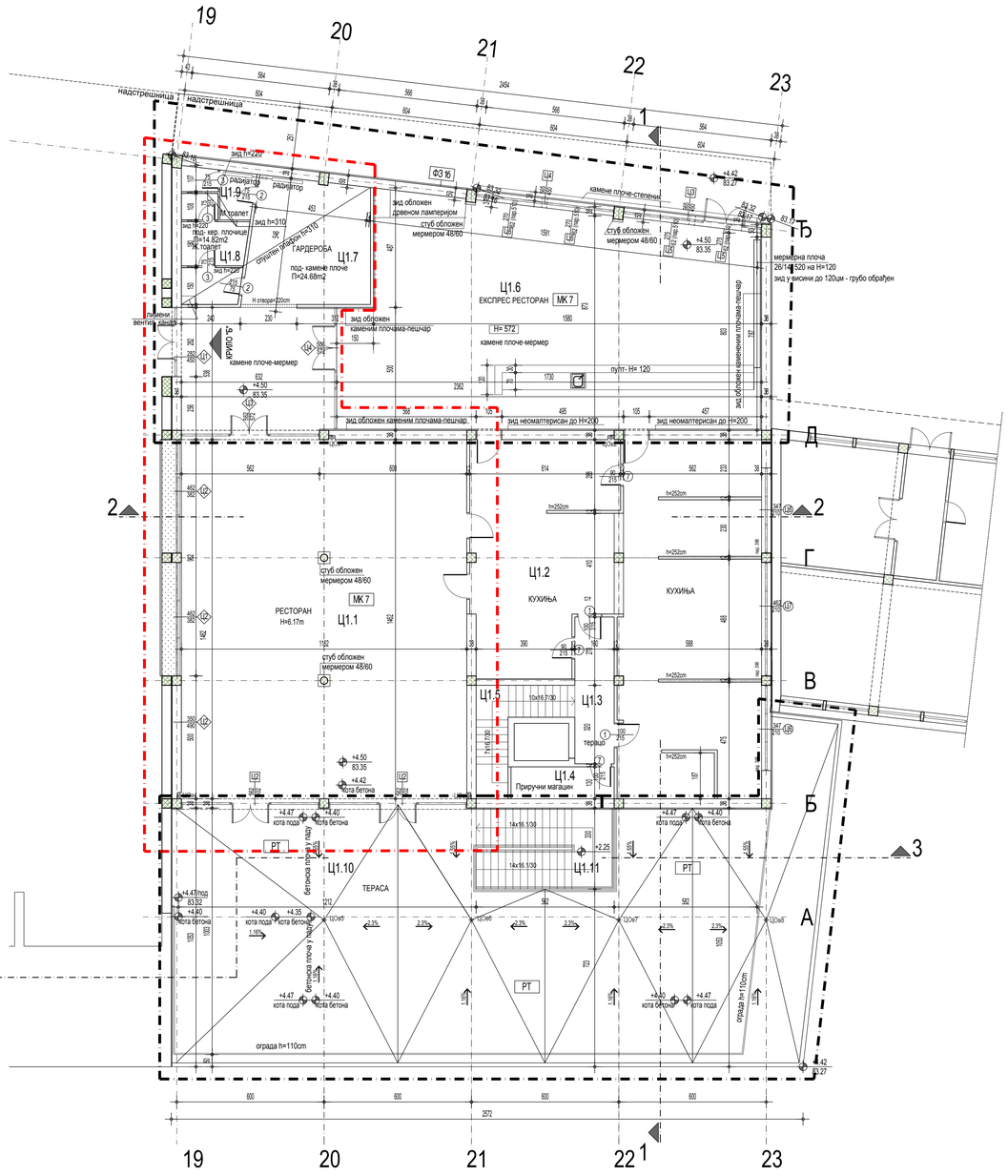

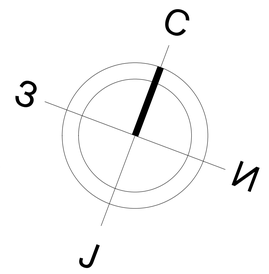

КРИЛО Ц1 - ОСНОВА ПРВОГ СПРАТА (НИВО ПЕРОНА)						
бр. пр.	Намена просторије	Површина P (m²)	Обим O (m)	Обрада		
				Под	Зид	Плафон
Ц1.1	Ресторан (Нч6.17m)	171.66	52.79	мермер	мермер + дисперзија	дисперзија
Ц1.2	Кухиња	135.92	105.88	винил / кер.плочице	кер.плочице	дисперзија
Ц1.3	Степенишни простор	9.57	15.16	терацо	масна боја + дисперзија	дисперзија
Ц1.4	Магацин	5.46	11.00	терацо	масна боја + дисперзија	дисперзија
Ц1.5	Степениште	18.59	26.44	терацо	масна боја + дисперзија	дисперзија
Ц1.6	Експрес ресторан	181.35	65.54	мермер	мермер + дисперзија	дисперзија
Ц1.7	Гардероба	24.96	20.18	мермер	дисперзија	дисперзија
Ц1.8	Ж. Тоалет	10.03	19.235577 62	кер.плочице	кер.плочице+дисп.	дисперзија
Ц1.9	М. Тоалет	4.15	5.92	кер.плочице	кер.плочице+дисп.	дисперзија
Укупна нето површина		561.68				

ОТВОРЕНЕ ПОВРШИНЕ						
Ц1.10	Тераса ресторана	268.31	88.19	терацо плоче	-	-
Ц1.11	Степенише	18.55	17.84	терацо плоче	-	-
Укупна отворена површина		286.85				

ПОВРШИНА - ПРВИ СПРАТ	Површина P(m²)
Укупна нето површина КРИЛА Ц1	561.68

Укупна бруто површина КРИЛА Ц1	613.56

ЛЕГЕНДА МАТЕРИЈАЛА

- армирани бетон
- неармирани бетон
- опека

- 1 — столарија
- 1 — алуминарија
- P — браварија

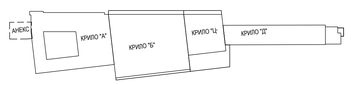

±0.00=78.85		
03		
02		
01		
Број	Датум	Опис

Ревизиони блок:

САОБРАЋАЈНИ ИНСТИТУТ ЦИП, д.о.о.
Немањина 6; 11000 Београд; Србија
Тел: 011/3618-134; Факс: 011/3618-324; web site: www.sicip.co.rs

Организациона јединица:
ЗАВОД ЗА АРХИТЕКТУРУ И УРБАНИЗАМ

Одговорни пројектант за архитектуру:
Б.Лазовић, дипл.инж.арх.
лиценца број: 300 1205 03

Сарадници:
Данијела Русић Николић, арх.тех.
Снежана Диковић, арх.тех.

Инвеститор пројекта:
"ИНФРАСТРУКТУРА ЖЕЛЕЗНИЦЕ СРБИЈЕ " А.Д.
Немањина 6/IV, Београд

Учесници пројекта:
Joint Venture of China Railway International Corporation Ltd. (CRIC); No.16 Fuxing Road Haidian District,Beijing P.R.China, 100044
China Communication Construction Company Ltd. (CCCC); No.85 Deshengmenwai Street,Xicheng District,Beijing P.R.China, 100088

Објекат:
ПРУГА БЕОГРАД - СУБОТИЦА - ДРЖАВНА ГРАНИЦА (КЕЛЕБИЈА)
ДЕОНИЦА ПРУГЕ НОВИ САД - СУБОТИЦА - ДРЖАВНА ГРАНИЦА (КЕЛЕБИЈА)

Део пројекта:
ПРОЈЕКАТ АРХИТЕКТУРЕ РЕКОНСТРУКЦИЈЕ, ДОГРАДЊЕ И АДАПТАЦИЈЕ СТАНИЧНЕ ЗГРАДЕ У ЖЕЛЕЗНИЧКОЈ СТАНИЦИ НОВИ САД

Унутрашња контрола:
Светлана Карановић, дипл.инж.арх.

Главни пројектант:
др Љиљана Милић Марковић, дипл. грађ. инж.

Руководилац организационе јединице:
Светлана Карановић, дипл.инж.арх.

Цртеж: **КРИЛО Ц-ОСНОВА ПРВОГ СПРАТА-постојеће**
Размера: **1:100**

Врста тех. док.:	Датум:	Цртеж бр.
ПЗИ	**01.2022.**	2020-250-АРХ-1/1.1-Ц25

ОСНОВА I СПРАТА
КРИЛО "Ц"

ПЕРОН

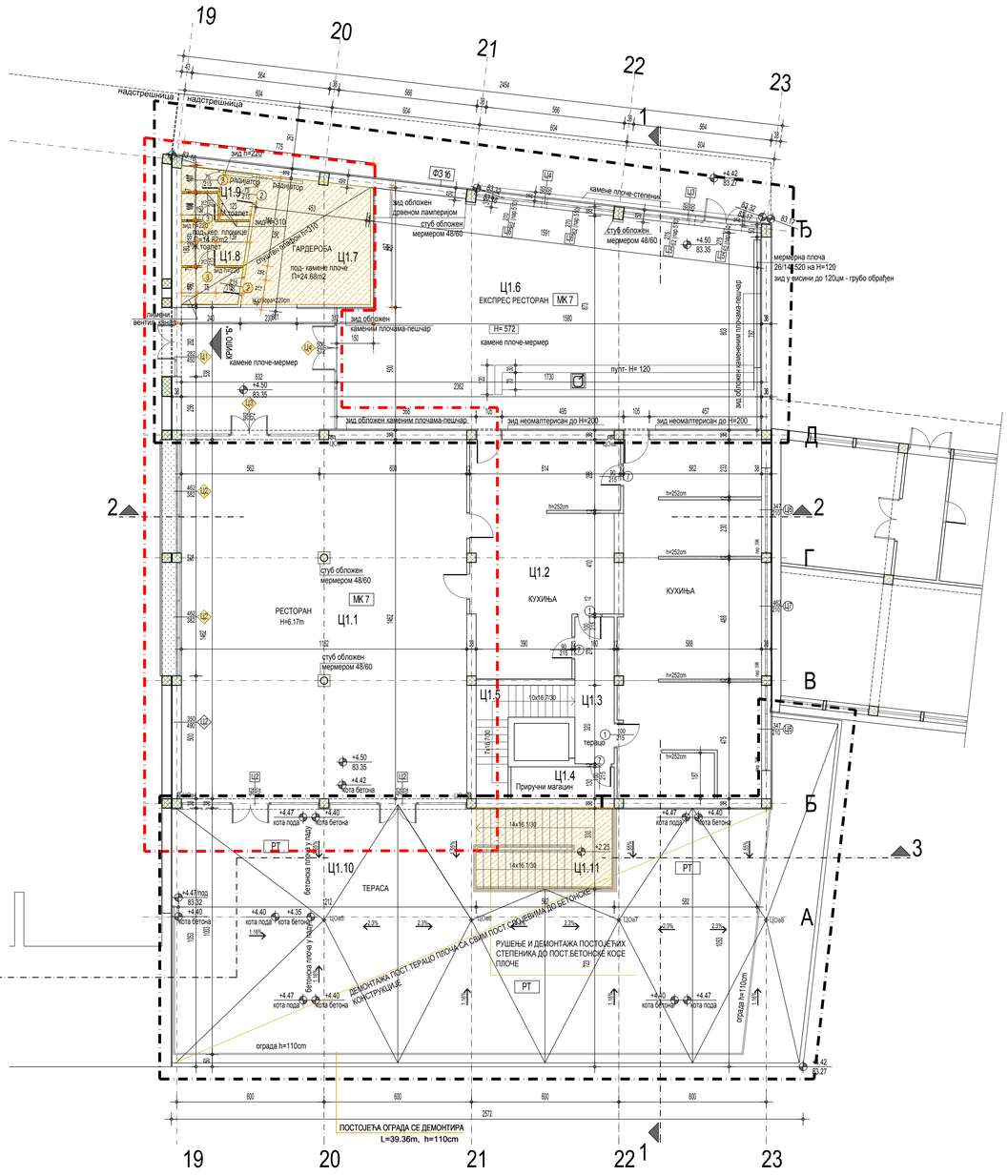

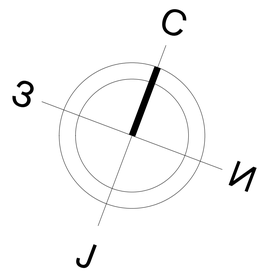

КРИЛО Ц1 - ОСНОВА ПРВОГ СПРАТА (НИВО ПЕРОНА)						
бр. пр.	Намена просторије	Површина P (m²)	Обим O (m)	Обрада		
				Под	Зид	Плафон
Ц1.1	Ресторан (Нч6.17m)	171.66	52.79	мермер	мермер + дисперзија	дисперзија
Ц1.2	Кухиња	135.92	105.88	винил / кер.плочице	кер.плочице	дисперзија
Ц1.3	Степенишни простор	9.57	15.16	терацо	масна боја + дисперзија	дисперзија
Ц1.4	Магацин	5.46	11.00	терацо	масна боја + дисперзија	дисперзија
Ц1.5	Степениште	18.59	26.44	терацо	масна боја + дисперзија	дисперзија
Ц1.6	Експрес ресторан	181.35	65.54	мермер	мермер + дисперзија	дисперзија
Ц1.7	Гардероба	24.96	20.18	мермер	дисперзија	дисперзија
Ц1.8	Ж. Тоалет	10.03	19.235577 62	кер.плочице	кер.плочице+дисп.	дисперзија
Ц1.9	М. Тоалет	4.15	5.92	кер.плочице	кер.плочице+дисп.	дисперзија
Укупна нето површина		561.68				

ОТВОРЕНЕ ПОВРШИНЕ						
Ц1.10	Тераса ресторана	268.31	88.19	терацо плоче	-	-
Ц1.11	Степениште	18.55	17.84	терацо плоче	-	-
Укупна отворена површина		286.85				

ПОВРШИНА - ПРВИ СПРАТ	Површина P(m²)
Укупна нето површина КРИЛА Ц1	561.68

Укупна бруто површина КРИЛА Ц1	613.56

ЛЕГЕНДА РУШЕЊА И ДЕМОНТАЖЕ

- постојећи зидови који се руше
- рушење и демонтажа постојећих слојева пода до пост.бетонске конструкције
- рушење и демонтажа постојећих слојева пода и пост. аб подне плоче
- уклањање постојећих монтажних дрвених преграда и монтажних објеката
- грађевински радови за уградњу новог лифта
- грађевински радови за уградњу новог лифта
- обијање малтера са зидова и плафона
- санација таванице
- 90/205 постојећа врата која се демонтирају

НАПОМЕНА: Предвиђена је демонтажа целокупне фасадне алуминарије, браварије и столарије

ЛЕГЕНДА МАТЕРИЈАЛА

- армирани бетон
- неармирани бетон
- опека

- 1 столарија
- 1 алуминарија
- P браварија

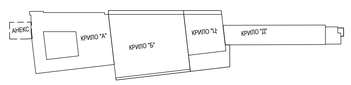

±0.00=78.85		
03		
02		
01		
Број	Датум	Опис

Ревизиони блок:

САОБРАЋАЈНИ ИНСТИТУТ ЦИП, д.о.о.
Немањина 6; 11000 Београд; Србија
Тел: 011/3618-134; Факс: 011/3618-324; web site: www.sicip.co.rs

Организациона јединица:
ЗАВОД ЗА АРХИТЕКТУРУ И УРБАНИЗАМ

Одговорни пројектант за архитектуру:
Б.Лазовић, дипл.инж.арх.
лиценца број: 300 1205 03

Сарадници:
Данијела Русић Николић, арх.тех.
Снежана Диковић, арх.тех.

Инвеститор пројекта:
"ИНФРАСТРУКТУРА ЖЕЛЕЗНИЦЕ СРБИЈЕ " А.Д.
Немањина 6/IV, Београд

Извођач пројекта:
Joint Venture of China Railway International Corporation Ltd. (CRIC) No.16 Fuxing Road Haidian District,Beijing P.R.China, 100844
China Communication Construction Company Ltd. (CCCC) No.85 Deshengmenwai Street,Xicheng District,Beijing P.R.China, 100088

Објекат:
ПРУГА БЕОГРАД - СУБОТИЦА - ДРЖАВНА ГРАНИЦА (КЕЛЕБИЈА)
ДЕОНИЦА ПРУГЕ НОВИ САД - СУБОТИЦА - ДРЖАВНА ГРАНИЦА (КЕЛЕБИЈА)

Део пројекта:
ПРОЈЕКАТ АРХИТЕКТУРЕ РЕКОНСТРУКЦИЈЕ, ДОГРАДЊЕ И АДАПТАЦИЈЕ СТАНИЧНЕ ЗГРАДЕ У ЖЕЛЕЗНИЧКОЈ СТАНИЦИ НОВИ САД

Унутрашња контрола:
Светлана Карановић, дипл.инж.арх.

Главни пројектант:
др Љиљана Милић Марковић, дипл. грађ. инж.

Руководилац организационе јединице:
Светлана Карановић, дипл.инж.арх.

Цртеж: **КРИЛО Ц-ОСНОВА ПРВОГ СПРАТА са планом рушења -постојећа-**

Размера: 1:100

Врста тех. док.: **ПЗИ**

датум: **01.2022.**

Цртеж бр.: 2020-250-АРХ-1/1.1-Ц25а

ОСНОВА КРОВА
КРИЛО "Ц"

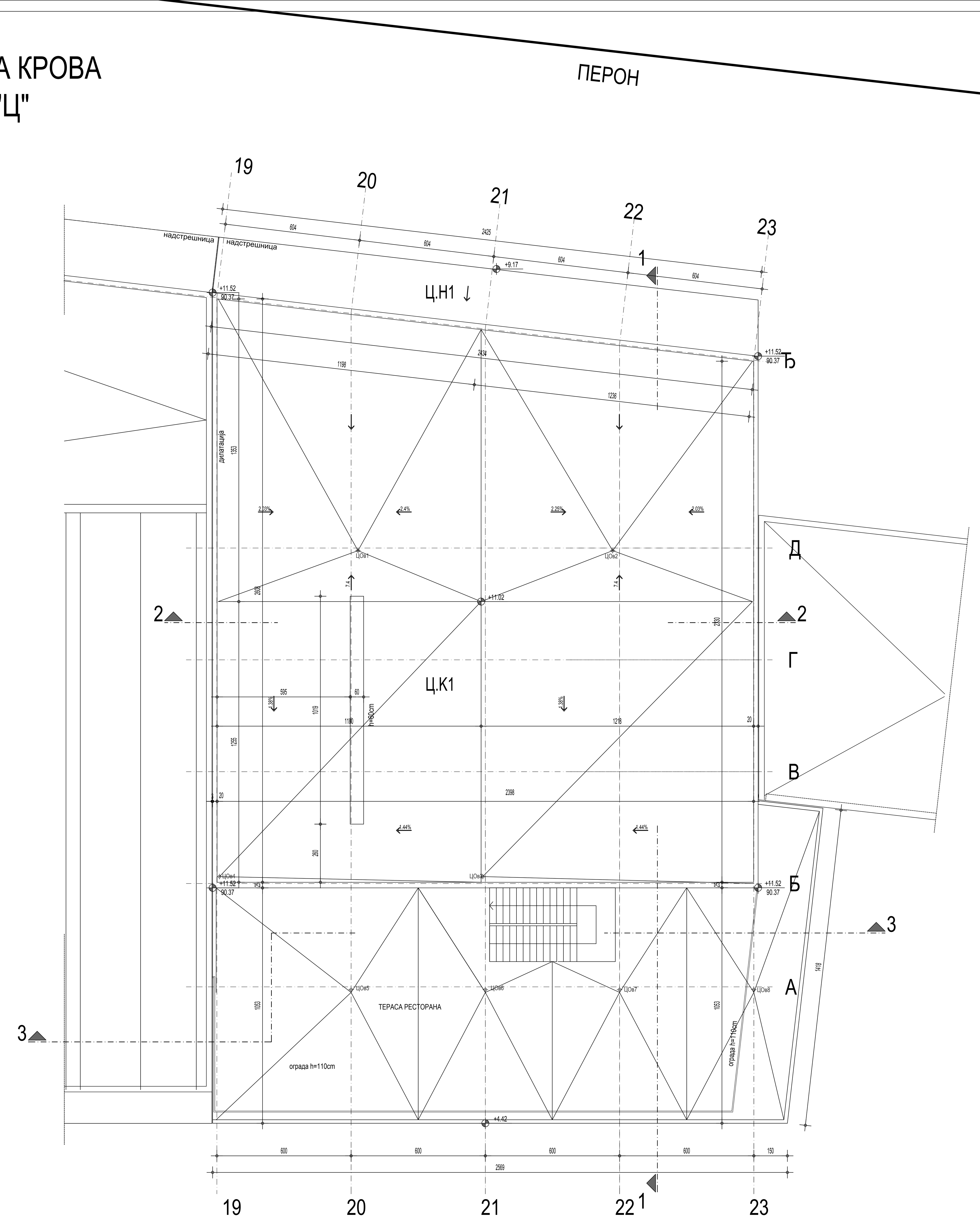

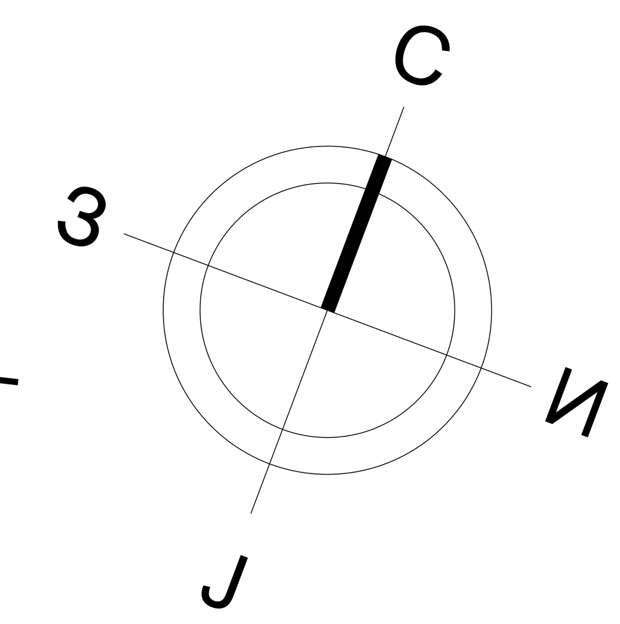

КРИЛО Ц - ОСНОВА КРОВА			
Ознака крова	Врста крова	Површина P (m²)	Кровни покривач
Ц.К1	Раван кров-непроходан	614.13	Терацо плоче
Укупна површина крова		614.13	

КРИЛО Ц - НАДСТРЕШНИЦЕ			
Ознака крова	Врста крова	Површина P (m²)	Кровни покривач
Ц.Н1	Надстрешница	61.00	ХИ - полиазбитол
Укупна површина крова		61.00	

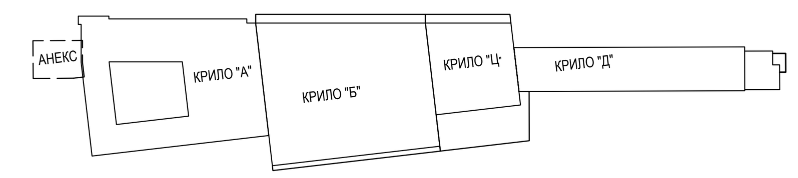

±0.00=78.85

Број	Датум	Опис
03		
02		
01		

Ревизиони блок:

САОБРАЋАЈНИ ИНСТИТУТ ЦИП, д.о.о.

Немањина 6; 11000 Београд; Србија
Тел: 011/3618-134; Факс: 011/3618-324; web site: www.sicip.co.rs

Организациона јединица:
ЗАВОД ЗА АРХИТЕКТУРУ И УРБАНИЗАМ

Одговорни пројектант за архитектуру:
Б.Лазовић, дипл.инж.арх.
лиценца број: 300 1205 03

Сарадници:
Данијела Русић Николић, арх.тех.
Снежана Диковић, арх.тех.

Унутрашња контрола:
Светлана Карановић, дипл.инж.арх.

Главни пројектант:
др Љиљана Милић Марковић, дипл. грађ. инж.

Руководилац организационе јединице:
Светлана Карановић, дипл.инж.арх.

Инвеститор пројекта:
" ИНФРАСТРУКТУРА ЖЕЛЕЗНИЦЕ СРБИЈЕ " А.Д.
Немањина 6/IV, Београд

Наручилац пројекта:
Joint Venture of
China Railway International Corporation Ltd. (CRIC)
No.10 Fuxing Road,Haidian District,Beijing
P.R China, 100844
China Communication Construction Company Ltd. (CCCC)
No.85 Deshengmenwai Street,Xicheng District,Beijing
P.R China, 100088

Објекат:
ПРУГА БЕОГРАД - СУБОТИЦА - ДРЖАВНА ГРАНИЦА (КЕЛЕБИЈА)
ДЕОНИЦА ПРУГЕ НОВИ САД - СУБОТИЦА - ДРЖАВНА ГРАНИЦА (КЕЛЕБИЈА)

Део пројекта:
ПРОЈЕКАТ АРХИТЕКТУРЕ РЕКОНСТРУКЦИЈЕ, ДОГРАДЊЕ И АДАПТАЦИЈЕ СТАНИЧНЕ ЗГРАДЕ У ЖЕЛЕЗНИЧКОЈ СТАНИЦИ НОВИ САД

Цртеж: **КРИЛО Ц-ОСНОВА КРОВА - постојеће**

Размера: 1:100

Врста тех. док.: **ПЗИ**

датум: **01.2022.**

Цртеж бр. 2020-250-АРХ-1/1.1-Ц26

ПРЕСЕК 1-1
КРИЛО "Ц"

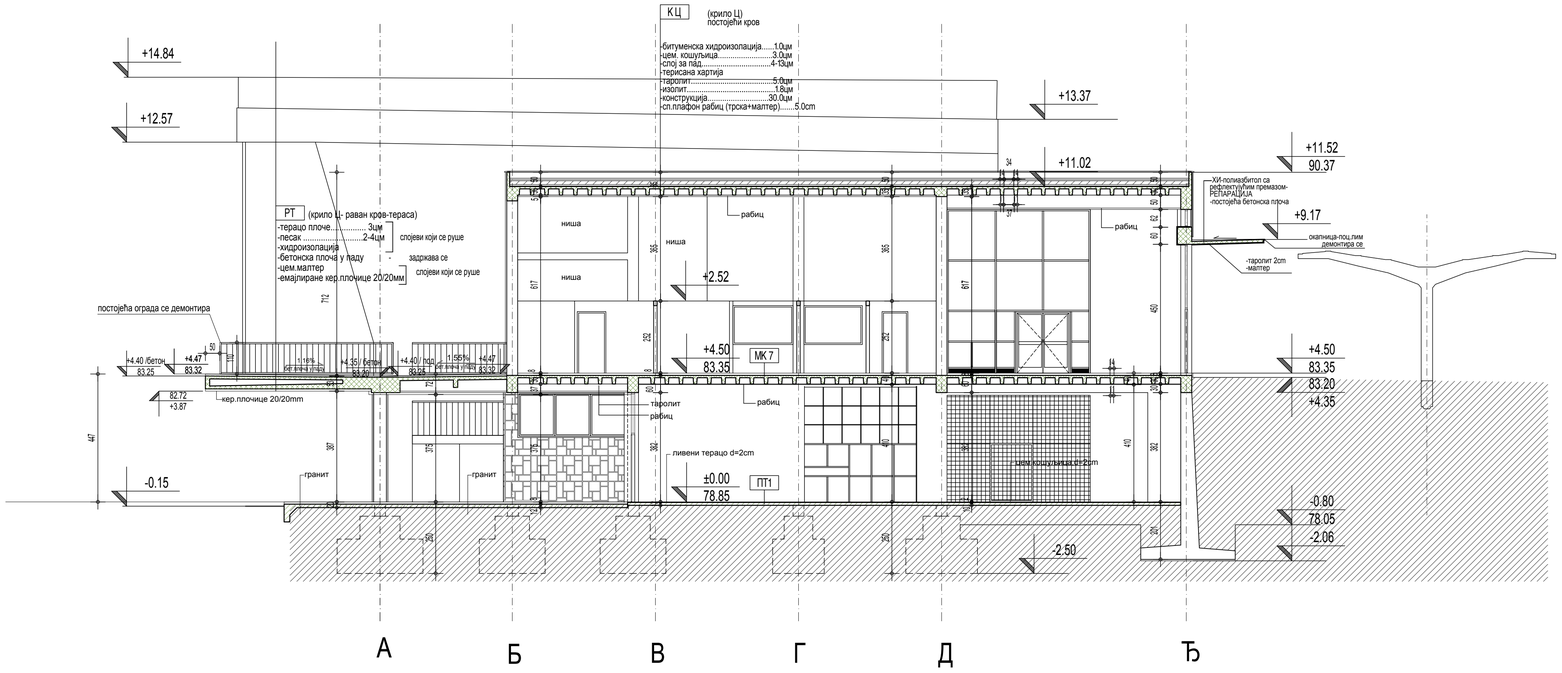

ЛЕГЕНДА МАТЕРИЈАЛА

- армирани бетон
- неармирани бетон
- опека

- столарија
- алуминарија
- браварија

±0.00=78.85

Број	Датум	Опис
03		
02		
01		

Ревизиони блок:

САОБРАЋАЈНИ ИНСТИТУТ ЦИП, д.о.о.

Немањина 6; 11000 Београд; Србија
Тел: 011/3618-134; Факс: 011/3618-324; web site: www.sicip.co.rs

Организациона јединица:
ЗАВОД ЗА АРХИТЕКТУРУ И УРБАНИЗАМ

Одговорни пројектант за архитектуру:
Б.Лазовић, дипл.инж.арх.
лиценца број: 300 1205 03

Сарадници:
Данијела Русић Николић, арх.тех.
Снежана Диковић, арх.тех.

Инвеститор пројекта:
" ИНФРАСТРУКТУРА ЖЕЛЕЗНИЦЕ СРБИЈЕ " А.Д.
Немањина 6/IV, Београд

Наручилац пројекта:
Joint Venture of
China Railway International Corporation Ltd. (CRIC)
No.10 Fuxing Road,Haidian District,Beijing
P.R.China, 100844

China Communication Construction Company Ltd. (CCCC)
No.85 Deshengmenwai Street,Xicheng District,Beijing
P.R.China, 100088

Објекат:
ПРУГА БЕОГРАД - СУБОТИЦА - ДРЖАВНА ГРАНИЦА (КЕЛЕБИЈА)
ДЕОНИЦА ПРУГЕ НОВИ САД - СУБОТИЦА - ДРЖАВНА ГРАНИЦА (КЕЛЕБИЈА)

Део пројекта:
ПРОЈЕКАТ АРХИТЕКТУРЕ РЕКОНСТРУКЦИЈЕ, ДОГРАДЊЕ И АДАПТАЦИЈЕ СТАНИЧНЕ ЗГРАДЕ У ЖЕЛЕЗНИЧКОЈ СТАНИЦИ НОВИ САД

Унутрашња контрола:
Светлана Карановић, дипл.инж.арх.

Главни пројектант:
др Љиљана Милић Марковић, дипл. грађ. инж.

Руководилац организационе јединице:
Светлана Карановић, дипл.инж.арх.

Цртеж:
КРИЛО Ц -ПРЕСЕК 1-1-постојеће

Размера: 1:100

Врста тех. док.:	датум:	Цртеж бр.
ПЗИ	01.2022.	2020-250-АРХ-1/1.1-Ц27

ПРЕСЕК 2-2
КРИЛО "Ц"

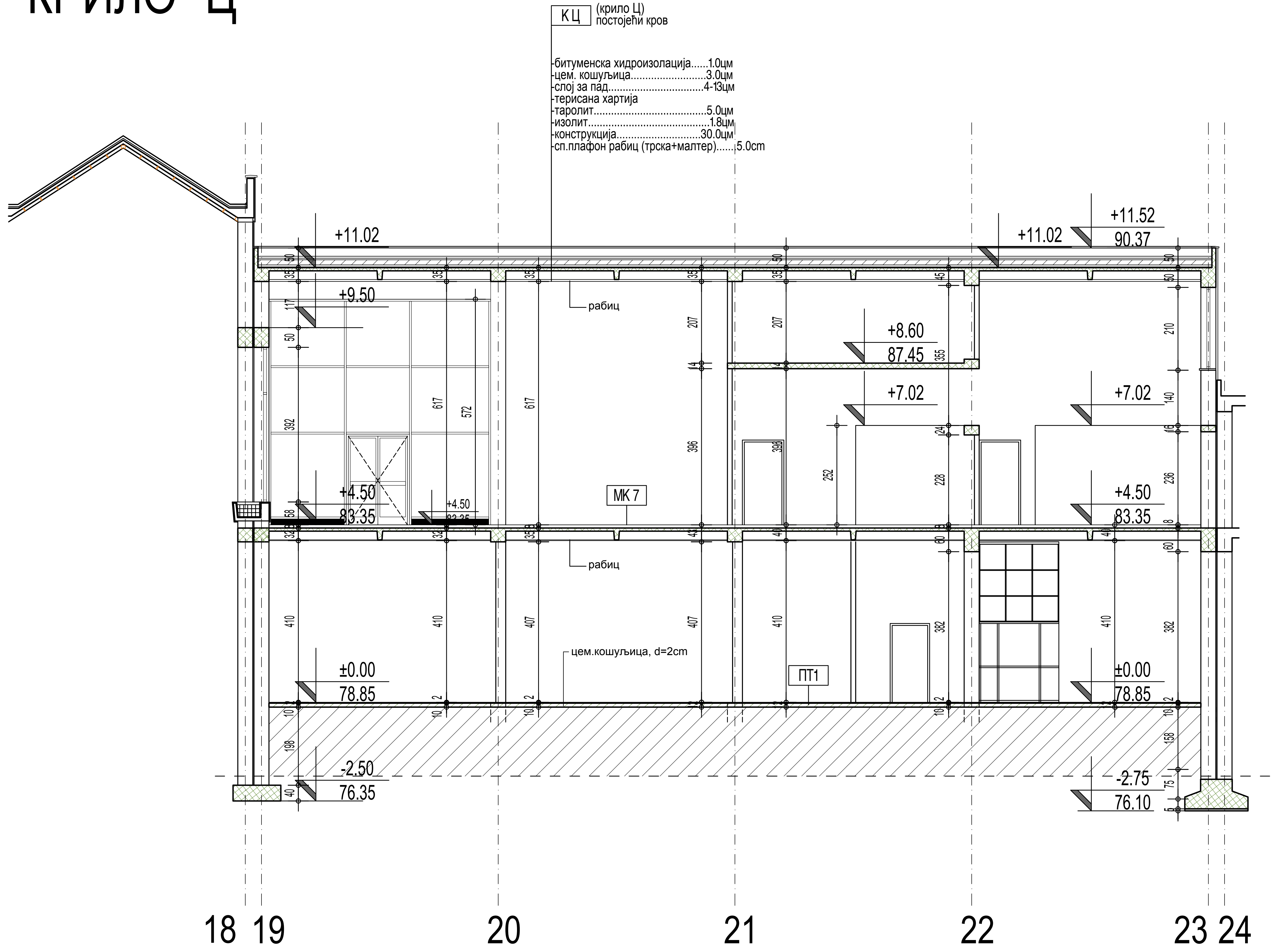

ПРЕСЕК 3-3
КРИЛО "Ц"

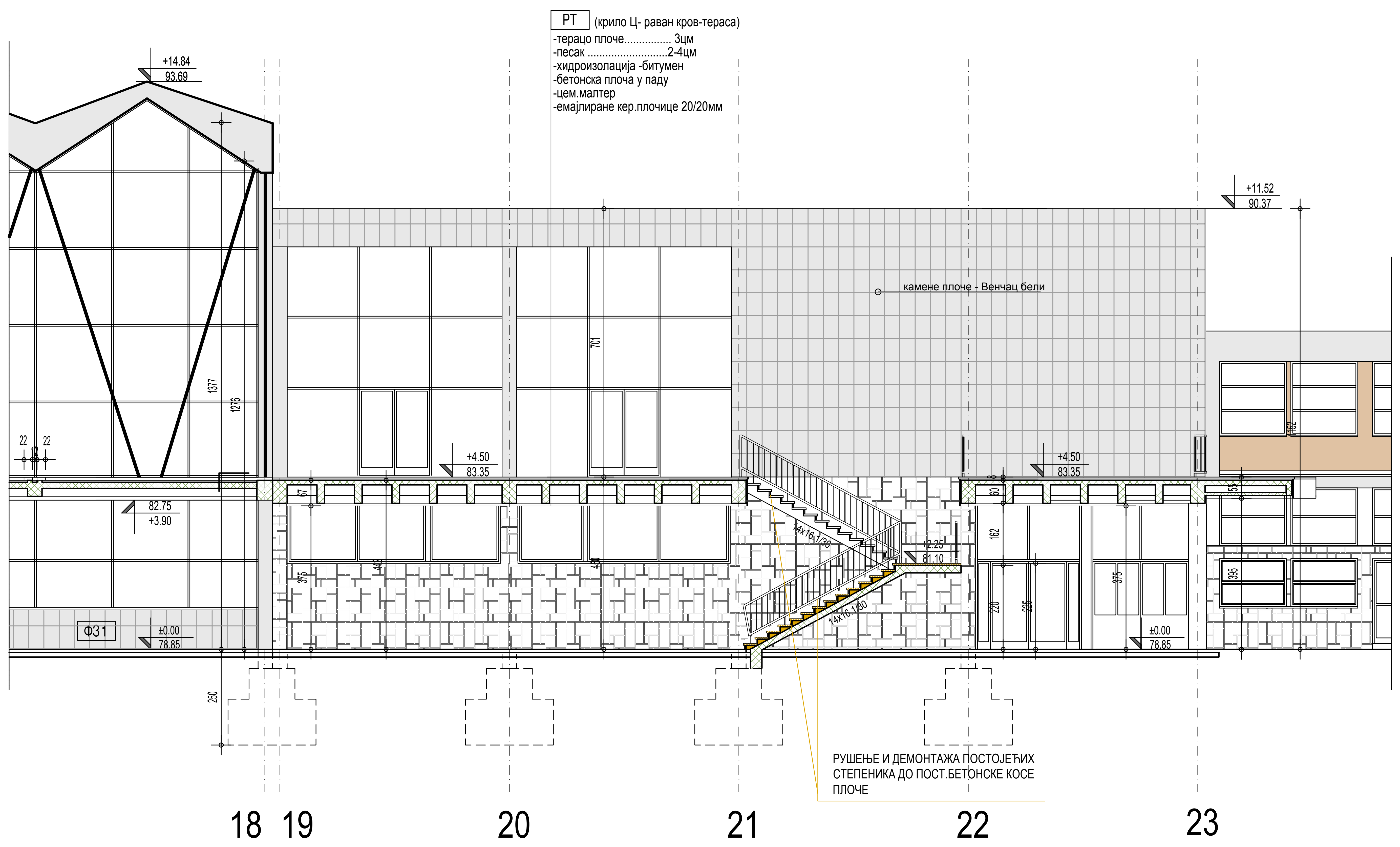

ЛЕГЕНДА МАТЕРИЈАЛА

- армирани бетон
- неармирани бетон
- опека
- (1) столарија
- [1] алуминарија
- [P] браварија

±0.00=78.85

Број	Датум	Опис
03		
02		
01		

Ревизиони блок:

САОБРАЋАЈНИ ИНСТИТУТ ЦИП, д.о.о.
Немањина 6; 11000 Београд; Србија
Тел: 011/3618-134; Факс: 011/3618-324; web site: www.sicip.co.rs

Организациона јединица:
ЗАВОД ЗА АРХИТЕКТУРУ И УРБАНИЗАМ

Одговорни пројектант за архитектуру:
Б.Лазовић, дипл.инж.арх.
лиценца број: 300 1205 03

Сарадници:
Данијела Русић Николић, арх.тех.
Снежана Диковић, арх.тех.

Инвеститор пројекта:
" ИНФРАСТРУКТУРА ЖЕЛЕЗНИЦЕ СРБИЈЕ " А.Д.
Немањина 6/IV, Београд

Наручилац пројекта:
Joint Venture of
China Railway International Corporation Ltd. (CRIC)
No.10 Fuxing Road,Haidian District,Beijing
P.R China, 100844
China Communication Construction Company Ltd. (CCCC)
No.85 Deshengmenwai Street,Xicheng District,Beijing
P.R China, 100088

Објекат:
ПРУГА БЕОГРАД - СУБОТИЦА - ДРЖАВНА ГРАНИЦА (КЕЛЕБИЈА)
ДЕОНИЦА ПРУГЕ НОВИ САД - СУБОТИЦА - ДРЖАВНА ГРАНИЦА (КЕЛЕБИЈА)

Део пројекта:
ПРОЈЕКАТ АРХИТЕКТУРЕ РЕКОНСТРУКЦИЈЕ, ДОГРАДЊЕ И АДАПТАЦИЈЕ СТАНИЧНЕ ЗГРАДЕ У ЖЕЛЕЗНИЧКОЈ СТАНИЦИ НОВИ САД

Унутрашња контрола:
Светлана Карановић, дипл.инж.арх.

Главни пројектант:
др Љиљана Милић Марковић, дипл. грађ. инж.

Руководилац организационе јединице:
Светлана Карановић, дипл.инж.арх.

Цртеж:
КРИЛО Ц -ПРЕСЕЦИ 2-2 и 3-3-постојеће

Размера: 1:100

Врста тех. док.:	датум:	Цртеж бр.
ПЗИ	**01.2022.**	2020-250-АРХ-1/1.1-Ц28

ЈУЖНА ФАСАДА (НИВО УЛИЦЕ)
КРИЛО "Ц"

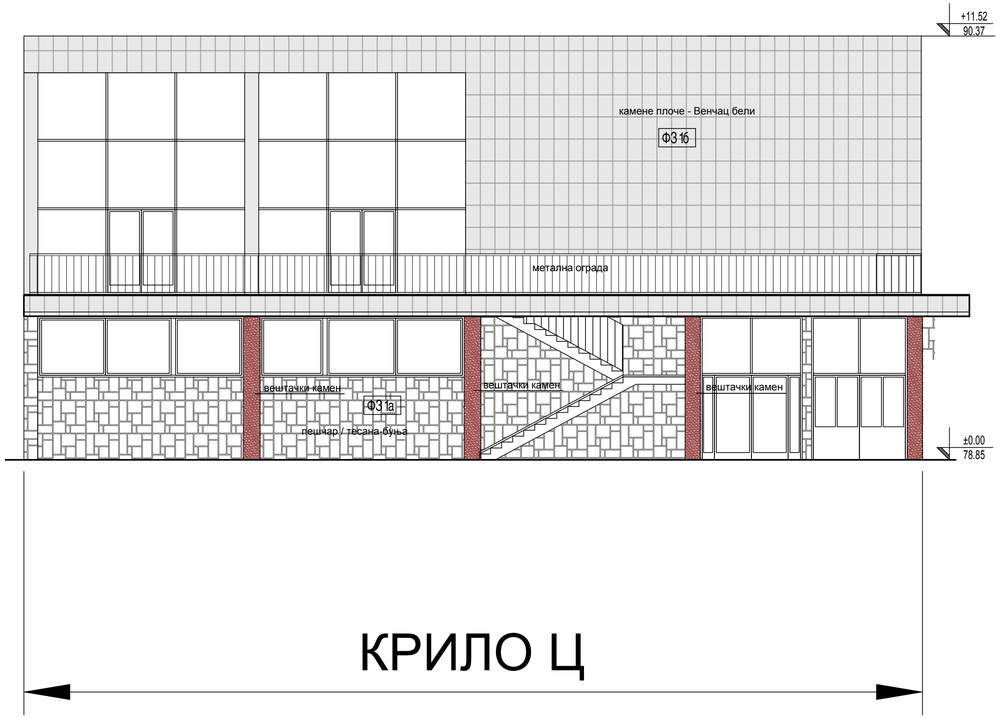

±0.00=78.85

Број	Датум	Опис
03		
02		
01		

Ревизиони блок:

САОБРАЋАЈНИ ИНСТИТУТ ЦИП, д.о.о.

Немањина 6; 11000 Београд; Србија
Тел: 011/3618-134; Факс: 011/3618-324; web site: www.sicip.co.rs

Организациона јединица:
ЗАВОД ЗА АРХИТЕКТУРУ И УРБАНИЗАМ

Одговорни пројектант за архитектуру:
Б.Лазовић, дипл.инж.арх.
лиценца број: 300 1205 03

Сарадници:
Данијела Русић Николић, арх.тех.
Снежана Диковић, арх.тех.

Унутрашња контрола:
Светлана Карановић, дипл.инж.арх.

Главни пројектант:
др Љиљана Милић Марковић, дипл. грађ. инж.

Руководилац организационе јединице:
Светлана Карановић, дипл.инж.арх.

Инвеститор пројекта:
" ИНФРАСТРУКТУРА ЖЕЛЕЗНИЦЕ СРБИЈЕ " А.Д.
Немањина 6/IV, Београд

Наручилац пројекта:
Joint Venture of
China Railway International Corporation Ltd. (CRIC)
No.10 Fuxing Road Haidan District,Beijing
P.R China, 100844
China Communication Construction Company Ltd. (CCCC)
No.85 Deshengmenwai Street,Xicheng District,Beijing
P.R China, 100088

Објекат:
ПРУГА БЕОГРАД - СУБОТИЦА - ДРЖАВНА ГРАНИЦА (КЕЛЕБИЈА)
ДЕОНИЦА ПРУГЕ НОВИ САД - СУБОТИЦА - ДРЖАВНА ГРАНИЦА (КЕЛЕБИЈА)

Део пројекта:
ПРОЈЕКАТ АРХИТЕКТУРЕ РЕКОНСТРУКЦИЈЕ, ДОГРАДЊЕ И АДАПТАЦИЈЕ СТАНИЧНЕ ЗГРАДЕ У ЖЕЛЕЗНИЧКОЈ СТАНИЦИ НОВИ САД

Цртеж: **КРИЛО Ц - ЈУЖНА ФАСАДА -постојеће**

Размера: 1:100

Врста тех. док.: **ПЗИ**
датум: **01.2022.**
Цртеж бр. 2020-250-АРХ-1/1.1-Ц29

СЕВЕРНА ФАСАДА (НИВО ПЕРОНА)
КРИЛО "Ц"

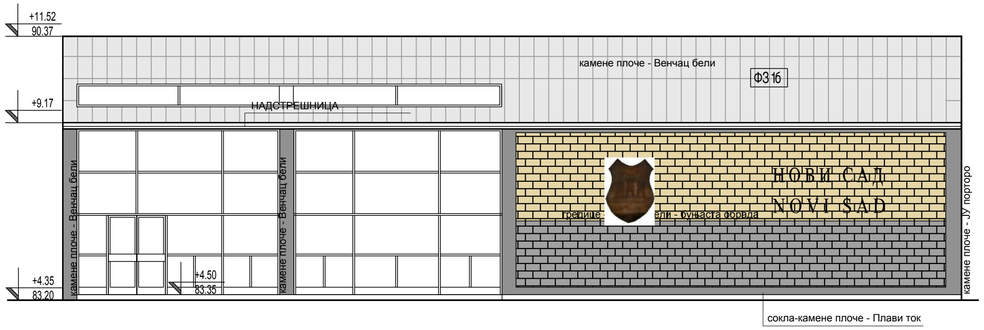

КРИЛО Ц

±0.00=78.85

Број	Датум	Опис
03		
02		
01		

Ревизиони блок:

САОБРАЋАЈНИ ИНСТИТУТ ЦИП, д.о.о.

Немањина 6; 11000 Београд; Србија
Тел: 011/3618-134; Факс: 011/3618-324; web site: www.sicip.co.rs

Организациона јединица:
ЗАВОД ЗА АРХИТЕКТУРУ И УРБАНИЗАМ

Одговорни пројектант за архитектуру:
Б.Лазовић, дипл.инж.арх.
лиценца број: 300 1205 03

Сарадници:
Даниjела Русић Николић, арх.тех.
Снежана Диковић, арх.тех.

Унутрашња контрола:
Светлана Карановић, дипл.инж.арх.

Главни пројектант:
др Љиљана Милић Марковић, дипл. грађ. инж.

Руководилац организационе јединице:
Светлана Карановић, дипл.инж.арх.

Инвеститор пројекта:
" ИНФРАСТРУКТУРА ЖЕЛЕЗНИЦЕ СРБИЈЕ " А.Д.
Немањина 6/IV, Београд

Наручилац пројекта:
Joint Venture of
China Railway International Corporation Ltd. (CRIC)
No.10 Fuxing Road Haidan District,Beijing
P.R China, 100844
China Communication Construction Company Ltd. (CCCC)
No.85 Deshengmenwai Street,Xicheng District,Beijing
P.R China, 100088

Објекат:
ПРУГА БЕОГРАД - СУБОТИЦА - ДРЖАВНА ГРАНИЦА (КЕЛЕБИЈА)
ДЕОНИЦА ПРУГЕ НОВИ САД - СУБОТИЦА - ДРЖАВНА ГРАНИЦА (КЕЛЕБИЈА)

Део пројекта:
ПРОЈЕКАТ АРХИТЕКТУРЕ РЕКОНСТРУКЦИЈЕ, ДОГРАДЊЕ И АДАПТАЦИЈЕ СТАНИЧНЕ ЗГРАДЕ У ЖЕЛЕЗНИЧКОЈ СТАНИЦИ НОВИ САД

Цртеж:
КРИЛО Ц - СЕВЕРНА ФАСАДА -постојеће

Размера:
1:100

Врста тех. док.:	датум:	Цртеж бр.
ПЗИ	**01.2022.**	2020-250-АРХ-1/1.1-Ц30

ИСТОЧНА ФАСАДА
КРИЛО "Ц"

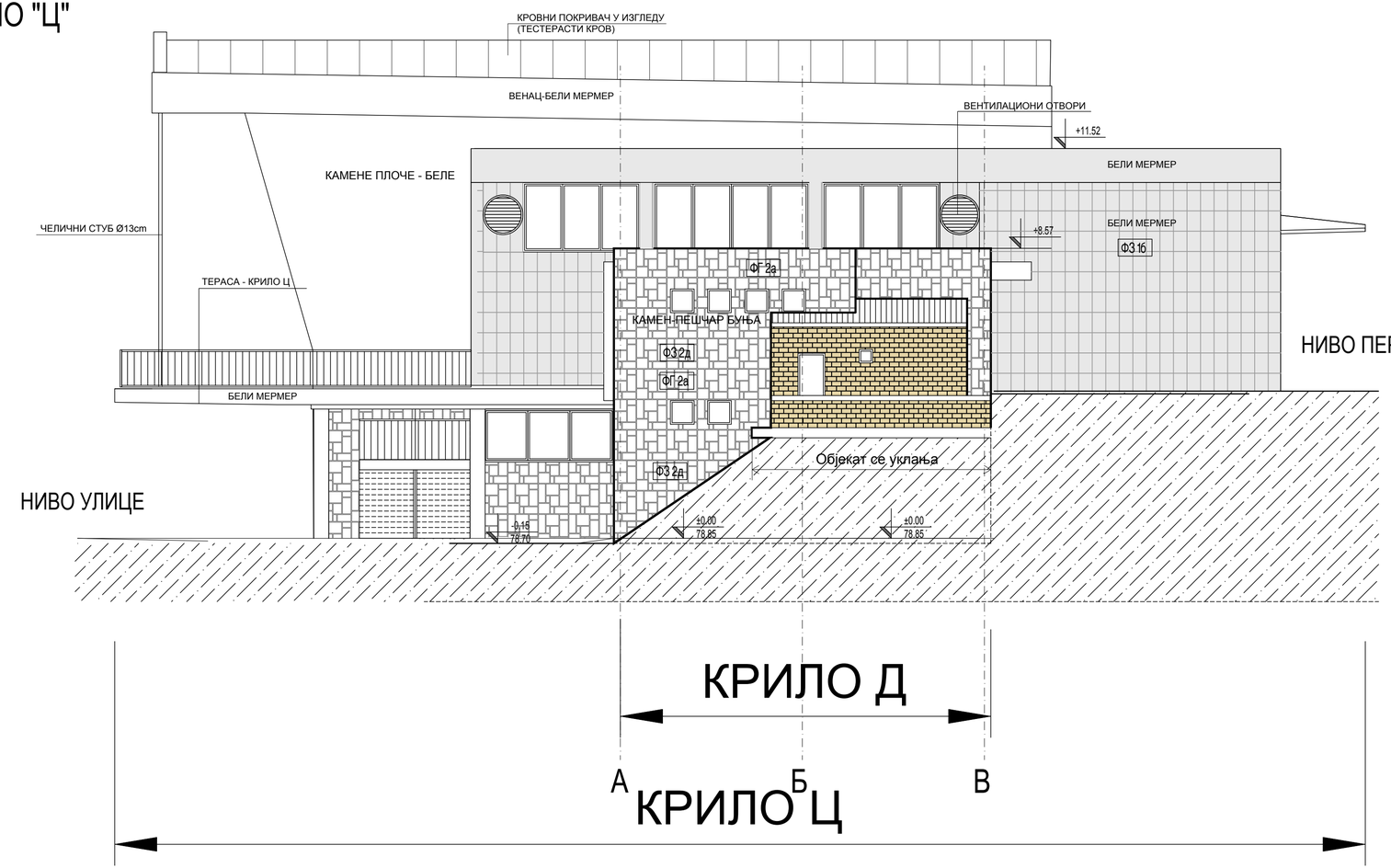

±0.00=78.85		
03		
02		
01		
Број	Датум	Опис

Ревизиони блок:

САОБРАЋАЈНИ ИНСТИТУТ ЦИП, д.о.о.

Немањина 6; 11000 Београд; Србија
Тел: 011/3618-134; Факс: 011/3618-324; web site: www.sicip.co.rs

Организациона јединица:
ЗАВОД ЗА АРХИТЕКТУРУ И УРБАНИЗАМ

Одговорни пројектант за архитектуру:
Б.Лазовић, дипл.инж.арх.
лиценца број: 300 1205 03

Сарадници:
Данијела Русић Николић, арх.тех.
Снежана Диковић, арх.тех.

Унутрашња контрола:
Светлана Карановић, дипл.инж.арх.

Главни пројектант:
др Љиљана Милић Марковић, дипл. грађ. инж.

Руководилац организационе јединице:
Светлана Карановић, дипл.инж.арх.

Инвеститор пројекта:
" ИНФРАСТРУКТУРА ЖЕЛЕЗНИЦЕ СРБИЈЕ " А.Д.
Немањина 6/IV, Београд

Наручилац пројекта:
Joint Venture of
China Railway International Corporation Ltd. (CRIC)
No.10 Fuxing Road Haidian District,Beijing
P.R China, 100844
China Communication Construction Company Ltd. (CCCC)
No.85 Deshengmenwai Street,Xicheng District,Beijing
P.R China, 100088

Објекат:
ПРУГА БЕОГРАД - СУБОТИЦА - ДРЖАВНА ГРАНИЦА (КЕЛЕБИЈА)
ДЕОНИЦА ПРУГЕ НОВИ САД - СУБОТИЦА - ДРЖАВНА ГРАНИЦА (КЕЛЕБИЈА)

Део пројекта:
ПРОЈЕКАТ АРХИТЕКТУРЕ РЕКОНСТРУКЦИЈЕ, ДОГРАДЊЕ
И АДАПТАЦИЈЕ СТАНИЧНЕ ЗГРАДЕ
У ЖЕЛЕЗНИЧКОЈ СТАНИЦИ НОВИ САД

Цртеж:
КРИЛО Ц - ИСТОЧНА ФАСАДА -постојеће

Размера:
1:100

Врста тех. док.: **ПЗИ**
датум: **01.2022.**
Цртеж бр.: 2020-250-АРХ-1/1.1-Ц31

ОСНОВА ТЕМЕЉА
КРИЛО "Д"

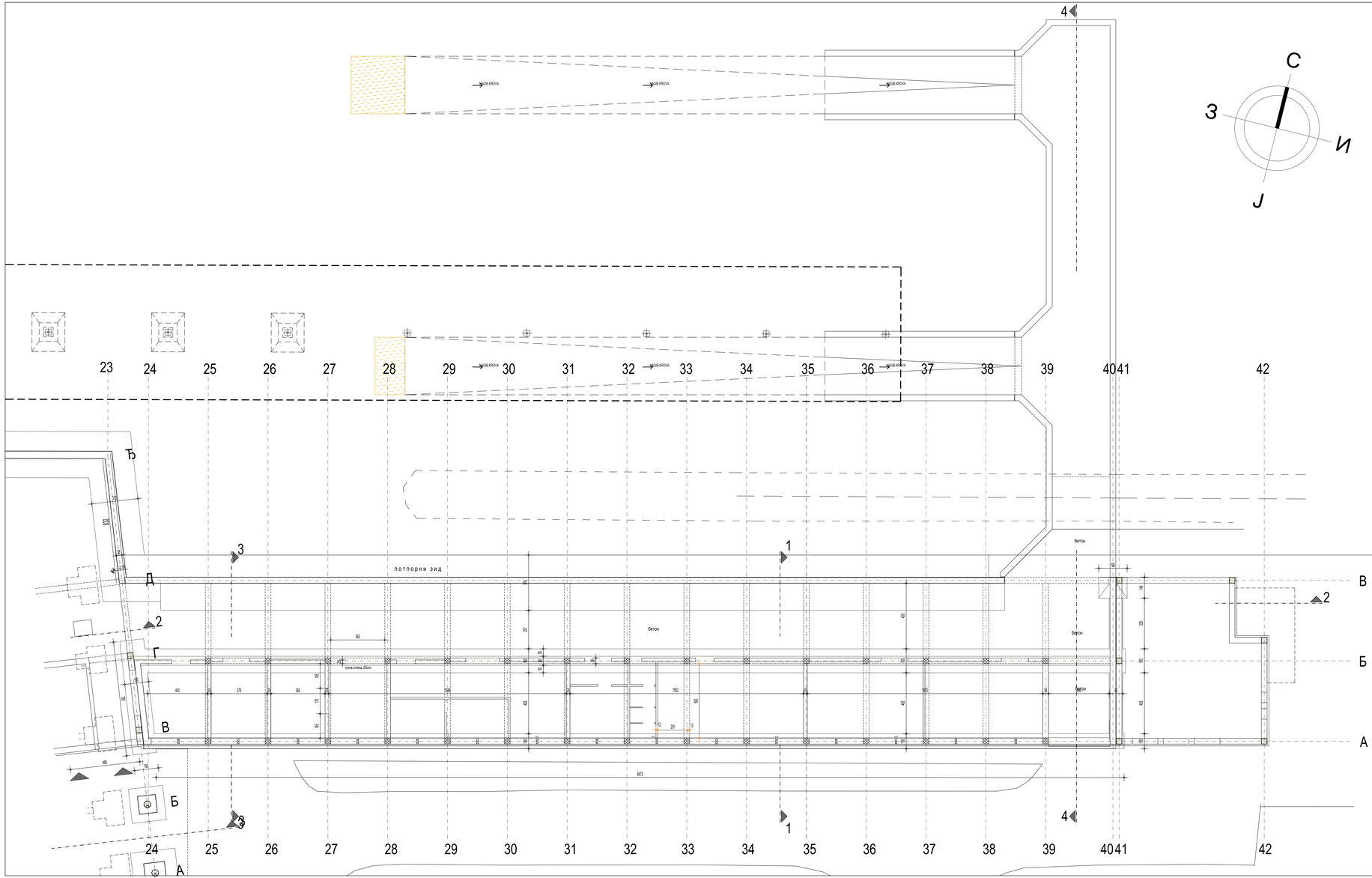

±0.00=78.85

Број	Датум	Опис
03		
02		
01		

Ревизиони блок: 1:100

САОБРАЋАЈНИ ИНСТИТУТ ЦИП, д.о.о.

Немањина 6; 11000 Београд; Србија
Тел: 011/3618-134; Факс: 011/3618-324; web site: www.sicip.co.rs

Организациона јединица:
ЗАВОД ЗА АРХИТЕКТУРУ И УРБАНИЗАМ

Одговорни пројектант за архитектуру:
Б.Лазовић, дипл.инж.арх.
Лицимна број: 300 1205 03

Сарадници:
Данијела Русић Николић, арх.тех.
Снежана Диковић, арх.тех.

Инвеститор пројекта:
"ИНФРАСТРУКТУРА ЖЕЛЕЗНИЦЕ СРБИЈЕ" А.Д
Београд, Немањина 6/IV, Београд

Извршилац пројекта:
China Railway International Corporation Ltd. (CRIC)
No.10 Fengtai Road Nanlian District,Beijing
P.R.China, 100073
China Communication Construction Company Ltd. (CCCC)
No.85 Deshengmenwai Street,Xicheng District,Beijing
P.R.China, 100088

Назив:
ПРУГА БЕОГРАД - СУБОТИЦА - ДРЖАВНА ГРАНИЦА МЕЂУРЕЧЈЕ; ДЕОНИЦА ТРУПЕ НОВИ САД - СУБОТИЦА - ДРЖАВНА ГРАНИЦА МЕЂУРЕЧЈЕ)

Део пројекта:
ПРОЈЕКАТ АРХИТЕКТУРЕ РЕКОНСТРУКЦИЈЕ, ДОГРАДЊЕ И АДАПТАЦИЈЕ СТАНИЧНЕ ЗГРАДЕ У ЖЕЛЕЗНИЧКОЈ СТАНИЦИ НОВИ САД

Унутрашња контрола:
Свитлана Корановић, дипл.инж.арх.

Главни пројектант:
др Лукијана Михић Марковић, дипл. грађ. инж.

Руководилац организационе јединице:
Свитлана Корановић, дипл.инж.арх.

Цртеж:
КРИЛО Д-ОСНОВА ТЕМЕЉА-постојеће

Размера: 1:100

Врста тех. док.	Датум	Цртеж бр.
ПЗИ	01.2022.	2020-250-АРХ-1/1.1Д2

ОСНОВА ПРИЗЕМЉА
КРИЛО "Д"

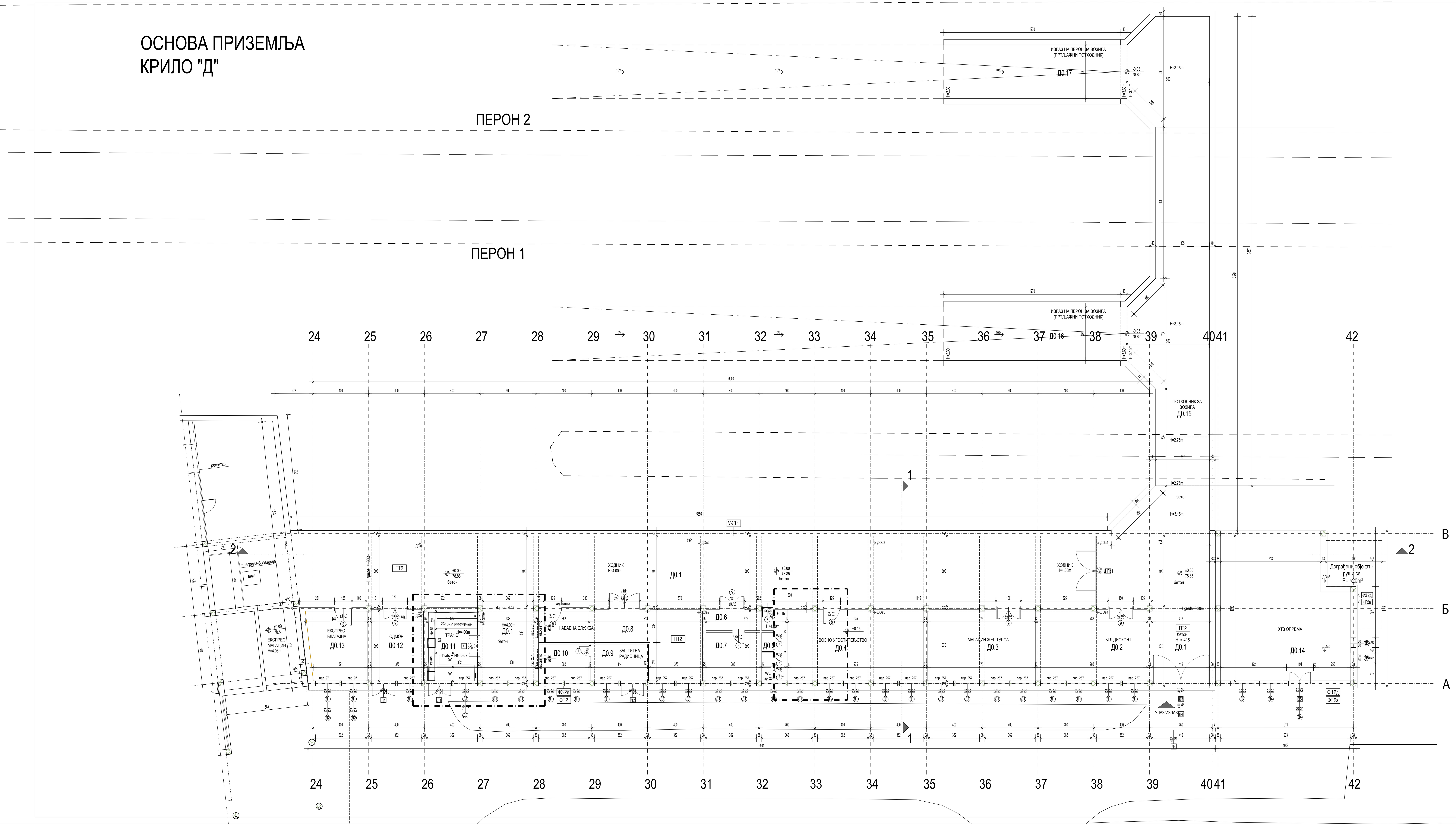

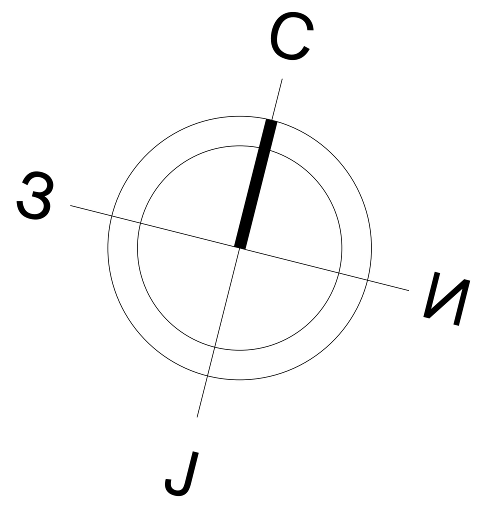

КРИЛО Д0 - ОСНОВА ПРИЗЕМЉА						
бр. пр.	Намена просторије	Површина P (m²)	Обим O (m)	Обрада		
				Под	Зид	Плафон
Д0.1	Ходник	373.06	164.31	бетонске плоче	масна боја + дисперзија	малтер
Д0.2	БГД дисконт	40.34	26.28	бетонске плоче	дисперзија	малтер
Д0.3	Магацин Жел турса	39.69	26.02	бетонске плоче	дисперзија	малтер
Д0.4	Возно угоститељство	49.92	30.28	бетонске плоче	дисперзија	малтер
Д0.5	Тоалет	8.87	19.72	керамичке плочице	кер. плочице + дисперзија	малтер
Д0.6	Просторија - предпростор	5.94	10.82	бетонске плоче	дисперзија	малтер
Д0.7	Просторија	13.50	14.72	бетонске плоче	дисперзија	малтер
Д0.8	Набавна служба	37.69	34.02	бетонске плоче	дисперзија	малтер
Д0.9	Заштитина радионица	10.89	13.54	бетонске плоче	масна боја + дисперзија	малтер
Д0.10	Остава заштитина радионица	9.52	12.50	бетонске плоче	дисперзија	малтер
Д0.11	Трафо	18.10	17.24	бетонске плоче	дисперзија	малтер
Д0.12	Одмор	19.24	17.76	виназ	дисперзија	малтер
Д0.13	Експрес благајна	20.96	18.42	виназ	дисперзија	малтер
Д0.14	ХТЗ опрема	88.25	39.42	бетонске плоче	дисперзија	малтер
Укупна нето површина		735.97				

КРИЛО Д - Потходник за излаз / улаз возила на пероне						
Д0.15	Потходник	179.03	92.35	бетонске плоче	дисперзија	малтер
Д0.16	Рампа 1	48.89	33.10	бетонске плоче	дисперзија	малтер
Д0.17	Рампа 2	48.90	33.10	бетонске плоче	дисперзија	малтер
Укупна отворена површина		276.82				

ПОВРШИНА - ПРИЗЕМЉЕ	Површина $P(m^2)$
Укупна нето површина КРИЛО Д0	735.97
Укупна нето површина ПОТХОДНИК ЗА ВОЗИЛА	276.82

Укупна бруто површина КРИЛО Д0	835.93
Укупна бруто површина ПОТХОДНИК ЗА ВОЗИЛА	324.02

ПОВРШИНА - НЕТО	Површина $P(m^2)$
Укупна површина КРИЛА Д приземље	735.97
Укупна површина ПОТХОДНИК ЗА ВОЗИЛА	276.82
Укупна површина КРИЛА Д први спрат	722.55
Укупна нето површина КРИЛА Д	1735.33

ПОВРШИНА - БРУТО	Површина $P(m^2)$
Укупна површина КРИЛА Д приземље	835.93
Укупна површина ПОТХОДНИК ЗА ВОЗИЛА	324.02
Укупна површина КРИЛА Д први спрат	854.46
Укупна бруто површина КРИЛА Д	2014.41

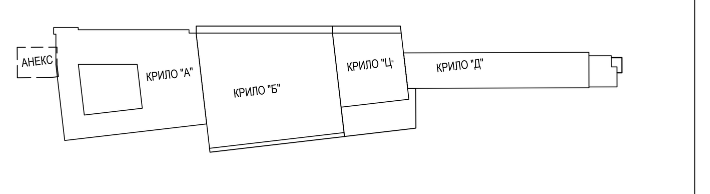

ЛЕГЕНДА МАТЕРИЈАЛА
- армирани бетон
- неармирани бетон
- опека
- 1 — столарија
- 1 — алуминијарија
- P — браварија

±0.00=78.85

Број	Датум	Опис
03		
02		
01		

Ревизиони блок:

САОБРАЋАЈНИ ИНСТИТУТ ЦИП, д.о.о.
Немањина 6; 11000 Београд; Србија
Тел: 011/3618-134; Факс: 011/3618-324; web site: www.sicip.co.rs

Организациона јединица:
ЗАВОД ЗА АРХИТЕКТУРУ И УРБАНИЗАМ

Одговорни пројектант за архитектуру:
Б.Лазовић, дипл.инж.арх.
лиценца број: 300 1205 03

Сарадници:
Данијела Русић Николић, арх.тех.
Снежана Диковић, арх.тех.

Унутрашња контрола:
Светлана Карановић, дипл.инж.арх.

Главни пројектант:
др Љиљана Милић Марковић, дипл. грађ. инж.

Руководилац организационе јединице:
Светлана Карановић, дипл.инж.арх.

Инвеститор пројекта:
" ИНФРАСТРУКТУРА ЖЕЛЕЗНИЦЕ СРБИЈЕ " А.Д.
Немањина 6/IV, Београд

Наручилац пројекта:
Joint Venture of
China Railway International Corporation Ltd. (CRIC)
No.10 Fuxing Road,Haidian District,Beijing
P.R China, 100844
China Communication Construction Company Ltd. (CCCC)
No.85 Deshengmenwai Street,Xicheng District,Beijing
P.R China, 100088

Објекат:
ПРУГА БЕОГРАД - СУБОТИЦА - ДРЖАВНА ГРАНИЦА (КЕЛЕБИЈА)
ДЕОНИЦА ПРУГЕ НОВИ САД - СУБОТИЦА - ДРЖАВНА ГРАНИЦА (КЕЛЕБИЈА)

Део пројекта:
ПРОЈЕКАТ АРХИТЕКТУРЕ РЕКОНСТРУКЦИЈЕ, ДОГРАДЊЕ И АДАПТАЦИЈЕ СТАНИЧНЕ ЗГРАДЕ У ЖЕЛЕЗНИЧКОЈ СТАНИЦИ НОВИ САД

Цртеж:	Размера:
КРИЛО Д-ОСНОВА ПРИЗЕМЉА-постојеће	1:100

Врста тех. док.:	датум:	Цртеж бр.
ПЗИ	01.2022.	2020-250-АРХ-1/1.1-Ц33

ОСНОВА ПРИЗЕМЉА
КРИЛО "Д"

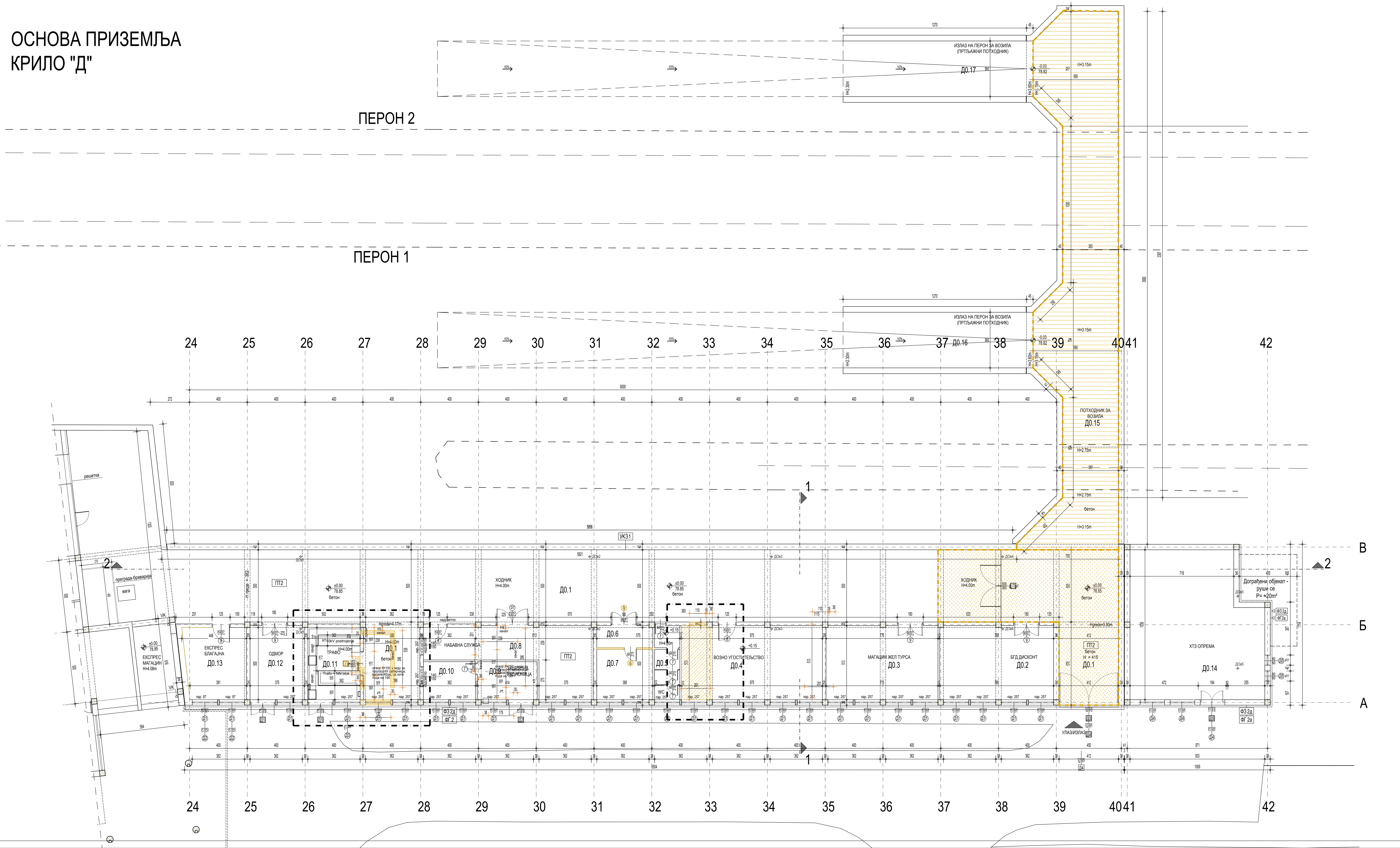

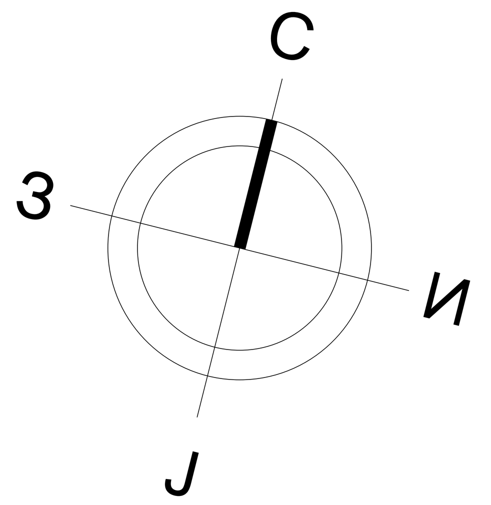

КРИЛО Д0 - ОСНОВА ПРИЗЕМЉА

бр. пр.	Намена просторије	Површина P (m²)	Обим O (m)	Обрада: Под	Обрада: Зид	Обрада: Плафон
Д0.1	Ходник	373.06	164.31	бетонске плоче	масна боја + дисперзија	малтер
Д0.2	БГД дисконт	40.34	26.28	бетонске плоче	дисперзија	малтер
Д0.3	Магацин Жел турса	39.69	26.02	бетонске плоче	дисперзија	малтер
Д0.4	Возно угоститељство	49.92	30.28	бетонске плоче	дисперзија	малтер
Д0.5	Тоалет	8.87	19.72	керамичке плочице	кер. плочице + дисперзија	малтер
Д0.6	Просторија - предпростор	5.94	10.82	бетонске плоче	дисперзија	малтер
Д0.7	Просторија	13.50	14.72	бетонске плоче	дисперзија	малтер
Д0.8	Набавна служба	37.69	34.02	бетонске плоче	дисперзија	малтер
Д0.9	Заштитина радионица	10.89	13.54	бетонске плоче	масна боја + дисперзија	малтер
Д0.10	Остава заштитина радионица	9.52	12.50	бетонске плоче	дисперзија	малтер
Д0.11	Трафо	18.10	17.24	бетонске плоче	дисперзија	малтер
Д0.12	Одмор	19.24	17.76	виназ	дисперзија	малтер
Д0.13	Експрес благајна	20.96	18.42	виназ	дисперзија	малтер
Д0.14	ХТЗ опрема	88.25	39.42	бетонске плоче	дисперзија	малтер
Укупна нето површина		735.97				

КРИЛО Д - Потходник за излаз / улаз возила на пероне

Д0.15	Потходник	179.03	92.35	бетонске плоче	дисперзија	малтер
Д0.16	Рампа 1	48.89	33.10	бетонске плоче	дисперзија	малтер
Д0.17	Рампа 2	48.90	33.10	бетонске плоче	дисперзија	малтер
Укупна отворена површина		276.82				

ПОВРШИНА - ПРИЗЕМЉЕ	Површина $P(m^2)$
Укупна нето површина КРИЛО Д0	735.97
Укупна нето површина ПОТХОДНИК ЗА ВОЗИЛА	276.82

Укупна бруто површина КРИЛО Д0	835.93
Укупна бруто површина ПОТХОДНИК ЗА ВОЗИЛА	324.02

ПОВРШИНА - НЕТО	Површина $P(m^2)$
Укупна површина КРИЛА Д приземље	735.97
Укупна површина ПОТХОДНИК ЗА ВОЗИЛА	276.82
Укупна површина КРИЛА Д први спрат	722.55
Укупна нето површина КРИЛА Д	**1735.33**

ПОВРШИНА - БРУТО	Површина $P(m^2)$
Укупна површина КРИЛА Д приземље	835.93
Укупна површина ПОТХОДНИК ЗА ВОЗИЛА	324.02
Укупна површина КРИЛА Д први спрат	854.46
Укупна бруто површина КРИЛА Д	**2014.41**

ЛЕГЕНДА РУШЕЊА И ДЕМОНТАЖЕ

- постојећи зидови који се руше
- рушење и демонтажа постојећих слојева пода до пост.бетонске конструкције
- рушење и демонтажа постојећих слојева пода и пост. аб подне плоче
- уклањање постојећих монтажних дрвених преграда и монтажних објеката
- грађевински радови за уградњу новог лифта
- грађевински радови за уградњу новог лифта
- обијање малтера са зидова и плафона
- санација таванице
- 90/205 постојећа врата која се демонтирају

НАПОМЕНА: Предвиђена је демонтажа целокупне фасадне алуминарије, браварије и столарије

ЛЕГЕНДА МАТЕРИЈАЛА

- армирани бетон
- неармирани бетон
- опека
- (1) столарија
- [1] алуминарија
- [P] браварија

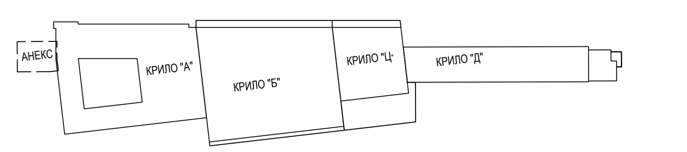

±0.00=78.85

Број	Датум	Опис
03		
02		
01		

Ревизиони блок:

САОБРАЋАЈНИ ИНСТИТУТ ЦИП, д.о.о.
SAOBRAĆAJNI INSTITUT CIP
Немањина 6; 11000 Београд; Србија
Тел: 011/3618-134; Факс: 011/3618-324; web site: www.sicip.co.rs

Организациона јединица: ЗАВОД ЗА АРХИТЕКТУРУ И УРБАНИЗАМ

Одговорни пројектант за архитектуру: **Б.Лазовић, дипл.инж.арх.** лиценца број: 300 1205 03

Сарадници: **Данијела Русић Николић, арх.тех.**; **Снежана Диковић, арх.тех.**

Унутрашња контрола: **Светлана Карановић, дипл.инж.арх.**

Главни пројектант: **др Љиљана Милић Марковић, дипл. грађ. инж.**

Руководилац организационе јединице: **Светлана Карановић, дипл.инж.арх.**

Инвеститор пројекта: **" ИНФРАСТРУКТУРА ЖЕЛЕЗНИЦЕ СРБИЈЕ " А.Д.** **Немањина 6/IV, Београд**

Наручилац пројекта: Joint Venture of
China Railway International Corporation Ltd. (CRIC) No.10 Fuxing Road,Haidian District,Beijing P.R China, 100844
China Communication Construction Company Ltd. (CCCC) No.85 Deshengmenwai Street,Xicheng District,Beijing P.R China, 100088

Објекат: **ПРУГА БЕОГРАД - СУБОТИЦА - ДРЖАВНА ГРАНИЦА (КЕЛЕБИЈА) ДЕОНИЦА ПРУГЕ НОВИ САД - СУБОТИЦА - ДРЖАВНА ГРАНИЦА (КЕЛЕБИЈА)**

Део пројекта: ПРОЈЕКАТ АРХИТЕКТУРЕ РЕКОНСТРУКЦИЈЕ, ДОГРАДЊЕ И АДАПТАЦИЈЕ СТАНИЧНЕ ЗГРАДЕ У ЖЕЛЕЗНИЧКОЈ СТАНИЦИ НОВИ САД 1:100

Цртеж: **КРИЛО Д- ОСНОВА ПРИЗЕМЉА са планом рушења -постојеће-**

Размера: 1:100

Врста тех. док.:	датум:	Цртеж бр.
ПЗИ	01.2022.	2020-250-АРХ-1/1.1-Ц33а

ОСНОВА ПРВОГ СПРАТА
КРИЛО "Д"

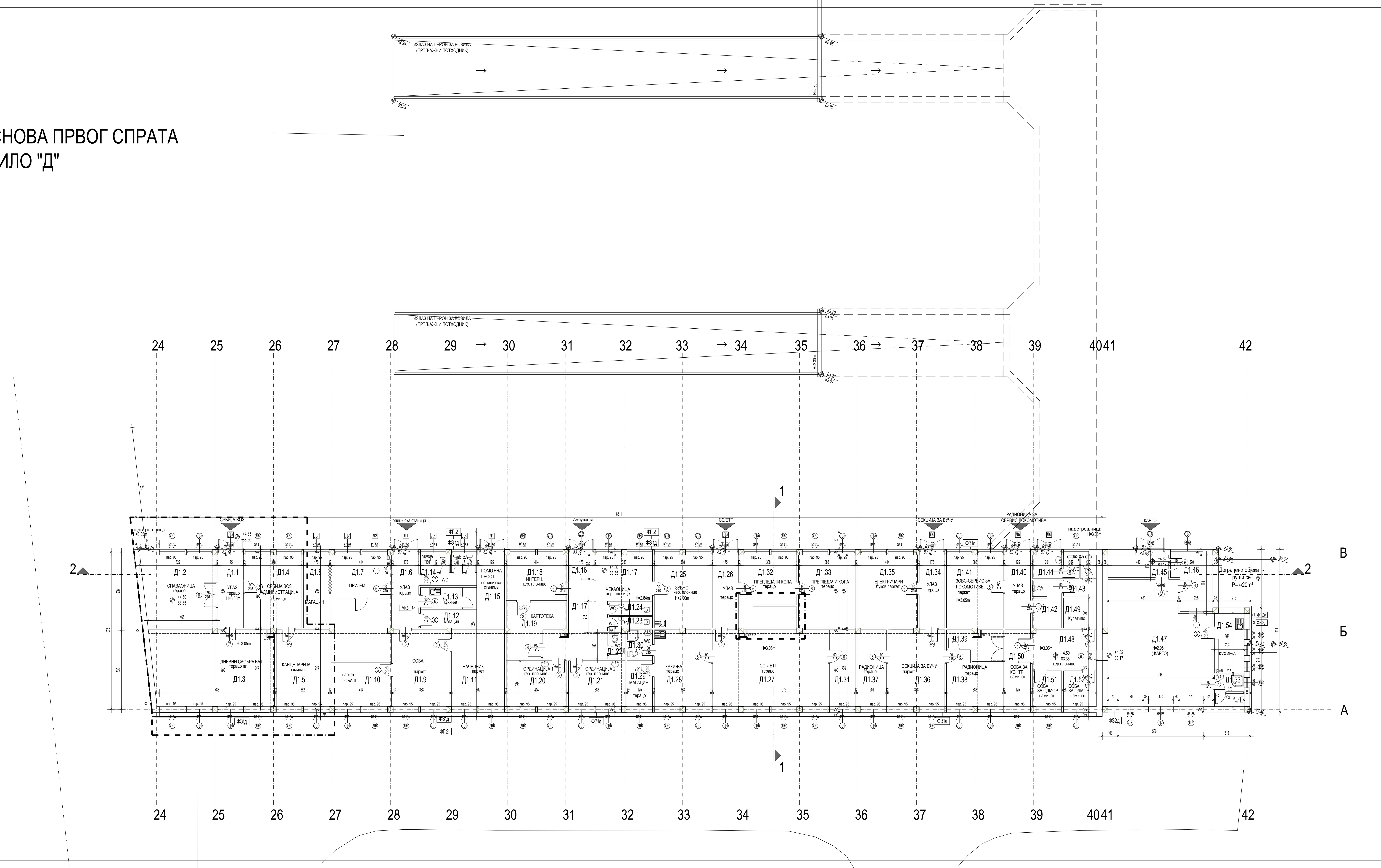

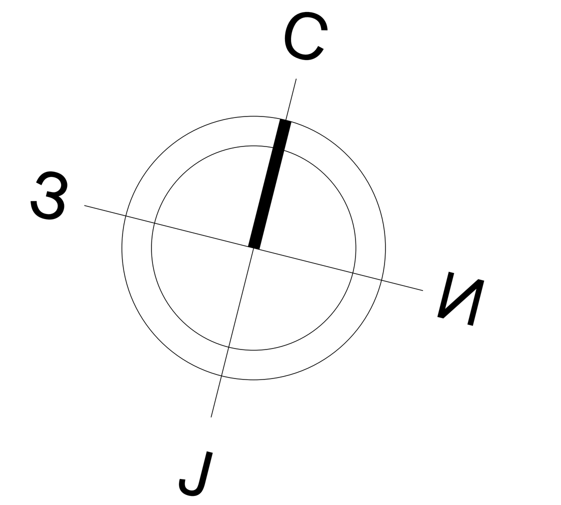

КРИЛО Д1- ОСНОВА ПРВОГ СПРАТА (НИВО ПЕРОНА)							
	бр. пр.	Намена просторије	Површина P (m²)	Обим O (m)	Обрада		
					Под	Зид	Плафон
СРБИЈА ВОЗ	Д1.1	Улаз	8.75000000	13.50	терацо	-	дисперзија
	Д1.2	Спаваоница	24.68	19.91	терацо	-	дисперзија
	Д1.3	Дневни саобраћај	43.70	27.75	терацо плоче	-	дисперзија
	Д1.4	Администрација	19.40	17.76	ламинат	-	дисперзија
	Д1.5	Канцеларија	19.04	17.76	терацо	-	дисперзија
ПОЛИЦИЈСКА СТАНИЦА	Д1.6	Улаз	8.75	13.50	терацо	дисперзија	дисперзија
	Д1.7	Пријем	29.86	23.84	паркет	дисперзија	дисперзија
	Д1.8	Магацин	8.75	13.50	терацо	дисперзија	дисперзија
	Д1.9	Канцеларија 1	20.34	18.28	паркет	дисперзија	дисперзија
	Д1.10	Канцеларија 2	12.42	14.28	паркет	дисперзија	дисперзија
	Д1.11	Начелник	19.05	17.76	паркет	дисперзија	дисперзија
	Д1.12	Магацин	4.50	10.08	терацо	дисперзија	дисперзија
	Д1.13	Кухиња са оставом	5.74	12.16	кер.плочице	дисперзија	дисперзија
	Д1.14	Тоалет	7.76	20.80	кер.плочице	кер.плочице+дисп.	дисперзија
	Д1.15	Помоћна просторија	8.75	13.50	терацо	дисперзија	дисперзија
АМБУЛАНТА	Д1.16	Ветробран	2.89	6.80	кер.плочице	дисперзија	дисперзија
	Д1.17	Ходник и чекаоница	28.51	35.64	кер.плочице	дисперзија	дисперзија
	Д1.18	Ординација - интерниста	12.88	14.50	кер.плочице	дисперзија	дисперзија
	Д1.19	Картотека	12.27	16.58	кер.плочице	дисперзија	дисперзија
	Д1.20	Ординација 1	13.00	14.56	кер.плочице	дисперзија	дисперзија
	Д1.21	Ординација 2	12.18	14.04	кер.плочице	дисперзија	дисперзија
	Д1.22	Тоалет за запослене	1.98	5.82	кер.плочице	кер.плочице+дисп.	дисперзија
	Д1.23	Тоалет за запослене	2.50	7.90	кер.плочице	кер.плочице+дисп.	дисперзија
	Д1.24	Тоалет за пацијенте	2.52	7.62	кер.плочице	кер.плочице+дисп.	дисперзија
	Д1.25	Ординација - стоматологија	19.40	17.76	кер.плочице	дисперзија	дисперзија
СС/ЕТП	Д1.26	Улаз	8.75	13.50	терацо	дисперзија	дисперзија
	Д1.27	СС и ЕТП	41.25	27.32	терацо	дисперзија	дисперзија
	Д1.28	Кухиња	20.41	18.28	терацо	кер.плочице+дисп.	дисперзија
	Д1.29	Магацин	5.49	9.78	терацо	дисперзија	дисперзија
	Д1.30	Тоалет	3.50	7.50	кер.плочице	кер.плочице+дисп.	дисперзија
	Д1.31	Просторија	9.20	14.02	терацо	дисперзија	дисперзија
	Д1.32	Прегледачи кола	19.04	23.76	терацо	дисперзија	дисперзија
	Д1.33	Прегледачи кола	19.40	17.76	терацо	дисперзија	дисперзија
СЕКЦИЈА ЗА ВУЧУ	Д1.34	Улаз	8.75	13.50	терацо	дисперзија	дисперзија
	Д1.35	Електричари	20.70	18.28	буков паркет	дисперзија	дисперзија
	Д1.36	Секција за вучу	20.31	18.80	паркет	дисперзија	дисперзија
	Д1.37	Радионица	10.50	14.54	терацо	дисперзија	дисперзија
	Д1.38	Радионица	13.02	15.54	терацо	дисперзија	дисперзија
	Д1.39	Просторија	6.71	12.62	терацо	дисперзија	дисперзија
РАДИОНИЦА/ СЕРВИС ЛОКОМОТИВА	Д1.40	Улаз	8.75	13.50	терацо	дисперзија	дисперзија
	Д1.41	ЗОВС сервис за локомотиве	19.40	17.76	паркет	дисперзија	дисперзија
	Д1.42	Тоалет	6.59	10.58	терацо	кер.плочице+дисп.	дисперзија
	Д1.43	Тоалет	4.33	10.74	терацо	кер.плочице+дисп.	дисперзија
	Д1.44	Тоалет - секција за вучу	5.05	10.90	терацо	кер.плочице+дисп.	дисперзија
КАРГО	Д1.45	Ветробран	6.45	11.42	терацо	дисперзија	сп.плафон
	Д1.46	Канцеларија	9.74	13.56	терацо	дисперзија	сп.плафон
	Д1.47	КАРГО канцеларија	57.02	31.78	кер.плочице	дисперзија	сп.плафон
	Д1.48	Предпростор	11.71	14.14	кер.плочице	кер.плочице+дисп.	дисперзија
	Д1.49	Купатило	4.63	8.62	кер.плочице	кер.плочице+дисп.	дисперзија
	Д1.50	Соба за контролора	9.20	14.02	ламинат	дисперзија	дисперзија
	Д1.51	Соба за одмор	4.92	8.92	ламинат	дисперзија	дисперзија
	Д1.52	Соба за одмор	5.51	9.40	ламинат	дисперзија	дисперзија
	Д1.53	Купатило	4.26	10.86	кер.плочице	кер.плочице+дисп.	дисперзија
	Д1.54	Кухиња	8.30	12.24	кер.плочице	кер.плочице+дисп.	дисперзија
		Укупна нето површина	722.55				

ПОВРШИНА - ПРВИ СПРАТ	Површина P(m²)
Укупна нето површина КРИЛО Д1	722.55
Укупна бруто површина КРИЛО Д1	854.46

ЛЕГЕНДА МАТЕРИЈАЛА

- армирани бетон
- неармирани бетон
- опека

- (1) столарија
- [1] алуминарија
- [P] браварија

±0.00=78.85

Број	Датум	Опис
03		
02		
01		

Ревизиони блок:

САОБРАЋАЈНИ ИНСТИТУТ ЦИП, д.о.о.

Немањина 6; 11000 Београд; Србија
Тел: 011/3618-134; Факс: 011/3618-324; web site: www.sicip.co.rs

Организациона јединица:
ЗАВОД ЗА АРХИТЕКТУРУ И УРБАНИЗАМ

Одговорни пројектант за архитектуру:
Б.Лазовић, дипл.инж.арх.
лиценца број: 300 1205 03

Сарадници:
Данијела Русић Николић, арх.тех.
Снежана Диковић, арх.тех.

Унутрашња контрола:
Светлана Карановић, дипл.инж.арх.

Главни пројектант:
др Љиљана Милић Марковић, дипл. грађ. инж.

Руководилац организационе јединице:
Светлана Карановић, дипл.инж.арх.

Инвеститор пројекта:
" ИНФРАСТРУКТУРА ЖЕЛЕЗНИЦЕ СРБИЈЕ " А.Д.
Немањина 6/IV, Београд

Наручилац пројекта:
Joint Venture of
中国铁路国际有限公司 CHINA RAILWAY International Co., Ltd.
China Railway International Corporation Ltd. (CRIC)
No.10 Fuxing Road,Haidian District,Beijing
P.R China, 100844
CHINA COMMUNICATIONS CONSTRUCTION COMPANY LIMITED
China Communication Construction Company Ltd. (CCCC)
No.85 Deshengmenwai Street,Xicheng District,Beijing
P.R China, 100088

Објекат:
ПРУГА БЕОГРАД - СУБОТИЦА - ДРЖАВНА ГРАНИЦА (КЕЛЕБИЈА)
ДЕОНИЦА ПРУГЕ НОВИ САД - СУБОТИЦА - ДРЖАВНА ГРАНИЦА (КЕЛЕБИЈА)

Део пројекта:
ПРОЈЕКАТ АРХИТЕКТУРЕ РЕКОНСТРУКЦИЈЕ, ДОГРАДЊЕ И АДАПТАЦИЈЕ СТАНИЧНЕ ЗГРАДЕ У ЖЕЛЕЗНИЧКОЈ СТАНИЦИ НОВИ САД

Цртеж:	Размера:
КРИЛО Д-ОСНОВА ПРВОГ СПРАТА-постојеће	1:100

Врста тех. док.:	датум:	Цртеж бр.
ПЗИ	**01.2022.**	2020-250-АРХ-1/1.1-Ц34

ОСНОВА ПРВОГ СПРАТА
КРИЛО "Д"

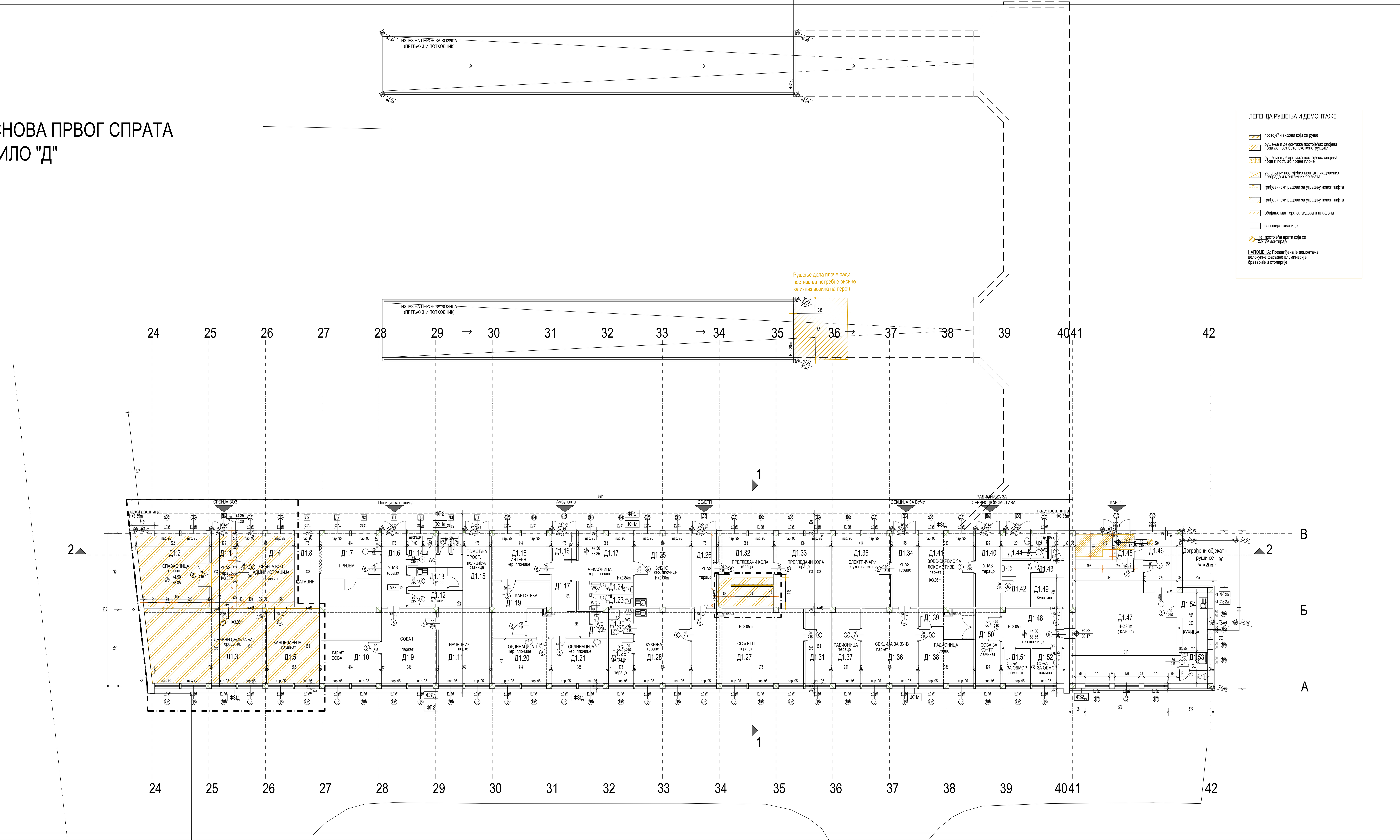

	бр. пр.	Намена просторије	Површина P (m²)	Обим O (m)	Обрада		
					Под	Зид	Плафон
СРБИЈА ВОЗ	Д1.1	Улаз	8.75000000	13.50	терацо	-	дисперзија
	Д1.2	Спаваоница	24.68	19.91	терацо	-	дисперзија
	Д1.3	Дневни саобраћај	43.70	27.75	терацо плоче	-	дисперзија
	Д1.4	Администрација	19.40	17.76	ламинат	-	дисперзија
	Д1.5	Канцеларија	19.04	17.76	терацо	-	дисперзија
ПОЛИЦИЈСКА СТАНИЦА	Д1.6	Улаз	8.75	13.50	терацо	дисперзија	дисперзија
	Д1.7	Пријем	29.86	23.84	паркет	дисперзија	дисперзија
	Д1.8	Магацин	8.75	13.50	терацо	дисперзија	дисперзија
	Д1.9	Канцеларија 1	20.34	18.28	паркет	дисперзија	дисперзија
	Д1.10	Канцеларија 2	12.42	14.28	паркет	дисперзија	дисперзија
	Д1.11	Начелник	19.05	17.76	паркет	дисперзија	дисперзија
	Д1.12	Магацин	4.50	10.08	терацо	дисперзија	дисперзија
	Д1.13	Кухиња са оставом	5.74	12.16	кер.плочице	дисперзија	дисперзија
	Д1.14	Тоалет	7.76	20.80	кер.плочице	кер.плочице+дисп.	дисперзија
	Д1.15	Помоћна просторија	8.75	13.50	терацо	дисперзија	дисперзија
АМБУЛАНТА	Д1.16	Ветробран	2.89	6.80	кер.плочице	дисперзија	дисперзија
	Д1.17	Ходник и чекаоница	28.51	35.64	кер.плочице	дисперзија	дисперзија
	Д1.18	Ординација - интерниста	12.88	14.50	кер.плочице	дисперзија	дисперзија
	Д1.19	Картотека	12.27	16.58	кер.плочице	дисперзија	дисперзија
	Д1.20	Ординација 1	13.00	14.56	кер.плочице	дисперзија	дисперзија
	Д1.21	Ординација 2	12.18	14.04	кер.плочице	дисперзија	дисперзија
	Д1.22	Тоалет за запослене	1.98	5.82	кер.плочице	кер.плочице+дисп.	дисперзија
	Д1.23	Тоалет за запослене	2.50	7.90	кер.плочице	кер.плочице+дисп.	дисперзија
	Д1.24	Тоалет за пацијенте	2.52	7.62	кер.плочице	кер.плочице+дисп.	дисперзија
	Д1.25	Ординација - стоматологија	19.40	17.76	кер.плочице	дисперзија	дисперзија
СС/ЕТП	Д1.26	Улаз	8.75	13.50	терацо	дисперзија	дисперзија
	Д1.27	СС и ЕТП	41.25	27.32	терацо	дисперзија	дисперзија
	Д1.28	Кухиња	20.41	18.28	терацо	кер.плочице+дисп.	дисперзија
	Д1.29	Магацин	5.49	9.78	терацо	дисперзија	дисперзија
	Д1.30	Тоалет	3.50	7.50	кер.плочице	кер.плочице+дисп.	дисперзија
	Д1.31	Просторија	9.20	14.02	терацо	дисперзија	дисперзија
	Д1.32	Прегледачи кола	19.04	23.76	терацо	дисперзија	дисперзија
	Д1.33	Прегледачи кола	19.40	17.76	терацо	дисперзија	дисперзија
СЕКЦИЈА ЗА ВУЧУ	Д1.34	Улаз	8.75	13.50	терацо	дисперзија	дисперзија
	Д1.35	Електричари	20.70	18.28	буков паркет	дисперзија	дисперзија
	Д1.36	Секција за вучу	20.31	18.80	паркет	дисперзија	дисперзија
	Д1.37	Радионица	10.50	14.54	терацо	дисперзија	дисперзија
	Д1.38	Радионица	13.02	15.54	терацо	дисперзија	дисперзија
	Д1.39	Просторија	6.71	12.62	терацо	дисперзија	дисперзија
РАДИОНИЦА/ СЕРВИС ЛОКОМОТИВА	Д1.40	Улаз	8.75	13.50	терацо	дисперзија	дисперзија
	Д1.41	ЗОВС сервис за локомотиве	19.40	17.76	паркет	дисперзија	дисперзија
	Д1.42	Тоалет	6.59	10.58	терацо	кер.плочице+дисп.	дисперзија
	Д1.43	Тоалет	4.33	10.74	терацо	кер.плочице+дисп.	дисперзија
	Д1.44	Тоалет - секција за вучу	5.05	10.90	терацо	кер.плочице+дисп.	дисперзија
КАРГО	Д1.45	Ветробран	6.45	11.42	терацо	дисперзија	сп.плафон
	Д1.46	Канцеларија	9.74	13.56	терацо	дисперзија	сп.плафон
	Д1.47	КАРГО канцеларија	57.02	31.78	кер.плочице	дисперзија	сп.плафон
	Д1.48	Предпростор	11.71	14.14	кер.плочице	кер.плочице+дисп.	дисперзија
	Д1.49	Купатило	4.63	8.62	кер.плочице	кер.плочице+дисп.	дисперзија
	Д1.50	Соба за контролора	9.20	14.02	ламинат	дисперзија	дисперзија
	Д1.51	Соба за одмор	4.92	8.92	ламинат	дисперзија	дисперзија
	Д1.52	Соба за одмор	5.51	9.40	ламинат	дисперзија	дисперзија
	Д1.53	Купатило	4.26	10.86	кер.плочице	кер.плочице+дисп.	дисперзија
	Д1.54	Кухиња	8.30	12.24	кер.плочице	кер.плочице+дисп.	дисперзија
		Укупна нето површина	722.55				

ПОВРШИНА - ПРВИ СПРАТ	Површина P(m²)
Укупна нето површина КРИЛО Д1	722.55
Укупна бруто површина КРИЛО Д1	854.46

ЛЕГЕНДА РУШЕЊА И ДЕМОНТАЖЕ

- постојећи зидови који се руше
- рушење и демонтажа постојећих слојева пода до пост.бетонске конструкције
- рушење и демонтажа постојећих слојева пода и пост. аб подне плоче
- уклањање постојећих монтажних дрвених преграда и монтажних објеката
- грађевински радови за уградњу новог лифта
- грађевински радови за уградњу новог лифта
- обијање малтера са зидова и плафона
- санација таванице
- 1 90/205 постојећа врата која се демонтирају

НАПОМЕНА: Предвиђена је демонтажа целокупне фасадне алуминарије, браварије и столарије

ЛЕГЕНДА МАТЕРИЈАЛА

- армирани бетон
- неармирани бетон
- опека
- 1 — столарија
- 1 — алуминарија
- P — браварија

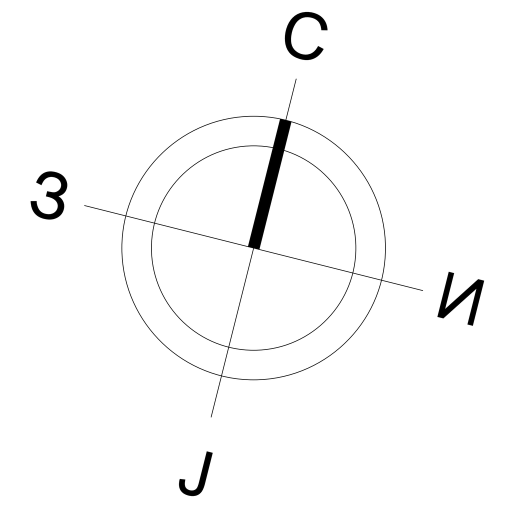

±0.00=78.85

Број	Датум	Опис
03		
02		
01		

Ревизиони блок:

САОБРАЋАЈНИ ИНСТИТУТ ЦИП, д.о.о.
Немањина 6; 11000 Београд; Србија
Тел: 011/3618-134; Факс: 011/3618-324; web site: www.sicip.co.rs
Организациона јединица:
ЗАВОД ЗА АРХИТЕКТУРУ И УРБАНИЗАМ
Одговорни пројектант за архитектуру:
Б.Лазовић, дипл.инж.арх.
лиценца број: 300 1205 03
Сарадници:
Данијела Русић Николић, арх.тех.
Снежана Диковић, арх.тех.
Унутрашња контрола:
Светлана Карановић, дипл.инж.арх.
Главни пројектант:
др Љиљана Милић Марковић, дипл. грађ. инж.
Руководилац организационе јединице:
Светлана Карановић, дипл.инж.арх.

Инвеститор пројекта:
" ИНФРАСТРУКТУРА ЖЕЛЕЗНИЦЕ СРБИЈЕ " А.Д.
Немањина 6/IV, Београд

Наручилац пројекта:
Joint Venture of
China Railway International Corporation Ltd. (CRIC)
No.10 Fuxing Road,Haidian District,Beijing
P.R China, 100844
China Communication Construction Company Ltd. (CCCC)
No.85 Deshengmenwai Street,Xicheng District,Beijing
P.R China, 100088

Објекат:
ПРУГА БЕОГРАД - СУБОТИЦА - ДРЖАВНА ГРАНИЦА (КЕЛЕБИЈА)
ДЕОНИЦА ПРУГЕ НОВИ САД - СУБОТИЦА - ДРЖАВНА ГРАНИЦА (КЕЛЕБИЈА)

Део пројекта:
ПРОЈЕКАТ АРХИТЕКТУРЕ РЕКОНСТРУКЦИЈЕ, ДОГРАДЊЕ И АДАПТАЦИЈЕ СТАНИЧНЕ ЗГРАДЕ У ЖЕЛЕЗНИЧКОЈ СТАНИЦИ НОВИ САД

Цртеж:	Размера:
КРИЛО Д-ОСНОВА ПРВОГ СПРАТА са планом рушења -постојеће-	1:100

Врста тех. док.:	датум:	Цртеж бр.
ПЗИ	01.2022.	2020-250-АРХ-1/1.1-Ц34а

ОСНОВА РАВНОГ КРОВА
КРИЛО "Д"

КРИЛО "Д"

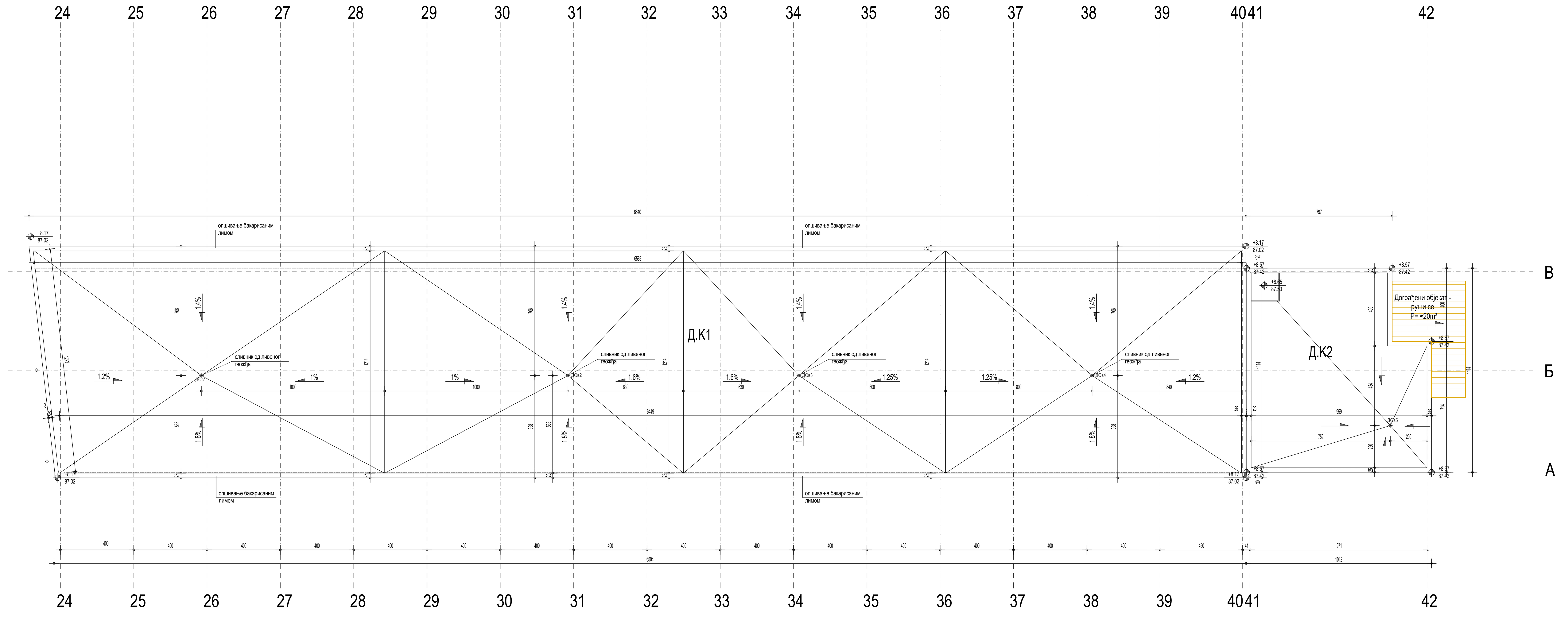

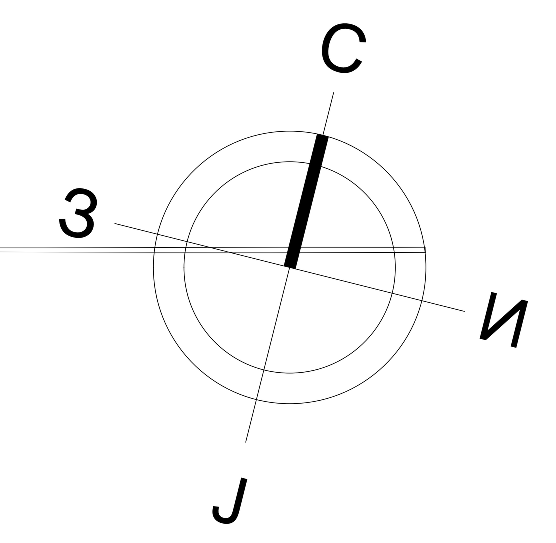

КРИЛО Д - ОСНОВА КРОВА			
Ознака крова	Врста крова	Површина P (m^2)	Кровни покривач
Д.К1	Раван кров-непроходан	829.39	Хидроизолација (2 слоја бит.хи.)
Д.К2	Раван кров-непроходан	104.14	Хидроизолација (2 слоја бит.хи.)
Укупна површина крова		933.53	

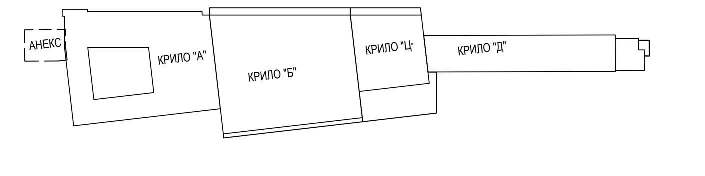

±0.00=78.85

Број	Датум	Опис
03		
02		
01		

Ревизиони блок:

САОБРАЋАЈНИ ИНСТИТУТ ЦИП, д.о.о.

Немањина 6; 11000 Београд; Србија
Тел: 011/3618-134; Факс: 011/3618-324; web site: www.sicip.co.rs

Организациона јединица:
ЗАВОД ЗА АРХИТЕКТУРУ И УРБАНИЗАМ

Одговорни пројектант за архитектуру:
Б.Лазовић, дипл.инж.арх.
лиценца број: 300 1205 03

Сарадници:
Данијела Русић Николић, арх.тех.
Снежана Диковић, арх.тех.

Унутрашња контрола:
Светлана Карановић, дипл.инж.арх.

Главни пројектант:
др Љиљана Милић Марковић, дипл. грађ. инж.

Руководилац организационе јединице:
Светлана Карановић, дипл.инж.арх.

Инвеститор пројекта:
" ИНФРАСТРУКТУРА ЖЕЛЕЗНИЦЕ СРБИЈЕ " А.Д.
Немањина 6/IV, Београд

Наручилац пројекта:
Joint Venture of
China Railway International Corporation Ltd. (CRIC)
No.10 Fuxing Road,Haidian District,Beijing
P.R China, 100844

China Communication Construction Company Ltd. (CCCC)
No.85 Deshengmenwai Street,Xicheng District,Beijing
P.R China, 100088

Објекат:
ПРУГА БЕОГРАД - СУБОТИЦА - ДРЖАВНА ГРАНИЦА (КЕЛЕБИЈА)
ДЕОНИЦА ПРУГЕ НОВИ САД - СУБОТИЦА - ДРЖАВНА ГРАНИЦА (КЕЛЕБИЈА)

Део пројекта:
ПРОЈЕКАТ АРХИТЕКТУРЕ РЕКОНСТРУКЦИЈЕ, ДОГРАДЊЕ И АДАПТАЦИЈЕ СТАНИЧНЕ ЗГРАДЕ У ЖЕЛЕЗНИЧКОЈ СТАНИЦИ НОВИ САД

Цртеж: **КРИЛО Д-ОСНОВА КРОВА - постојеће**

Размера: 1:100

Врста тех. док.: **ПЗИ**
датум: **01.2022.**
Цртеж бр. 2020-250-АРХ-1/1.1-Ц35

ПРЕСЕК 1-1
КРИЛО "Д"

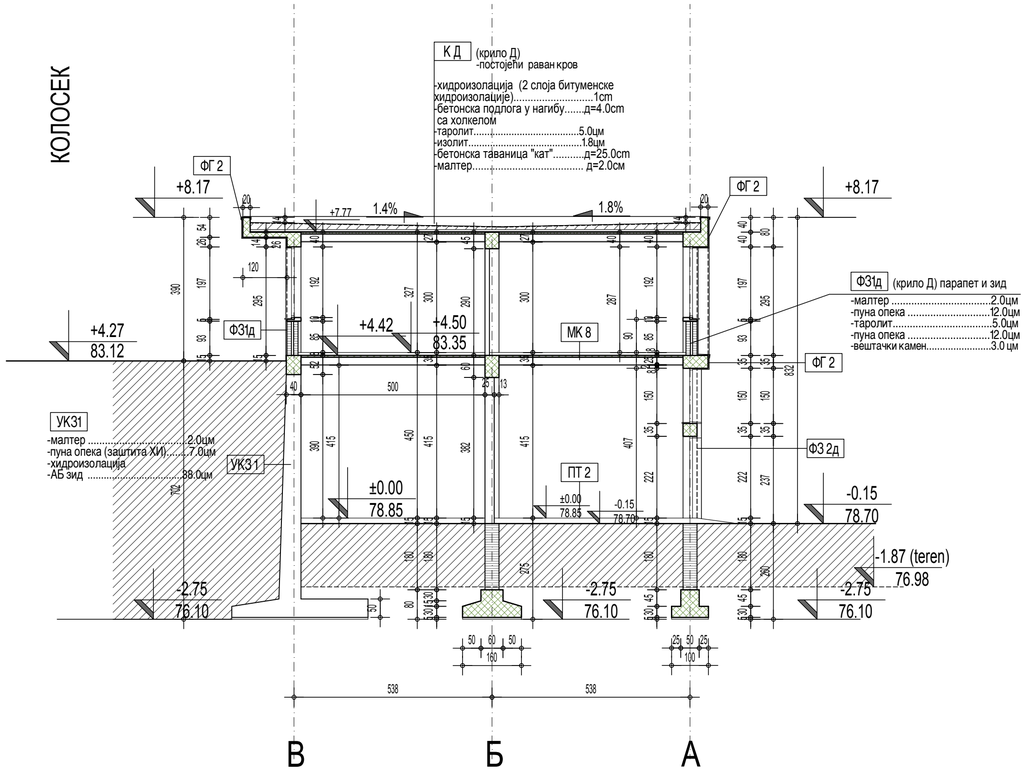

ЛЕГЕНДА МАТЕРИЈАЛА

- армирани бетон
- неармирани бетон
- опека

- 1 — столарија
- 1 — алуминарија
- P — браварија

±0.00=78.85

Број	Датум	Опис
03		
02		
01		

Ревизиони блок:

САОБРАЋАЈНИ ИНСТИТУТ ЦИП, д.о.о.

Немањина 6; 11000 Београд; Србија
Тел: 011/3618-134; Факс: 011/3618-324; web site: www.sicip.co.rs

Организациона јединица:
ЗАВОД ЗА АРХИТЕКТУРУ И УРБАНИЗАМ

Одговорни пројектант за архитектуру:
Б.Лазовић, дипл.инж.арх.
лиценца број: 300 1205 03

Сарадници:
Данијела Русић Николић, арх.тех.
Снежана Диковић, арх.тех.

Унутрашња контрола:
Светлана Карановић, дипл.инж.арх.

Главни пројектант:
др Љиљана Милић Марковић, дипл. грађ. инж.

Руководилац организационе јединице:
Светлана Карановић, дипл.инж.арх.

Инвеститор пројекта:
" ИНФРАСТРУКТУРА ЖЕЛЕЗНИЦЕ СРБИЈЕ " А.Д.
Немањина 6/IV, Београд

Наручилац пројекта:
Joint Venture of
China Railway International Corporation Ltd. (CRIC)
No.10 Fuxing Road Haidan District,Beijing
P.R China, 100844
China Communication Construction Company Ltd. (CCCC)
No.85 Deshengmenwai Street,Xicheng District,Beijing
P.R China, 100088

Објекат:
ПРУГА БЕОГРАД - СУБОТИЦА - ДРЖАВНА ГРАНИЦА (КЕЛЕБИЈА)
ДЕОНИЦА ПРУГЕ НОВИ САД - СУБОТИЦА - ДРЖАВНА ГРАНИЦА (КЕЛЕБИЈА)

Део пројекта:
ПРОЈЕКАТ АРХИТЕКТУРЕ РЕКОНСТРУКЦИЈЕ, ДОГРАДЊЕ И АДАПТАЦИЈЕ СТАНИЧНЕ ЗГРАДЕ У ЖЕЛЕЗНИЧКОЈ СТАНИЦИ НОВИ САД

Цртеж: **КРИЛО Д -ПРЕСЕК 1-1-постојеће**
Размера: **1:100**

Врста тех. док.:	датум:	Цртеж бр.
ПЗИ	**01.2022.**	2020-250-АРХ-1/1.1-Ц36

ПРЕСЕК 2-2
КРИЛО "Д"

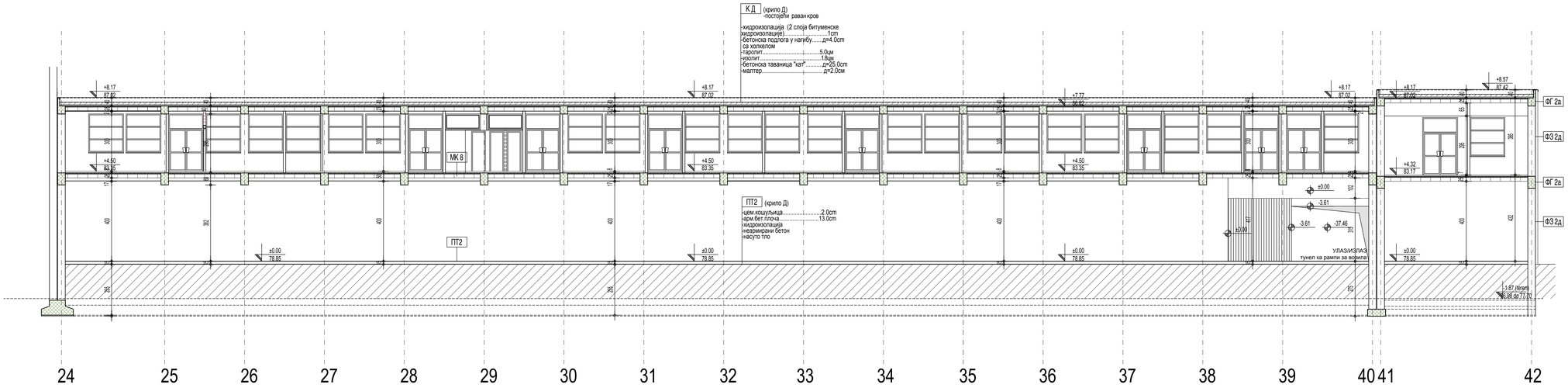

ЛЕГЕНДА МАТЕРИЈАЛА

- армирани бетон
- неармирани бетон
- опека

- столарија
- алуминарија
- браварија

±0.00=78.85

Број	Датум	Опис
03		
02		
01		

Ревизиони блок:

САОБРАЋАЈНИ ИНСТИТУТ ЦИП, д.о.о.

Немањина 6; 11000 Београд; Србија
Тел: 011/3618-134; Факс: 011/3618-324; web site: www.sicip.co.rs

Организациона јединица:
ЗАВОД ЗА АРХИТЕКТУРУ И УРБАНИЗАМ

Одговорни пројектант за архитектуру:
Б.Лазовић, дипл.инж.арх.
лиценца број: 300 1205 03

Инвеститор пројекта:
" ИНФРАСТРУКТУРА ЖЕЛЕЗНИЦЕ СРБИЈЕ " А.Д.
Немањина 6/IV, Београд

Наручилац пројекта:
Joint Venture of
China Railway International Corporation Ltd. (CRIC)
No.10 Fuxing Road,Haidian District,Beijing
P.R.China, 100844
China Communication Construction Company Ltd. (CCCC)
No.10 Dashengmenwai Street,Xicheng District,Beijing
P.R.China, 100088

Сарадници:
Данијела Русић Николић, арх.тех.
Снежана Диковић, арх.тех.

Објекат:
ПРУГА БЕОГРАД - СУБОТИЦА - ДРЖАВНА ГРАНИЦА (КЕЛЕБИЈА)
ДЕОНИЦА ПРУГЕ НОВИ САД - СУБОТИЦА - ДРЖАВНА ГРАНИЦА (КЕЛЕБИЈА)

Део пројекта:
ПРОЈЕКАТ АРХИТЕКТУРЕ РЕКОНСТРУКЦИЈЕ, ДОГРАДЊЕ И АДАПТАЦИЈЕ СТАНИЧНЕ ЗГРАДЕ У ЖЕЛЕЗНИЧКОЈ СТАНИЦИ НОВИ САД

Унутрашња контрола:
Светлана Карановић, дипл.инж.арх.

Главни пројектант:
др Лиљана Милић Марковић, дипл. грађ, инж.

Руководилац организационе јединице:
Светлана Карановић, дипл.инж.арх.

Цртеж: **КРИЛО Д -ПРЕСЕК 2-2 -постојеће**

Размера: 1:100

Врста тех. док.:	датум:	Цртеж бр.
ПЗИ	01.2022.	2020-250-АРХ-1/1.1-Ц37

ЈУЖНА ФАСАДА (НИВО УЛИЦЕ)
КРИЛО "Д"

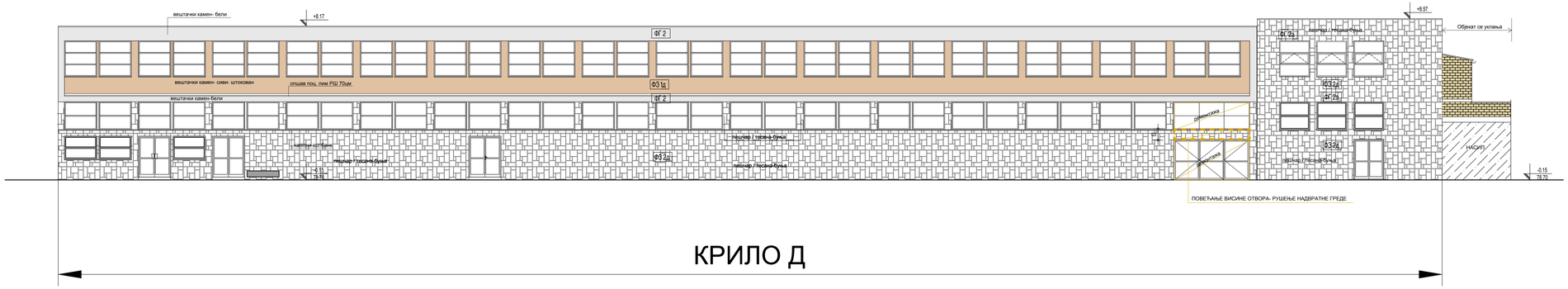

±0.00=78.85		
03		
02		
01		
Број	Датум	Опис

Ревизиони блок:

САОБРАЋАЈНИ ИНСТИТУТ ЦИП, д.о.о.

Немањина 6; 11000 Београд; Србија
Тел: 011/3618-134; Факс: 011/3618-324; web site: www.sicip.co.rs

Организациона јединица:
ЗАВОД ЗА АРХИТЕКТУРУ И УРБАНИЗАМ

Одговорни пројектант за архитектуру:
Б.Лазовић, дипл.инж.арх.
лицена број: 300 1205 03

Инвеститор пројекта:
" ИНФРАСТРУКТУРА ЖЕЛЕЗНИЦЕ СРБИЈЕ " А.Д.
Немањина 6/IV, Београд

Извођач пројекта:
China Railway International Corporation Ltd. (CRIC)
No.9 Dizhengmenwai Street Xicheng District,Beijing
P.R.China, 100844

China Communication Construction Company Ltd. (CCCC)
No.85 Deshengmenwai Street Xicheng District,Beijing
P.R.China, 100088

Сарадници:
Данијела Русић Николић, арх.тех.
Снежана Диковић, арх.тех.

Објекат:
ПРУГА БЕОГРАД - СУБОТИЦА - ДРЖАВНА ГРАНИЦА (ЖЕЛЕЗНИЦА) ДЕОНИЦА ПРУГЕ НОВИ САД - СУБОТИЦА - ДРЖАВНА ГРАНИЦА (ЖЕЛЕЗНИЦА)

Део пројекта:
ПРОЈЕКАТ АРХИТЕКТУРЕ РЕКОНСТРУКЦИЈЕ, ДОГРАДЊЕ И АДАПТАЦИЈЕ СТАНИЧНЕ ЗГРАДЕ У ЖЕЛЕЗНИЧКОЈ СТАНИЦИ НОВИ САД

Унутрашња контрола:
Светлана Карановић, дипл.инж.арх.

Главни пројектант:
др Љиљана Мијић Марковић, дипл. грађ. инж.

Руководилац организационе јединице:
Светлана Карановић, дипл.инж.арх.

Цртеж:
КРИЛО Д - ЈУЖНА ФАСАДА -постојеће

Размера:
1:100

Врста тех. док.:	Датум:	Цртеж бр.:
ПЗИ	01.2022.	2020-250-АРХ-1/1.1(Д3В)

СЕВЕРНА ФАСАДА (НИВО ПЕРОНА)
КРИЛО "Д"

±0.00=78.85		
03		
02		
01		
Број	Датум	Опис

Ревизиони блок:

САОБРАЋАЈНИ ИНСТИТУТ ЦИП, д.о.о.

Немањина 6; 11000 Београд; Србија
Тел: 011/3618-134; Факс: 011/3618-324; web site: www.sicip.co.rs

Организациона јединица:
ЗАВОД ЗА АРХИТЕКТУРУ И УРБАНИЗАМ

Одговорни пројектант за архитектуру:
Б.Лазовић, дипл.инж.арх.
лицена број: 300 1205 03

Сарадници:
Данијела Русић Николић, арх.тех.
Снежана Диковић, арх.тех.

Инвеститор пројекта:
" ИНФРАСТРУКТУРА ЖЕЛЕЗНИЦЕ СРБИЈЕ " А.Д.
Немањина 6/IV, Београд

Извођач пројекта:
China Railway International Corporation Ltd. (CRIC)
No.69 Dianmenwaidajie Street,Xicheng District,Beijing
P.R.China, 100044

China Communication Construction Company Ltd. (CCCC)
No.85 Deshengmenwai Street,Xicheng District,Beijing
P.R.China, 100088

Објекат:
ПРУГА БЕОГРАД - СУБОТИЦА - ДРЖАВНА ГРАНИЦА (ЖЕЛЕЗНИЦА) ДЕОНИЦА ПРУГЕ НОВИ САД - СУБОТИЦА - ДРЖАВНА ГРАНИЦА (ЖЕЛЕЗНИЦА)

Део пројекта:
ПРОЈЕКАТ АРХИТЕКТУРЕ РЕКОНСТРУКЦИЈЕ, ДОГРАДЊЕ И АДАПТАЦИЈЕ СТАНИЧНЕ ЗГРАДЕ У ЖЕЛЕЗНИЧКОЈ СТАНИЦИ НОВИ САД

Унутрашња контрола:
Светлана Карановић, дипл.инж.арх.

Главни пројектант:
др Љиљана Мисић Марковић, дипл. грађ. инж.

Руководилац организационе јединице:
Светлана Карановић, дипл.инж.арх.

Цртеж:
КРИЛО Д - СЕВЕРНА ФАСАДА -постојеће

Размера:
1:100

Врста тех. док.:	Датум:	Цртеж бр.
ПЗИ	**01.2022.**	2020-250-АРХ-1/1.1-ЦЗ9

ИСТОЧНА ФАСАДА
КРИЛО "Д"

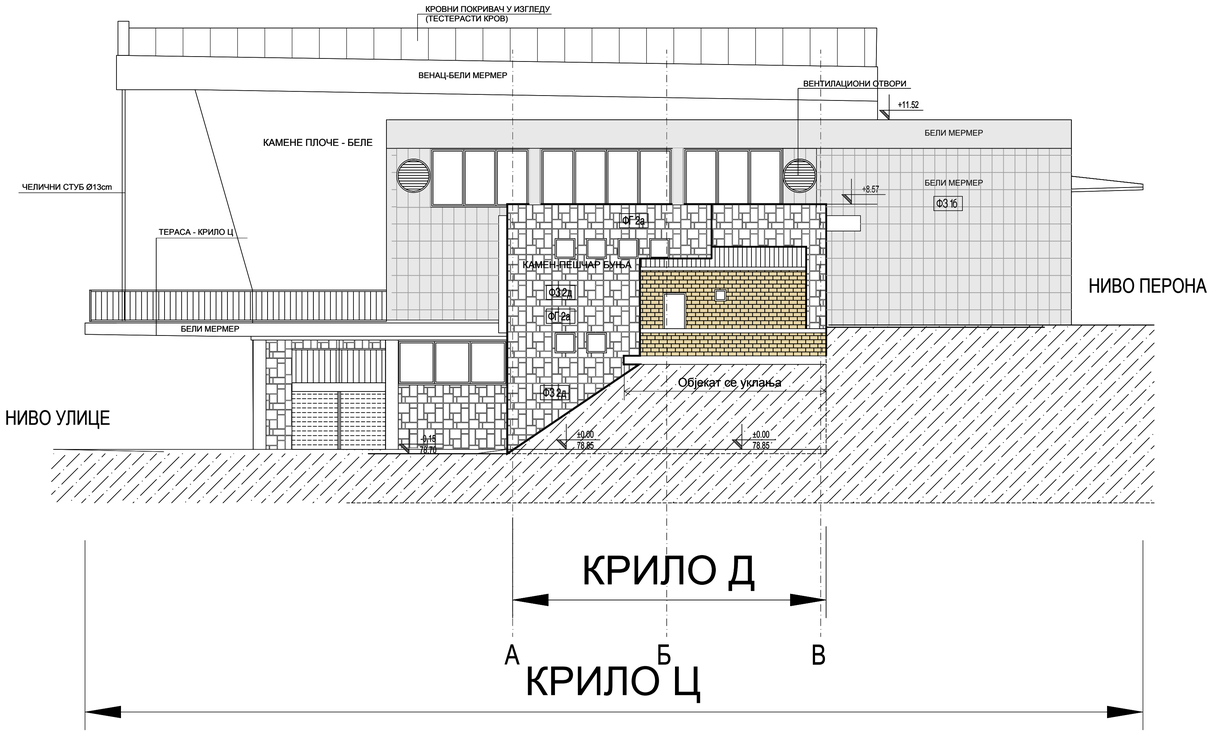

±0.00=78.85		
03		
02		
01		
Број	Датум	Опис

Ревизиони блок:

САОБРАЋАЈНИ ИНСТИТУТ ЦИП, д.о.о.

SAOBRAĆAJNI INSTITUT CIP

Немањина 6; 11000 Београд; Србија
Тел: 011/3618-134; Факс: 011/3618-324; web site: www.sicip.co.rs

Организациона јединица:
ЗАВОД ЗА АРХИТЕКТУРУ И УРБАНИЗАМ

Одговорни пројектант за архитектуру:
Б.Лазовић, дипл.инж.арх.
лиценца број: 300 1205 03

Сарадници:
Данијела Русић Николић, арх.тех.
Снежана Диковић, арх.тех.

Инвеститор пројекта:
" ИНФРАСТРУКТУРА ЖЕЛЕЗНИЦЕ СРБИЈЕ " А.Д.
Немањина 6/IV, Београд

Наручилац пројекта:
Joint Venture of
China Railway International Corporation Ltd. (CRIC)
No.10 Fuxing Road,Haidian District,Beijing
P.R.China, 100044

China Communication Construction Company Ltd. (CCCC)
No.85 Deshengmenwa Street,Xicheng District,Beijing
P.R.China, 100088

Објекат:
ПРУГА БЕОГРАД - СУБОТИЦА - ДРЖАВНА ГРАНИЦА (КЕЛЕБИЈА)
ДЕОНИЦА ПРУГЕ НОВИ САД - СУБОТИЦА - ДРЖАВНА ГРАНИЦА (КЕЛЕБИЈА)

Део пројекта:
ПРОЈЕКАТ АРХИТЕКТУРЕ РЕКОНСТРУКЦИЈЕ, ДОГРАДЊЕ И АДАПТАЦИЈЕ СТАНИЧНЕ ЗГРАДЕ У ЖЕЛЕЗНИЧКОЈ СТАНИЦИ НОВИ САД

Унутрашња контрола:
Светлана Карановић, дипл.инж.арх.

Главни пројектант:
др Љиљана Милић Марковић, дипл. грађ. инж.

Руководилац организационе јединице:
Светлана Карановић, дипл.инж.арх.

Цртеж:
КРИЛО Д - ИСТОЧНА ФАСАДА -постојеће

Размера:
1:100

Врста тех. док.:	датум:	Цртеж бр.
ПЗИ	01.2022.	2020-250-АРХ-1/1.1-Ц40

НОВОПРОЈЕКТОВАНО СТАЊЕ - ПОВРШИНЕ ЗА ЦЕО ОБЈЕКАТ

ПОВРШИНА - НЕТО	Површина P(m^2)
Укупна нето површина АНЕКСА	117.95
Укупна нето површина КРИЛА А	3354.81
Укупна нето површина КРИЛА Б	2462.01
Укупна нето површина КРИЛА Ц	1057.39
Укупна нето површина КРИЛА Д	1731.15
Укупна нето површина ОБЈЕКТА	8723.32

ПОВРШИНА - БРУТО	Површина P(m^2)
Укупна бруто површина АНЕКСА	141.64
Укупна бруто површина КРИЛА А	4438.28
Укупна бруто површина КРИЛА Б	3268.10
Укупна бруто површина КРИЛА Ц	1201.82
Укупна бруто површина КРИЛА Д	2014.41
Укупна бруто површина ОБЈЕКТА	11064.25

ТЕРМИЧКЕ ПОЗИЦИЈЕ

ФАСАДНИ ЗИДОВИ

УКЗЛ (лифт- А)
-аб зид 20cm
-бентонитна хидроизолација
-бетонски блок 14cm
-насута земља
} ново

1
-аб зид 20cm
-бентонитна хидроизолација
-пуна опека 12cm
-насута земља
} ново

УК32* (Aneks)
-боја
-малтер за изравнавање
-термомалтер
-watstop
-безцементни малтер(rinzaffo)
} ново 4cm
- АБ зид 45.0цм
- ХИ
-заштита ХИ
} пост.

ФЗ (анекс)
-термомалтер.....4.0цм
-пуна опека 30.0цм
-пешчар-буњa (20цм)
у цем.малтеру (4цм).....24.0цм

ФЗ1
-малтер 2.0цм
-пуна опека 12.0цм
-стиропор.....2.0цм
-пуна опека 12.0цм
-камене мермерне плоче (3цм)
у цем.малтеру (2цм).....5.0цм

ФЗ1*
-мермерне плоче 3.0цм
-малтер 2.0цм
-пуна опека 12.0цм
-стиропор.....2.0цм
-пуна опека 12.0цм
-камене мермерне плоче (3цм)
у цем.малтеру (2цм).....5.0цм

ФЗ1а
-малтер 2.0цм
-пуна опека 12.0цм
-стиропор.....2.0цм
-пуна опека 12.0цм
-пешчар-буњa (10цм)
у цем.малтеру (2цм).....12.0цм

ФЗ1б
-малтер 2.0цм
-пуна опека 38.0цм
-камене(мермер) плоче (3цм)
у цем.малтеру (2цм).....5.0цм

ФЗ1б*
-камене плоче.....3.0цм
-малтер.....2.0цм
-пуна опека 38.0цм
-камене(мермерне) плоче (3цм)
у цем.малтеру (2цм).....5.0цм

ФЗ1д (крило Д) парапет и зид
-малтер 2.0цм
-пуна опека 12.0цм
-тароплит.....5.0цм
-пуна опека 12.0цм
-вештачки камен.....5.0цм } ново

ФЗ1ц (крило А-атријум)
-малтер 2.0цм
- опека 12.0цм
-стиропор.....2.0цм
- опека 12.0цм
-вештачки камен.....5.0цм } ново

ФЗ2д (крило Д) забатни зид
-малтер 2.0цм
-пуна опека 38.0цм
-пешчар-буњa (10цм)
у цем.малтеру (2цм).....12.0цм

ФЗ3д (крило Д) дилатација
-термомалтер.....4.0цм } ново
-опека 38.0цм
-ваздух.....3.0цм
-опека.....38.0цм
-термомалтер.....4.0цм } ново

ФЗ4д (крило Д)
-малтер 2.0цм
- опека 12.0цм
-камена вуна.....6.0цм } ново
- опека 12.0цм
-вештачки камен.....5.0цм

ФГ1
-малтер 2.0цм
-арм.бетон .....26.0(38)цм
-мермерне плоче (2.5-3цм)
у цем.малтеру (2цм).....5.0цм

ФГ2 (крило А-атријум) греда(венац)
-малтер 2.0цм
-арм.бетон 26.0цм
-вештачки камен.....5.0цм } ново

ФГ2а
-малтер 2.0цм
-арм.бетон .....26.0(38)цм
-пешчар-буњa (10цм)
у цем.малтеру (2цм).....12.0цм

ФС1 (крило А-трем) стуб
-мермер 3.0цм
-цем.малтер.....2.0цм
-арм.бетон.....38.0цм
-цем.малтер.....2.0цм
-мермерне плоче.....3.0цм

ФС1* (крило А-трем) стуб
-малтер 2.0цм
-арм.бетон.....38.0цм
-цем.малтер.....2.0цм
-мермерне плоче.....3.0цм

ФЗЛ А ЛИФТ-застакљена фасадна облога-ВЕТРЕНИ ЗИД
-стакло.....0.6 cm
-ваздушни простор.....8.0 cm
(носач зид завесе)
-камена вуна.....8.0 cm
-армирани бетон.....20.0 cm } ново

ФЗЛ* А ЛИФТ-фасадни зид са облогом од композитног ал.панела
-ал.композитни панел.....0.4 cm
-ваздушни простор.....8.0 cm
-камена вуна.....8.0 cm
-армирани бетон.....20.0 cm } ново

ПОДОВИ

ПТЛ1 (лифт- Б)
-аб плоча 30cm
-неармирани бетон 5cm
-бентонитна хидроизолација
-неармирани бетон 15cm
-шљунак 15cm
} ново

ПТЛ (лифт- А)
-аб плоча 40cm
-неармирани бетон 5cm
-бентонитна хидроизолација
-неармирани бетон 10cm
-шљунак 15cm
} ново

ПТ1
-камене плоче.....3.0cm
-цем.малтер.....2.0cm
-неармирани бетон.....5.0cm
-хидроизолација.....1.0cm
-бетон.....10.0cm
-шљунак.....10.0cm
} пост.

ПТ2
-цем.кошуљица.....3.0cm } ново
-watstop
-репаратурни малтер.....1.0-4.0cm
-арм.бет.плоча.....10.0-13.0cm } пост.
-хидроизолација.....1.0cm
-неармирани бетон.....10.0cm
-насуто тло

ПТ2*
-терацо.....2.0cm
-арм.бет.плоча.....13.0cm
-хидроизолација
-неармирани бетон
-насуто тло
} пост.

ПТ3 (дупли под)
-дупли под ..... 50.0cm } ново
-кер.плочице на лепку.....1.2cm
-хидроизолација.....1.0cm
-цем.кошуљица+бет.подлога.....10.0cm } пост.
-хидроизолација
-бетонска плоча.....10.0cm
-шљунак.....10.0cm

ПТ3* (дупли под)
-дупли под 30.0cm
-кер.плочице на лепку.....1.2cm
-watstop
-цем.кошуљица.....4.0cm
-арм.бетонска плоча.....15.0cm
-термоизолација(стиродур).....8.0цм
-хидроизолација
-неармирани бетон.....10.0cm
-шљунак.....10.0cm
} ново

ПТ3а
-кер.плочице на лепку.....1.2cm
-watstop
-цем.кошуљица.....4.0cm
-арм.бетонска плоча.....15.0cm
-термоизолација.....8.0cm
-хидроизолација
-бетонска подлога.....10.0cm
-шљунак.....10.0cm
} ново

ПТ4 (санитарни чвор,приземље)
-кер.противклизне пло.на лепку.....1.2cm
-полимер цем. ХИ.....0.2cm
-рабиц цем.кош. у паду.....5.8cm } ново
-ПВЦ фолија
-ХПС стиродур.....3.0cm
-хидроизолација
-бетонска плоча.....10.0cm } пост.
-шљунак.....10.0cm

ПТ4* (НОВА АБ плоча)
-кер.противклизне пло.на лепку.....1.2cm
-полимер цем. ХИ.....0.2cm
-рабиц цем.кош. у паду.....4-5cm
-ПВЦ фолија
-ХПС стиродур.....3.0cm
-АБ плоча 12.0cm
-цем.малтер.....3.0cm
-хидроизолација.....1.0cm
-бобичаста фолија
-неармирани бетон.....10.0cm
-шљунак.....10.0cm
} ново

ПТ4а
-антистатик под.....0.3cm
-равнајући слој.....1.2cm
-рабиц цем кошуљица.....3.5cm } ново
-HPS стиродур.....5.0cm
-хидроизолација
-бетонска плоча.....10.0cm } пост.
-шљунак.....10.0cm

ПТ4б (гардероба,приземље)
-кер.противклизне пло.на лепку.....1.2cm
-полимер цем. ХИ.....0.2cm
-рабиц цем.кошуљица.....5.8cm } ново
-ПВЦ фолија
-ХПС стиродур.....3.0cm
-хидроизолација
-бетонска плоча.....10.0cm } пост.
-шљунак.....10.0cm

ПТ5
-винил под на лепку.....0.3cm
-равнајући слој.....1.2cm } ново
-рабиц цем кошуљица.....3.5cm
-HPS стиродур.....5.0cm
-хидроизолација
-бетонска плоча.....10.0cm } пост.
-шљунак.....10.0cm

ПТ6 (степениште,ходник-приземље)
-индустријски под-Marmorino unico.....2mm } ново
са свим слојевима
-ливени терацо.....2.0cm
-бетонска подлога
-хидроизолација } пост.
-бетонска плоча.....10.0cm
-шљунак.....10.0cm

ПТ6*
-индустријски под.....2mm } ново
са свим слојевима
-бетонске плоче
-бетонска подлога
-хидроизолација } пост.
-бетонска плоча.....10.0cm
-шљунак.....10.0cm

ПТ7 (ЕЕ инсталације, нова АБ плоча)
-индустријски под.....0.5cm
-рабиц цем.кошуљица.....4.5cm } ново
-АБ плоча 20.0cm
-цем.малтер.....3.0cm
-хидроизолација.....1.0cm
-бобичаста фолија
-неармирани бетон.....10.0cm } ново
-шљунак.....10.0cm

ПТ8 (увод каблова)
-керамика на лепку.....1.2cm } ново
-watstop
-репаратурни малтер

-АБ плоча .....10.0cm } пост.
-хидроизолација.....1.0cm
-неармирани бетон.....10.0cm
-насуто тло

МЕЂУСПРАТНЕ ТАВАНИЦЕ

МК1
-винил под на лепку.....0.2cm } ново
-равнајући слој.....2.2cm
-СН веза
-бет.подлога.....3.5cm } пост.
-минерална вуна.....2.0cm
-бетонска таваница 20.0-30.0cm
-сп.плафон-гипс карт.плоче..... cm } ново

МК1* (под-отправник)
-каучук.....0.2cm } ново
-равнајући слој.....2.2cm
-СН веза
-бет.подлога.....3.5cm } пост.
-минерална вуна.....2.0cm
-бетонска таваница 30.0cm
-сп.плафон-
гипс карт.пл.ватроотпорне.....cm } ново

МК1А (еркер на перону-крило А)
-винил под на лепку.....0.3cm } ново
-равнајући слој.....2.2cm
-СН веза
-бет.подлога.....3.5cm } пост.
-минерална вуна.....2.0cm
-бетонска таваница 20.0-30.0cm
-термоизолација.....12.0cm } ново
-ваздушни простор
- спуштени плафон на подконструкцији
аквапанел- Sky life.....1.0cm

МК2
-паркет у битумену.....2.5cm
-бетонска подлога.....3.5cm } пост.
-минерална вуна.....2.0cm
-бет.таваница(ситноребраста).....30.0cm
-сп.плафон-
гипс карт.пл.ватроотпорне.....cm } ново

МК2ц
-паркет у битумену.....2.5cm
-бетонска подлога.....3.5cm } пост.
-минерална вуна.....2.0cm
-бет.таваница(ситноребраста).....30.0cm
-сп.плафон-мателр .....cm } ново

МК2ц*
-паркет у битумену.....2.5cm
-бетонска подлога.....3.5cm } пост.
-минерална вуна.....2.0cm
-бет.таваница(ситноребраста).....30.0cm
-сп.плафон-
гипс плоче ватроотпорне EI90.....3x15mm } ново

МК2А (еркер-крило А, сала извођачи)
-паркет у битумену.....2.5cm
-бетонска подлога.....3.5cm } пост.
-минерална вуна.....2.0cm
-бет.таваница(ситноребраста).....30.0cm
-термоизолација.....12.0cm } ново
-ваздушни простор.....
-сп.плафон-aquapanel

МК2Б (дупли под)
-дупли под.....50.0cm
-бетонска подлога.....3.5cm } пост.
-минерална вуна.....2.0cm
-бет.таваница(ситноребраста).....30.0cm
- сп.плафон F60 гипс плоче.....2x15мм } ново

МК2Е
-кучук.....2mm
-олмо маса.....2mm } ново
-равнајући слој.....10mm
-бетонска подлога.....3.5cm
-минерална вуна.....2.0cm } пост.
-бет.таваница"кат"(ситноребраста).....30.0cm
-плафон 5.0cm

МК2Д (дупли под)
-дупли под.....42.0cm } ново
-олмо маса.....2mm
-бетонска подлога.....3.5cm
-минерална вуна.....2.0cm } пост.
-бет.таваница"кат"(ситноребраста).....30.0cm
-сп.плафон рабиц.....5.0cm

МК2Д* (дупли под)
-дупли под.....20.0cm } ново
-ојачање таванице.....22.0cm
-олмо маса.....2mm
-бетонска подлога.....3.5cm
-минерална вуна.....2.0cm } пост.
-бет.таваница"кат"(ситноребраста).....30.0cm
-сп.плафон рабиц.....5.0cm

МК3 (ходник + степенице)
-индустријски под-marmorino unico.....cm } ново

-ливени терацо
-бетонска подлога.....4.0cm
-минерална вуна.....2.0cm } пост.
-бет.таваница (ситноребраста).....30.0cm

-сп.плафон-гипс карт.пл.ватроотпорне..... } ново

МК4
-мермерне плоче.....2.5cm
-цем.малтер.....3.5cm } пост.
-минерална вуна.....2.0cm
-бет.таваница(ситноребраста).....30.0cm
-сп.плафон-гипс карт.пл. } ново

МК4*
-мермерне плоче.....2.5cm
-цем.малтер.....3.5cm } пост.
-минерална вуна.....2.0cm
-бет.таваница(ситноребраста).....30.0cm
-сп.плафон-гипс карт.пл.ватроотпорне... } ново

МК4А (еркер-крило А, ходник)
-мермерне плоче.....2.5cm
-цем.малтер.....3.5cm } пост.
-минерална вуна.....2.0cm
-бет.таваница(ситноребраста).....30.0cm
-термоизолација.....12.0cm } ново
-ваздушни простор.....52.0 cm
-спуштен плафон-aquapanel Sky life..1.0cm

МК5 (санитарни чвор-спрат)
-противклизне кер.плочице
на лепку.....1.2cm } ново
-полимер цем.ХИ.....0.2cm
-рабиц цем.кош. у паду.....4.6cm
-ПВЦ фолија
-екструдирани полистирен.....2.0cm

-ситноребраста таваница .....25.0cm пост.

- спуштени плафон- гипс плоче
(влагоотпорне) .....1.25cm } ново

МК5А (еркер)
-противклизне кер.плочице
на лепку.....1.2cm
-полимер цем.ХИ.....0.2cm
-рабиц цем.кош. у паду.....4.6cm
-ПВЦ фолија
-екструдирани полистирен.....2.0cm } ново

-ситноребраста таваница .....25.0cm пост.

-термоизолација.....12.0cm
-ваздушни простор
- спуштени плафон на подконструкцији
аквапанел- Sky life.....1.0cm } ново

МК5*
-кер.плочице на лепку.....1.2cm } ново
-хидроизолација
-равнајући слој.....1.3cm
-бет.подлога.....3.5cm } пост.
-минерална вуна.....2.0cm
-ситноребраста таваница 25.0cm
-сп.плафон-гипс карт.плоче..... cm } ново

МК6
-боја за бетон } ново
-равнајући слој
-цем.кошуљица.....3.0cm
-бет.подлога .....3.0cm } пост.
-минерална вуна.....2.0cm
-бет.таваница(ситноребраста).....30.0cm
-сп.плафон-гипс карт.пл.ватроотпорне..... } ново

МК7А (ЕЕ инсталације)
-епоксид.....0.5cm } ново
-равнајући слој.....2.0cm
-СН веза
-бет.подлога.....3.5cm } пост.
-минерална вуна 2.0cm
-бет.таваница(ситноребраста).....30.0cm
-сп.плафон-гипс карт.пл.ватроотпорне... } ново

МК8А
-антистатик под на лепку.....0.5cm } ново
-равнајући слој.....2.5cm
-СН веза
-бет.подлога.....3.5cm } пост.
-минерална вуна 2.0cm
-бет.таваница(ситноребраста).....30.0cm
-сп.плафон-гипс карт.пл.ватроотпорне... } ново

МК7 (крило Ц) ресторан
-мермерне плоче.....2.5cm
-цем.малтер.....3.5cm
-слој за изравнавање.....2.0cm } пост.
-бет.таваница(ситноребраста).....30.0cm
-сп.плафон - рабиц.....5.0cm

МК8 (крило Д)
-винил под на лепку.....1.0cm } ново
-равнајући слој.....2.5cm
-СН веза

-бет.подлога.....4.5-5.0cm
-ситноребраста таваница .....25.0cm пост.
- малтер 2.0cm

- термоизолација 8.0cm
- спуштени плафон на подконструкцији
аквапанел- Sky life..... 1.0cm } ново

МК8* (санитарни чвор)
-кер.плочице на лепку.....1.0cm
-полимер цем.ХИ.....
-равнајући слој.....2.5cm } ново
-СН веза

-бет.подлога.....4.5-5.0cm
-ситноребраста таваница .....25.0cm пост.
- малтер 2.0cm

- термоизолација 8.0cm
- спуштени плафон на подконструкцији
аквапанел- Sky life..... 1.0cm } ново

МК8*
-антистатик под.....0.3cm } ново
-равнајући слој.....2.5cm
-СН веза

-бет.подлога.....4.5-5.0cm
-ситноребраста таваница .....25.0cm пост.
- малтер 2.0cm

- термоизолација 8.0cm
- спуштени плафон на подконструкцији
аквапанел- Sky life..... 1.0cm } ново

МК8б (ходник-крило Д)
-кер.плочице на лепку.....1.0cm
-равнајући слој.....2.5cm } ново
-СН веза

-бет.подлога.....4.5-5.0cm
-ситноребраста таваница .....25.0cm пост.
- малтер 2.0cm

- термоизолација 8.0cm
- спуштени плафон на подконструкцији
аквапанел- Sky life..... 1.0cm } ново

МК г

ГАЛЕРИЈА - НОВА (крило Б)
ПОД ПАСАРЕЛЕ
-гранитна керамика на лепку 0,8+0,5cm
-естрих д=6cm
-звучна изолација д=2cm,термосајлант
-бетонска плоча д=12cm
-ребрасти челични лим
-челични профил НОР 120x60x4
-челични профил 2U240
-челични профил 2U260
-плафон-плоче 600/1200, д=4цм (модуларни
апсорберски плафон типа Ecophone matrix) } ново

КРОВОВИ - ново

РТ (крило Ц- раван кров-тераса)
-гранитне камене плоче.....3цм
-цементни лепак 0.5
-нивелациони слој.....1.5-4цм
-хидроизолација-течна мембрана на бази
полиуреа (Sikalastic 835) } ново
-бетонска плоча у паду постојеће
- Керамичке плочице
на цементном лепку 2.5x2.5..... 2.0цм } ново

РКа* (анекс)
- вибропресоване бетонске пл.....6.0цм
- цем.малтер .....4.0цм } обрађено у пројекту 9/5.1
- ХИ(полиурea) Sikalastic 385
-прајмер Sikafloor 151
-цем.кош арм.мрежом.....д=4.0cm } (анекс А)
- АБ таваница .....20.0цм } ново
- камена вуна.....17.0цм } постојеће
- парна брана
- сп.плафон F60 гипс плоче.....2x15мм } ново

ШП -преграда за шахтове EI 60...10.5cm
-противпожарна DF плоча.....2x1.5цм
- CW профил 7.5цм
између профила изолација класе
негоривости А 7.0цм

КРОВОВИ - ново

РКа (анекс)
- вибропресоване бетонске пл.....6.0цм
- песак .....4.0цм } (анекс А)
- геотекстил 300gr } ново
-ХИ(полиурea) Sikalastic 385
-прајмер Sikafloor 151
-цем.кош арм.мрежом.....д=4.0cm
- полистирол бетон у паду.....3.0-12.0цм
- АБ таваница .....20.0цм } постојеће
- камена вуна.....17.0цм
- парна брана } ново
- сп.плафон F60 гипс плоче.....2x15мм

КА (крило А) **КБ*** (крило Б)
-ГПО мембрана Sarnafil TS77-20.....2mm
-геотекстил фолија 300gr/m2 } (крило А)
-слој за пад-двофракцијски бетон.....6-12cm } ново
-ПЕ фолија
-стиропор EPS A150.....(12+5) 17cm
-бит.хидроизолација са пароотпаривачима

-тароплит.....5.0цм } (крило А)
-изолит.....18цм } постојеће
-конструкција.....30.0цм
-гипс плоче .....

РКЛА (лифт- крило А)
-ФПО мембрана Sarnafil TS77-20.....2mm
-слој за пад-неармирани бетон.....6-10cm } ново
-камена вуна.....8cm
-парна брана
-арм.бет. плоча.....20cm

КБ (крило Б) тестерасти кров
-ФПО мембрана Sarnafil TS77-20.....2mm
-ТП камене вуне.....10.0cm } (крило Б)
(притисна чврстоћа 50kPa) } ново

-битуменска изолација у два слоја са
завршним рефлекс премазом.....1cm
-бетонска подлога армирана
мрежом.....д=5.0cm
-тароплит.....д=4.0cm } (крило Б)
-битуменска хи.-парна брана } постојеће
-арм.бетонска љуска
-ваздушни слој.....д=3.0cm
-гредице 5/8 cm
-стаклена вуна.....д=5.0cm

-сп.плафон (метални)..... } (крило Б) ново

КЦ (крило Ц)
-ФПО мембрана Sarnafil TS77-20.....2mm
-геотекстил фолија 300gr/m2
-слој за пад-двофракцијски бетон.....6-12cm } (крило Ц) ново
-ПЕ фолија
-стиропор EPS A150.....(12+5) 17cm
-бит.хидроизолација са пароотпаривачима

-тароплит.....5.0цм
-изолит.....18цм } (крило Ц)
-конструкција.....30.0цм } постојеће
-сп.плафон 5.0цм

КД (крило Д)
-ФПО мембрана Sarnafil TS77-20.....2mm
-тврдо пресоване плоче камене вуне,
класе нег.А1, 50kPa притисна чврстоћа...10cm } (крило Д) ново
-пароотпаривачи

-хидроизолација (2 слоја битуменске
хидроизолације).....1cm
-бетонска подлога у нагибу.....д=4.0cm
са холкелом
-тароплит.....5.0цм } (крило Д)
-изолит.....18цм } постојеће
-бетонска таваница "кат".....д=25.0cm
-малтер.....д=2.0cm

КД* (крило Д)
-ФПО мембрана Sarnafil TS77-20.....2mm
-тврдо пресоване плоче камене вуне,
класе нег.А1, 50kPa притисна чврстоћа...10cm } (крило Д) ново
-пароотпаривачи
-хидроизолација (2 слоја битуменске
хидроизолације).....1cm
-бетонска подлога у нагибу.....д=4.0cm
са холкелом
-тароплит.....5.0цм } (крило Д)
-изолит.....18цм } постојеће
-бетонска таваница "кат".....д=25.0cm
-малтер.....д=2.0cm
-сп.плафон на потконструкцији ново

ЗИДОВИ

УК31
-пуна опека (заштита ХИ).....7.0цм
-хидроизолација
-АБ зид 40.0цм
-термомалтер.....4.0цм } ново

УЗА
- термомалтер .....4.0цм } ново
- пуна опека .....30.0(45.0)цм
- термомалтер .....4.0цм } ново

УЗ1 F 120min
- малтер 1.0цм
- YTONG,преградни блок 12.0цм
- малтер 1.0цм

УЗ2
- малтер 2.0цм
- пуна опека 12.0цм
- малтер 2.0цм

УЗ2*
- малтер 2.0цм
- пуна опека 25.0цм
- малтер 2.0цм

УЗ2а
- кер.плочице на лепку.....1.2цм
- малтер 2.0цм
- пуна опека 12.0цм
- малтер 2.0цм
- кер.плочице на лепку.....1.2цм

УЗ2б
- кер.плочице на лепку.....1.2цм
- малтер 2.0цм
- пуна опека 12.0цм
- малтер 2.0цм

УЗ3 F 30min
-гипс картонска плоча 2x1.25цм
-потконструкција.....10.0цм } 15cm
-гипс картонска плоча 2x1.25цм

УЗ3 п F 120min
-гипс картонска плоча 2x1.50цм
-потконструкција.....10.0цм } 16cm
-гипс картонска плоча 2x1.50цм

УЗ4 (крило Б-Ц) дилатација
-камене плоче.....2.5цм
на цем.малтеру
-опека 38.0цм
-ваздух.....3.0цм
-опека 38.0цм
-камене плоче.....2.5цм
на цем.малтеру

УК32*
- боја
-малтер за изравнавање
-термомалтер
-watstop
-безцементни малтер(rinzaffo)
} ново 4cm
- АБ зид 45.0цм
- ХИ
- заштита ХИ
} пост.

±0.00=78.85

03		
02		
01		
Број	Датум	Опис

Ревизиони блок:

САОБРАЋАЈНИ ИНСТИТУТ ЦИП, д.о.о.
Немањина 6; 11000 Београд; Србија
Тел: 011/3618-134; Факс: 011/3618-324; web site: www.sicip.co.rs
Организациона јединица:
ЗАВОД ЗА АРХИТЕКТУРУ И УРБАНИЗАМ

Одговорни пројектант за архитектуру:
Б.Лазовић, дипл.инж.арх.
лиценца број: 300 1205 03

Сарадници:
Данијела Русић Николић, арх.тех.
Снежана Диковић, арх.тех.

Инвеститор пројекта: **" ИНФРАСТРУКТУРА ЖЕЛЕЗНИЦЕ СРБИЈЕ " А.Д.**
Немањина 6/IV, Београд

Научно-читалац пројекта:
Joint Venture of
China Railway International Corporation Ltd. (CRIC)
No.10 Fuxing Road,Haidian District,Beijing
P.R China, 100844
China Communication Construction Company Ltd. (CCCC)
No.85 Deshengmenwai Street,Xicheng District,Beijing
P.R China, 100088

Објекат:
ПРУГА БЕОГРАД - СУБОТИЦА - ДРЖАВНА ГРАНИЦА (КЕЛЕБИЈА)
ДЕОНИЦА ПРУГЕ НОВИ САД - СУБОТИЦА - ДРЖАВНА ГРАНИЦА (КЕЛЕБИЈА)

Део пројекта:
ПРОЈЕКАТ АРХИТЕКТУРЕ РЕКОНСТРУКЦИЈЕ, ДОГРАЂЕЊЕ И АДАПТАЦИЈЕ СТАНИЧНЕ ЗГРАДЕ У ЖЕЛЕЗНИЧКОЈ СТАНИЦИ НОВИ САД

Унутрашња контрола:
Светлана Карановић, дипл.инж.арх.

Главни пројектант:
др Љиљана Милић Марковић, дипл. грађ. инж.

Руководилац организационе јединице:
Светлана Карановић, дипл.инж.арх.

Цртеж: **ПОЗИЦИЈЕ ГРАЂЕВИНСКЕ ФИЗИКЕ - новопројектовано**
Размера: 1:100

Врста тех. док.: **ПЗИ**
датум: **01.2022.**
Цртеж бр. 2020-250-АРХ-1/1.1-Ц42

ОСНОВА ТЕМЕЉА
КРИЛО "А"

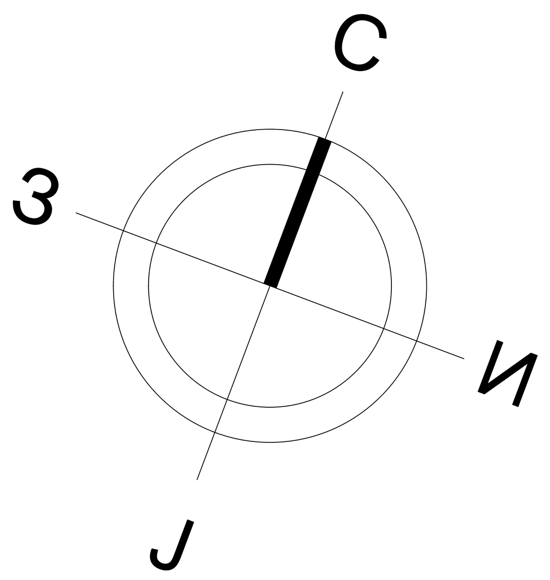

ЛЕГЕНДА МАТЕРИЈАЛА

- АРМИРАНИ БЕТОН
- НЕАРМИРАНИ БЕТОН
- ОПЕКА
- ЗЕЛЕНЕ ПОВРШИНЕ
- НОВИ ЗИДОВИ ОД ОПЕКЕ
- НОВИ ГИПСАНИ ЗИДОВИ
- НОВИ "YTONG" ЗИДОВИ
- ГРАНИЦА ИНТЕРВЕНЦИЈЕ УНУТАР ОБЈЕКТА

ГРАЂ.РАДОВИ ПОТРЕБНИ ЗА ИЗГРАДЊУ ТЕМЕЉА ЗА НОВИ ЛИФТ

лифт-кота фундирања -2.00

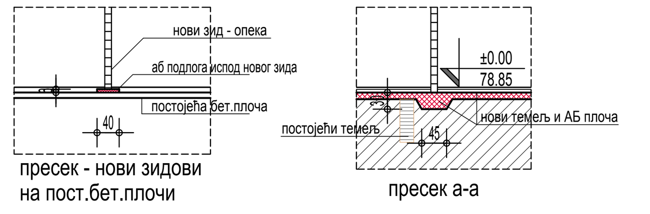

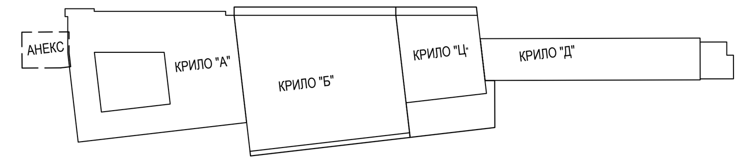

±0.00=78.85

Број	Датум	Опис
03		
02		
01		

Ревизиони блок: 1:100

САОБРАЋАЈНИ ИНСТИТУТ ЦИП, д.о.о.

Немањина 6; 11000 Београд; Србија
Тел: 011/3618-134; Факс: 011/3618-324; web site: www.sicip.co.rs

Организациона јединица:
ЗАВОД ЗА АРХИТЕКТУРУ И УРБАНИЗАМ

Одговорни пројектант за архитектуру:
Б.Лазовић, дипл.инж.арх.
лиценца број: 300 1205 03

Сарадници:
Данијела Русић Николић, арх.тех.
Снежана Диковић, арх.тех.

Унутрашња контрола:
Светлана Карановић, дипл.инж.арх.

Главни пројектант:
др Љиљана Милић Марковић, дипл. грађ. инж.

Руководилац организационе јединице:
Светлана Карановић, дипл.инж.арх.

Инвеститор пројекта:
" ИНФРАСТРУКТУРА ЖЕЛЕЗНИЦЕ СРБИЈЕ " А.Д.
Немањина 6/IV, Београд

Наручилац пројекта:
Joint Venture of
China Railway International Corporation Ltd. (CRIC)
No.10 Fuxing Road,Haidian District,Beijing
P.R China, 100844
China Communication Construction Company Ltd. (CCCC)
No.85 Deshengmenwai Street,Xicheng District,Beijing
P.R China, 100088

Објекат:
ПРУГА БЕОГРАД - СУБОТИЦА - ДРЖАВНА ГРАНИЦА (КЕЛЕБИЈА)
ДЕОНИЦА ПРУГЕ НОВИ САД - СУБОТИЦА - ДРЖАВНА ГРАНИЦА (КЕЛЕБИЈА)

Део пројекта:
ПРОЈЕКАТ АРХИТЕКТУРЕ РЕКОНСТРУКЦИЈЕ, ДОГРАДЊЕ И АДАПТАЦИЈЕ СТАНИЧНЕ ЗГРАДЕ У ЖЕЛЕЗНИЧКОЈ СТАНИЦИ НОВИ САД

Цртеж:
КРИЛО А-ОСНОВА ТЕМЕЉА са планом зидања -новопројектовано

Размера: 1:100

Врста тех. док.:	датум:	Цртеж бр.
ПЗИ	**01.2022.**	2020-250-АРХ-1/1.1-Ц43

ОСНОВА ПРИЗЕМЉА
КРИЛО "А" И АНЕКС

АНЕКС АН - ОСНОВА ПРИЗЕМЉА

бр. пр.	Намена просторије	Површина P (m²)	Обим O (m)	Обрада		
				Под	Зид	Плафон
АН.1	СС просторија	25.71	20.30	дупли под	дисперзија	сп. плафон F60
АН.2	Дизел	24.25	19.70	цем.кошуљица	дисперзија	сп. плафон F60
АН.3	СС уређаји	53.00	31.20	дупли под	дисперзија	сп. плафон F60
АН.4	Веза анекса са крилом А - каблови	15.00	16.00	кер.плочице	дисперзија	дисперзија
Укупна нето површина		117.95				

КРИЛО А0 - ОСНОВА ПРИЗЕМЉА

бр. пр.	Намена просторије	Површина P (m²)	Обим O (m)	Обрада		
				Под	Зид	Плафон
А0.1	Ветробран	42.95	34.75	мермерне плоче	мермерне плоче	сп. плафон
А0.2	Хол	283.94	76.41	мермерне плоче	мермерне плоче	сп. плафон
А0.2а	Потходник-излаз на пероне	37.09	24.96	мермерне плоче	мермерне плоче	сп. плафон
А0.3	Претпростор тоалета	6.88	10.88	керамичке плочице	керамичке плочице	сп. плафон
А0.4	Контрола	5.20	9.20	керамичке плочице	керамичке плочице	сп. плафон
А0.5	Просторија за одржавање	2.68	7.26	керамичке плочице	керамичке плочице	сп. плафон
А0.6	Тоалет - М	18.18	30.14	керамичке плочице	керамичке плочице	сп. плафон
А0.7	Тоалет - Ж	18.43	32.36	керамичке плочице	керамичке плочице	сп. плафон
А0.8	Тоалет за ЛПП	5.20	9.20	керамичке плочице	керамичке плочице	сп. плафон
А0.9	Чекаоница за мајку и дете	32.24	25.30	керамичке плочице	керамичке плочице	сп. плафон
А0.9а	Просторија за пресвлачење беба	4.80	8.80	керамичке плочице	керамичке плочице	сп. плафон
А0.9б	Тоалет	2.00	6.00	керамичке плочице	керамичке плочице	сп. плафон
А0.10	Ходник	4.58	9.34	пвц-винил под	керамичке плочице	сп. плафон
А0.11	СС механичари	22.63	20.17	керамичке плочице	дисперзија	сп. плафон
А0.12	Физичко обезбеђење	15.61	16.11	пвц-винил под	дисперзија	сп. плафон
А0.13	СС шеф	12.70	14.40	мермерне плоче 20/20	дисперзија	сп. плафон F60
А0.13а	ТТ шеф	13.67	14.82	мермерне плоче 20/20	дисперзија	сп. плафон
А0.14	Ходник	122.57	112.85	мермерне плоче 20/20	дисперзија	сп. плафон F60
А0.15	ТТ механичари	27.81	22.01	мермерне плоче 20/20	алуминарија	сп. плафон
А0.15а	ЕЕ инсталације	28.02	22.15	индустријски под	дисперзија	сп. плафон F90
А0.16	Помоћна просторија за ТТ	30.20	22.90	керамичке плочице	дисперзија	дисперзија
А0.16а	Помоћна просторија за СС	25.12	20.36	керамичке плочице	дисперзија	дисперзија
А0.17	Степенишни простор	46.40	30.88	индустријски под	дисперзија	дисперзија
А0.18	Претпростор - веза са анексом	8.74	12.34	мермерне плоче 20/20	дисперзија	сп. плафон F60
А0.19	Релејна СС	62.23	38.51	дупли под	дисперзија	дисперзија
А0.20	Помоћна просторија	8.79	12.36	керамичке плочице	дисперзија	сп. плафон
А0.20а	Тоалет	7.30	11.53	керамичке плочице	керамичке плочице	сп. плафон
А0.21	ТК просторија	23.52	19.68	дупли под	дисперзија	сп. плафон F90
А0.22	ТК просторија	58.98	35.90	дупли под	дисперзија	сп. плафон F90
А0.23	Ветробран	21.45	20.30	мермерне плоче,40/40	мермерне плоче	сп. плафон
А0.24	Лифт	4.42	8.60			
А0.25	Степенишни простор	49.03	28.03	мермерне плоче,40/40	мермерне плоче	сп. плафон
Укупна нето површина		1053.36				

ОТВОРЕНЕ ПОВРШИНЕ

А0.26	Трем - улаз у објекат КРИЛО А	265.13	-	мермерне плоче,40/40	мермерне плоче	сп. плафон
А0.27	Атријум	348.60	-	-	-	-
Укупна отворена површина		613.73				

ПОВРШИНА - ПРИЗЕМЉЕ	Површина P(m²)
Укупна нето површина АНЕКСА	117.95
Укупна нето површина КРИЛА А0	1004.32

Укупна бруто површина АНЕКСА	141.64
Укупна бруто површина КРИЛА А0	1459.47

ЛЕГЕНДА МАТЕРИЈАЛА

- АРМИРАНИ БЕТОН
- НЕАРМИРАНИ БЕТОН
- ОПЕКА
- ЗЕЛЕНЕ ПОВРШИНЕ
- НОВИ ЗИДОВИ ОД ОПЕКЕ
- НОВИ ГИПСАНИ ЗИДОВИ
- НОВИ "YTONG" ЗИДОВИ
- ГРАНИЦА ИНТЕРВЕНЦИЈЕ УНУТАР ОБЈЕКТА

ЛЕГЕНДА СПЕЦИФИКАЦИЈА

- УЛАЗ/ИЗЛАЗ У ОБЈЕКАТ
- СТОЛАРИЈА
- ПВЦ СТОЛАРИЈА
- ПП БРАВАРИЈА
- ПД БРАВАРИЈА
- АЛУМИНАРИЈА
- БРАВАРИЈА
- ОГРАДЕ, РУКОХВАТИ
- РЕПАРАЦИЈА

Ф1 Ø110 — напомена: све вертикале обзидати гипс картон плочама -влагоотпорним

ПОВРШИНА - НЕТО	Површина P(m²)
Укупна површина КРИЛА А приземље	1004.32
Укупна површина КРИЛА А први спрат	1302.09
Укупна површина КРИЛА А други спрат	1048.40
Укупна нето површина КРИЛА А	3354.81
Укупна нето површина АНЕКСА	117.95

ПОВРШИНА - БРУТО	Површина P(m²)
Укупна површина КРИЛА А приземље	1459.47
Укупна површина КРИЛА А први спрат	1456.70
Укупна површина КРИЛА А други спрат	1522.10
Укупна бруто површина КРИЛА А	4438.28
Укупна бруто површина АНЕКСА	141.64

НОВОПРОЈЕКТОВАНО СТАЊЕ - ПОВРШИНЕ ЗА ЦЕО ОБЈЕКАТ

ПОВРШИНА - НЕТО	Површина P(m²)
Укупна нето површина АНЕКСА	117.95
Укупна нето површина КРИЛА А	3354.81
Укупна нето површина КРИЛА Б	2462.01
Укупна нето површина КРИЛА Ц	1057.39
Укупна нето површина КРИЛА Д	1731.15
Укупна нето површина ОБЈЕКТА	8723.32

ПОВРШИНА - БРУТО	Површина P(m²)
Укупна бруто површина АНЕКСА	141.64
Укупна бруто површина КРИЛА А	4438.28
Укупна бруто површина КРИЛА Б	3268.10
Укупна бруто површина КРИЛА Ц	1201.82
Укупна бруто површина КРИЛА Д	2014.41
Укупна бруто површина ОБЈЕКТА	11064.25

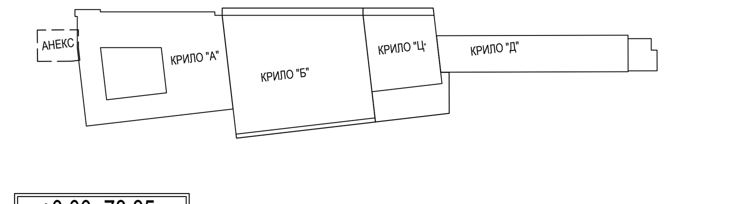

±0.00=78.85

Број	Датум	Опис
03		
02		
01		

Ревизиони блок:

САОБРАЋАЈНИ ИНСТИТУТ ЦИП, д.о.о.
Немањина 6; 11000 Београд; Србија
Тел: 011/3618-134; Факс: 011/3618-324; web site: www.sicip.co.rs
Организациона јединица:
ЗАВОД ЗА АРХИТЕКТУРУ И УРБАНИЗАМ
Одговорни пројектант за архитектуру:
Б.Лазовић, дипл.инж.арх.
лиценца број: 300 1205 03
Сарадници:
Данијела Русић Николић, арх.тех.
Снежана Диковић, арх.тех.
Унутрашња контрола:
Светлана Карановић, дипл.инж.арх.
Главни пројектант:
др Љиљана Милић Марковић, дипл. грађ. инж.
Руководилац организационе јединице:
Светлана Карановић, дипл.инж.арх.

Инвеститор пројекта: " ИНФРАСТРУКТУРА ЖЕЛЕЗНИЦЕ СРБИЈЕ " А.Д.
Немањина 6/IV, Београд

Наручилац пројекта: Joint Venture of
China Railway International Corporation Ltd. (CRIC)
No.10 Fuxing Road,Haidian District,Beijing
P.R China, 100844
China Communication Construction Company Ltd. (CCCC)
No.85 Deshengmenwai Street,Xicheng District,Beijing
P.R China, 100088

Објекат:
ПРУГА БЕОГРАД - СУБОТИЦА - ДРЖАВНА ГРАНИЦА (КЕЛЕБИЈА)
ДЕОНИЦА ПРУГЕ НОВИ САД - СУБОТИЦА - ДРЖАВНА ГРАНИЦА (КЕЛЕБИЈА)

Део пројекта:
ПРОЈЕКАТ АРХИТЕКТУРЕ РЕКОНСТРУКЦИЈЕ, ДОГРАДЊЕ И АДАПТАЦИЈЕ СТАНИЧНЕ ЗГРАДЕ У ЖЕЛЕЗНИЧКОЈ СТАНИЦИ НОВИ САД

Цртеж: КРИЛО А-ОСНОВА ПРИЗЕМЉА-новопројектовано

Размера: 1:100

Врста тех. док.:	датум:	Цртеж бр.
ПЗИ	01.2022.	2020-250-АРХ-1/1.1-Ц44

ОСНОВА ПРИЗЕМЉА
КРИЛО "А" И АНЕКС

АНЕКС АН - ОСНОВА ПРИЗЕМЉА						
бр. пр.	Намена просторије	Површина P (m²)	Обим O (m)	Обрада		
				Под	Зид	Плафон
АН.1	СС просторија	25.71	20.30	дупли под	дисперзија	сп. плафон F60
АН.2	Дизел	24.25	19.70	цем.кошуљица	дисперзија	сп. плафон F60
АН.3	СС уређаји	53.00	31.20	дупли под	дисперзија	сп. плафон F60
АН.4	Веза анекса са крилом А - каблови	15.00	16.00	кер.плочице	дисперзија	дисперзија
Укупна нето површина		117.95				

КРИЛО А0 - ОСНОВА ПРИЗЕМЉА						
бр. пр.	Намена просторије	Површина P (m²)	Обим O (m)	Обрада		
				Под	Зид	Плафон
A0.1	Ветробран	42.95	34.75	мермерне плоче	мермерне плоче	сп. плафон
A0.2	Хол	283.94	76.41	мермерне плоче	мермерне плоче	сп. плафон
A0.2a	Потходник-излаз на пероне	37.09	24.96	мермерне плоче	мермерне плоче	сп. плафон
A0.3	Претпростор тоалета	6.88	10.88	керамичке плочице	керамичке плочице	сп. плафон
A0.4	Контрола	5.20	9.20	керамичке плочице	керамичке плочице	сп. плафон
A0.5	Просторија за одржавање	2.68	7.26	керамичке плочице	керамичке плочице	сп. плафон
A0.6	Тоалет - М	18.18	30.14	керамичке плочице	керамичке плочице	сп. плафон
A0.7	Тоалет - Ж	18.43	32.36	керамичке плочице	керамичке плочице	сп. плафон
A0.8	Тоалет за ЛПП	5.20	9.20	керамичке плочице	керамичке плочице	сп. плафон
A0.9	Чекаоница за мајку и дете	32.24	25.30	керамичке плочице	керамичке плочице	сп. плафон
A0.9a	Просторија за пресвлачење беба	4.80	8.80	керамичке плочице	керамичке плочице	сп. плафон
A0.9б	Тоалет	2.00	6.00	керамичке плочице	керамичке плочице	сп. плафон
A0.10	Ходник	4.58	9.34	пвц-винил под	керамичке плочице	сп. плафон
A0.11	СС механичари	22.63	20.17	керамичке плочице	дисперзија	сп. плафон
A0.12	Физичко обезбеђење	15.61	16.11	пвц-винил под	дисперзија	сп. плафон
A0.13	СС шеф	12.70	14.40	мермерне плоче 20/20	дисперзија	сп. плафон F60
A0.13a	ТТ шеф	13.67	14.82	мермерне плоче 20/20	дисперзија	сп. плафон
A0.14	Ходник	122.57	112.85	мермерне плоче 20/20	дисперзија	сп. плафон F60
A0.15	ТТ механичари	27.81	22.01	мермерне плоче 20/20	алуминарија	сп. плафон
A0.15a	ЕЕ инсталације	28.02	22.15	индустријски под	дисперзија	сп. плафон F90
A0.16	Помоћна просторија за ТТ	30.20	22.90	керамичке плочице	дисперзија	сп. плафон
A0.16a	Помоћна просторија за СС	25.12	20.36	керамичке плочице	дисперзија	сп. плафон
A0.17	Степенишни простор	46.40	30.88	индустријски под	дисперзија	сп. плафон
A0.18	Претпростор - веза са анексом	8.74	12.34	мермерне плоче 20/20	дисперзија	сп. плафон F60
A0.19	Релејна СС	62.23	38.51	дупли под	дисперзија	сп. плафон F60
A0.20	Помоћна просторија	16.09	16.23	терацо	дисперзија	сп. плафон
A0.21	ТК просторија	23.52	19.68	дупли под	дисперзија	сп. плафон F90
A0.22	ТК просторија	58.98	35.90	дупли под	дисперзија	сп. плафон F90
A0.23	Ветробран	21.45	20.30	мермерне плоче,40/40	мермерне плоче	сп. плафон
A0.24	Лифт	4.42	8.6000			
A0.25	Степенишни простор	49.03	28.03	мермерне плоче,40/40	мермерне плоче	сп. плафон
Укупна нето површина		1053.36				

ОТВОРЕНЕ ПОВРШИНЕ						
A0.26	Трем - улаз у објекат КРИЛО А	265.13	-	мермерне плоче,40/40	мермерне плоче	сп. плафон
A0.27	Атријум	348.60	-	-	-	-
Укупна отворена површина		613.73				

ПОВРШИНА - ПРИЗЕМЉЕ	Површина $P(m^2)$
Укупна нето површина АНЕКСА	117.95
Укупна нето површина КРИЛА А0	1053.36

Укупна бруто површина АНЕКСА	141.64
Укупна бруто површина КРИЛА А0	1459.47

ПОВРШИНА - НЕТО	Површина $P(m^2)$
Укупна површина КРИЛА А приземље	1053.36
Укупна површина КРИЛА А први спрат	1302.09
Укупна површина КРИЛА А други спрат	1048.40
Укупна нето површина КРИЛА А	3403.84
Укупна нето површина АНЕКСА	117.95

ПОВРШИНА - БРУТО	Површина $P(m^2)$
Укупна површина КРИЛА А приземље	1459.47
Укупна површина КРИЛА А први спрат	1456.70
Укупна површина КРИЛА А други спрат	1522.10
Укупна бруто површина КРИЛА А	4438.28
Укупна бруто површина АНЕКСА	141.64

ЛЕГЕНДА ЗИДАЊА И МОНТАЖЕ

- нови зидови од опеке
- нови монтажни зидови
- нови "YTONG" зидови
- нови слојеви пода (до постојеће бетонске конструкције)
- нова АБ плоча са новим слојевима пода
- нови АБ зидови и плоча лифта
- нова челична конструкција лифта
- нови дупли под
- 90/205 нова унутрашња врата

НАПОМЕНА: Предвиђена је уградња целокупне нове фасадне алуминарије, браварије и столарије

- 1 90/205 алуминарија
- 1 90/205 браварија
- 01 H=110 L=1000 ограде, рукохвати

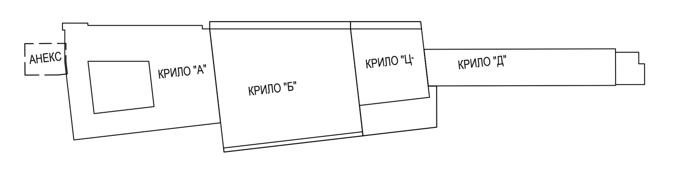

ЛЕГЕНДА МАТЕРИЈАЛА

- АРМИРАНИ БЕТОН
- НЕАРМИРАНИ БЕТОН
- ОПЕКА
- ЗЕЛЕНЕ ПОВРШИНЕ
- НОВИ ЗИДОВИ ОД ОПЕКЕ
- НОВИ ГИПСАНИ ЗИДОВИ
- НОВИ "YTONG" ЗИДОВИ
- ГРАНИЦА ИНТЕРВЕНЦИЈЕ УНУТАР ОБЈЕКТА

ЛЕГЕНДА СПЕЦИФИКАЦИЈА

- УЛАЗ/ИЗЛАЗ У ОБЈЕКАТ
- 1 90/205 СТОЛАРИЈА
- 1 90/205 ПВЦ СТОЛАРИЈА
- 1 90/205 ПП БРАВАРИЈА
- 1 90/205 ПД БРАВАРИЈА
- 1 90/205 АЛУМИНАРИЈА
- 1 90/205 БРАВАРИЈА
- 01 H=110 L=1000 ОГРАДЕ, РУКОХВАТИ
- P РЕПАРАЦИЈА

Ф1 Ø110 напомена: све вертикале обзидати гипс картон плочама -влагоотпорним

±0.00=78.85

Број	Датум	Опис
03		
02		
01		

Ревизиони блок:

САОБРАЋАЈНИ ИНСТИТУТ ЦИП, д.о.о.
Немањина 6; 11000 Београд; Србија
Тел: 011/3618-134; Факс: 011/3618-324; web site: www.sicip.co.rs

Организациона јединица:
ЗАВОД ЗА АРХИТЕКТУРУ И УРБАНИЗАМ

Одговорни пројектант за архитектуру:
Б.Лазовић, дипл.инж.арх.
лиценца број: 300 1205 03

Сарадници:
Данијела Русић Николић, арх.тех.
Снежана Диковић, арх.тех.

Унутрашња контрола:
Светлана Карановић, дипл.инж.арх.

Главни пројектант:
др Љиљана Милић Марковић, дипл. грађ. инж.

Руководилац организационе јединице:
Светлана Карановић, дипл.инж.арх.

Инвеститор пројекта:
" ИНФРАСТРУКТУРА ЖЕЛЕЗНИЦЕ СРБИЈЕ " А.Д.
Немањина 6/IV, Београд

Наручилац пројекта:
Joint Venture of
China Railway International Corporation Ltd. (CRIC)
No.10 Fuxing Road,Haidian District,Beijing
P.R China, 100844
China Communication Construction Company Ltd. (CCCC)
No.85 Deshengmenwai Street,Xicheng District,Beijing
P.R China, 100088

Објекат:
ПРУГА БЕОГРАД - СУБОТИЦА - ДРЖАВНА ГРАНИЦА (КЕЛЕБИЈА)
ДЕОНИЦА ПРУГЕ НОВИ САД - СУБОТИЦА - ДРЖАВНА ГРАНИЦА (КЕЛЕБИЈА)

Део пројекта:
ПРОЈЕКАТ АРХИТЕКТУРЕ РЕКОНСТРУКЦИЈЕ, ДОГРАДЊЕ И АДАПТАЦИЈЕ СТАНИЧНЕ ЗГРАДЕ У ЖЕЛЕЗНИЧКОЈ СТАНИЦИ НОВИ САД

Цртеж:	Размера:
КРИЛО А -ОСНОВА ПРИЗЕМЉА СА ПЛАНОМ ЗИДАЊА	1:100

Врста тех. док.:	датум:	Цртеж бр.
ПЗИ	**01.2022.**	2020-250-АРХ-1/1.1-Ц44а

ОСНОВА ПРВОГ СПРАТА
КРИЛО "А"

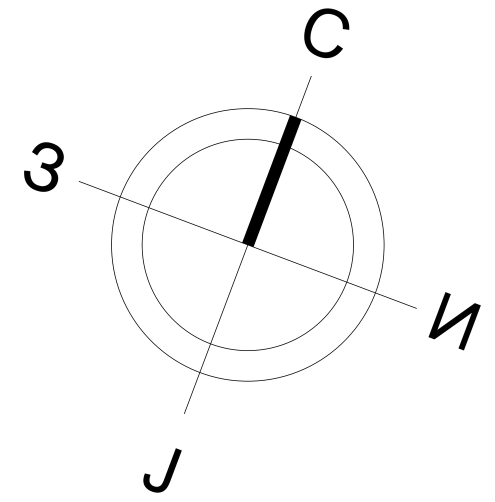

КРИЛО А1 - ОСНОВА ПРВОГ СПРАТА (НИВО ПЕРОНА)

бр. пр.	Намена просторије	Површина P (m²)	Обим O (m)	Обрада Под	Обрада Зид	Обрада Плафон
А1.1	Степенишни простор	30.58	23.24	индустријски под	дисперзија	сп. плафон
А1.2	Ходник	129.64	122.08	индустријски под	дисперзија	сп. плафон F60
А1.3	Улаз	15.45	15.88	мермерне плоче 20/20	дисперзија	дисперзија
А1.4	Канцеларија - Инфраструктура	16.00	16.14	паркет	дисперзија	дисперзија
А1.5	Канцеларија - Инфраструктура	15.45	15.88	паркет	дисперзија	дисперзија
А1.6	Канцеларија - Инфраструктура	14.91	15.62	паркет	дисперзија	дисперзија
А1.7	Отправник возова- Инфраструктура	46.82	31.06	каучук	дисперзија	сп. плафон
А1.8	Помоћник шефа станице	15.45	15.88	каучук	дисперзија	сп. плафон
А1.9	Шеф станице	16.69	16.42	каучук	дисперзија	сп. плафон
А1.10	Чајна кухиња- Инфраструктура	11.82	13.77	керамичке плочице	дисп+кер.пл.h=220cm	дисперзија
А1.11	Канцеларија - Инфраструктура	12.65	12.65	паркет	дисперзија	дисперзија
А1.12	Канцеларија - Инфраструктура	12.62	14.43	паркет	дисперзија	дисперзија
А1.13	Канцеларија - Инфраструктура	12.62	14.42	паркет	дисперзија	дисперзија
А1.14	ТК просторија	12.62	14.42	антистатик под	дисперзија	сп. плафон F90
А1.15	ЕЕ инсталације	12.51	14.28	епоксид	дисперзија	сп. плафон F90
А1.16	Тоалет - Ж	10.00	20.54	керамичке плочице	дисп+кер.пл.h=220cm	сп. плафон
А1.17	Тоалет - М	7.11	16.83	керамичке плочице	дисп+кер.пл.h=220cm	сп. плафон
А1.18	Мала сала - Учионица - Инфраструктура	44.79	28.66	каучук	дисперзија	сп. плафон
А1.19	Просторија за надзор опште безбедности	24.05	19.91	каучук	дисперзија	сп. плафон F90
А1.19а	ТК просторија - мала сервер сала	23.13	19.44	дупли под	дисперзија	сп. плафон F90
А1.20	Степенишни простор	51.41	29.06	мермерне плоче, 40/40	мермерне плоче, 60/60	дисперзија
А1.21	Ходник	28.87	32.50	мермерне плоче, 20/20	дисперзија	сп. плафон F60
А1.22	Сала - учионица - Инфраструктура	73.07	39.12	паркет	дисперзија	сп. плафон
А1.23	Лифт	-	-			
А1.24	Хол	252.78	106.44	мермерне плоче, 40/40	мермерне плоче, 60/60	сп. плафон
А1.25	Просторија за извођаче	35.91	24.30	паркет	дисперзија	сп. плафон
А1.26	Ходник - веза са великом салом	8.67	16.10	паркет	дисперзија	сп. плафон
А1.27	Тоалет - М	7.06	15.15	керамичке плочице	дисп+кер.пл.h=220cm	сп. плафон
А1.28	Тоалет - ЛПП	3.66	7.73	керамичке плочице	дисп+кер.пл.h=220cm	сп. плафон
А1.29	Тоалет - Ж	11.05	21.78	керамичке плочице	дисп+кер.пл.h=220cm	сп. плафон
А1.30	Велика сала (H=6.20m)	302.42	76.38	паркет	ламперија	сп. плафон
А1.31	Кафе-бар	30.32	23.08	керамичке плочице	дисперзија	дисперзија
А1.32	Помоћна просторија	11.97	14.35	ливени терацо	дисперзија	дисперзија
Укупна нето површина		1302.09				

АНЕКС АН - ОСНОВА КРОВА

Ознака крова	Врста крова	Површина P (m²)	Кровни покривач
АН.Ка1	Раван кров-проходан	50.85	вибропресоване бетонске плоче
АН.Ка2	Раван кров-проходан	59.24	вибропресоване бетонске плоче
Укупна површина крова		110.09	

ПОВРШИНА - ПРВИ СПРАТ	Површина P(m²)
Укупна нето површина КРИЛА А1	1302.09

Укупна бруто површина КРИЛА А1	1456.70

±0.00=78.85

ЛЕГЕНДА МАТЕРИЈАЛА

- АРМИРАНИ БЕТОН
- НЕАРМИРАНИ БЕТОН
- ОПЕКА
- ЗЕЛЕНЕ ПОВРШИНЕ
- НОВИ ЗИДОВИ ОД ОПЕКЕ
- НОВИ ГИПСАНИ ЗИДОВИ
- НОВИ "YTONG" ЗИДОВИ
- ГРАНИЦА ИНТЕРВЕНЦИЈЕ УНУТАР ОБЈЕКТА

ЛЕГЕНДА СПЕЦИФИКАЦИЈА

- УЛАЗ/ИЗЛАЗ У ОБЈЕКАТ
- СТОЛАРИЈА
- ПВЦ СТОЛАРИЈА
- ПП БРАВАРИЈА
- ПД БРАВАРИЈА
- АЛУМИНАРИЈА
- БРАВАРИЈА
- ОГРАДЕ, РУКОХВАТИ
- РЕПАРАЦИЈА

Ф1 Ø110 напомена: све вертикале обзидати гипс картон плочама -влагоотпорним

Број	Датум	Опис
03		
02		
01		

Ревизиони блок:

САОБРАЋАЈНИ ИНСТИТУТ ЦИП, д.о.о.
Немањина 6; 11000 Београд; Србија
Тел: 011/3618-134; Факс: 011/3618-324; web site: www.sicip.co.rs
Организациона јединица: ЗАВОД ЗА АРХИТЕКТУРУ И УРБАНИЗАМ

Одговорни пројектант за архитектуру: **Б.Лазовић, дипл.инж.арх.** лиценца број: 300 1205 03

Сарадници: **Данијела Русић Николић, арх.тех.**, **Снежана Диковић, арх.тех.**

Унутрашња контрола: **Светлана Карановић, дипл.инж.арх.**

Главни пројектант: **др Љиљана Милић Марковић, дипл. грађ. инж.**

Руководилац организационе јединице: **Светлана Карановић, дипл.инж.арх.**

Инвеститор пројекта: " ИНФРАСТРУКТУРА ЖЕЛЕЗНИЦЕ СРБИЈЕ " А.Д. Немањина 6/IV, Београд

Наручилац пројекта: Joint Venture of
China Railway International Corporation Ltd. (CRIC) No.10 Fuxing Road,Haidian District,Beijing P.R China, 100844
China Communication Construction Company Ltd. (CCCC) No.85 Deshengmenwai Street,Xicheng District,Beijing P.R China, 100088

Објекат: ПРУГА БЕОГРАД - СУБОТИЦА - ДРЖАВНА ГРАНИЦА (КЕЛЕБИЈА) ДЕОНИЦА ПРУГЕ НОВИ САД - СУБОТИЦА - ДРЖАВНА ГРАНИЦА (КЕЛЕБИЈА)

Део пројекта: ПРОЈЕКАТ АРХИТЕКТУРЕ РЕКОНСТРУКЦИЈЕ, ДОГРАДЊЕ И АДАПТАЦИЈЕ СТАНИЧНЕ ЗГРАДЕ У ЖЕЛЕЗНИЧКОЈ СТАНИЦИ НОВИ САД

Цртеж: КРИЛО А-ОСНОВА ПРВОГ СПРАТА-новопројектовано | Размера: 1:100

Врста тех. док.: ПЗИ | датум: 01.2022. | Цртеж бр.: 2020-250-АРХ-1/1.1-Ц45

ОСНОВА ПРВОГ СПРАТА
КРИЛО "А"

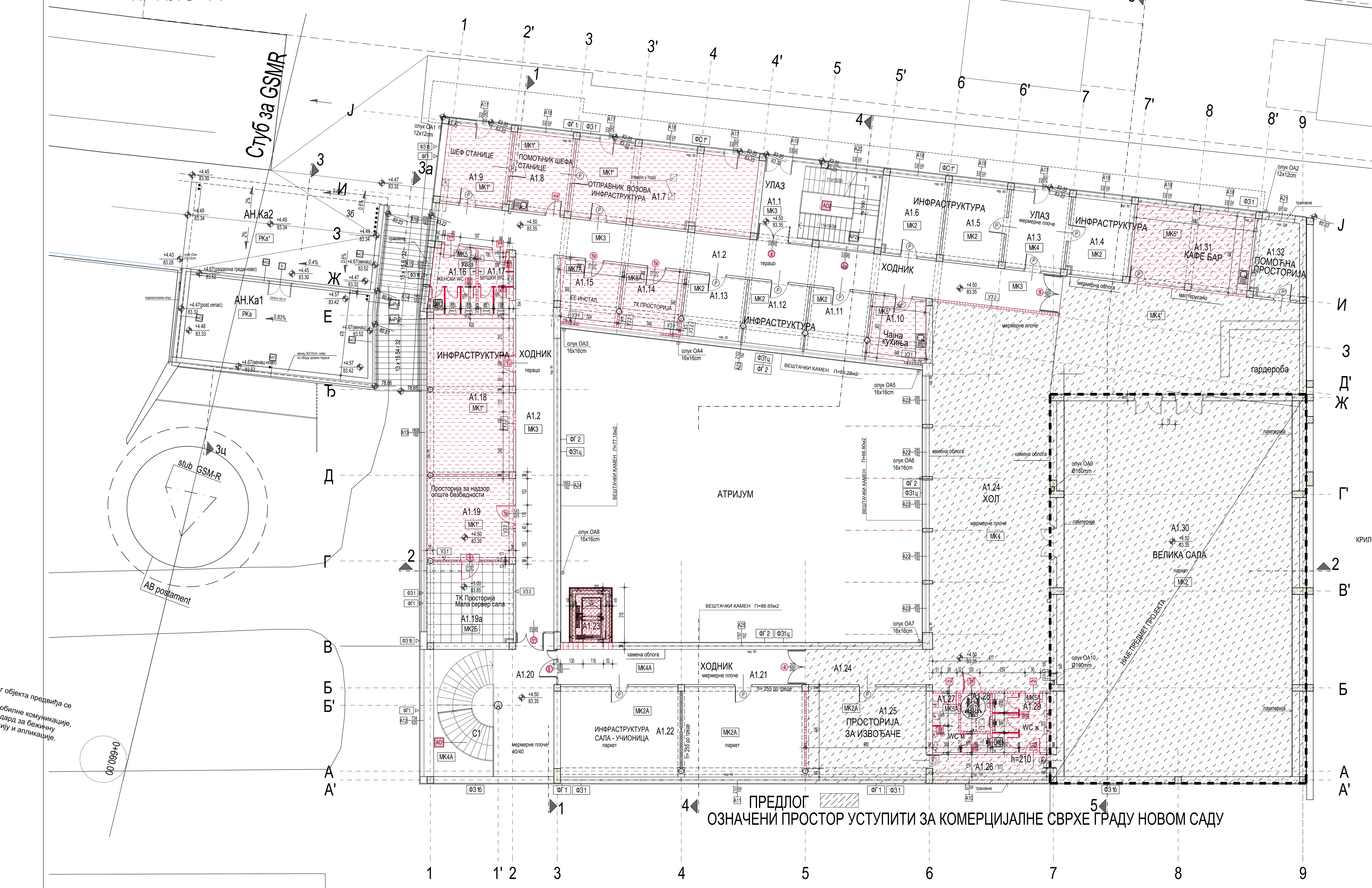

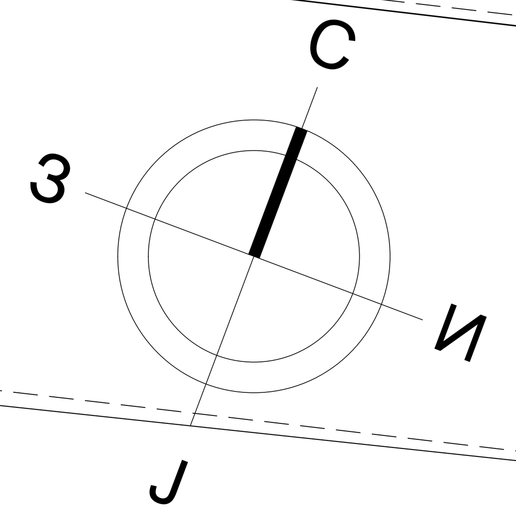

ЛЕГЕНДА МАТЕРИЈАЛА

- АРМИРАНИ БЕТОН
- НЕАРМИРАНИ БЕТОН
- ОПЕКА
- ЗЕЛЕНЕ ПОВРШИНЕ
- НОВИ ЗИДОВИ ОД ОПЕКЕ
- НОВИ ГИПСАНИ ЗИДОВИ
- НОВИ "YTONG" ЗИДОВИ
- ГРАНИЦА ИНТЕРВЕНЦИЈЕ УНУТАР ОБЈЕКТА

ЛЕГЕНДА СПЕЦИФИКАЦИЈА

- УЛАЗ/ИЗЛАЗ У ОБЈЕКАТ
- СТОЛАРИЈА
- ПВЦ СТОЛАРИЈА
- ПП БРАВАРИЈА
- ПД БРАВАРИЈА
- АЛУМИНАРИЈА
- БРАВАРИЈА
- ОГРАДЕ, РУКОХВАТИ
- РЕПАРАЦИЈА

Ф1 Ø110 напомена: све вертикале обзидати гипс картон плочама -влагоотпорним

ЛЕГЕНДА ЗИДАЊА И МОНТАЖЕ

- нови зидови од опеке
- нови монтажни зидови
- нови "YTONG" зидови
- нови слојеви пода (до постојеће бетонске конструкције)
- нова АБ плоча са новим слојевима пода
- нови АБ зидови и плоча лифта
- нова челична конструкција лифта
- нови дупли под
- нова унутрашња врата

НАПОМЕНА: Предвиђена је уградња целокупне нове фасадне алуминарије, браварије и столарије

- алуминарија
- браварија
- ограде, рукохвати

КРИЛО А1 - ОСНОВА ПРВОГ СПРАТА (НИВО ПЕРОНА)

бр. пр.	Намена просторије	Површина P (m²)	Обим O (m)	Обрада		
				Под	Зид	Плафон
A1.1	Степенишни простор	30.58	23.24	индустријски под	дисперзија	сп. плафон
A1.2	Ходник	129.64	122.08	индустријски под	дисперзија	сп. плафон F60
A1.3	Улаз	15.45	15.88	мермерне плоче 20/20	дисперзија	дисперзија
A1.4	Канцеларија - Инфраструктура	16.00	16.14	паркет	дисперзија	дисперзија
A1.5	Канцеларија - Инфраструктура	15.45	15.88	паркет	дисперзија	дисперзија
A1.6	Канцеларија - Инфраструктура	14.91	15.62	паркет	дисперзија	дисперзија
A1.7	Отправник возова- Инфраструктура	46.82	31.06	каучук	дисперзија	дисперзија
A1.8	Помоћник шефа станице	15.45	15.88	каучук	дисперзија	дисперзија
A1.9	Шеф станице	16.69	16.42	каучук	дисперзија	сп. плафон
A1.10	Чајна кухиња- Инфраструктура	11.82	13.77	керамичке плочице	дисп+кер.пл.h=220cm	дисперзија
A1.11	Канцеларија - Инфраструктура	12.65	12.65	паркет	дисперзија	дисперзија
A1.12	Канцеларија - Инфраструктура	12.62	14.43	паркет	дисперзија	дисперзија
A1.13	Канцеларија - Инфраструктура	12.62	14.42	паркет	дисперзија	дисперзија
A1.14	ТК просторија	12.62	14.42	антистатик под	дисперзија	сп. плафон F90
A1.15	ЕЕ инсталације	12.51	14.28	епоксид	дисперзија	сп. плафон F90
A1.16	Тоалет - Ж	10.00	20.54	керамичке плочице	дисп+кер.пл.h=220cm	сп. плафон
A1.17	Тоалет - М	7.11	16.83	керамичке плочице	дисп+кер.пл.h=220cm	сп. плафон
A1.18	Мала сала - Учионица - Инфраструктура	44.79	28.66	каучук	дисперзија	сп. плафон
A1.19	Просторија за надзор опште безбедности	24.05	19.91	каучук	дисперзија	сп. плафон F90
A1.19a	ТК просторија - мала сервер сала	23.13	19.44	дупли под	дисперзија	сп. плафон F90
A1.20	Степенишни простор	51.41	29.06	мермерне плоче, 40/40	мермерне плоче, 60/60	дисперзија
A1.21	Ходник	28.87	32.50	мермерне плоче, 20/20	дисперзија	сп. плафон F60
A1.22	Сала - учионица - Инфраструктура	73.07	39.12	паркет	дисперзија	сп. плафон
A1.23	Лифт	-	-			
A1.24	Хол	252.78	106.44	мермерне плоче, 40/40	мермерне плоче, 60/60	сп. плафон
A1.25	Просторија за извођаче	35.91	24.30	паркет	дисперзија	сп. плафон
A1.26	Ходник - веза са великом салом	8.67	16.10	паркет	дисперзија	сп. плафон
A1.27	Тоалет - М	7.06	15.15	керамичке плочице	дисп+кер.пл.h=220cm	сп. плафон
A1.28	Тоалет - ЛПП	3.66	7.73	керамичке плочице	дисп+кер.пл.h=220cm	сп. плафон
A1.29	Тоалет - Ж	11.05	21.78	керамичке плочице	дисп+кер.пл.h=220cm	сп. плафон
A1.30	Велика сала (H=6.20m)	302.42	76.38	паркет	ламперија	сп. плафон
A1.31	Кафе-бар	30.32	23.08	керамичке плочице	дисперзија	дисперзија
A1.32	Помоћна просторија	11.97	14.35	ливени терацо	дисперзија	дисперзија
Укупна нето површина		1302.09				

АНЕКС АН - ОСНОВА КРОВА

Ознака крова	Врста крова	Површина P (m²)	Кровни покривач
АН.Ка1	Раван кров-проходан	50.85	вибропресоване бетонске плоче
АН.Ка2	Раван кров-проходан	59.24	вибропресоване бетонске плоче
Укупна површина крова		110.09	

ПОВРШИНА - ПРВИ СПРАТ	Површина P(m²)
Укупна нето површина КРИЛА А1	1302.09

Укупна бруто површина КРИЛА А1	1456.70

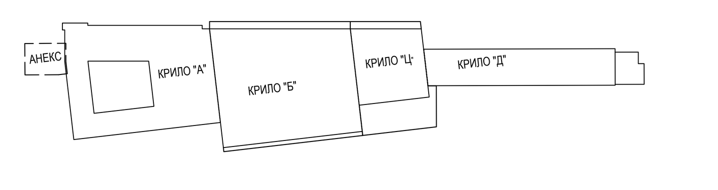

±0.00=78.85

Број	Датум	Опис
03		
02		
01		

Ревизиони блок:

САОБРАЋАЈНИ ИНСТИТУТ ЦИП, д.о.о.
Немањина 6; 11000 Београд; Србија
Тел: 011/3618-134; Факс: 011/3618-324; web site: www.sicip.co.rs
Организациона јединица:
ЗАВОД ЗА АРХИТЕКТУРУ И УРБАНИЗАМ

Одговорни пројектант за архитектуру:
Б.Лазовић, дипл.инж.арх.
лиценца број: 300 1205 03

Сарадници:
Данијела Русић Николић, арх.тех.
Снежана Диковић, арх.тех.

Унутрашња контрола:
Светлана Карановић, дипл.инж.арх.

Главни пројектант:
др Љиљана Милић Марковић, дипл. грађ. инж.

Руководилац организационе јединице:
Светлана Карановић, дипл.инж.арх.

Инвеститор пројекта:
" ИНФРАСТРУКТУРА ЖЕЛЕЗНИЦЕ СРБИЈЕ " А.Д.
Немањина 6/IV, Београд

Наручилац пројекта:
Joint Venture of
中国铁路国际有限公司 CHINA RAILWAY International Co., Ltd.
China Railway International Corporation Ltd. (CRIC)
No.10 Fuxing Road,Haidian District,Beijing
P.R China, 100844
CHINA COMMUNICATIONS CONSTRUCTION COMPANY LIMITED
China Communication Construction Company Ltd. (CCCC)
No.85 Deshengmenwai Street,Xicheng District,Beijing
P.R China, 100088

Објекат:
ПРУГА БЕОГРАД - СУБОТИЦА - ДРЖАВНА ГРАНИЦА (КЕЛЕБИЈА)
ДЕОНИЦА ПРУГЕ НОВИ САД - СУБОТИЦА - ДРЖАВНА ГРАНИЦА (КЕЛЕБИЈА)

Део пројекта:
ПРОЈЕКАТ АРХИТЕКТУРЕ РЕКОНСТРУКЦИЈЕ, ДОГРАДЊЕ И АДАПТАЦИЈЕ СТАНИЧНЕ ЗГРАДЕ У ЖЕЛЕЗНИЧКОЈ СТАНИЦИ НОВИ САД

Цртеж:	Размера:
КРИЛО А-ОСНОВА ПРВОГ СПРАТА СА ПЛАНОМ ЗИДАЊА	1:100

Врста тех. док.:	датум:	Цртеж бр.
ПЗИ	01.2022.	2020-250-АРХ-1/1.1-Ц45а

ОСНОВА ДРУГОГ СПРАТА
КРИЛО "А"

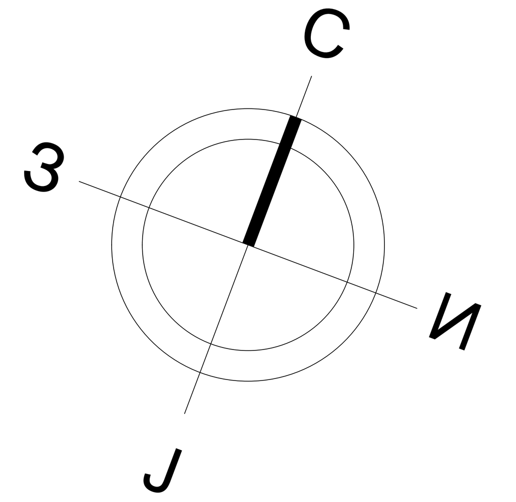

КРИЛО А2 - ОСНОВА ДРУГОГ СПРАТА

бр. пр.	Намена просторије	Површина P (m²)	Обим O (m)	Обрада: Под	Обрада: Зид	Обрада: Плафон
A2.1	Степенишни простор	35.01	26.16	индустријски под	дисперзија	сп. плафон F60
A2.2	Ходник	121.37	114.84	индустријски под	дисперзија	сп. плафон F60
A2.3	Ходник	74.71	55.41	индустријски под	дисперзија	сп. плафон F60
A2.4	/					
A2.5	Машинска просторија	59.76	32.32	цем.кошуљица	дисперзија	дисперзија
A2.6	Машинска просторија	11.97	14.35	цем.кошуљица	дисперзија	дисперзија
A2.7	Диспечери	42.11	33.20	ПВЦ-винил	дисперзија	сп. плафон
A2.8	Кухиња	15.58	16.12	керамичке плочице	дисперзија	сп. плафон
A2.9	Шеф оперативног одељења	19.53	18.80	ПВЦ-винил	дисперзија	дисперзија
A2.10	Шеф техничког одељења	19.53	18.80	паркет	дисперзија	дисперзија
A2.11	Саобраћајни контролор	18.88	18.28	паркет	дисперзија	дисперзија
A2.13 (A2.12+A2.13)	Сервер сала	38.94	26.76	антистатик под/дупли под	дисперзија	сп. плафон F60
A2.14	ЦДУ	19.09	19.33	антистатик под	дисперзија	сп. плафон
A2.15	Сала за оператере	49.25	31.00	антистатик под	дисперзија	сп. плафон
A2.16	Тоалет - Ж	10.01	20.38	керамичке плочице	дисп+кер.пл.h=220cm	сп. плафон
A2.17	Тоалет - М	7.11	16.84	керамичке плочице	дисп+кер.пл.h=220cm	сп. плафон
A2.18	ЕЕ инсталације	12.51	14.28	епоксид	дисперзија	сп. плафон F90
A2.18a	ТК просторија	12.62	14.42	антистатик под	дисперзија	сп. плафон F90
A2.19	Канцеларија - Инфраструктура	24.28	27.42	паркет	дисперзија	дисперзија
A2.20	Канцеларија - Инфраструктура	24.46	26.84	паркет	дисперзија	дисперзија
A2.21	Канцеларија - Инфраструктура	20.14	18.20	паркет	дисперзија	сп. плафон
A2.22	Канцеларија - Инфраструктура	24.05	19.91	паркет	дисперзија	сп. плафон
A2.23	Канцеларија - Инфраструктура	24.05	19.91	паркет	дисперзија	сп. плафон
A2.24	Канцеларија - Инфраструктура	23.29	19.44	паркет	дисперзија	сп. плафон
A2.25	Степенишни простор	53.04	30.54	мермерне плоче, 40/40	мермерне плоче 60/60	сп. плафон F60
A2.26	Ходник	60.22	62.01	индустријски под	дисперзија	сп. плафон F60
A2.27	Лифт	-	-			
A2.28	Канцеларија - Инфраструктура	35.92	24.35	паркет	дисперзија	дисперзија
A2.29	Канцеларија - Инфраструктура	18.51	17.67	паркет	дисперзија	дисперзија
A2.30	Канцеларија - Инфраструктура	17.41	17.20	паркет	дисперзија	дисперзија
A2.31	Канцеларија - Инфраструктура	35.91	24.30	паркет	дисперзија	дисперзија
A2.32	Тоалет - М	11.45	24.35	керамичке плочице	дисп.+ кер.плочице	дисперзија
A2.33	Тоалет - Ж	13.00	26.79	керамичке плочице	дисп.+ кер.плочице	дисперзија
A2.33a	Просторија за чишћење	2.14	5.87	керамичке плочице	дисперзија	дисперзија
A2.34	Чајна кухиња	3.68	7.68	керамичке плочице	дисп.+ кер.плочице	дисперзија
A2.35	Канцеларија - Инфраструктура	13.38	15.06	паркет	дисперзија	дисперзија
A2.36	Канцеларија - Инфраструктура	30.89	23.08	паркет	дисперзија	дисперзија
A2.37	Канцеларија - Инфраструктура	13.38	15.06	паркет	дисперзија	дисперзија
A2.38	Канцеларија - Инфраструктура	31.24	23.12	паркет	дисперзија	дисперзија
Укупна нето површина		1048.40				

ПОВРШИНА - ДРУГИ СПРАТ	Површина P(m²)
Укупна нето површина КРИЛА А2	1048.40

Укупна бруто површина КРИЛА А2	1522.10

ЛЕГЕНДА МАТЕРИЈАЛА

- АРМИРАНИ БЕТОН
- НЕАРМИРАНИ БЕТОН
- ОПЕКА
- ЗЕЛЕНЕ ПОВРШИНЕ
- НОВИ ЗИДОВИ ОД ОПЕКЕ
- НОВИ ГИПСАНИ ЗИДОВИ
- НОВИ "YTONG" ЗИДОВИ
- ГРАНИЦА ИНТЕРВЕНЦИЈЕ УНУТАР ОБЈЕКТА

Ф1 Ø110 — напомена: све вертикале обзидати гипс картон плочама -влагоотпорним

ЛЕГЕНДА СПЕЦИФИКАЦИЈА

- УЛАЗ/ИЗЛАЗ У ОБЈЕКАТ
- СТОЛАРИЈА
- ПВЦ СТОЛАРИЈА
- ПП БРАВАРИЈА
- ПД БРАВАРИЈА
- АЛУМИНАРИЈА
- БРАВАРИЈА
- ОГРАДЕ, РУКОХВАТИ
- РЕПАРАЦИЈА

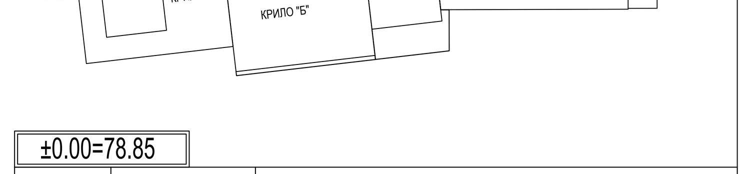

±0.00=78.85

Број	Датум	Опис
03		
02		
01		

Ревизиони блок:

САОБРАЋАЈНИ ИНСТИТУТ ЦИП, д.о.о.
Немањина 6; 11000 Београд; Србија
Тел: 011/3618-134; Факс: 011/3618-324; web site: www.sicip.co.rs

Организациона јединица:
ЗАВОД ЗА АРХИТЕКТУРУ И УРБАНИЗАМ

Одговорни пројектант за архитектуру:
Б.Лазовић, дипл.инж.арх.
лиценца број: 300 1205 03

Сарадници:
Данијела Русић Николић, арх.тех.
Снежана Диковић, арх.тех.

Инвеститор пројекта: " ИНФРАСТРУКТУРА ЖЕЛЕЗНИЦЕ СРБИЈЕ " А.Д.
Немањина 6/IV, Београд

Наручилац пројекта: Joint Venture of
China Railway International Corporation Ltd. (CRIC) No.10 Fuxing Road,Haidian District,Beijing P.R China, 100844
China Communication Construction Company Ltd. (CCCC) No.85 Deshengmenwai Street,Xicheng District,Beijing P.R China, 100088

Објекат:
ПРУГА БЕОГРАД - СУБОТИЦА - ДРЖАВНА ГРАНИЦА (КЕЛЕБИЈА)
ДЕОНИЦА ПРУГЕ НОВИ САД - СУБОТИЦА - ДРЖАВНА ГРАНИЦА (КЕЛЕБИЈА)

Део пројекта:
ПРОЈЕКАТ АРХИТЕКТУРЕ РЕКОНСТРУКЦИЈЕ, ДОГРАДЊЕ И АДАПТАЦИЈЕ СТАНИЧНЕ ЗГРАДЕ У ЖЕЛЕЗНИЧКОЈ СТАНИЦИ НОВИ САД

Унутрашња контрола:
Светлана Карановић, дипл.инж.арх.

Главни пројектант:
др Љиљана Милић Марковић, дипл. грађ. инж.

Руководилац организационе јединице:
Светлана Карановић, дипл.инж.арх.

Цртеж: КРИЛО А-ОСНОВА ДРУГОГ СПРАТА-новопројектовано

Размера: 1:100

Врста тех. док.:	датум:	Цртеж бр.
ПЗИ	01.2022.	2020-250-АРХ-1/1.1-Ц46

ОСНОВА ДРУГОГ СПРАТА
КРИЛО "А"

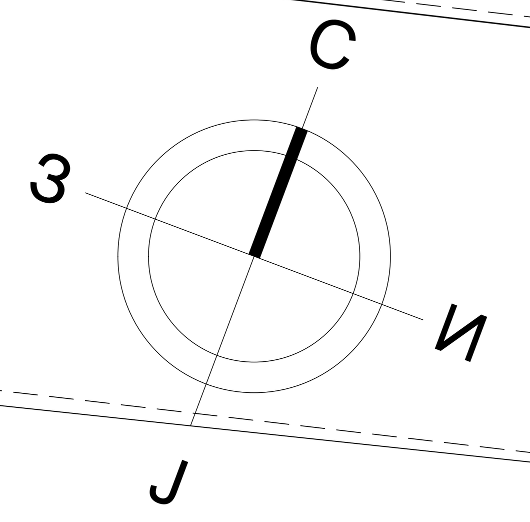

ЛЕГЕНДА МАТЕРИЈАЛА

- АРМИРАНИ БЕТОН
- НЕАРМИРАНИ БЕТОН
- ОПЕКА
- ЗЕЛЕНЕ ПОВРШИНЕ
- НОВИ ЗИДОВИ ОД ОПЕКЕ
- НОВИ ГИПСАНИ ЗИДОВИ
- НОВИ "YTONG" ЗИДОВИ
- ГРАНИЦА ИНТЕРВЕНЦИЈЕ УНУТАР ОБЈЕКТА

ЛЕГЕНДА СПЕЦИФИКАЦИЈА

- УЛАЗ/ИЗЛАЗ У ОБЈЕКАТ
- СТОЛАРИЈА
- ПВЦ СТОЛАРИЈА
- ПП БРАВАРИЈА
- ПД БРАВАРИЈА
- АЛУМИНАРИЈА
- БРАВАРИЈА
- ОГРАДЕ, РУКОХВАТИ
- РЕПАРАЦИЈА

Ф1 Ø110 напомена: све вертикале обзидати гипс картон плочама -влагоотпорним

ЛЕГЕНДА ЗИДАЊА И МОНТАЖЕ

- нови зидови од опеке
- нови монтажни зидови
- нови "YTONG" зидови
- нови слојеви пода (до постојеће бетонске конструкције)
- нова АБ плоча са новим слојевима пода
- нови АБ зидови и плоча лифта
- нова челична конструкција лифта
- нови дупли под
- нова унутрашња врата

НАПОМЕНА: Предвиђена је уградња целокупне нове фасадне алуминарије, браварије и столарије

- алуминарија
- браварија
- ограде, рукохвати

КРИЛО А2 - ОСНОВА ДРУГОГ СПРАТА

бр. пр.	Намена просторије	Површина P (m²)	Обим O (m)	Обрада		
				Под	Зид	Плафон
A2.1	Степенишни простор	35.01	26.16	индустријски под	дисперзија	сп. плафон F60
A2.2	Ходник	121.37	114.84	индустријски под	дисперзија	сп. плафон F60
A2.3	Ходник	74.71	55.41	индустријски под	дисперзија	сп. плафон F60
A2.4	/					
A2.5	Машинска просторија	59.76	32.32	цем.кошуљица	дисперзија	дисперзија
A2.6	Машинска просторија	11.97	14.35	цем.кошуљица	дисперзија	дисперзија
A2.7	Диспечери	42.11	33.20	ПВЦ-винил	дисперзија	сп. плафон
A2.8	Кухиња	15.58	16.12	керамичке плочице	дисперзија	сп. плафон
A2.9	Шеф оперативног одељења	19.53	18.80	ПВЦ-винил	дисперзија	дисперзија
A2.10	Шеф техничког одељења	19.53	18.80	паркет	дисперзија	дисперзија
A2.11	Саобраћајни контролор	18.88	18.28	паркет	дисперзија	дисперзија
A2.13 A2.12+A2.13	Сервер сала	38.94	26.76	антистатик под/дупли под	дисперзија	сп. плафон F60
A2.14	ЦДУ	19.09	19.33	антистатик под	дисперзија	сп. плафон
A2.15	Сала за оператере	49.25	31.00	антистатик под	дисперзија	сп. плафон
A2.16	Тоалет - Ж	10.01	20.38	керамичке плочице	дисп+кер.пл.h=220cm	сп. плафон
A2.17	Тоалет - М	7.11	16.84	керамичке плочице	дисп+кер.пл.h=220cm	сп. плафон
A2.18	ЕЕ инсталације	12.51	14.28	епоксид	дисперзија	сп. плафон F90
A2.18a	ТК просторија	12.62	14.42	антистатик под	дисперзија	сп. плафон F90
A2.19	Канцеларија - Инфраструктура	24.28	27.42	паркет	дисперзија	дисперзија
A2.20	Канцеларија - Инфраструктура	24.46	26.84	паркет	дисперзија	дисперзија
A2.21	Канцеларија - Инфраструктура	20.14	18.20	паркет	дисперзија	сп. плафон
A2.22	Канцеларија - Инфраструктура	24.05	19.91	паркет	дисперзија	сп. плафон
A2.23	Канцеларија - Инфраструктура	24.05	19.91	паркет	дисперзија	сп. плафон
A2.24	Канцеларија - Инфраструктура	23.29	19.44	паркет	дисперзија	сп. плафон
A2.25	Степенишни простор	53.04	30.54	мермерне плоче, 40/40	мермерне плоче 60/60	сп. плафон F60
A2.26	Ходник	60.22	62.01	индустријски под	дисперзија	сп. плафон F60
A2.27	Лифт	-	-			
A2.28	Канцеларија - Инфраструктура	35.92	24.35	паркет	дисперзија	дисперзија
A2.29	Канцеларија - Инфраструктура	18.51	17.67	паркет	дисперзија	дисперзија
A2.30	Канцеларија - Инфраструктура	17.41	17.20	паркет	дисперзија	дисперзија
A2.31	Канцеларија - Инфраструктура	35.91	24.30	паркет	дисперзија	дисперзија
A2.32	Тоалет - М	11.45	24.35	керамичке плочице	дисп.+ кер.плочице	дисперзија
A2.33	Тоалет - Ж	13.00	26.79	керамичке плочице	дисп.+ кер.плочице	дисперзија
A2.33a	Просторија за чишћење	2.14	5.87	керамичке плочице	дисперзија	дисперзија
A2.34	Чајна кухиња	3.68	7.68	керамичке плочице	дисп.+ кер.плочице	дисперзија
A2.35	Канцеларија - Инфраструктура	13.38	15.06	паркет	дисперзија	дисперзија
A2.36	Канцеларија - Инфраструктура	30.89	23.08	паркет	дисперзија	дисперзија
A2.37	Канцеларија - Инфраструктура	13.38	15.06	паркет	дисперзија	дисперзија
A2.38	Канцеларија - Инфраструктура	31.24	23.12	паркет	дисперзија	дисперзија
Укупна нето површина		1048.40				

ПОВРШИНА - ДРУГИ СПРАТ	Површина P(m²)
Укупна нето површина КРИЛА А2	1048.40
Укупна бруто површина КРИЛА А2	1522.10

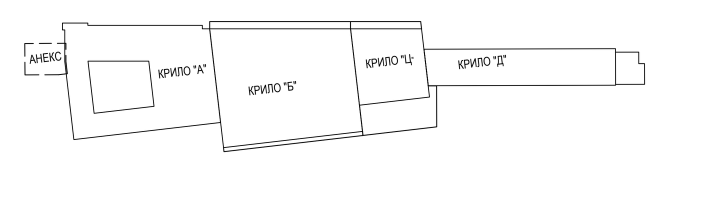

±0.00=78.85

Број	Датум	Опис
03		
02		
01		

Ревизиони блок:

САОБРАЋАЈНИ ИНСТИТУТ ЦИП, д.о.о.
Немањина 6; 11000 Београд; Србија
Тел: 011/3618-134; Факс: 011/3618-324; web site: www.sicip.co.rs
Организациона јединица:
ЗАВОД ЗА АРХИТЕКТУРУ И УРБАНИЗАМ
Одговорни пројектант за архитектуру:
Б.Лазовић, дипл.инж.арх.
лиценца број: 300 1205 03
Сарадници:
Данијела Русић Николић, арх.тех.
Снежана Диковић, арх.тех.
Унутрашња контрола:
Светлана Карановић, дипл.инж.арх.
Главни пројектант:
др Љиљана Милић Марковић, дипл. грађ. инж.
Руководилац организационе јединице:
Светлана Карановић, дипл.инж.арх.

Инвеститор пројекта: " ИНФРАСТРУКТУРА ЖЕЛЕЗНИЦЕ СРБИЈЕ " А.Д. Немањина 6/IV, Београд

Наручилац пројекта: Joint Venture of
China Railway International Corporation Ltd. (CRIC) No.10 Fuxing Road,Haidian District,Beijing P.R China, 100844
China Communication Construction Company Ltd. (CCCC) No.85 Deshengmenwai Street,Xicheng District,Beijing P.R China, 100088

Објекат: ПРУГА БЕОГРАД - СУБОТИЦА - ДРЖАВНА ГРАНИЦА (КЕЛЕБИЈА) ДЕОНИЦА ПРУГЕ НОВИ САД - СУБОТИЦА - ДРЖАВНА ГРАНИЦА (КЕЛЕБИЈА)

Део пројекта: ПРОЈЕКАТ АРХИТЕКТУРЕ РЕКОНСТРУКЦИЈЕ, ДОГРАДЊЕ И АДАПТАЦИЈЕ СТАНИЧНЕ ЗГРАДЕ У ЖЕЛЕЗНИЧКОЈ СТАНИЦИ НОВИ САД

Цртеж:	Размера:
КРИЛО А-ОСНОВА ДРУГОГ СПРАТА СА ПЛАНОМ ЗИДАЊА	1:100

Врста тех. док.:	датум:	Цртеж бр.
ПЗИ	01.2022.	2020-250-АРХ-1/1.1-Ц46а

ОСНОВА КРОВА
КРИЛО "А"

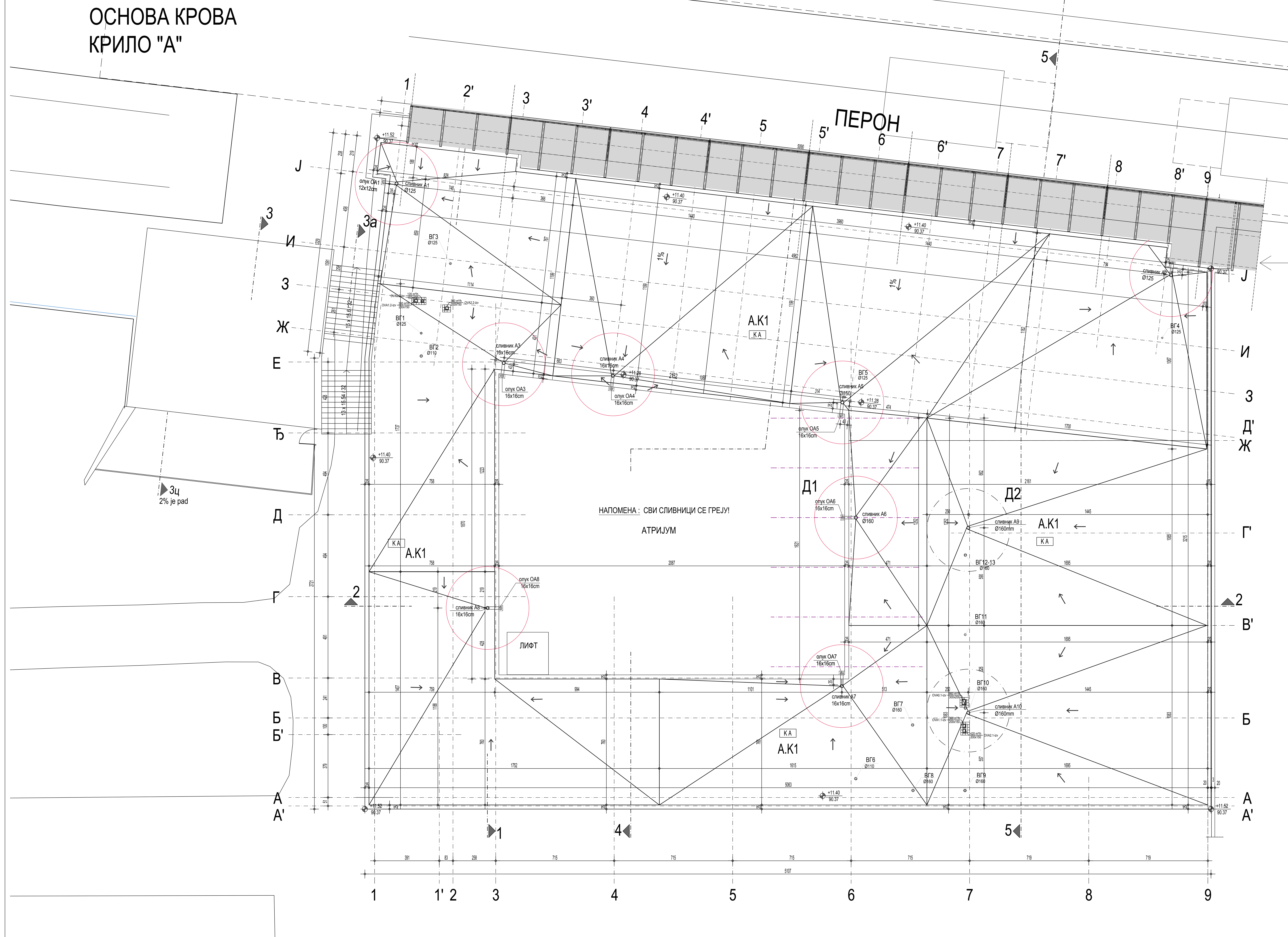

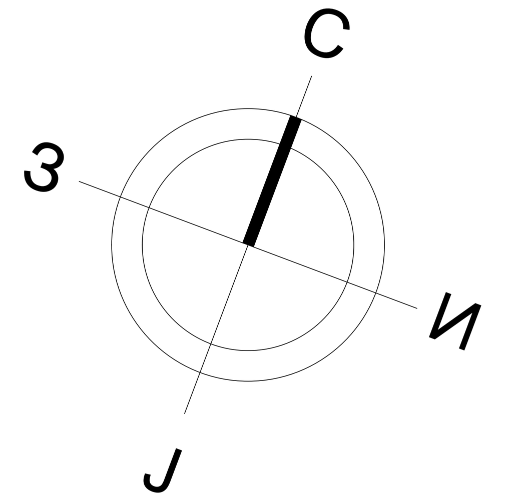

ВЕЗНА НАДСТРЕШНИЦА

-челични носач Т пресека на L=2.0м
 (боја RAL 9003)
-рожњаче - кутијасти профили 60/80мм
-поликарбонатне пуне плоче, d=8mm
 боја - кристал провидно
-ободни профил са транзенама, боја RAL 9003

НАПОМЕНА :

Надстрешница обрађена у пројекту REV 9.5.1.2

КРИЛО А - ОСНОВА КРОВА			
Ознака крова	Врста крова	Површина P (m²)	Кровни покривач
А.К1	Раван кров-непроходан	1522.06	ФПО мембрана
Укупна површина крова			

НАПОМЕНА : СВИ СЛИВНИЦИ СЕ ГРЕЈУ!

К А (крило А)

-FПО мембрана Sarnafil TS77-20 ....2mm
-геотекстил фолија 300gr/m2
-слој за пад-двофракцијски бетон......6-12cm
-ПЕ фолија
-стиропор ЕПС- А150...................(12+5) 17cm
-бит.хидроизолација са пароотпаривачима

(крило А) ново

-таролит......................................5.0цм
-изолит...1.8цм
-конструкција............................30.0цм
-гипс плоче ....

(крило А) постојеће

олук ОА6 16x16cm — сливник А6 Ø160: НОВИ СЛИВНИК И НОВА ОЛУЧНА ВЕРТИКАЛА НА НОВОЈ ПОЗИЦИЈИ

сливник А9 Ø160mm: УГРАЂУЈУ СЕ НОВИ СЛИВНИК И НОВА ОЛУЧНА ВЕРТИКАЛА НА ПОСТОЈЕЋОЈ ПОЗИЦИЈИ

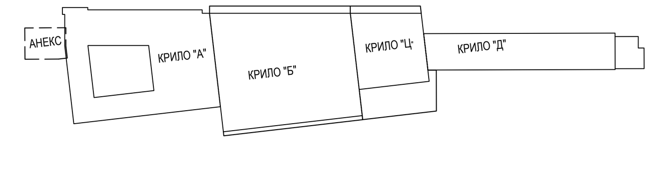

±0.00=78.85

Број	Датум	Опис
03		
02		
01		

Ревизиони блок:

САОБРАЋАЈНИ ИНСТИТУТ ЦИП, д.о.о.
Немањина 6; 11000 Београд; Србија
Тел: 011/3618-134; Факс: 011/3618-324; web site: www.sicip.co.rs
Организациона јединица:
ЗАВОД ЗА АРХИТЕКТУРУ И УРБАНИЗАМ

Одговорни пројектант за архитектуру:
Б.Лазовић, дипл.инж.арх.
лиценца број: 300 1205 03

Сарадници:
Данијела Русић Николић, арх.тех.
Снежана Диковић, арх.тех.

Унутрашња контрола:
Светлана Карановић, дипл.инж.арх.

Главни пројектант:
др Љиљана Милић Марковић, дипл. грађ. инж.

Руководилац организационе јединице:
Светлана Карановић, дипл.инж.арх.

Инвеститор пројекта:
" ИНФРАСТРУКТУРА ЖЕЛЕЗНИЦЕ СРБИЈЕ " А.Д.
Немањина 6/IV, Београд

Наручилац пројекта:
Joint Venture of
China Railway International Corporation Ltd. (CRIC) No.10 Fuxing Road,Haidian District,Beijing P.R.China, 100844
China Communication Construction Company Ltd. (CCCC) No.85 Deshengmenwai Street,Xicheng District,Beijing P.R.China, 100088

Објекат:
ПРУГА БЕОГРАД - СУБОТИЦА - ДРЖАВНА ГРАНИЦА (КЕЛЕБИЈА)
ДЕОНИЦА ПРУГЕ НОВИ САД - СУБОТИЦА - ДРЖАВНА ГРАНИЦА (КЕЛЕБИЈА)

Део пројекта:
ПРОЈЕКАТ АРХИТЕКТУРЕ РЕКОНСТРУКЦИЈЕ, ДОГРАДЊЕ И АДАПТАЦИЈЕ СТАНИЧНЕ ЗГРАДЕ У ЖЕЛЕЗНИЧКОЈ СТАНИЦИ НОВИ САД

Цртеж:	Размера:
КРИЛО А-ОСНОВА КРОВА - новопројектовано	1:100

Врста тех. док.:	датум:	Цртеж бр.
ПЗИ	01.2022.	2020-250-АРХ-1/1.1-Ц47

ПРЕСЕК 1-1
КРИЛО "А"

НОВОПРОЈЕКТОВАНО

ЛЕГЕНДА МАТЕРИЈАЛА

- АРМИРАНИ БЕТОН
- НЕАРМИРАНИ БЕТОН
- ОПЕКА
- ЗЕЛЕНЕ ПОВРШИНЕ
- НОВИ ЗИДОВИ ОД ОПЕКЕ
- НОВИ ГИПСАНИ ЗИДОВИ
- НОВИ "YTONG" ЗИДОВИ
- ГРАНИЦА ИНТЕРВЕНЦИЈЕ УНУТАР ОБЈЕКТА

ЛЕГЕНДА СПЕЦИФИКАЦИЈА

- УЛАЗ/ИЗЛАЗ У ОБЈЕКАТ
- 1 90/205 СТОЛАРИЈА
- 1 90/205 ПВЦ СТОЛАРИЈА
- 1 90/205 ПП БРАВАРИЈА
- 1 90/205 ПД БРАВАРИЈА
- 1 90/205 АЛУМИНАРИЈА
- 1 90/205 БРАВАРИЈА
- О1 H=110 L=1000 ОГРАДЕ, РУКОХВАТИ
- P РЕПАРАЦИЈА

Ф1 Ø110 — напомена: све вертикале обзидати гипс картон плочама -влагоотпорним

Број	Датум	Опис
03		
02		
01		

Ревизиони блок:

САОБРАЋАЈНИ ИНСТИТУТ ЦИП, д.о.о.
Немањина 6; 11000 Београд; Србија
Тел: 011/3618-134; Факс: 011/3618-324; web site: www.sicip.co.rs

Организациона јединица:
ЗАВОД ЗА АРХИТЕКТУРУ И УРБАНИЗАМ

Одговорни пројектант за архитектуру:
Б.Лазовић, дипл.инж.арх.
лиценца број: 300 1205 03

Сарадници:
Данијела Русић Николић, арх.тех.
Снежана Диковић, арх.тех.

Унутрашња контрола:
Светлана Карановић, дипл.инж.арх.

Главни пројектант:
др Љиљана Милић Марковић, дипл. грађ. инж.

Руководилац организационе јединице:
Светлана Карановић, дипл.инж.арх.

Инвеститор пројекта:
" ИНФРАСТРУКТУРА ЖЕЛЕЗНИЦЕ СРБИЈЕ " А.Д.
Немањина 6/IV, Београд

Наручилац пројекта:
Joint Venture of
China Railway International Corporation Ltd. (CRIC)
No.10 Fuxing Road,Haidian District,Beijing
P.R China, 100844
China Communication Construction Company Ltd. (CCCC)
No.85 Deshengmenwai Street,Xicheng District,Beijing
P.R China, 100088

Објекат:
ПРУГА БЕОГРАД - СУБОТИЦА - ДРЖАВНА ГРАНИЦА (КЕЛЕБИЈА)
ДЕОНИЦА ПРУГЕ НОВИ САД - СУБОТИЦА - ДРЖАВНА ГРАНИЦА (КЕЛЕБИЈА)

Део пројекта:
ПРОЈЕКАТ АРХИТЕКТУРЕ РЕКОНСТРУКЦИЈЕ, ДОГРАДЊЕ И АДАПТАЦИЈЕ СТАНИЧНЕ ЗГРАДЕ У ЖЕЛЕЗНИЧКОЈ СТАНИЦИ НОВИ САД

Цртеж:	Размера:
КРИЛО А -ПРЕСЕК 1-1-новопројектовано	1:100

Врста тех. док.:	датум:	Цртеж бр.
ПЗИ	**01.2022.**	2020-250-АРХ-1/1.1-Ц48

ПРЕСЕК 2-2
КРИЛО "А"

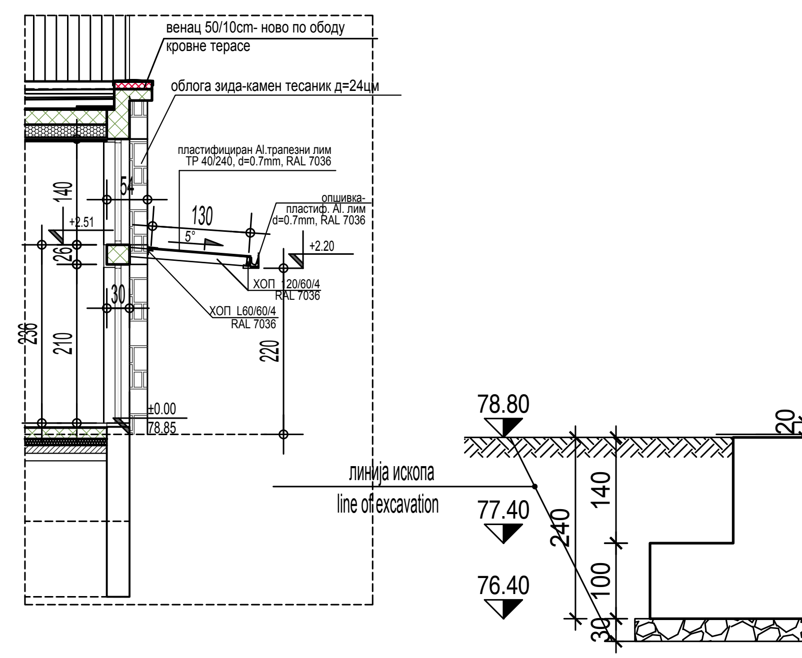

Парцијални пресек 3ц-3ц
АНЕКС - дизел-
нова надстрешница

изглед лифта -
АТРИЈУМ

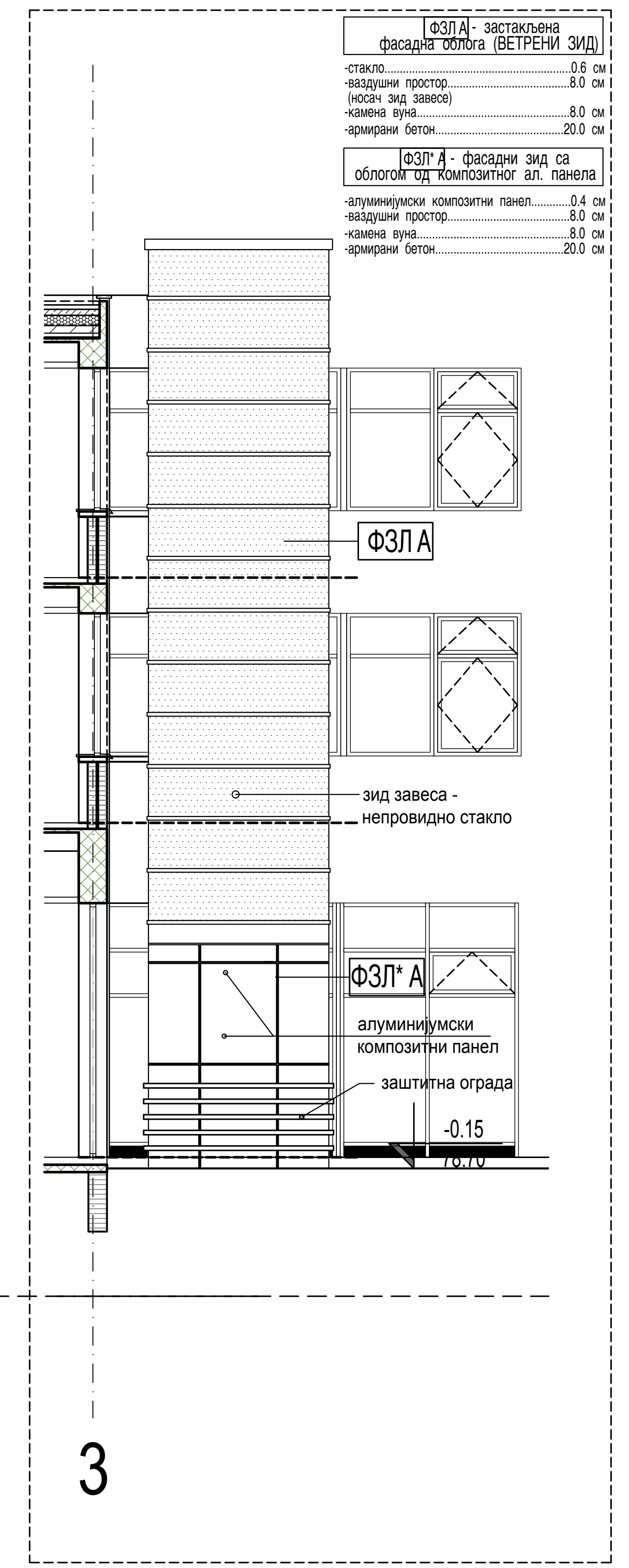

ЛЕГЕНДА МАТЕРИЈАЛА

- АРМИРАНИ БЕТОН
- НЕАРМИРАНИ БЕТОН
- ОПЕКА
- ЗЕЛЕНЕ ПОВРШИНЕ
- НОВИ ЗИДОВИ ОД ОПЕКЕ
- НОВИ ГИПСАНИ ЗИДОВИ
- НОВИ "YTONG" ЗИДОВИ
- ГРАНИЦА ИНТЕРВЕНЦИЈЕ УНУТАР ОБЈЕКТА

ЛЕГЕНДА СПЕЦИФИКАЦИЈА

- УЛАЗ/ИЗЛАЗ У ОБЈЕКАТ
- СТОЛАРИЈА
- ПВЦ СТОЛАРИЈА
- ПП БРАВАРИЈА
- ПД БРАВАРИЈА
- АЛУМИНАРИЈА
- БРАВАРИЈА
- ОГРАДЕ, РУКОХВАТИ
- РЕПАРАЦИЈА

Ф1 Ø110 напомена: све вертикале обзидати гипс картон плочама -влагоотпорним

Број	Датум	Опис
03		
02		
01		

Ревизиони блок:

САОБРАЋАЈНИ ИНСТИТУТ ЦИП, д.о.о.
Немањина 6; 11000 Београд; Србија
Тел: 011/3618-134; Факс: 011/3618-324; web site: www.sicip.co.rs

Организациона јединица:
ЗАВОД ЗА АРХИТЕКТУРУ И УРБАНИЗАМ

Одговорни пројектант за архитектуру:
Б.Лазовић, дипл.инж.арх.
лиценца број: 300 1205 03

Сарадници:
Данијела Русић Николић, арх.тех.
Снежана Диковић, арх.тех.

Инвеститор пројекта:
" ИНФРАСТРУКТУРА ЖЕЛЕЗНИЦЕ СРБИЈЕ " А.Д.
Немањина 6/IV, Београд

Наручилац пројекта:
Joint Venture of
China Railway International Corporation Ltd. (CRIC)
No.10 Fuxing Road,Haidian District,Beijing
P.R China, 100844
China Communication Construction Company Ltd. (CCCC)
No.85 Deshengmenwai Street,Xicheng District,Beijing
P.R China, 100088

Објекат:
ПРУГА БЕОГРАД - СУБОТИЦА - ДРЖАВНА ГРАНИЦА (КЕЛЕБИЈА)
ДЕОНИЦА ПРУГЕ НОВИ САД - СУБОТИЦА - ДРЖАВНА ГРАНИЦА (КЕЛЕБИЈА)

Део пројекта:
ПРОЈЕКАТ АРХИТЕКТУРЕ РЕКОНСТРУКЦИЈЕ, ДОГРАДЊЕ И АДАПТАЦИЈЕ СТАНИЧНЕ ЗГРАДЕ У ЖЕЛЕЗНИЧКОЈ СТАНИЦИ НОВИ САД

Унутрашња контрола:
Светлана Карановић, дипл.инж.арх.

Главни пројектант:
др Љиљана Милић Марковић, дипл. грађ. инж.

Руководилац организационе јединице:
Светлана Карановић, дипл.инж.арх.

Цртеж:	Размера:
КРИЛО А -ПРЕСЕК 2-2-новопројектовано	1:100

Врста тех. док.:	датум:	Цртеж бр.
ПЗИ	**01.2022.**	2020-250-АРХ-1/1.1-Ц49

ЛЕГЕНДА МАТЕРИЈАЛА

- АРМИРАНИ БЕТОН
- НЕАРМИРАНИ БЕТОН
- ОПЕКА
- ЗЕЛЕНЕ ПОВРШИНЕ
- НОВИ ЗИДОВИ ОД ОПЕКЕ
- НОВИ ГИПСАНИ ЗИДОВИ
- НОВИ "YTONG" ЗИДОВИ
- ГРАНИЦА ИНТЕРВЕНЦИЈЕ УНУТАР ОБЈЕКТА

ЛЕГЕНДА СПЕЦИФИКАЦИЈА

- УЛАЗ/ИЗЛАЗ У ОБЈЕКАТ
- СТОЛАРИЈА
- ПВЦ СТОЛАРИЈА
- ПП БРАВАРИЈА
- ПД БРАВАРИЈА
- АЛУМИНИЈУМ
- БРАВАРИЈА
- ОГРАДЕ, РУКОХВАТИ
- РЕПАРАЦИЈА

напомена: све вертикале обзидати гипс картон плочама -влагоотпорним

Број	Датум	Опис
03		
02		
01		

Ревизиони блок:

САОБРАЋАЈНИ ИНСТИТУТ ЦИП, д.о.о.

Немањина 6; 11000 Београд; Србија
Тел: 011/3618-134; Факс: 011/3618-324; web site: www.sicip.co.rs

Организациона јединица:
ЗАВОД ЗА АРХИТЕКТУРУ И УРБАНИЗАМ

Одговорни пројектант за архитектуру:
Б.Лазовић, дипл.инж.арх.
лиценца број: 300 1205 03

Сарадници:
Данијела Русић Николић, арх.тех.
Снежана Диковић, арх.тех.

Инвеститор пројекта:
" ИНФРАСТРУКТУРА ЖЕЛЕЗНИЦЕ СРБИЈЕ " А.Д.
Немањина 6/IV, Београд

Наручилац пројекта:
Joint Venture of
China Railway International Corporation Ltd. (CRIC)
No.10 Fuxing Road,Haidian District,Beijing
P.R China, 100844
China Communication Construction Company Ltd. (CCCC)
No.85 Deshengmenwai Street,Xicheng District,Beijing
P.R China, 100088

Објекат:
ПРУГА БЕОГРАД - СУБОТИЦА - ДРЖАВНА ГРАНИЦА (КЕЛЕБИЈА)
ДЕОНИЦА ПРУГЕ НОВИ САД - СУБОТИЦА - ДРЖАВНА ГРАНИЦА (КЕЛЕБИЈА)

Део пројекта:
ПРОЈЕКАТ АРХИТЕКТУРЕ РЕКОНСТРУКЦИЈЕ, ДОГРАДЊЕ И АДАПТАЦИЈЕ СТАНИЧНЕ ЗГРАДЕ У ЖЕЛЕЗНИЧКОЈ СТАНИЦИ НОВИ САД

Унутрашња контрола:
Светлана Карановић, дипл.инж.арх.

Главни пројектант:
др Љиљана Милић Марковић, дипл. грађ. инж.

Руководилац организационе јединице:
Светлана Карановић, дипл.инж.арх.

Цртеж:	Размера:
КРИЛО А-ПРЕСЕЦИ 3-3 и 3а-3а-новопројектовано	1:100

Врста тех. док.:	датум:	Цртеж бр.
ПЗИ	**01.2022.**	2020-250-АРХ-1/1.1-Ц50

ПРЕСЕК 4-4
КРИЛО "А"

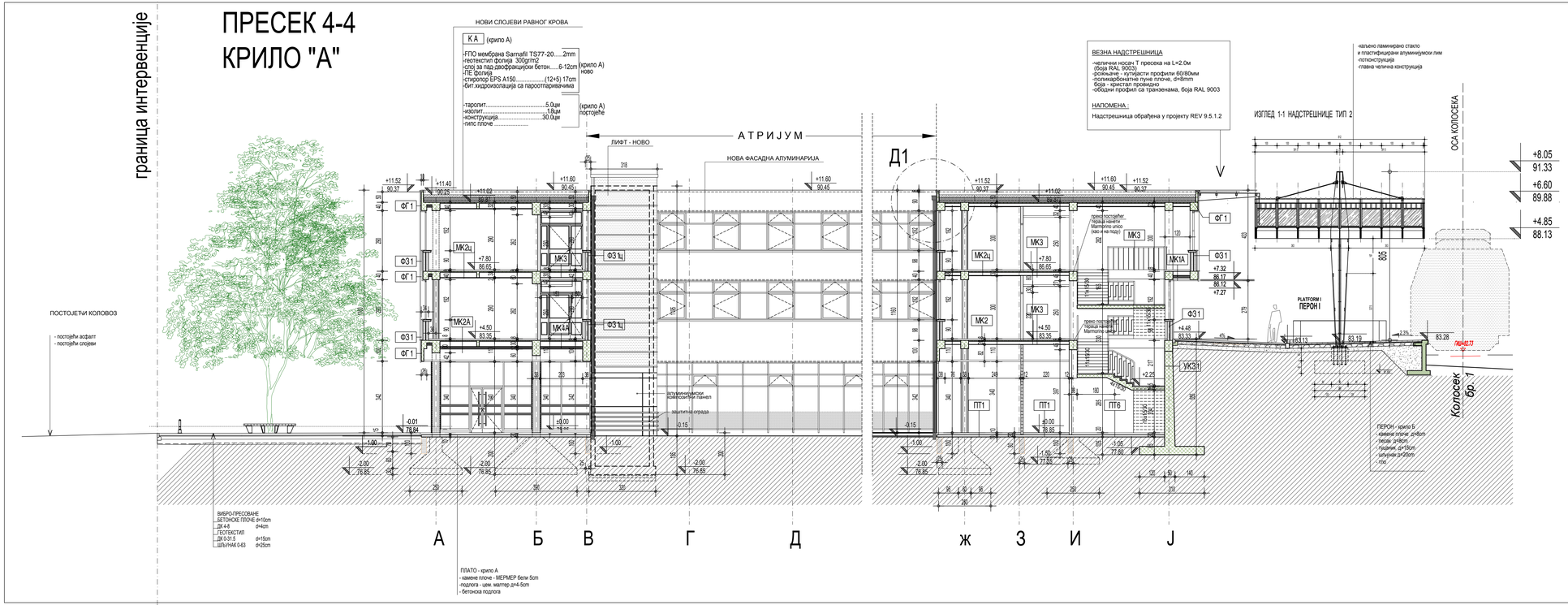

ЛЕГЕНДА МАТЕРИЈАЛА

- АРМИРАНИ БЕТОН
- НЕАРМИРАНИ БЕТОН
- ОПЕКА
- ЗЕЛЕНЕ ПОВРШИНЕ
- НОВИ ЗИДОВИ ОД ОПЕКЕ
- НОВИ ГИПСАНИ ЗИДОВИ
- НОВИ "YTONG" ЗИДОВИ
- ГРАНИЦА ИНТЕРВЕНЦИЈЕ УНУТАР ОБЈЕКТА

ЛЕГЕНДА СПЕЦИФИКАЦИЈА

- УЛАЗИЗЛАЗ У ОБЈЕКАТ
- СТОЛАРИЈА
- ПВЦ СТОЛАРИЈА
- ПП БРАВАРИЈА
- ПД БРАВАРИЈА
- АЛУМИНАРИЈА
- БРАВАРИЈА
- ОГРАДЕ, РУКОХВАТИ
- РЕПАРАЦИЈА

Ф1 Ø110 | 20 — напомена: све вертикале обзидати гипс картон плочама -влагоотпорним

Број	Датум	Опис
03		
02		
01		

Ревизиони блок:

САОБРАЋАЈНИ ИНСТИТУТ ЦИП, д.о.о.

Немањина 6; 11000 Београд; Србија
Тел: 011/3618-134; Факс: 011/3618-324; web site: www.sicip.co.rs

Организациона јединица:
ЗАВОД ЗА АРХИТЕКТУРУ И УРБАНИЗАМ

Одговорни пројектант за архитектуру:
Б.Лазовић, дипл.инж.арх.
лиценца број: 300 1205 03

Сарадници:
Данијела Русић Николић, арх.тех.
Снежана Диковић, арх.тех.

Инвеститор пројекта:
" ИНФРАСТРУКТУРА ЖЕЛЕЗНИЦЕ СРБИЈЕ " А.Д.
Немањина 6/IV, Београд

Наручилац пројекта:
Joint Venture of
China Railway International Corporation Ltd. (CRIC)
No.10 Fuxing Road Haidian District,Beijing
P.R.China, 100844
China Communication Construction Company Ltd. (CCCC)
No.10 Dewaiyongmenwai Street,Dichong District,Beijing
P.R.China, 100088

Објекат:
ПРУГА БЕОГРАД - СУБОТИЦА - ДРЖАВНА ГРАНИЦА (КЕЛЕБИЈА)
ДЕОНИЦА ПРУГЕ НОВИ САД - СУБОТИЦА - ДРЖАВНА ГРАНИЦА (КЕЛЕБИЈА)

Део пројекта:
ПРОЈЕКАТ АРХИТЕКТУРЕ РЕКОНСТРУКЦИЈЕ, ДОГРАДЊЕ И АДАПТАЦИЈЕ СТАНИЧНЕ ЗГРАДЕ У ЖЕЛЕЗНИЧКОЈ СТАНИЦИ НОВИ САД

Унутрашња контрола:
Светлана Карановић, дипл.инж.арх.

Главни пројектант:
др Лиљана Милић Марковић, дипл. грађ. инж.

Руководилац организационе јединице:
Светлана Карановић, дипл.инж.арх.

Цртеж: **КРИЛО А -ПРЕСЕК 4-4 -новопројектовано**

Размера: **1:100**

Врста тех. док.:	датум:	Цртеж бр.
ПЗИ	01.2022.	2020-250-АРХ-1/1.1-Ц51

ПРЕСЕК 5-5
КРИЛО "А"

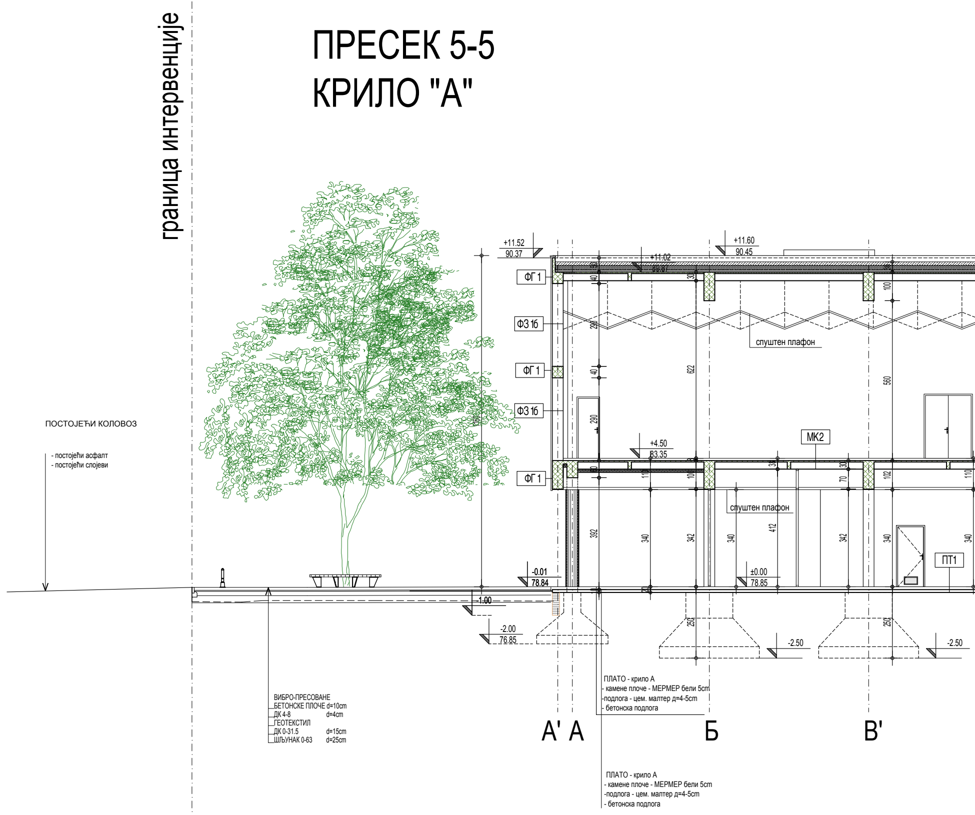
граница интервенције
ПОСТОЈЕЋИ КОЛОВОЗ
- постојећи асфалт
- постојећи слојеви
ВИБРО-ПРЕСОВАНЕ
БЕТОНСКЕ ПЛОЧЕ d=10cm
ДК 4-8 d=4cm
ГЕОТЕКСТИЛ
ДК 0-31.5 d=15cm
ШЉУНАК 0-63 d=25cm
+11.52
90.37
+11.02
89.87
+11.60
90.45
ФГ 1
ФЗ 16
ФГ 1
ФЗ 16
ФГ 1
1160
40
290
40
290
30
622
100
560
спуштен плафон
+4.50
83.35
МК2
11
10
30
30
70
102
110
спуштен плафон
392
340
342
340
412
342
340
340
ПТ1
-0.01
78.84
±0.00
78.85
20
-1.00
-2.00
76.85
250
-2.50
250
-2.50
ПЛАТО - крило А
- камене плоче - МЕРМЕР бели 5cm
-подлога - цем. малтер д=4-5cm
- бетонска подлога
А' А
Б
В'
ПЛАТО - крило А
- камене плоче - МЕРМЕР бели 5cm
-подлога - цем. малтер д=4-5cm
- бетонска подлога

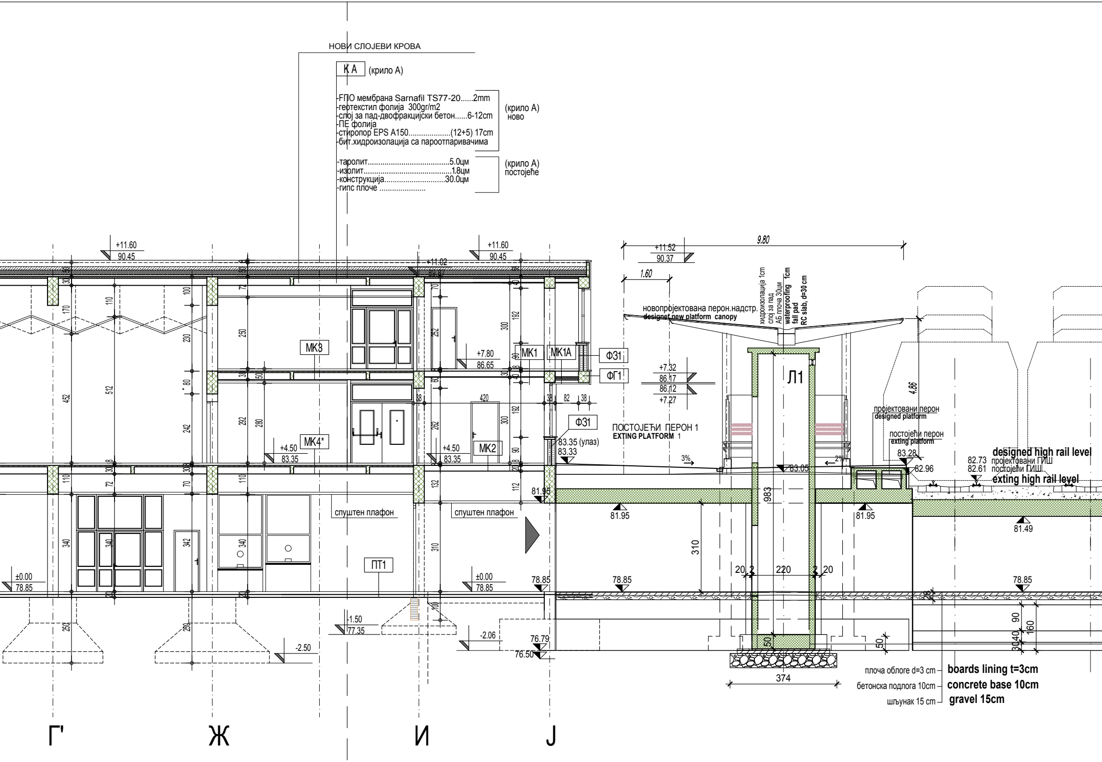
НОВИ СЛОЈЕВИ КРОВА
К А
(крило А)
-FПО мембрана Sarnafil TS77-20......2mm
-геотекстил фолија 300gr/m2
-слој за пад-двофракцијски бетон......6-12cm
-ПЕ фолија
-стиропор EPS A150....................(12+5) 17cm
-бит.хидроизолација са пароотпаривачима
(крило А)
ново
-таролит......................................5.0цм
-изолит...1.8цм
-конструкција............................30.0цм
-гипс плоче ....
(крило А)
постојеће
+11.60
90.45
+11.02
+11.60
90.45
+11.52
90.37
9.80
1.60
новопројектована перон.надстр.
designet new platform canopy
хидроизолација 1cm
слој за пад
АБ плоча 30цм
waterproofing 1cm
fall pad
RC slab, d=30 cm
МК3
МК1
МК1А
Ф31
ФГ1
+7.80
86.65
+7.32
86.17
86.12
+7.27
Л1
4.86
пројектовани перон
designed platform
постојећи перон
exting platform
ПОСТОЈЕЋИ ПЕРОН 1
EXTING PLATFORM 1
Ф31
83.35 (улаз)
83.33
МК4*
+4.50
83.35
+4.50
83.35
МК2
420
3%
2%
83.05
83.28
82.96
82.73 пројектовани ГИШ
82.61 постојећи ГИШ
designed high rail level
exting high rail level
81.95
81.95
81.95
81.49
983
спуштен плафон
спуштен плафон
ПТ1
310
20 2 220 2 20
±0.00
78.85
±0.00
78.85
78.85
78.85
78.85
-1.50
77.35
-2.06
76.79
76.50
-2.50
374
90
160
30 40
50
50
плоча облоге d=3 cm
бетонска подлога 10cm
шљунак 15 cm
boards lining t=3cm
concrete base 10cm
gravel 15cm
Г'
Ж
И
J

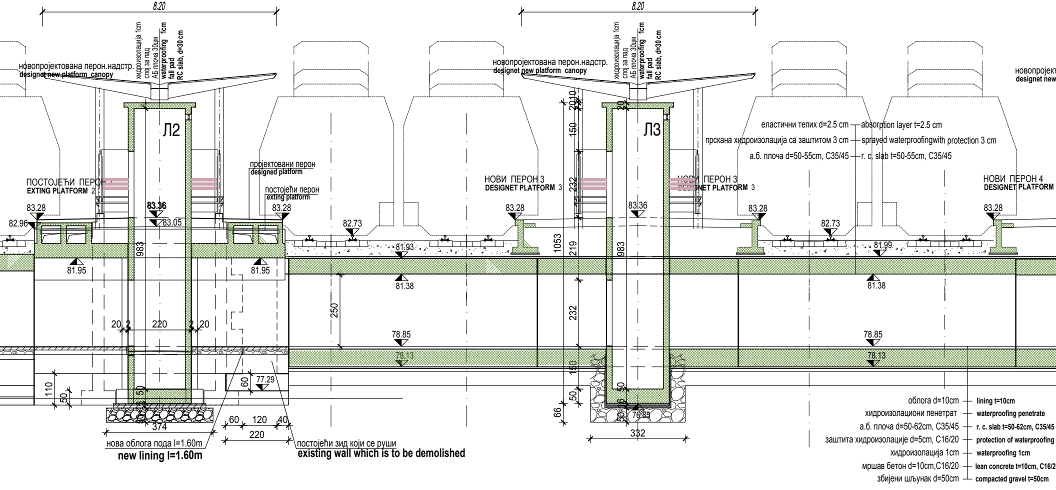
8.20
8.20
хидроизолација 1cm
слој за пад
АБ плоча 30цм
waterproofing 1cm
fall pad
RC slab, d=30 cm
новопројектована перон.надстр.
designet new platform canopy
новопројектована перон.надстр.
designet new platform canopy
новопројект
designet new
Л2
Л3
пројектовани перон
designed platform
постојећи перон
exting platform
ПОСТОЈЕЋИ ПЕРОН
EXTING PLATFORM 2
НОВИ ПЕРОН 3
DESIGNET PLATFORM 3
НОВИ ПЕРОН 3
DESIGNET PLATFORM 3
НОВИ ПЕРОН 4
DESIGNET PLATFORM
еластични тепих d=2.5 cm — absorption layer t=2.5 cm
прскана хидроизолација са заштитом 3 cm — sprayed waterproofingwith protection 3 cm
а.б. плоча d=50-55cm, C35/45 — r. c. slab t=50-55cm, C35/45
83.28
82.96
83.36
83.05
83.28
82.73
83.28
83.36
83.28
82.73
83.28
81.95
81.95
81.93
81.99
81.38
81.38
78.85
78.85
78.13
78.13
77.29
76.85
983
983
1053
219
20
10
20
150
232
232
250
20
2
220
2
20
110
50
50
60
150
50
66
50
374
60
120
40
220
332
нова облога пода l=1.60m
new lining l=1.60m
постојећи зид који се руши
existing wall which is to be demolished
облога d=10cm — lining t=10cm
хидроизолациони пенетрат — waterproofing penetrate
а.б. плоча d=50-62cm, C35/45 — r. c. slab t=50-62cm, C35/45
заштита хидроизолације d=5cm, C16/20 — protection of waterproofing
хидроизолација 1cm — waterproofing 1cm
мршав бетон d=10cm,C16/20 — lean concrete t=10cm, C16/2
збијени шљунак d=50cm — compacted gravel t=50cm

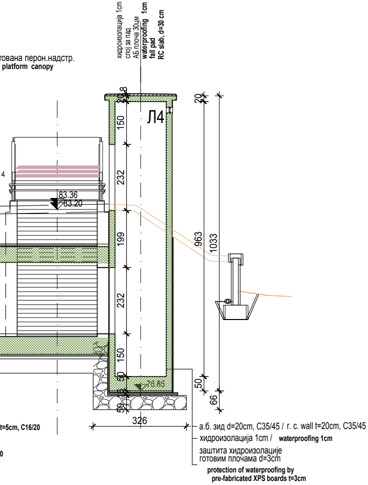
хидроизолација 1cm
слој за пад
АБ плоча 30цм
waterproofing 1cm
fall pad
RC slab, d=30 cm
тована перон.надстр.
platform canopy
Л4
20
8
150
232
199
232
150
50
50
50
20
963
1033
50
66
326
4
83.36
83.20
76.85
t=5cm, C16/20
0
а.б. зид d=20cm, C35/45 / r. c. wall t=20cm, C35/45
хидроизолација 1cm / waterproofing 1cm
заштита хидроизолације
готовим плочама d=3cm
protection of waterproofing by
pre-fabricated XPS boards t=3cm

ЛЕГЕНДА МАТЕРИЈАЛА

- ▨ АРМИРАНИ БЕТОН
- ▨ НЕАРМИРАНИ БЕТОН
- ▭ ОПЕКА
- ▭ ЗЕЛЕНЕ ПОВРШИНЕ
- ▭ НОВИ ЗИДОВИ ОД ОПЕКЕ
- ▤ НОВИ ГИПСАНИ ЗИДОВИ
- ▤ НОВИ "YTONG" ЗИДОВИ
- ▬ ГРАНИЦА ИНТЕРВЕНЦИЈЕ УНУТАР ОБЈЕКТА

ЛЕГЕНДА СПЕЦИФИКАЦИЈА

- ▲ УЛАЗ/ИЗЛАЗ У ОБЈЕКАТ
- ① 90/205 СТОЛАРИЈА
- ① 90/205 ПВЦ СТОЛАРИЈА
- ① 90/205 ПП БРАВАРИЈА
- ① 90/205 ПД БРАВАРИЈА
- 1 90/205 АЛУМИНАРИЈА
- 1 90/205 БРАВАРИЈА
- 01 H=110 L=1000 ОГРАДЕ, РУКОХВАТИ
- Ⓟ РЕПАРАЦИЈА

Ф1
Ø110

напомена: све вертикале обзидати
гипс картон плочама -влагоотпорним

Број	Датум	Опис
03		
02		
01		

Ревизиони блок:

САОБРАЋАЈНИ ИНСТИТУТ ЦИП, д.о.о.

SAOBRAĆAJNI INSTITUT CIP

Немањина 6; 11000 Београд; Србија
Тел: 011/3618-134; Факс: 011/3618-324; web site: www.sicip.co.rs

Организациона јединица:
ЗАВОД ЗА АРХИТЕКТУРУ И УРБАНИЗАМ

Одговорни пројектант за архитектуру:
Б.Лазовић, дипл.инж.арх.
лиценца број: 300 1205 03

Сарадници:
Данијела Русић Николић, арх.тех.
Снежана Диковић, арх.тех.
SD

Унутрашња контрола:
Светлана Карановић, дипл.инж.арх.

Главни пројектант:
др Љиљана Милић Марковић, дипл. грађ. инж.

Руководилац организационе јединице:
Светлана Карановић, дипл.инж.арх.

Инвеститор пројекта:
" ИНФРАСТРУКТУРА ЖЕЛЕЗНИЦЕ СРБИЈЕ " А.Д.
Инфраструктура железнице Србије а.д.
Немањина 6/IV, Београд

Наручилац пројекта:
Joint Venture of
中国铁路国际有限公司
CHINA RAILWAY International Co., Ltd.
China Railway International Corporation Ltd. (CRIC)
No.10 Fuxing Road,Haidian District,Beijing
P.R China, 100844

CHINA COMMUNICATIONS CONSTRUCTION COMPANY LIMITED
China Communication Construction Company Ltd. (CCCC)
No.85 Deshengmenwai Street,Xicheng District,Beijing
P.R China, 100088

Објекат:
ПРУГА БЕОГРАД - СУБОТИЦА - ДРЖАВНА ГРАНИЦА (КЕЛЕБИЈА)
ДЕОНИЦА ПРУГЕ НОВИ САД - СУБОТИЦА - ДРЖАВНА ГРАНИЦА (КЕЛЕБИЈА)

Део пројекта:
ПРОЈЕКАТ АРХИТЕКТУРЕ РЕКОНСТРУКЦИЈЕ, ДОГРАДЊЕ
И АДАПТАЦИЈЕ СТАНИЧНЕ ЗГРАДЕ
У ЖЕЛЕЗНИЧКОЈ СТАНИЦИ НОВИ САД

Цртеж:
КРИЛО А -ПРЕСЕК 5-5-новопројектовано

Размера:
1:100

Врста тех. док.: **ПЗИ**
датум: **01.2022.**
Цртеж бр.: 2020-250-АРХ-1/1.1-Ц52

ЈУЖНА ФАСАДА (НИВО УЛИЦЕ)
КРИЛО "А"

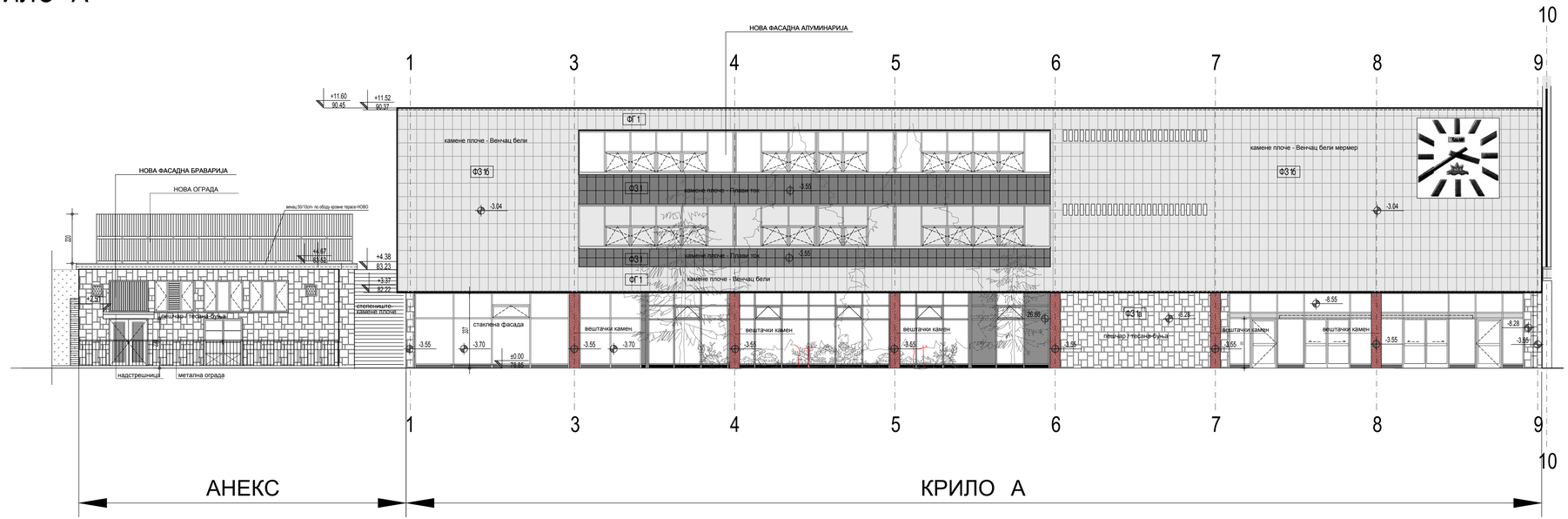

03		
02		
01		
Број	Датум	Опис

Ревизиони блок:

САОБРАЋАЈНИ ИНСТИТУТ ЦИП, д.о.о.

Немањина 6; 11000 Београд; Србија
Тел: 011/3618-134; Факс: 011/3618-324; web site: www.sicip.co.rs

Организациона јединица:
ЗАВОД ЗА АРХИТЕКТУРУ И УРБАНИЗАМ

Одговорни пројектант за архитектуру:
Б.Лазовић, дипл.инж.арх.
лиценца број: 300 1205 03

Сарадници:
Данијела Русић Николић, арх.тех.
Снежана Диковић, арх.тех.

Инвеститор пројекта:
" ИНФРАСТРУКТУРА ЖЕЛЕЗНИЦЕ СРБИЈЕ " А.Д.
Немањина 6/IV, Београд

Наручилац пројекта:
Joint Venture of
China Railway International Corporation Ltd. (CRIC)
No.10 Fuxing Road Haidian District,Beijing
P.R.China, 100844
China Communication Construction Company Ltd. (CCCC)
No.85 Deshengmenwai Street,Xicheng District,Beijing
P.R.China, 100088

Објекат:
ПРУГА БЕОГРАД - СУБОТИЦА - ДРЖАВНА ГРАНИЦА (КЕЛЕБИЈА)
ДЕОНИЦА ПРУГЕ НОВИ САД - СУБОТИЦА - ДРЖАВНА ГРАНИЦА (КЕЛЕБИЈА)

Део пројекта:
ПРОЈЕКАТ АРХИТЕКТУРЕ РЕКОНСТРУКЦИЈЕ, ДОГРАДЊЕ И АДАПТАЦИЈЕ СТАНИЧНЕ ЗГРАДЕ У ЖЕЛЕЗНИЧКОЈ СТАНИЦИ НОВИ САД

Унутрашња контрола:
Светлана Карановић, дипл.инж.арх.

Главни пројектант:
др Лиљана Милић Марковић, дипл. грађ, инж.

Руководилац организационе јединице:
Светлана Карановић, дипл.инж.арх.

Цртеж:
КРИЛО А -ЈУЖНА ФАСАДА -новопројектовано

Размера:
1:100

Врста тех. док.:	датум:	Цртеж бр.
ПЗИ	01.2022.	2020-250-АРХ-1/1.1-Ц53

СЕВЕРНА ФАСАДА (НИВО ПЕРОНА)

КРИЛО "А"

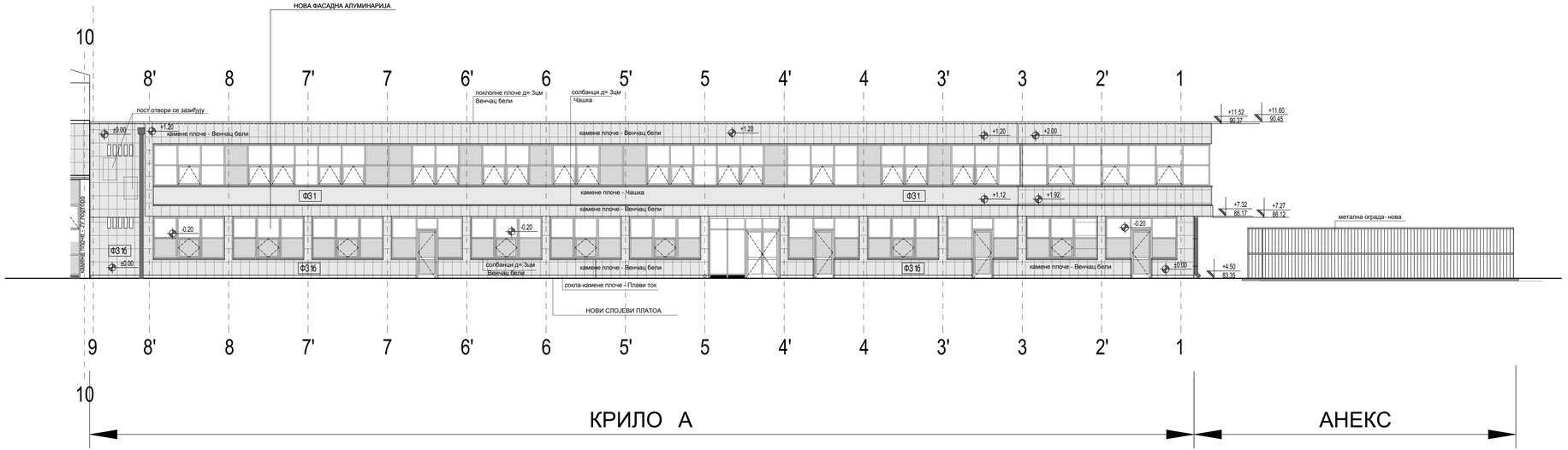

Број	Датум	Опис
03		
02		
01		

Ревизиони блок:

САОБРАЋАЈНИ ИНСТИТУТ ЦИП, д.о.о.

Немањина 6; 11000 Београд; Србија
Тел: 011/3618-134; Факс: 011/3618-324; web site: www.sicip.co.rs

Организациона јединица:
ЗАВОД ЗА АРХИТЕКТУРУ И УРБАНИЗАМ

Одговорни пројектант за архитектуру:
Б.Лазовић, дипл.инж.арх.
лиценца број: 300 1205 03

Сарадници:
Данијела Русић Николић, арх.тех.
Снежана Диковић, арх.тех.

Инвеститор пројекта:
" ИНФРАСТРУКТУРА ЖЕЛЕЗНИЦЕ СРБИЈЕ " А.Д.
Немањина 6/IV, Београд

Наручилац пројекта:
Joint Venture of
China Railway International Corporation Ltd. (CRIC)
No.10 Fuxing Road Haidian District,Beijing
P.R.China, 100844
China Communication Construction Company Ltd. (CCCC)
No.10 Dachongmen Street,Xicheng District,Beijing
P.R.China, 100088

Објекат:
ПРУГА БЕОГРАД - СУБОТИЦА - ДРЖАВНА ГРАНИЦА (КЕЛЕБИЈА)
ДЕОНИЦА ПРУГЕ НОВИ САД - СУБОТИЦА - ДРЖАВНА ГРАНИЦА (КЕЛЕБИЈА)

Део пројекта:
ПРОЈЕКАТ АРХИТЕКТУРЕ РЕКОНСТРУКЦИЈЕ, ДОГРАДЊЕ И АДАПТАЦИЈЕ СТАНИЧНЕ ЗГРАДЕ У ЖЕЛЕЗНИЧКОЈ СТАНИЦИ НОВИ САД

Унутрашња контрола:
Светлана Карановић, дипл.инж.арх.

Главни пројектант:
др Лиљана Милић Марковић, дипл. грађ. инж.

Руководилац организационе јединице:
Светлана Карановић, дипл.инж.арх.

Цртеж:
КРИЛО А -СЕВЕРНА ФАСАДА -новопројектовано

Размера: **1:100**

Врста тех. док.:	датум:	Цртеж бр.
ПЗИ	01.2022.	2020-250-АРХ-1/1.1-Ц54

ЗАПАДНА ФАСАДА
КРИЛО "А"

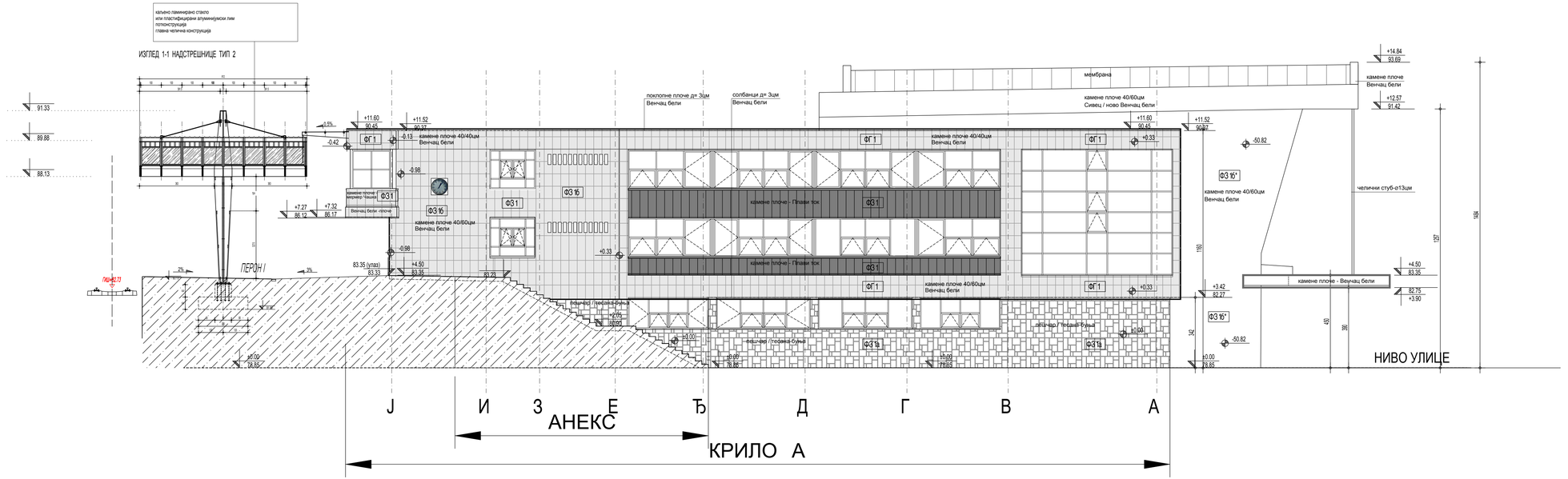

Број	Датум	Опис
03		
02		
01		

Ревизиони блок:

САОБРАЋАЈНИ ИНСТИТУТ ЦИП, д.о.о.

Немањина 6; 11000 Београд; Србија
Тел: 011/3618-134; Факс: 011/3618-324; web site: www.sicip.co.rs

Организациона јединица:
ЗАВОД ЗА АРХИТЕКТУРУ И УРБАНИЗАМ

Одговорни пројектант за архитектуру:
Б.Лазовић, дипл.инж.арх.
лиценца број: 300 1205 03

Инвеститор пројекта:
" ИНФРАСТРУКТУРА ЖЕЛЕЗНИЦЕ СРБИЈЕ " А.Д.
Немањина 6/IV, Београд

Наручилац пројекта:
Joint Venture of
China Railway International Corporation Ltd. (CRIC)
No.10 Fuxing Road Haidian District,Beijing
P.R.China, 100844
China Communication Construction Company Ltd. (CCCC)
No.10 Dahuisi Street,Xicheng District,Beijing
P.R.China, 100088

Сарадници:
Данијела Русић Николић, арх.тех.
Снежана Диковић, арх.тех.

Објекат:
ПРУГА БЕОГРАД - СУБОТИЦА - ДРЖАВНА ГРАНИЦА (КЕЛЕБИЈА)
ДЕОНИЦА ПРУГЕ НОВИ САД - СУБОТИЦА - ДРЖАВНА ГРАНИЦА (КЕЛЕБИЈА)

Део пројекта:
ПРОЈЕКАТ АРХИТЕКТУРЕ РЕКОНСТРУКЦИЈЕ, ДОГРАДЊЕ И АДАПТАЦИЈЕ СТАНИЧНЕ ЗГРАДЕ У ЖЕЛЕЗНИЧКОЈ СТАНИЦИ НОВИ САД

Унутрашња контрола:
Светлана Карановић, дипл.инж.арх.

Главни пројектант:
др Лиљана Милић Марковић, дипл. грађ. инж.

Руководилац организационе јединице:
Светлана Карановић, дипл.инж.арх.

Цртеж:
КРИЛО А -ЗАПАДНА ФАСАДА -новопројектовано

Размера:
1:100

Врста тех. док.:	датум:	Цртеж бр.
ПЗИ	01.2022.	2020-250-АРХ-1/1.1-Ц55

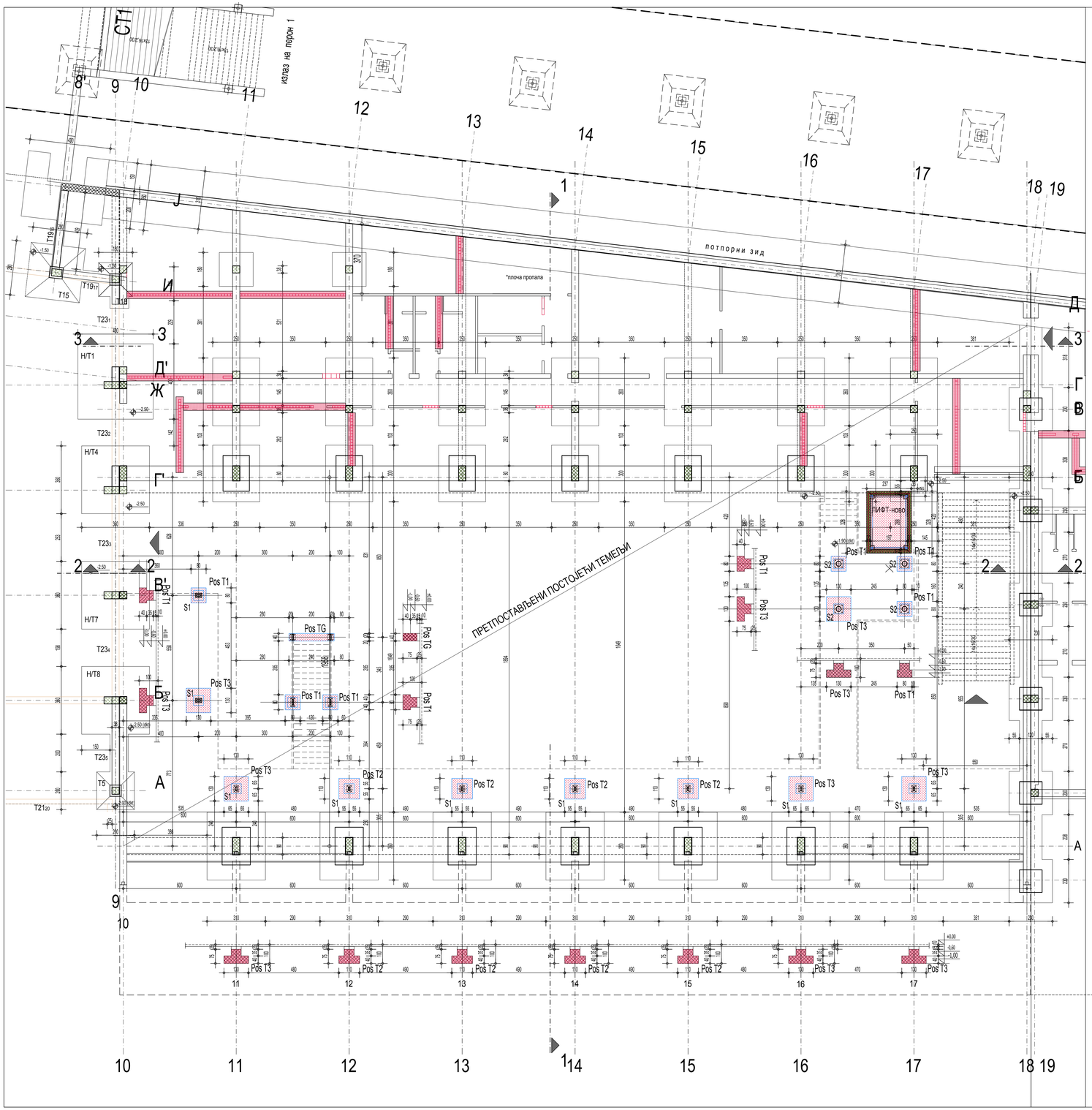

ОСНОВА ТЕМЕЉА
КРИЛО "Б"

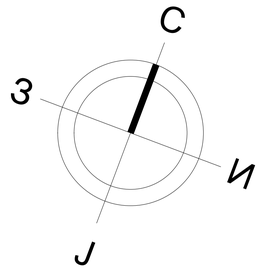

ЛЕГЕНДА МАТЕРИЈАЛА

- АРМИРАНИ БЕТОН
- НЕАРМИРАНИ БЕТОН
- ОПЕКА
- ЗЕЛЕНЕ ПОВРШИНЕ
- НОВИ ЗИДОВИ ОД ОПЕКЕ
- НОВИ ГИПСАНИ ЗИДОВИ
- НОВИ "YTONG" ЗИДОВИ
- ГРАНИЦА ИНТЕРВЕНЦИЈЕ УНУТАР ОБЈЕКТА

ГРАЂ.РАДОВИ ПОТРЕБНИ ЗА ИЗГРАДЊУ НОВИХ ТЕМЕЉА

кота фундирања -1.00
лифт-кота фундирања -1.90

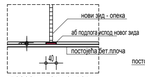

пресек - нови зидови на пост.бет.плочи

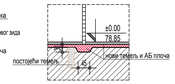

пресек а-а

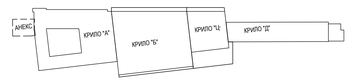

±0.00=78.85

Број	Датум	Опис
03		
02		
01		

Ревизиони блок: 1:100

САОБРАЋАЈНИ ИНСТИТУТ ЦИП, д.о.о.
Немањина 6; 11000 Београд; Србија
Тел: 011/3618-134; Факс: 011/3618-324; web site: www.sicip.co.rs

Организациона јединица:
ЗАВОД ЗА АРХИТЕКТУРУ И УРБАНИЗАМ

Одговорни пројектант за архитектуру:
Б.Лазовић, дипл.инж.арх.
лиценца број: 300 1205 03

Сарадници:
Данијела Русић Николић, арх.тех.
Снежана Диковић, арх.тех.

Инвеститор пројекта:
" ИНФРАСТРУКТУРА ЖЕЛЕЗНИЦЕ СРБИЈЕ " А.Д.
Немањина 6/IV, Београд

Наручилац пројекта:
Joint Venture of
China Railway International Corporation Ltd. (CRIC)
No.10 Fuxing Road Haidian District,Beijing
P.R.China, 100844
China Communication Construction Company Ltd. (CCCC)
No.85 Dashengmenwai Street,Xicheng District,Beijing
P.R.China, 100088

Објекат:
ПРУГА БЕОГРАД - СУБОТИЦА - ДРЖАВНА ГРАНИЦА (ХЕЛЕБИЈА)
ДЕОНИЦА ПРУГЕ НОВИ САД - СУБОТИЦА - ДРЖАВНА ГРАНИЦА (ХЕЛЕБИЈА)

Део пројекта:
ПРОЈЕКАТ АРХИТЕКТУРЕ РЕКОНСТРУКЦИЈЕ, ДОГРАДЊЕ И АДАПТАЦИЈЕ СТАНИЧНЕ ЗГРАДЕ У ЖЕЛЕЗНИЧКОЈ СТАНИЦИ НОВИ САД

Унутрашња контрола:
Светлана Карановић, дипл.инж.арх.

Главни пројектант:
др Љиљана Милић Марковић, дипл. грађ. инж.

Руководилац организационе јединице:
Светлана Карановић, дипл.инж.арх.

Цртеж:
КРИЛО Б-ОСНОВА ТЕМЕЉА-новопројектовано СА ПЛАНОМ ЗИДАЊА

Размера: 1:100

Врста тех. док.:	датум:	Цртеж бр.
ПЗИ	01.2022.	2020-250-АРХ-1/1.1-Ц56

ОСНОВА ПРИЗЕМЉА
КРИЛО "Б"

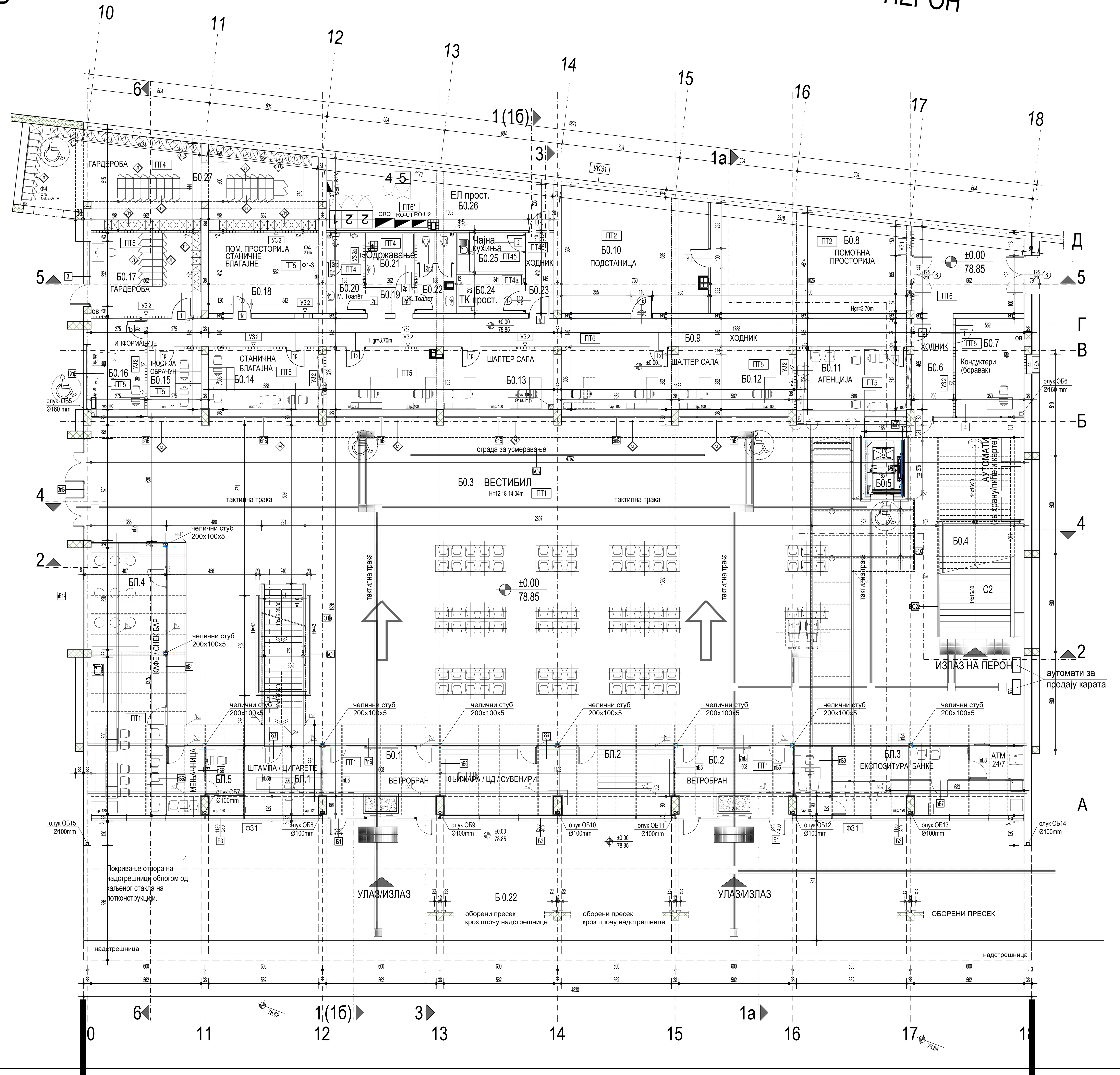

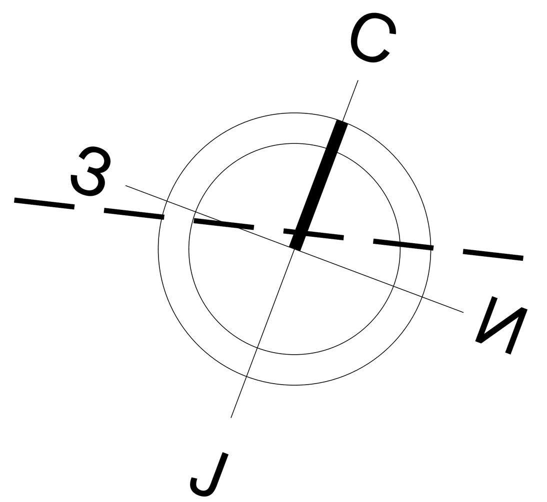

КРИЛО Б0 - ОСНОВА ПРИЗЕМЉА						
бр. пр.	Намена просторије	Површина P (m²)	Обим O (m)	Обрада		
				Под	Зид	Плафон
Б0.1	Ветробран	20.90	19.75	мермерне плоче	стаклена преграда	сп. плафон
Б0.2	Ветробран	20.90	19.75	мермерне плоче	стаклена преграда	сп. плафон
Б0.3	Вестибил (H=12.18-14.04m)	757.32	129.25	мермерне плоче	мермерне плоче 40/60	перфорирани алу. лим
БЛ.1	Комерцијални - мултифункционални простор	13.58	14.85	мермерне плоче	монтажна преграда	сп. плафон
БЛ.2	Комерцијални - мултифункционални простор	40.92	32.77	мермерне плоче	монтажна преграда	сп. плафон
БЛ.3	Комерцијални - мултифункционални простор	40.53	32.47	мермерне плоче	монтажна преграда	сп. плафон
БЛ.4	Комерцијални - мултифункционални простор	53.62	35.76	мермерне плоче	монтажна преграда	сп. плафон
БЛ.5	Комерцијални - мултифункционални простор	13.36	16.80	мермерне плоче	монтажна преграда	сп. плафон
Б0.4	Степениште	40.00	28.73	мермерне плоче	мермерне плоче	перфорирани алу лим
Б0.5	Лифт	4.65	8.82	-	-	-
Б0.6	Ходник	33.62	29.99	индустријски под	дисперзија	сп. плафон
Б0.7	Кондуктери-боравак	17.47	16.98	пвц-винил под	дисперзија	сп. плафон
Б0.8	Помоћна просторија	51.85	30.70	цем. кошуљица	дисперзија	сп. плафон F60
Б0.9	Ходник	56.38	81.88	индустријски под	дисперзија	сп. плафон
Б0.10	Подстаница	45.79	27.26	цем. кошуљица	дисперзија	сп. плафон F60
Б0.11	Агенција	20.07	18.64	пвц-винил под	дисперзија	сп. плафон
Б0.12	Шалтер сала	40.47	31.88	пвц-винил под	дисперзија	сп. плафон
Б0.13	Шалтер сала	39.74	31.36	пвц-винил под	дисперзија	сп. плафон
Б0.14	Станична благајна	20.07	18.64	пвц-винил под	дисперзија	сп. плафон
Б0.15	Просторија за обрачун	9.46	12.38	пвц-винил под	дисперзија	сп. плафон
Б0.16	Информације	13.78	15.52	пвц-винил под	дисперзија	сп. плафон
Б0.17	Гардероба	23.87	19.74	пвц-винил под	дисперзија	сп. плафон
Б0.18	Помоћна просторија станичне благајне	23.14	19.48	пвц-винил под	дисперзија	сп. плафон
Б0.19	Претпростор	3.02	7.44	кер. плочице	кер.плочице	сп. плафон
Б0.20	Тоалет - М	7.62	15.35	кер. плочице	кер.плочице	сп. плафон
Б0.21	Одржавање	7.05	10.64	кер. плочице	кер.плочице	сп. плафон
Б0.22	Тоалет - Ж	7.62	15.43	кер. плочице	кер.плочице	сп. плафон
Б0.23	Ходник	5.97	11.14	кер. плочице	дисперзија	сп. плафон
Б0.24	ТК просторија	6.82	10.82	антистатик под	дисперзија	сп. плафон
Б0.25	Чајна кухиња	6.82	10.82	кер. плочице	дисперзија	сп. плафон
Б0.26	Ел.просторија	35.17	29.37	индустријски под	дисперзија	сп. плафон
Б0.27	Гардероба (касете)	64.84	42.84	кер. плочице	дисперзија	сп. плафон
Укупна нето површина		1546.41				

ОТВОРЕНЕ ПОВРШИНЕ						
Б0.22	Трем - улаз у објекат КРИЛО Б	294.52	-	камене плоче 40/40	-	сп.плафон
Укупна отворена површина		294.52				

ПОВРШИНА - ПРИЗЕМЉЕ	Површина $P(m^2)$
Укупна нето површина КРИЛА Б0	1546.41

Укупна бруто површина КРИЛА Б0	1582.93

ПОВРШИНА - НЕТО	Површина $P(m^2)$
Укупна површина КРИЛА Б приземље	1546.41
Укупна површина КРИЛА Б први спрат	831.98
Укупна површина КРИЛА Б други спрат	83.62
Укупна нето површина КРИЛА Б	2462.01

ПОВРШИНА - БРУТО	Површина $P(m^2)$
Укупна површина КРИЛА Б приземље	1582.93
Укупна површина КРИЛА Б први спрат	1588.61
Укупна површина КРИЛА Б други спрат	96.56
Укупна бруто површина КРИЛА Б	3268.10

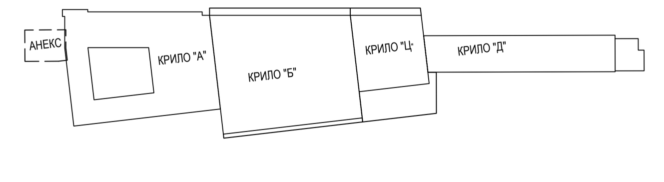

ЛЕГЕНДА МАТЕРИЈАЛА

- АРМИРАНИ БЕТОН
- НЕАРМИРАНИ БЕТОН
- ОПЕКА
- ЗЕЛЕНЕ ПОВРШИНЕ
- НОВИ ЗИДОВИ ОД ОПЕКЕ
- НОВИ ГИПСАНИ ЗИДОВИ
- НОВИ "YTONG" ЗИДОВИ
- ГРАНИЦА ИНТЕРВЕНЦИЈЕ УНУТАР ОБЈЕКТА

ЛЕГЕНДА СПЕЦИФИКАЦИЈА

- УЛАЗ/ИЗЛАЗ У ОБЈЕКАТ
- 1 90/205 СТОЛАРИЈА
- 1 90/205 ПВЦ СТОЛАРИЈА
- 1 90/205 ПП БРАВАРИЈА
- 1 90/205 ПД БРАВАРИЈА
- 1 90/205 АЛУМИНАРИЈА
- 1 90/205 БРАВАРИЈА
- О1 H=110 L=1000 ОГРАДЕ, РУКОХВАТИ
- P РЕПАРАЦИЈА

Ф1 Ø110 напомена: све вертикале обзидати гипс картон плочама -влагоотпорним

±0.00=78.85

Број	Датум	Опис
03		
02		
01		

Ревизиони блок:

САОБРАЋАЈНИ ИНСТИТУТ ЦИП, д.о.о.

Немањина 6; 11000 Београд; Србија
Тел: 011/3618-134; Факс: 011/3618-324; web site: www.sicip.co.rs

Организациона јединица:
ЗАВОД ЗА АРХИТЕКТУРУ И УРБАНИЗАМ

Одговорни пројектант за архитектуру:
Б.Лазовић, дипл.инж.арх.
лиценца број: 300 1205 03

Сарадници:
Данијела Русић Николић, арх.тех.
Снежана Диковић, арх.тех.

Инвеститор пројекта:
" ИНФРАСТРУКТУРА ЖЕЛЕЗНИЦЕ СРБИЈЕ " А.Д.
Немањина 6/IV, Београд

Наручилац пројекта: Joint Venture of
China Railway International Corporation Ltd. (CRIC)
No.10 Fuxing Road,Haidian District,Beijing
P.R China, 100844
China Communication Construction Company Ltd. (CCCC)
No.85 Deshengmenwai Street,Xicheng District,Beijing
P.R China, 100088

Објекат:
ПРУГА БЕОГРАД - СУБОТИЦА - ДРЖАВНА ГРАНИЦА (КЕЛЕБИЈА)
ДЕОНИЦА ПРУГЕ НОВИ САД - СУБОТИЦА - ДРЖАВНА ГРАНИЦА (КЕЛЕБИЈА)

Део пројекта:
ПРОЈЕКАТ АРХИТЕКТУРЕ РЕКОНСТРУКЦИЈЕ, ДОГРАДЊЕ И АДАПТАЦИЈЕ СТАНИЧНЕ ЗГРАДЕ У ЖЕЛЕЗНИЧКОЈ СТАНИЦИ НОВИ САД

Унутрашња контрола:
Светлана Карановић, дипл.инж.арх.

Главни пројектант:
др Љиљана Милић Марковић, дипл. грађ. инж.

Руководилац организационе јединице:
Светлана Карановић, дипл.инж.арх.

Цртеж:
КРИЛО Б-ОСНОВА ПРИЗЕМЉА-новопројектовано

Размера: 1:100

Врста тех. док.:	датум:	Цртеж бр.
ПЗИ	**01.2022.**	2020-250-АРХ-1/1.1-Ц57

ОСНОВА ПРИЗЕМЉА
КРИЛО "Б"

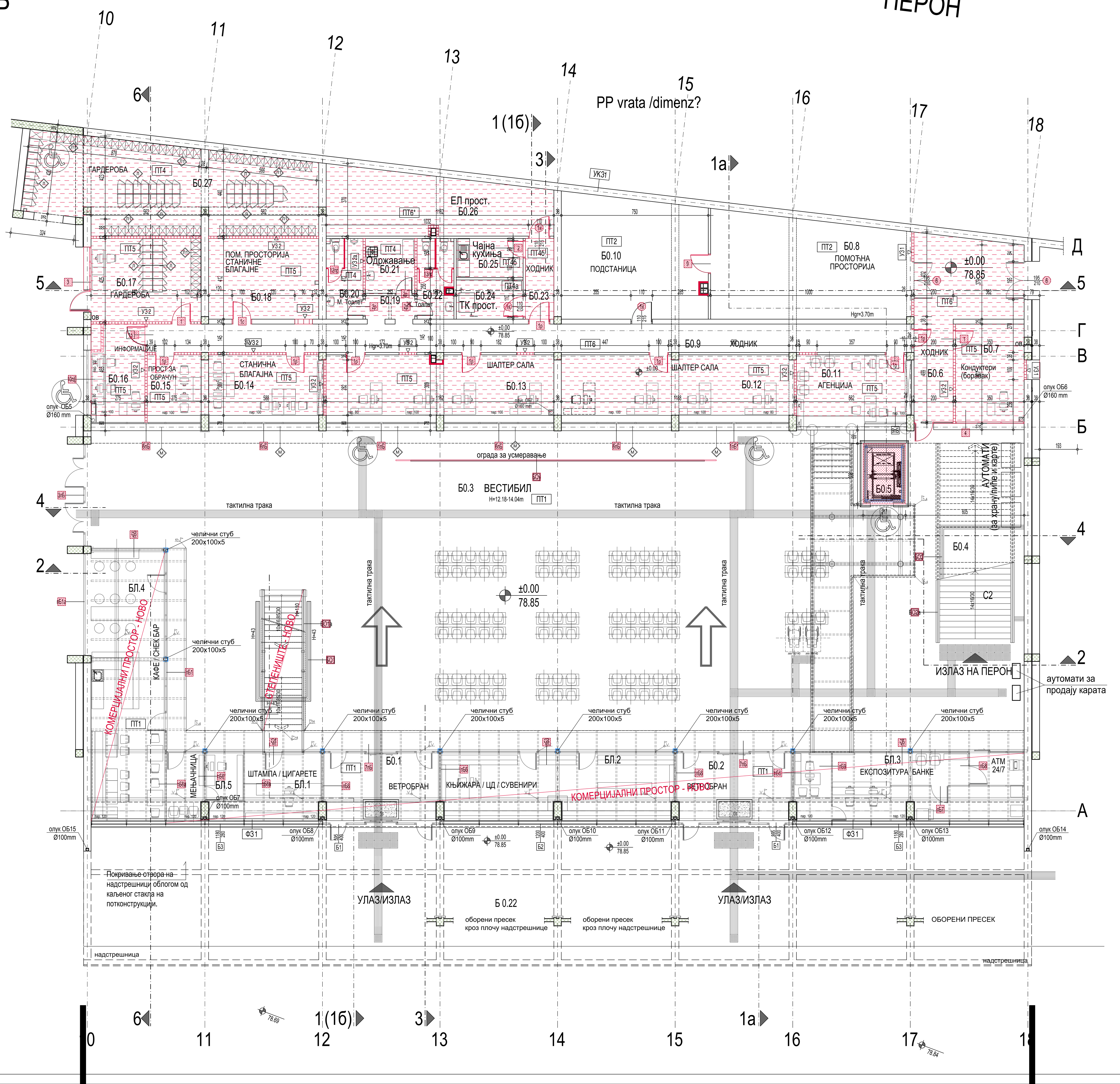

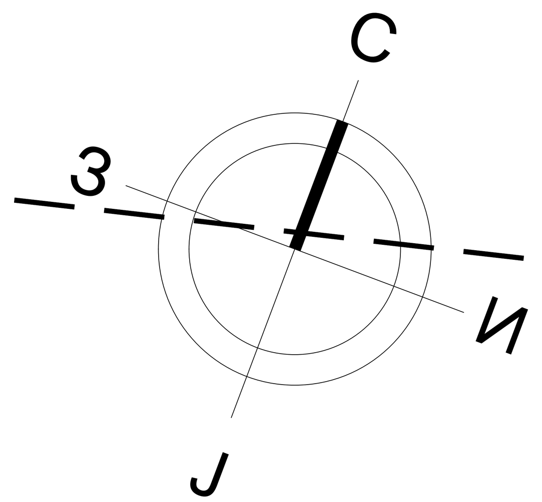

КРИЛО Б0 - ОСНОВА ПРИЗЕМЉА						
бр. пр.	Намена просторије	Површина P (m²)	Обим O (m)	Обрада		
				Под	Зид	Плафон
Б0.1	Ветробран	20.90	19.75	мермерне плоче	стаклена преграда	сп. плафон
Б0.2	Ветробран	20.90	19.75	мермерне плоче	стаклена преграда	сп. плафон
Б0.3	Вестибил (H=12.18-14.04m)	757.32	129.25	мермерне плоче	мермерне плоче 40/60	перфорирани алу. лим
БЛ.1	Комерцијални - мултифункционални простор	13.58	14.85	мермерне плоче	монтажна преграда	сп. плафон
БЛ.2	Комерцијални - мултифункционални простор	40.92	32.77	мермерне плоче	монтажна преграда	сп. плафон
БЛ.3	Комерцијални - мултифункционални простор	40.53	32.47	мермерне плоче	монтажна преграда	сп. плафон
БЛ.4	Комерцијални - мултифункционални простор	53.62	35.76	мермерне плоче	монтажна преграда	сп. плафон
БЛ.5	Комерцијални - мултифункционални простор	13.36	16.80	мермерне плоче	монтажна преграда	сп. плафон
Б0.4	Степениште	40.00	28.73	мермерне плоче	мермерне плоче	перфорирани алу лим
Б0.5	Лифт	4.65	8.82	-	-	-
Б0.6	Ходник	33.62	29.99	индустријски под	дисперзија	сп. плафон
Б0.7	Кондуктери-боравак	17.47	16.98	индустријски под	дисперзија	сп. плафон
Б0.8	Помоћна просторија	51.85	30.70	цем. кошуљица	дисперзија	сп. плафон F60
Б0.9	Ходник	56.38	81.88	индустријски под	дисперзија	сп. плафон
Б0.10	Подстаница	45.79	27.26	цем. кошуљица	дисперзија	сп. плафон F60
Б0.11	Агенција	20.07	18.64	пвц-винил под	дисперзија	сп. плафон
Б0.12	Шалтер сала	40.47	31.88	пвц-винил под	дисперзија	сп. плафон
Б0.13	Шалтер сала	39.74	31.36	пвц-винил под	дисперзија	сп. плафон
Б0.14	Станична благајна	20.07	18.64	пвц-винил под	дисперзија	сп. плафон
Б0.15	Просторија за обрачун	9.46	12.38	пвц-винил под	дисперзија	сп. плафон
Б0.16	Информације	13.78	15.52	пвц-винил под	дисперзија	сп. плафон
Б0.17	Гардероба	23.87	19.74	пвц-винил под	дисперзија	сп. плафон
Б0.18	Помоћна просторија станичне благајне	23.14	19.48	пвц-винил под	дисперзија	сп. плафон
Б0.19	Претпростор	3.02	7.44	кер. плочице	кер.плочице	сп. плафон
Б0.20	Тоалет - М	7.62	15.35	кер. плочице	кер.плочице	сп. плафон
Б0.21	Одржавање	7.05	10.64	кер. плочице	кер.плочице	сп. плафон
Б0.22	Тоалет - Ж	7.62	15.43	кер. плочице	кер.плочице	сп. плафон
Б0.23	Ходник	5.97	11.14	кер. плочице	дисперзија	сп. плафон
Б0.24	ТК просторија	6.82	10.82	антистатик под	дисперзија	сп. плафон
Б0.25	Чајна кухиња	6.82	10.82	кер. плочице	дисперзија	сп. плафон
Б0.26	Ел.просторија	35.17	29.37	индустријски под	дисперзија	сп. плафон
Б0.27	Гардероба (касете)	64.84	42.84	кер. плочице	дисперзија	сп. плафон
Укупна нето површина		1546.41				

ОТВОРЕНЕ ПОВРШИНЕ						
Б0.22	Трем - улаз у објекат КРИЛО Б	294.52	-	камене плоче 40/40	-	сп.плафон
Укупна отворена површина		294.52				

ПОВРШИНА - ПРИЗЕМЉЕ	Површина P(m²)
Укупна нето површина КРИЛА Б0	1546.41

Укупна бруто површина КРИЛА Б0	1582.93

ПОВРШИНА - НЕТО	Површина P(m²)
Укупна површина КРИЛА Б приземље	1546.41
Укупна површина КРИЛА Б први спрат	831.98
Укупна површина КРИЛА Б други спрат	83.62
Укупна нето површина КРИЛА Б	2462.01

ПОВРШИНА - БРУТО	Површина P(m²)
Укупна површина КРИЛА Б приземље	1582.93
Укупна површина КРИЛА Б први спрат	1588.61
Укупна површина КРИЛА Б други спрат	96.56
Укупна бруто површина КРИЛА Б	3268.10

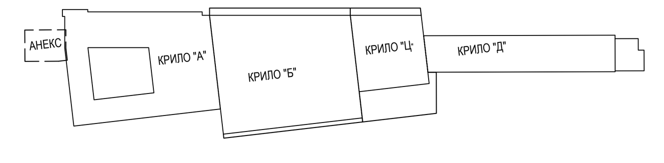

ЛЕГЕНДА ЗИДАЊА И МОНТАЖЕ

- нови зидови од опеке
- нови монтажни зидови
- нови "YTONG" зидови
- нови слојеви пода (до постојеће бетонске конструкције)
- нова АБ плоча са новим слојевима пода
- нови АБ зидови и плоча лифта
- нова челична конструкција лифта
- нови дупли под
- 1 90/205 нова унутрашња врата

НАПОМЕНА: Предвиђена је уградња целокупне нове фасадне алуминарије, браварије и столарије

- 1 90/205 алуминарија
- 1 90/205 браварија
- О1 H=110 L=1000 ограде, рукохвати

ЛЕГЕНДА МАТЕРИЈАЛА

- АРМИРАНИ БЕТОН
- НЕАРМИРАНИ БЕТОН
- ОПЕКА
- ЗЕЛЕНЕ ПОВРШИНЕ
- НОВИ ЗИДОВИ ОД ОПЕКЕ
- НОВИ ГИПСАНИ ЗИДОВИ
- НОВИ "YTONG" ЗИДОВИ
- ГРАНИЦА ИНТЕРВЕНЦИЈЕ УНУТАР ОБЈЕКТА

Ф1 Ø110 напомена: све вертикале обзидати гипс картон плочама -влагоотпорним

ЛЕГЕНДА СПЕЦИФИКАЦИЈА

- УЛАЗ/ИЗЛАЗ У ОБЈЕКАТ
- 1 90/205 СТОЛАРИЈА
- 1 90/205 ПВЦ СТОЛАРИЈА
- 1 90/205 ПП БРАВАРИЈА
- 1 90/205 ПД БРАВАРИЈА
- 1 90/205 АЛУМИНАРИЈА
- 1 90/205 БРАВАРИЈА
- О1 H=110 L=1000 ОГРАДЕ, РУКОХВАТИ
- P РЕПАРАЦИЈА

±0.00=78.85

Број	Датум	Опис
03		
02		
01		

Ревизиони блок:

САОБРАЋАЈНИ ИНСТИТУТ ЦИП, д.о.о.
Немањина 6; 11000 Београд; Србија
Тел: 011/3618-134; Факс: 011/3618-324; web site: www.sicip.co.rs

Организациона јединица:
ЗАВОД ЗА АРХИТЕКТУРУ И УРБАНИЗАМ

Одговорни пројектант за архитектуру:
Б.Лазовић, дипл.инж.арх.
лиценца број: 300 1205 03

Сарадници:
Данијела Русић Николић, арх.тех.
Снежана Диковић, арх.тех.

Унутрашња контрола:
Светлана Карановић, дипл.инж.арх.

Главни пројектант:
др Љиљана Милић Марковић, дипл. грађ. инж.

Руководилац организационе јединице:
Светлана Карановић, дипл.инж.арх.

Инвеститор пројекта:
" ИНФРАСТРУКТУРА ЖЕЛЕЗНИЦЕ СРБИЈЕ " А.Д.
Немањина 6/IV, Београд

Наручилац пројекта:
Joint Venture of
China Railway International Corporation Ltd. (CRIC)
No.10 Fuxing Road,Haidian District,Beijing
P.R China, 100844
China Communication Construction Company Ltd. (CCCC)
No.85 Deshengmenwai Street,Xicheng District,Beijing
P.R China, 100088

Објекат:
ПРУГА БЕОГРАД - СУБОТИЦА - ДРЖАВНА ГРАНИЦА (КЕЛЕБИЈА)
ДЕОНИЦА ПРУГЕ НОВИ САД - СУБОТИЦА - ДРЖАВНА ГРАНИЦА (КЕЛЕБИЈА)

Део пројекта:
ПРОЈЕКАТ АРХИТЕКТУРЕ РЕКОНСТРУКЦИЈЕ, ДОГРАДЊЕ И АДАПТАЦИЈЕ СТАНИЧНЕ ЗГРАДЕ У ЖЕЛЕЗНИЧКОЈ СТАНИЦИ НОВИ САД

Цртеж:	Размера:
КРИЛО Б-ОСНОВА ПРИЗЕМЉА СА ПЛАНОМ ЗИДАЊА	1:100

Врста тех. док.:	датум:	Цртеж бр.
ПЗИ	**01.2022.**	2020-250-АРХ-1/1.1-Ц57а

ОСНОВА I СПРАТА
КРИЛО "Б"

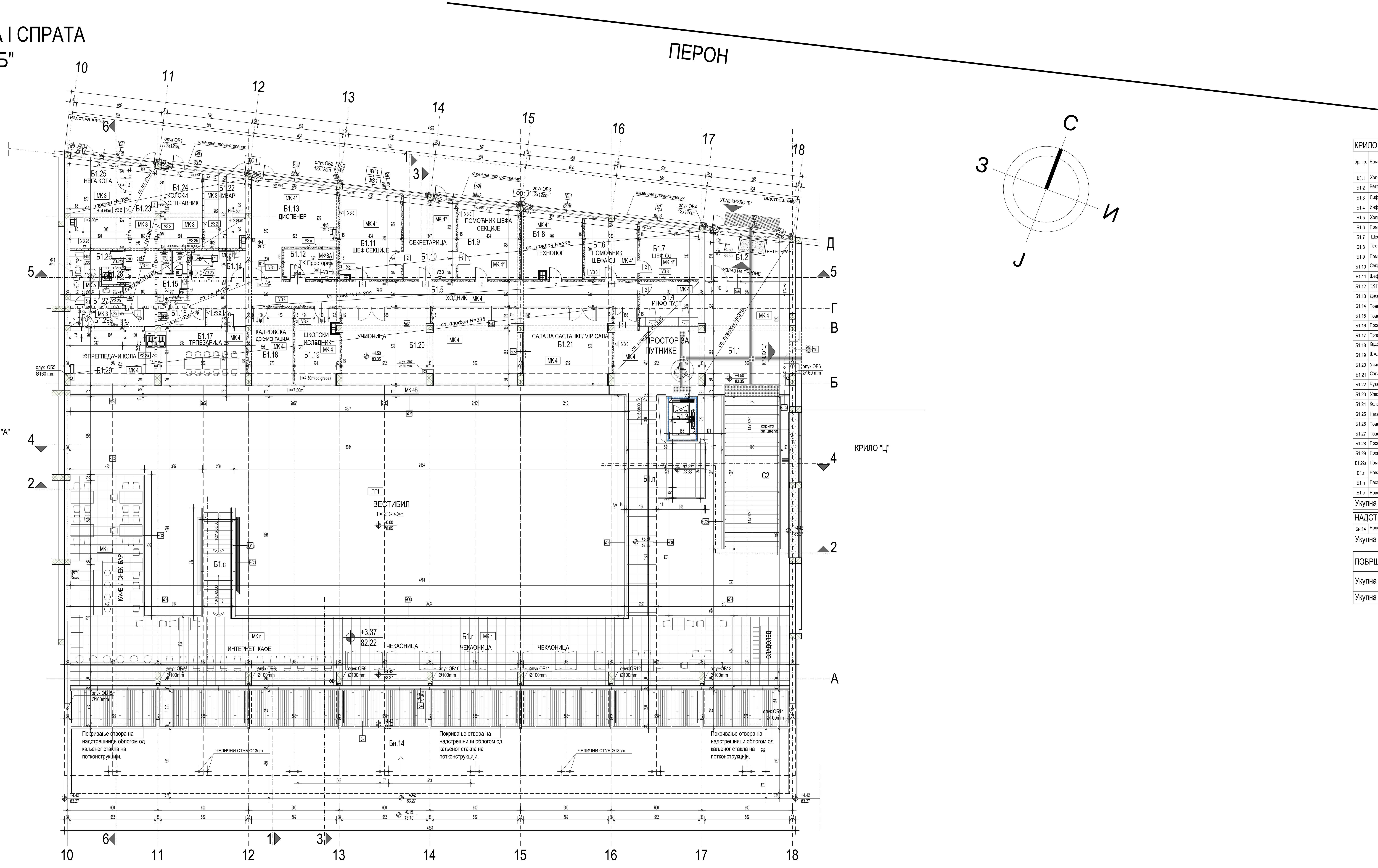

КРИЛО Б1 - ОСНОВА ПРВОГ СПРАТА						
бр. пр.	Намена просторије	Површина P (m²)	Обим O (m)	Обрада		
				Под	Зид	Плафон
Б1.1	Хол- галерија	72.85	42.68	мермерне плоче	мермерне плоче 40/60	сп. плафон
Б1.2	Ветробран - излаз на пероне	15.93	16.95	мермерне плоче	мермерне плоче	сп. плафон
Б1.3	Лифт					
Б1.4	Инфо-пулт	12.80	14.38	мермерне плоче	мермерне плоче	сп. плафон
Б1.5	Ходник	47.50	62.58	мермерне плоче	мермерне плоче	сп. плафон
Б1.6	Помоћник шефа ОЈ	13.57	14.78	мермерне плоче	мермерне плоче	сп. плафон
Б1.7	Шеф ОЈ	13.51	14.76	мермерне плоче	дисперзија	сп. плафон
Б1.8	Технолог	17.03	16.55	мермерне плоче	дисперзија	сп. плафон
Б1.9	Помићник шефа секције	19.03	17.56	мермерне плоче	дисперзија	сп. плафон
Б1.10	Секретарица	18.49	17.58	мермерне плоче	дисперзија	сп. плафон
Б1.11	Шеф секције	23.30	19.62	мермерне плоче	дисперзија	сп. плафон
Б1.12	ТК Просторија	7.26	11.26	антистатик под	дисперзија	сп. плафон
Б1.13	Диспечер	28.36	24.17	мермерне плоче	дисперзија	сп. плафон
Б1.14	Тоалет - Ж	7.17	15.50	керамичке плочице	керамичке плочице	сп. плафон
Б1.15	Тоалет - М	7.22	16.16	керамичке плочице	керамичке плочице	сп. плафон
Б1.16	Просторија за одржавање	4.46	9.24	керамичке плочице	керамичке плочице	сп. плафон
Б1.17	Трпезарија	24.36	21.84	мермерне плоче	дисперзија	сп. плафон
Б1.18	Кадровска документација	14.59	16.10	мермерне плоче	дисперзија	сп. плафон
Б1.19	Школски иследник	14.90	16.62	мермерне плоче	дисперзија	сп. плафон
Б1.20	Учионица	59.00	38.81	мермерне плоче	дисперзија	сп. плафон
Б1.21	Сала за састанке - VIP сала	29.59	22.44	мермерне плоче	дисперзија	сп. плафон
Б1.22	Чувар	13.16	15.09	индустријски под	дисперзија	сп. плафон
Б1.23	Улаз - ходник	14.72	21.63	индустријски под	дисперзија	сп. плафон
Б1.24	Колски отправник	15.36	16.83	индустријски под	дисперзија	сп. плафон
Б1.25	Нега кола	22.43	19.33	индустријски под	дисперзија	сп. плафон
Б1.26	Тоалет - Ж	5.35	13.10	керамичке плочице	керамичке плочице	сп. плафон
Б1.27	Тоалет - М	6.11	13.90	керамичке плочице	керамичке плочице	сп. плафон
Б1.28	Просторија за одржавање	1.89	5.72	керамичке плочице	керамичке плочице	сп. плафон
Б1.29	Прегледачи кола	23.02	21.32	мермерне плоче	дисперзија	сп. плафон
Б1.29а	Помоћна просторија	4.72	9.52	индустријски под	дисперзија	сп. плафон
Б1.г	Нова галерија	218.07	121.15	гранитна керамика		сп. плафон
Б1.п	Пасарела	41.22	39.53	гранитна керамика		сп. плафон
Б1.с	Ново степениште	15.01	18.59	гранитна керамика		сп. плафон
Укупна нето површина		831.98				

НАДСТРЕШНИЦЕ						
Бн.14	Надстрешница над улазом у објекат	244.30	-	мермерне плоче 40/40	мермерне плоче	сп. плафон
Укупна отворена површина		244.30				

ПОВРШИНА - ПРВИ СПРАТ	Површина P(m²)
Укупна нето површина КРИЛА Б1	831.98
Укупна бруто површина КРИЛА Б1	1588.61

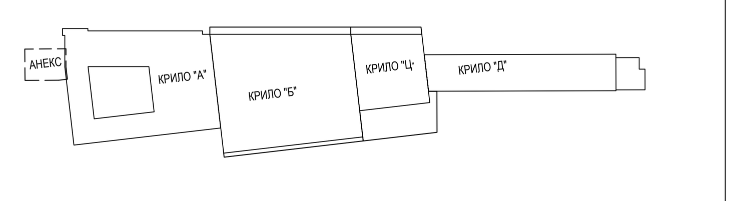

ЛЕГЕНДА МАТЕРИЈАЛА

- АРМИРАНИ БЕТОН
- НЕАРМИРАНИ БЕТОН
- ОПЕКА
- ЗЕЛЕНЕ ПОВРШИНЕ
- НОВИ ЗИДОВИ ОД ОПЕКЕ
- НОВИ ГИПСАНИ ЗИДОВИ
- НОВИ "YTONG" ЗИДОВИ
- ГРАНИЦА ИНТЕРВЕНЦИЈЕ УНУТАР ОБЈЕКТА

ЛЕГЕНДА СПЕЦИФИКАЦИЈА

- УЛАЗ/ИЗЛАЗ У ОБЈЕКАТ
- СТОЛАРИЈА
- ПВЦ СТОЛАРИЈА
- ПП БРАВАРИЈА
- ПД БРАВАРИЈА
- АЛУМИНАРИЈА
- БРАВАРИЈА
- ОГРАДЕ, РУКОХВАТИ
- РЕПАРАЦИЈА

Ф1 Ø110 — напомена: све вертикале обзидати гипс картон плочама -влагоотпорним

±0.00=78.85

Број	Датум	Опис
03		
02		
01		

Ревизиони блок:

САОБРАЋАЈНИ ИНСТИТУТ ЦИП, д.о.о.
Немањина 6; 11000 Београд; Србија
Тел: 011/3618-134; Факс: 011/3618-324; web site: www.sicip.co.rs

Организациона јединица:
ЗАВОД ЗА АРХИТЕКТУРУ И УРБАНИЗАМ

Одговорни пројектант за архитектуру:
Б.Лазовић, дипл.инж.арх.
лиценца број: 300 1205 03

Сарадници:
Данијела Русић Николић, арх.тех.
Снежана Диковић, арх.тех.

Унутрашња контрола:
Светлана Карановић, дипл.инж.арх.

Главни пројектант:
др Љиљана Милић Марковић, дипл. грађ. инж.

Руководилац организационе јединице:
Светлана Карановић, дипл.инж.арх.

Инвеститор пројекта:
" ИНФРАСТРУКТУРА ЖЕЛЕЗНИЦЕ СРБИЈЕ " А.Д.
Немањина 6/IV, Београд

Наручилац пројекта:
Joint Venture of
China Railway International Corporation Ltd. (CRIC)
No.10 Fuxing Road,Haidian District,Beijing
P.R China, 100844
China Communication Construction Company Ltd. (CCCC)
No.85 Deshengmenwai Street,Xicheng District,Beijing
P.R China, 100088

Објекат:
ПРУГА БЕОГРАД - СУБОТИЦА - ДРЖАВНА ГРАНИЦА (КЕЛЕБИЈА)
ДЕОНИЦА ПРУГЕ НОВИ САД - СУБОТИЦА - ДРЖАВНА ГРАНИЦА (КЕЛЕБИЈА)

Део пројекта:
ПРОЈЕКАТ АРХИТЕКТУРЕ РЕКОНСТРУКЦИЈЕ, ДОГРАДЊЕ И АДАПТАЦИЈЕ СТАНИЧНЕ ЗГРАДЕ У ЖЕЛЕЗНИЧКОЈ СТАНИЦИ НОВИ САД

Цртеж:
КРИЛО Б-ОСНОВА ПРВОГ СПРАТА-новопројектовано

Размера: **1:100**

Врста тех. док.:	датум:	Цртеж бр.
ПЗИ	**01.2022.**	2020-250-АРХ-1/1.1-Ц58

ОСНОВА I СПРАТА
КРИЛО "Б"

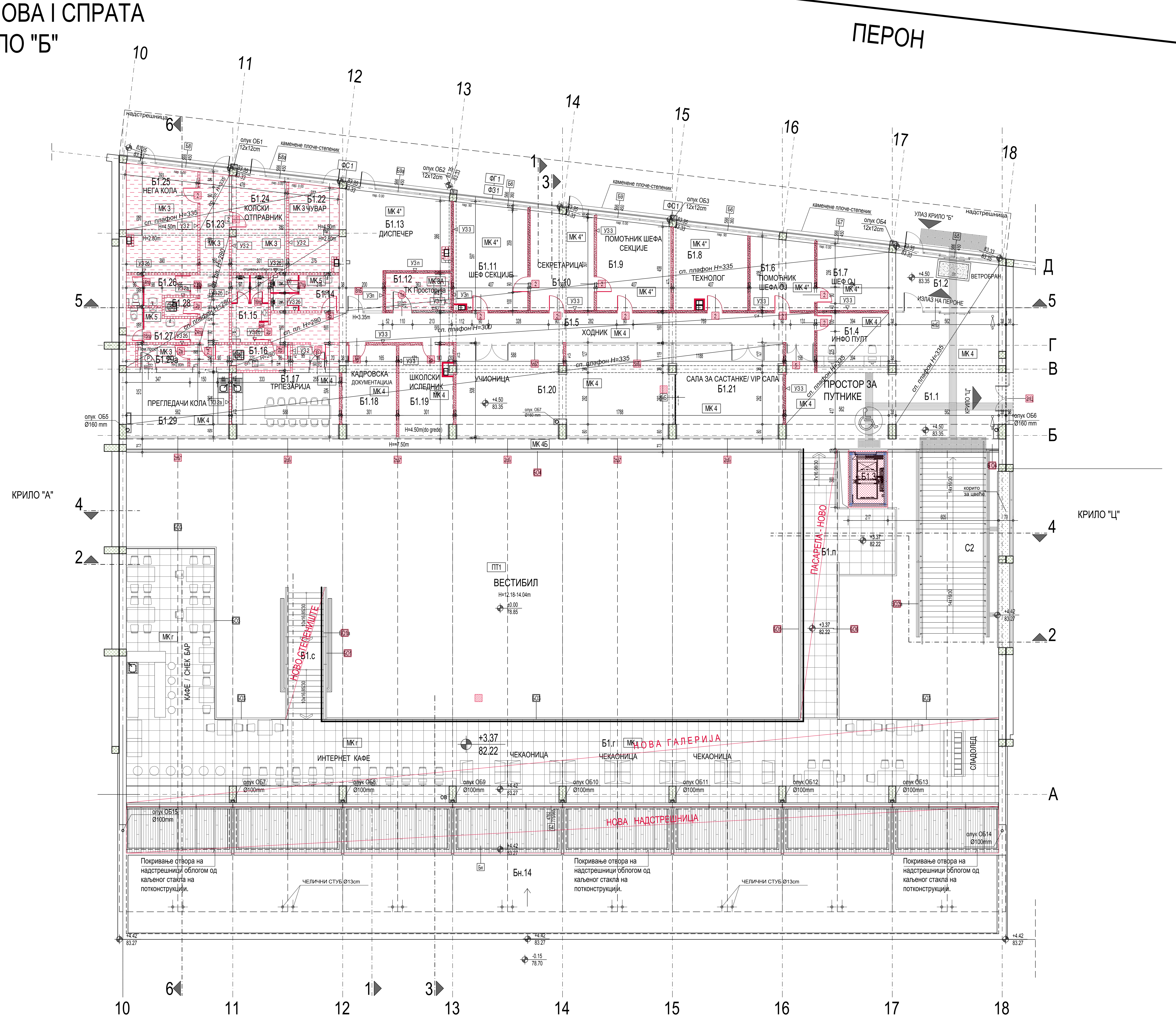

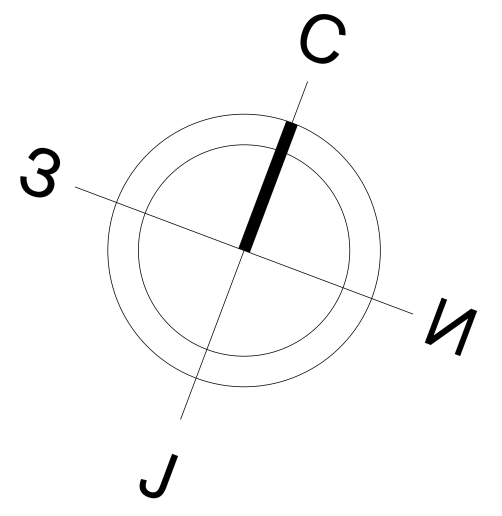

КРИЛО Б1 - ОСНОВА ПРВОГ СПРАТА

бр. пр.	Намена просторије	Површина P (m²)	Обим O (m)	Обрада		
				Под	Зид	Плафон
Б1.1	Хол- галерија	72.85	42.68	мермерне плоче	мермерне плоче 40/60	сп. плафон
Б1.2	Ветробран - излаз на пероне	15.93	16.95	мермерне плоче	мермерне плоче	сп. плафон
Б1.3	Лифт					
Б1.4	Инфо-пулт	12.80	14.38	мермерне плоче	мермерне плоче	сп. плафон
Б1.5	Ходник	47.50	62.58	мермерне плоче	мермерне плоче	сп. плафон
Б1.6	Помоћник шефа ОЈ	13.57	14.78	мермерне плоче	мермерне плоче	сп. плафон
Б1.7	Шеф ОЈ	13.51	14.76	мермерне плоче	дисперзија	сп. плафон
Б1.8	Технолог	17.03	16.55	мермерне плоче	дисперзија	сп. плафон
Б1.9	Помићник шефа секције	19.03	17.56	мермерне плоче	дисперзија	сп. плафон
Б1.10	Секретарица	18.49	17.58	мермерне плоче	дисперзија	сп. плафон
Б1.11	Шеф секције	23.30	19.62	мермерне плоче	дисперзија	сп. плафон
Б1.12	ТК Просторија	7.26	11.26	антистатик под	дисперзија	сп. плафон
Б1.13	Диспечер	28.36	24.17	мермерне плоче	дисперзија	сп. плафон
Б1.14	Тоалет - Ж	7.17	15.50	керамичке плочице	керамичке плочице	сп. плафон
Б1.15	Тоалет - М	7.22	16.16	керамичке плочице	керамичке плочице	сп. плафон
Б1.16	Просторија за одржавање	4.46	9.24	керамичке плочице	керамичке плочице	сп. плафон
Б1.17	Трпезарија	24.36	21.84	керамичке плочице	дисперзија	сп. плафон
Б1.18	Кадровска документација	14.59	16.10	мермерне плоче	дисперзија	сп. плафон
Б1.19	Школски иследник	14.90	16.62	мермерне плоче	дисперзија	сп. плафон
Б1.20	Учионица	59.00	38.81	мермерне плоче	дисперзија	сп. плафон
Б1.21	Сала за састанке - VIP сала	29.59	22.44	мермерне плоче	дисперзија	сп. плафон
Б1.22	Чувар	13.16	15.09	индустријски под	дисперзија	сп. плафон
Б1.23	Улаз - ходник	14.72	21.63	индустријски под	дисперзија	сп. плафон
Б1.24	Колски отправник	15.36	16.83	индустријски под	дисперзија	сп. плафон
Б1.25	Нега кола	22.43	19.33	индустријски под	дисперзија	сп. плафон
Б1.26	Тоалет - Ж	5.35	13.10	керамичке плочице	керамичке плочице	сп. плафон
Б1.27	Тоалет - М	6.11	13.90	керамичке плочице	керамичке плочице	сп. плафон
Б1.28	Просторија за одржавање	1.89	5.72	керамичке плочице	керамичке плочице	сп. плафон
Б1.29	Прегледачи кола	23.02	21.32	индустријски под	дисперзија	сп. плафон
Б1.29а	Помоћна просторија	4.72	9.52			
Б1.г	Нова галерија	218.07	121.15	гранитна керамика		сп. плафон
Б1.п	Пасарела	41.22	39.53	гранитна керамика		сп. плафон
Б1.с	Ново степениште	15.01	18.59	гранитна керамика		сп. плафон
Укупна нето површина		831.98				

НАДСТРЕШНИЦЕ

Бн.14	Надстрешница над улазом у објекат	244.30	-	мермерне плоче 40/40	мермерне плоче	сп. плафон
Укупна отворена површина		244.30				

ПОВРШИНА - ПРВИ СПРАТ	Површина P(m²)
Укупна нето површина КРИЛА Б1	831.98
Укупна бруто површина КРИЛА Б1	1588.61

ЛЕГЕНДА ЗИДАЊА И МОНТАЖЕ

- нови зидови од опеке
- нови монтажни зидови
- нови "YTONG" зидови
- нови слојеви пода (до постојеће бетонске конструкције)
- нова АБ плоча са новим слојевима пода
- нови АБ зидови и плоча лифта
- нова челична конструкција лифта
- нови дупли под
- 1 90/205 нова унутрашња врата

НАПОМЕНА: Предвиђена је уградња целокупне нове фасадне алуминарије, браварије и столарије

- 1 90/205 алуминарија
- 1 90/205 браварија
- O1 H=110/L=1000 ограде, рукохвати

ЛЕГЕНДА МАТЕРИЈАЛА

- АРМИРАНИ БЕТОН
- НЕАРМИРАНИ БЕТОН
- ОПЕКА
- ЗЕЛЕНЕ ПОВРШИНЕ
- НОВИ ЗИДОВИ ОД ОПЕКЕ
- НОВИ ГИПСАНИ ЗИДОВИ
- НОВИ "YTONG" ЗИДОВИ
- ГРАНИЦА ИНТЕРВЕНЦИЈЕ УНУТАР ОБЈЕКТА

ЛЕГЕНДА СПЕЦИФИКАЦИЈА

- УЛАЗ/ИЗЛАЗ У ОБЈЕКАТ
- 1 90/205 СТОЛАРИЈА
- 1 90/205 ПВЦ СТОЛАРИЈА
- 1 90/205 ПП БРАВАРИЈА
- 1 90/205 ПД БРАВАРИЈА
- 1 90/205 АЛУМИНАРИЈА
- 1 90/205 БРАВАРИЈА
- O1 H=110/L=1000 ОГРАДЕ, РУКОХВАТИ
- P РЕПАРАЦИЈА

Ф1 Ø110 напомена: све вертикале обзидати гипс картон плочама -влагоотпорним

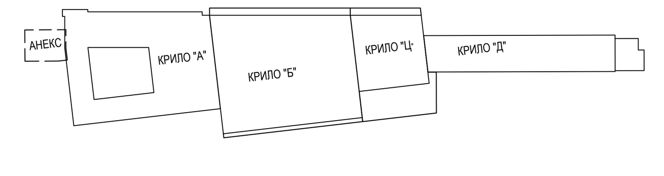

±0.00=78.85

Број	Датум	Опис
03		
02		
01		

Ревизиони блок:

САОБРАЋАЈНИ ИНСТИТУТ ЦИП, д.о.о.
Немањина 6; 11000 Београд; Србија
Тел: 011/3618-134; Факс: 011/3618-324; web site: www.sicip.co.rs
Организациона јединица: ЗАВОД ЗА АРХИТЕКТУРУ И УРБАНИЗАМ
Одговорни пројектант за архитектуру: **Б.Лазовић, дипл.инж.арх.** лиценца број: 300 1205 03
Сарадници: **Данијела Русић Николић, арх.тех.** **Снежана Диковић, арх.тех.**
Унутрашња контрола: **Светлана Карановић, дипл.инж.арх.**
Главни пројектант: **др Љиљана Милић Марковић, дипл. грађ. инж.**
Руководилац организационе јединице: **Светлана Карановић, дипл.инж.арх.**

Инвеститор пројекта: **" ИНФРАСТРУКТУРА ЖЕЛЕЗНИЦЕ СРБИЈЕ " А.Д.** Немањина 6/IV, Београд

Наручилац пројекта: Joint Venture of
China Railway International Corporation Ltd. (CRIC) No.10 Fuxing Road,Haidian District,Beijing P.R China, 100844
China Communication Construction Company Ltd. (CCCC) No.85 Deshengmenwai Street,Xicheng District,Beijing P.R China, 100088

Објекат: **ПРУГА БЕОГРАД - СУБОТИЦА - ДРЖАВНА ГРАНИЦА (КЕЛЕБИЈА) ДЕОНИЦА ПРУГЕ НОВИ САД - СУБОТИЦА - ДРЖАВНА ГРАНИЦА (КЕЛЕБИЈА)**

Део пројекта: ПРОЈЕКАТ АРХИТЕКТУРЕ РЕКОНСТРУКЦИЈЕ, ДОГРАДЊЕ И АДАПТАЦИЈЕ СТАНИЧНЕ ЗГРАДЕ У ЖЕЛЕЗНИЧКОЈ СТАНИЦИ НОВИ САД

Цртеж: **КРИЛО Б-ОСНОВА ПРВОГ СПРАТА СА ПЛАНОМ ЗИДАЊА**

Размера: **1:100**

Врста тех. док.:	датум:	Цртеж бр.
ПЗИ	01.2022.	2020-250-АРХ-1/1.1-Ц58а

ОСНОВА II СПРАТА
КРИЛО "Б"

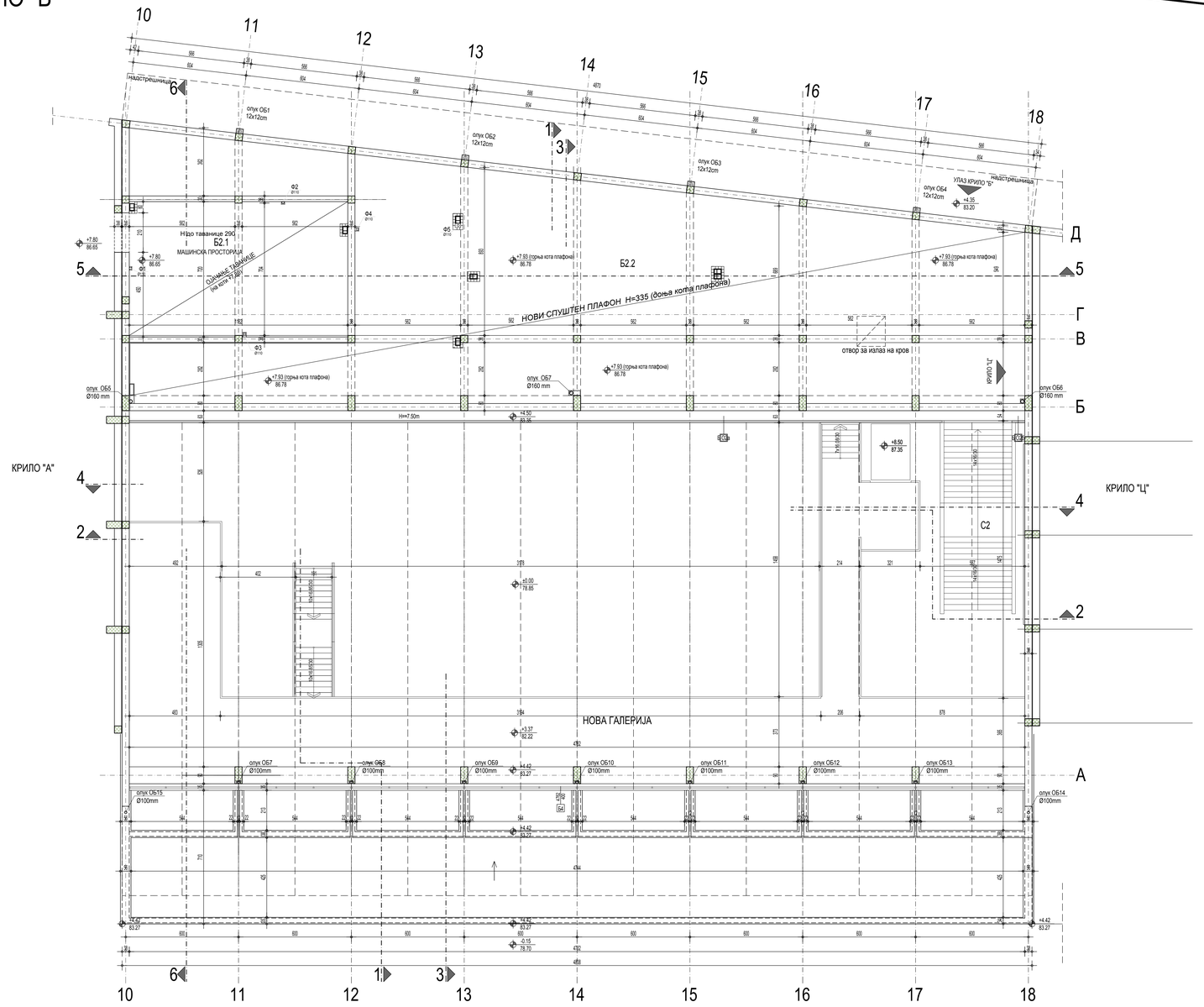

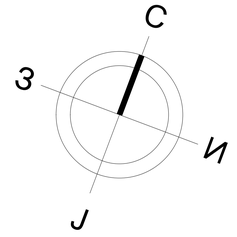

КРИЛО Б2 - ОСНОВА ДРУГОГ СПРАТА					
бр. пр.	Намена просторије	Површина P (m²)	Обим O (m)	Обрада	
				Под	Зид	Плафон
Б2.1	Машинска просторија	83.62	37.96	цем.кошуљица	дисперзија	сл.плафон F90
Б2.2	Простор за пролаз инсталација			рабиц малтер	дисперзија	ребраста таваница
Укупна нето површина		83.62				

ПОВРШИНА - ДРУГИ СПРАТ	Површина P(m²)
Укупна нето површина КРИЛА Б2	83.62

Укупна бруто површина КРИЛА Б2	96.56

ЛЕГЕНДА МАТЕРИЈАЛА

- АРМИРАНИ БЕТОН
- НЕАРМИРАНИ БЕТОН
- ОПЕКА
- ЗЕЛЕНЕ ПОВРШИНЕ
- НОВИ ЗИДОВИ ОД ОПЕКЕ
- НОВИ ГИПСАНИ ЗИДОВИ
- НОВИ "YTONG" ЗИДОВИ
- ГРАНИЦА ИНТЕРВЕНЦИЈЕ УНУТАР ОБЈЕКТА

ЛЕГЕНДА СПЕЦИФИКАЦИЈА

- УЛАЗИ/ИЗЛАЗ У ОБЈЕКАТ
- СТОЛАРИЈА
- ПВЦ СТОЛАРИЈА
- ПП БРАВАРИЈА
- ПД БРАВАРИЈА
- АЛУМИНАРИЈА
- БРАВАРИЈА
- ОГРАДЕ, РУКОХВАТИ
- РЕПАРАЦИЈА

Ф1 Ø110 — напомена: све вертикале обзидати гипс картон плочама -влагоотпорним

±0.00=78.85		
03		
02		
01		
Број	Датум	Опис

Ревизиони блок:

САОБРАЋАЈНИ ИНСТИТУТ ЦИП, д.о.о.
Немањина 6; 11000 Београд; Србија
Тел: 011/3618-134; Факс: 011/3618-324; web site: www.sicip.co.rs

Организациона јединица:
ЗАВОД ЗА АРХИТЕКТУРУ И УРБАНИЗАМ

Одговорни пројектант за архитектуру:
Б.Лазовић, дипл.инж.арх.
лиценца број 300 1205 03

Сарадници:
Данијела Русић Николић, арх.тех.
Снежана Дивовић, арх.тех.

Инвеститор пројекта:
" ИНФРАСТРУКТУРА ЖЕЛЕЗНИЦЕ СРБИЈЕ " А.Д.
Немањина 6/II, Београд

Извођач:
ПРУГА БЕОГРАД - СУБОТИЦА - ДРЖАВНА ГРАНИЦА (КЕЛЕБИЈА)
ДЕОНИЦА ПРУГЕ НОВИ САД - СУБОТИЦА - ДРЖАВНА ГРАНИЦА (КЕЛЕБИЈА)

Део пројекта:
ПРОЈЕКАТ АРХИТЕКТУРЕ РЕКОНСТРУКЦИЈЕ, ДОГРАДЊЕ И АДАПТАЦИЈЕ СТАНИЧНЕ ЗГРАДЕ У ЖЕЛЕЗНИЧКОЈ СТАНИЦИ НОВИ САД

Унутрашња контрола:
Светлана Карановић, дипл.инж.арх.

Главни пројектант:
др Љиљана Милић Марковић, дипл. грађ. инж.

Руководилац организационе јединице:
Светлана Карановић, дипл.инж.арх.

Цртеж:
КРИЛО Б-ОСНОВА ДРУГОГ СПРАТА-новопројектовано

Размера: 1:100

Врста тех. док.: **ПЗИ**
Датум: **01.2022.**
Цртеж бр.: 2020-250-АРХ-1/1.1-Ц/59

ОСНОВА II СПРАТА
КРИЛО "Б"

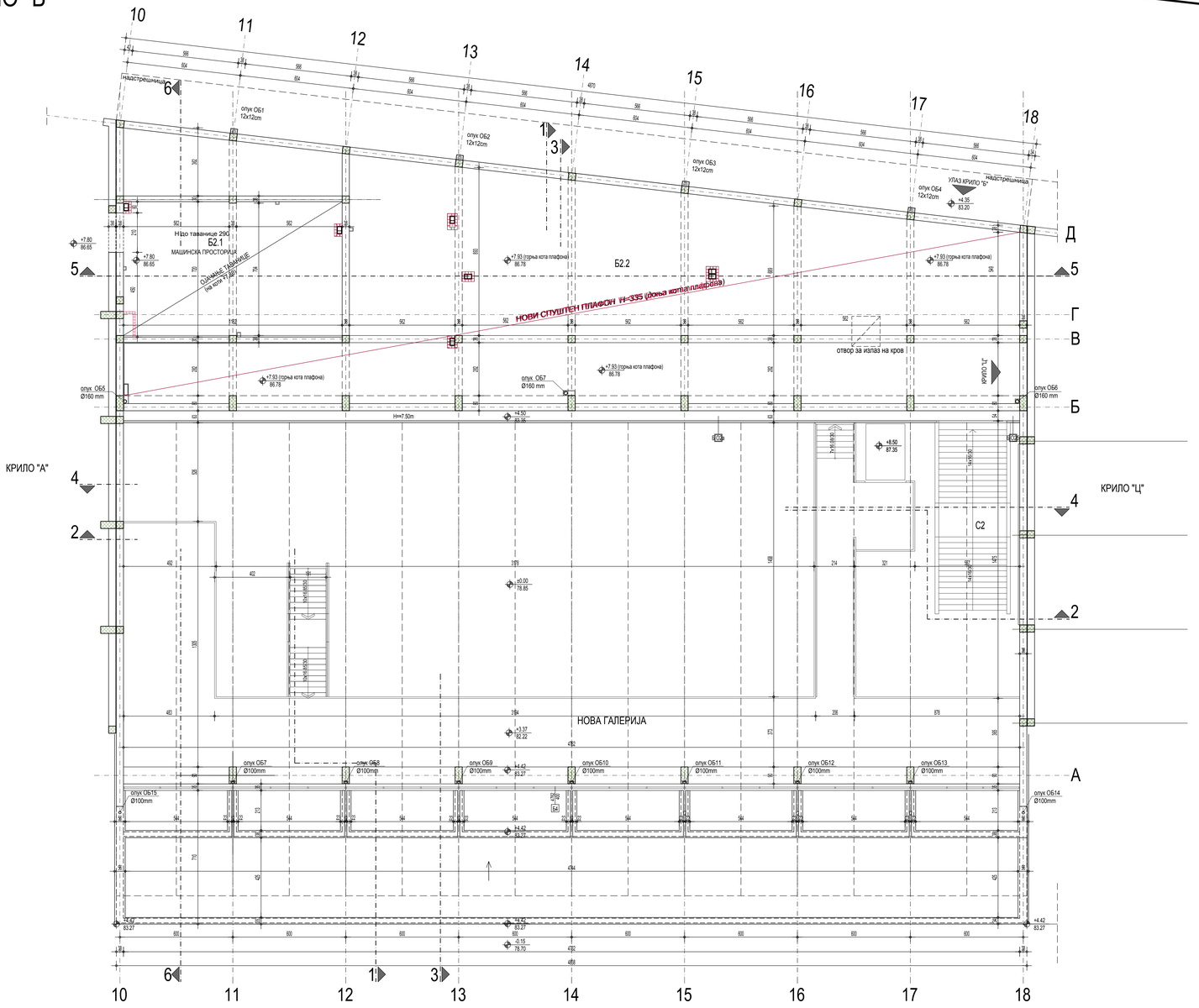

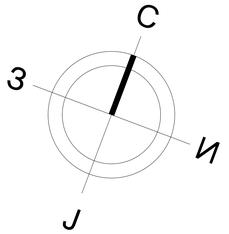

КРИЛО Б2 - ОСНОВА ДРУГОГ СПРАТА						
бр. пр.	Намена просторије	Површина P (m²)	Обим O (m)	Обрада		
				Под	Зид	Плафон
Б2.1	Машинска просторија	83.62	37.96	цем.кошуљица	дисперзија	сп.плафон F90
Б2.2	Простор за пролаз инсталација			сп. плафон	дисперзија	ребраста таваница
Укупна нето површина		83.62				

ПОВРШИНА - ДРУГИ СПРАТ	Површина P(m²)
Укупна нето површина КРИЛА Б2	83.62

Укупна бруто површина КРИЛА Б2	96.56

ЛЕГЕНДА ЗИДАЊА И МОНТАЖЕ

- нови зидови од опеке
- нови монтажни зидови
- нови "YTONG" зидови
- нови слојеви пода (до постојеће бетонске конструкције)
- нова АБ плоча са новим слојевима пода
- нови АБ зидови и плоча лифта
- нова челична конструкција лифта
- нови дупли под
- нова унутрашња врата

НАПОМЕНА: Предвиђена је уградња целокупне нове фасадне алуминарије, браварије и столарије

- алуминарија
- браварија
- ограде, рукохвати

ЛЕГЕНДА МАТЕРИЈАЛА

- АРМИРАНИ БЕТОН
- НЕАРМИРАНИ БЕТОН
- ОПЕКА
- ЗЕЛЕНЕ ПОВРШИНЕ
- НОВИ ЗИДОВИ ОД ОПЕКЕ
- НОВИ ГИПСАНИ ЗИДОВИ
- НОВИ "YTONG" ЗИДОВИ
- ГРАНИЦА ИНТЕРВЕНЦИЈЕ УНУТАР ОБЈЕКТА

ЛЕГЕНДА СПЕЦИФИКАЦИЈА

- УЛАЗ/ИЗЛАЗ У ОБЈЕКАТ
- СТОЛАРИЈА
- ПВЦ СТОЛАРИЈА
- ПП БРАВАРИЈА
- ПД БРАВАРИЈА
- АЛУМИНАРИЈА
- БРАВАРИЈА
- ОГРАДЕ, РУКОХВАТИ
- РЕПАРАЦИЈА

напомена: све вертикале обзидати гипс картон плочама -влагоотпорним

±0.00=78.85

Број	Датум	Опис
03		
02		
01		

Ревизиони блок:

САОБРАЋАЈНИ ИНСТИТУТ ЦИП, д.о.о.

Немањина 6; 11000 Београд; Србија
Тел: 011/3618-134; Факс: 011/3618-324; web site: www.sicip.co.rs

Организациона јединица:
ЗАВОД ЗА АРХИТЕКТУРУ И УРБАНИЗАМ

Одговорни пројектант за архитектуру:
Б.Лазовић, дипл.инж.арх.
лиценца број: 300 1205 03

Сарадници:
Данијела Русић Николић, арх.тех.
Снежана Диковић, арх.тех.

Инвеститор пројекта:
" ИНФРАСТРУКТУРА ЖЕЛЕЗНИЦЕ СРБИЈЕ " А.Д.
Немањина 6/IV, Београд

Научни/ткс пројекта:
Jiri Vaclavik JV
China Railway International Corporation Ltd. (CRIC)
No.10 Fuxing Road Haidian District,Beijing
P.R.China, 100844
China Communication Construction Company Ltd. (CCCC)
No.85 Deshengmenwai Street,Xicheng District,Beijing
P.R.China, 100088

Објекат:
ПРУГА БЕОГРАД - СУБОТИЦА - ДРЖАВНА ГРАНИЦА (ЖЕЛЕЗНИЦА)
ДЕОНИЦА ПРУГЕ НОВИ САД - СУБОТИЦА - ДРЖАВНА ГРАНИЦА (ЖЕЛЕЗНИЦА)

Део пројекта:
ПРОЈЕКАТ АРХИТЕКТУРЕ РЕКОНСТРУКЦИЈЕ, ДОГРАДЊЕ И АДАПТАЦИЈЕ СТАНИЧНЕ ЗГРАДЕ У ЖЕЛЕЗНИЧКОЈ СТАНИЦИ НОВИ САД

Унутрашња контрола:
Светлана Карановић, дипл.инж.арх.

Главни пројектант:
др Љиљана Милић Марковић, дипл. грађ. инж.

Руководилац организационе јединице:
Светлана Карановић, дипл.инж.арх.

Цртеж:
КРИЛО Б-ОСНОВА ДРУГОГ СПРАТА СА ПЛАНОМ ЗИДАЊА

Размера: 1:100

Врста тех. док.: **ПЗИ**
Датум: **01.2022.**
Цртеж бр.: 2020-250-АРХ-1/1.1-Ц59а

ОСНОВА КРОВА
КРИЛО "Б"

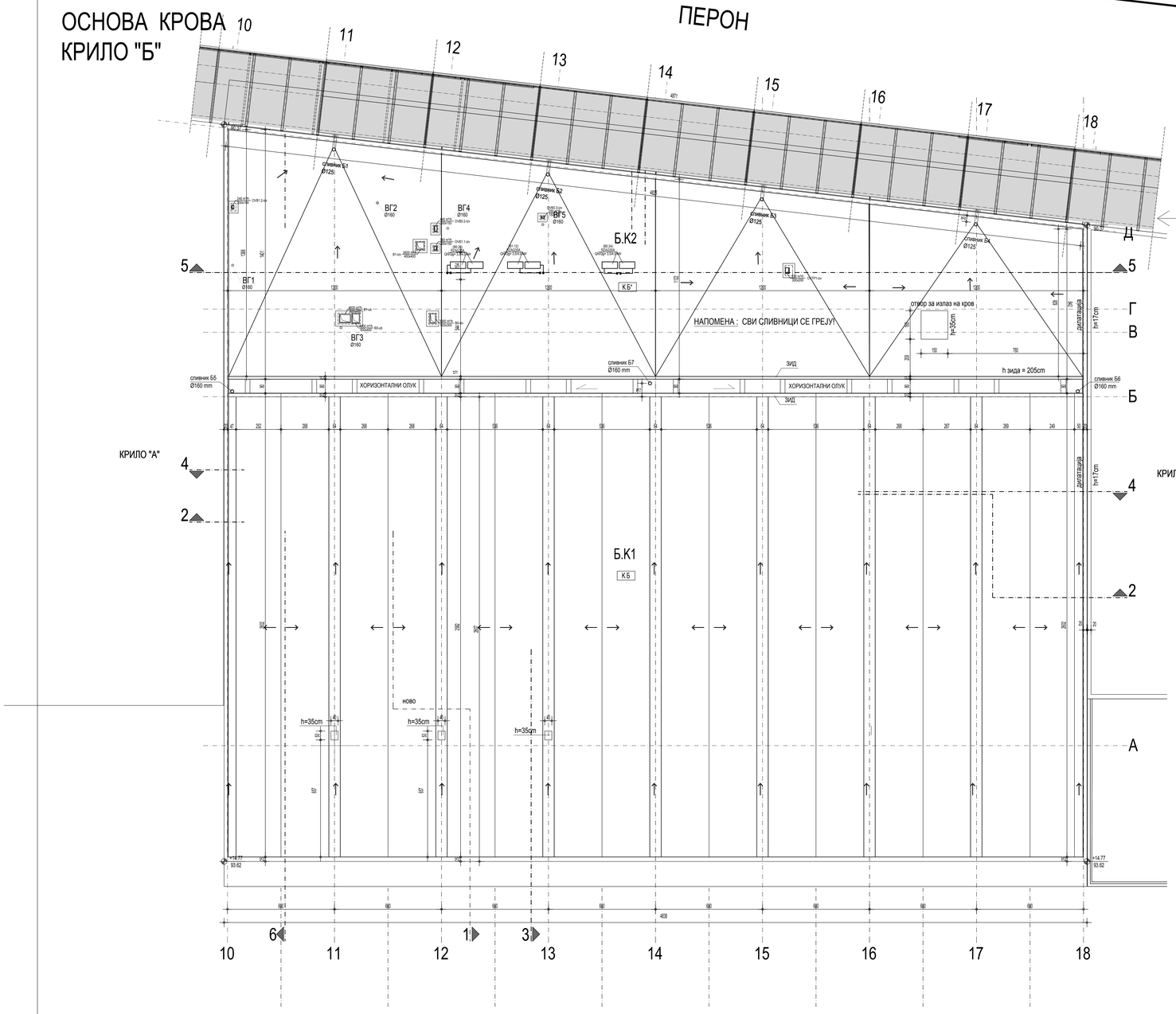

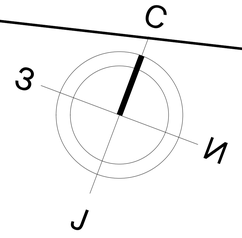

КРИЛО Б - ОСНОВА КРОВА				
Ознака крова	Врста крова	Површина P (m²)	Развијена површина P (m²)	Кровни покривач
Б.К1	АБ љуска-тестерасти кров	1270.96	1495.00	ФПО мембрана
Б.К2	Раван кров-непроходан	593.50	-	ФПО мембрана
Укупна површина крова		1864.47	1495.00	

КРИЛО Б - НАДСТРЕШНИЦЕ			
Ознака крова	Врста крова	Површина P (m²)	Кровни покривач
Б.Н1	Надстрешница	121.76	ХИ - полиазбитол
Укупна површина крова		121.76	

НАПОМЕНА : СВИ СЛИВНИЦИ СЕ ГРЕЈУ!

ВЕЗНА НАДСТРЕШНИЦА

-челични носач Т пресека на L=2.0м
(боја RAL 9003)
-рожњаче - кутијасти профили 60/80мм
-поликарбонатне пуне плоче, d=8mm
боја - кристал провидно
-ободни профил са транзенама, боја RAL 9003

НАПОМЕНА :

Надстрешница обрађена у пројекту REV 9.5.1.2

К Б (крило Б) тестерасти кров

-ФПО мембрана Sarnafil TS77-20.....2mm
-ТП камене вуне.....10.0cm (крило Б) ново
(притисна чврстоћа 50kPa)

-битуменска изолација у два слоја са завршним рефлекс премазом.....1cm
-бетонска подлога армирана мрежом.....д=5.0cm
-таролит.....д=4.0cm (крило Б) постојеће
-битуменска хи.-парна брана
-арм бетонска љуска
-ваздушни слој.....д=3.0cm
-грединце 5/8 cm
-стаклена вуна.....д=5.0cm

-сп.плафон (метални)..... (крило Б) ново

К А **К Б'**

-ФПО мембрана Sarnafil TS77-20.....2mm
-геотекстил фолија 300gr/m2
-слој за пад-двофракцијски бетон.....6-12cm (крило Б) ново
-ПЕ фолија
-стиропор.....(12+5) 17cm
-бит.хидроизолација са пароотпариваничма

-таролит.....5.0цм
-изолит.....1.8цм (крило Б) постојеће
-конструкција.....30.0цм
-гипс плоче..... ново

±0.00=78.85

Број	Датум	Опис
03		
02		
01		

Ревизиони блок:

САОБРАЋАЈНИ ИНСТИТУТ ЦИП, д.о.о.
Немањина 6; 11000 Београд; Србија
Тел: 011/3618-134; Факс: 011/3618-324; web site: www.sicip.co.rs

Организациона јединица:
ЗАВОД ЗА АРХИТЕКТУРУ И УРБАНИЗАМ

Одговорни пројектант за архитектуру:
Б.Лазовић, дипл.инж.арх.
лиценца број: 300 1205 03

Сарадници:
Данијела Русић Николић, арх.тех.
Снежана Диковић, арх.тех.

Инвеститор пројекта:
" ИНФРАСТРУКТУРА ЖЕЛЕЗНИЦЕ СРБИЈЕ " А.Д.
Немањина 6/IV, Београд

Научилац пројекта:
Jan Vaclavik of China Railway International Corporation Ltd. (CRIC) No 10 Fuxing Road Haidian District,Beijing P.R.China, 100044
China Communication Construction Company Ltd. (CCCC) No 85 Deshengmenwai Street,Xicheng District,Beijing P.R.China, 100088

Објекат:
ПРУГА БЕОГРАД - СУБОТИЦА - ДРЖАВНА ГРАНИЦА (ЖЕЛЕЗНИЦА)
ДЕОНИЦА ПРУГЕ НОВИ САД - СУБОТИЦА - ДРЖАВНА ГРАНИЦА (ЖЕЛЕЗНИЦА)

Део пројекта:
ПРОЈЕКАТ АРХИТЕКТУРЕ РЕКОНСТРУКЦИЈЕ, ДОГРАДЊЕ И АДАПТАЦИЈЕ СТАНИЧНЕ ЗГРАДЕ У ЖЕЛЕЗНИЧКОЈ СТАНИЦИ НОВИ САД

Унутрашња контрола:
Светлана Карановић, дипл.инж.арх.

Главни пројектант:
др Љиљана Милић Марковић, дипл. грађ. инж.

Руководилац организационе јединице:
Светлана Карановић, дипл.инж.арх.

Цртеж: **КРИЛО Б-ОСНОВА КРОВА - новопројектовано**
Размера: 1:100

Врста тех. док.:	датум:	Цртеж бр.
ПЗИ	01.2022.	2020-250-АРХ-1/1.1-Ц60

ПРЕСЕК 1-1
КРИЛО "Б"

ЛЕГЕНДА МАТЕРИЈАЛА

- АРМИРАНИ БЕТОН
- НЕАРМИРАНИ БЕТОН
- ОПЕКА
- ЗЕЛЕНЕ ПОВРШИНЕ
- НОВИ ЗИДОВИ ОД ОПЕКЕ
- НОВИ ГИПСАНИ ЗИДОВИ
- НОВИ "YTONG" ЗИДОВИ
- ГРАНИЦА ИНТЕРВЕНЦИЈЕ УНУТАР ОБЈЕКТА

ЛЕГЕНДА СПЕЦИФИКАЦИЈА

- УЛАЗ/ИЗЛАЗ У ОБЈЕКАТ
- 1 90/205 СТОЛАРИЈА
- 1 90/205 ПВЦ СТОЛАРИЈА
- 1 90/205 ПП БРАВАРИЈА
- 1 90/205 ПД БРАВАРИЈА
- 1 90/205 АЛУМИНАРИЈА
- 1 90/205 БРАВАРИЈА
- О1 H=110 L=1000 ОГРАДЕ, РУКОХВАТИ
- P РЕПАРАЦИЈА

Ф1 Ø110 напомена: све вертикале обзидати гипс картон плочама -влагоотпорним

Број	Датум	Опис
03		
02		
01		

Ревизиони блок:

САОБРАЋАЈНИ ИНСТИТУТ ЦИП, д.о.о.

Немањина 6; 11000 Београд; Србија
Тел: 011/3618-134; Факс: 011/3618-324; web site: www.sicip.co.rs

Организациона јединица:
ЗАВОД ЗА АРХИТЕКТУРУ И УРБАНИЗАМ

Одговорни пројектант за архитектуру:
Б.Лазовић, дипл.инж.арх.
лиценца број: 300 1205 03

Сарадници:
Данијела Русић Николић, арх.тех.
Снежана Диковић, арх.тех.

Унутрашња контрола:
Светлана Карановић, дипл.инж.арх.

Главни пројектант:
др Љиљана Милић Марковић, дипл. грађ. инж.

Руководилац организационе јединице:
Светлана Карановић, дипл.инж.арх.

Инвеститор пројекта:
" ИНФРАСТРУКТУРА ЖЕЛЕЗНИЦЕ СРБИЈЕ " А.Д.
Немањина 6/IV, Београд

Наручилац пројекта:
Joint Venture of
China Railway International Corporation Ltd. (CRIC)
No.10 Fuxing Road,Haidian District,Beijing
P.R China, 100844

China Communication Construction Company Ltd. (CCCC)
No.85 Deshengmenwai Street,Xicheng District,Beijing
P.R China, 100088

Објекат:
ПРУГА БЕОГРАД - СУБОТИЦА - ДРЖАВНА ГРАНИЦА (КЕЛЕБИЈА)
ДЕОНИЦА ПРУГЕ НОВИ САД - СУБОТИЦА - ДРЖАВНА ГРАНИЦА (КЕЛЕБИЈА)

Део пројекта:
ПРОЈЕКАТ АРХИТЕКТУРЕ РЕКОНСТРУКЦИЈЕ, ДОГРАДЊЕ И АДАПТАЦИЈЕ СТАНИЧНЕ ЗГРАДЕ У ЖЕЛЕЗНИЧКОЈ СТАНИЦИ НОВИ САД

Цртеж:	Размера:
КРИЛО Б -ПРЕСЕК 1-1-новопројектовано	1:100

Врста тех. док.:	датум:	Цртеж бр.
ПЗИ	**01.2022.**	2020-250-АРХ-1/1.1-Ц61

ПРЕСЕК 1а-1а
КРИЛО "Б"

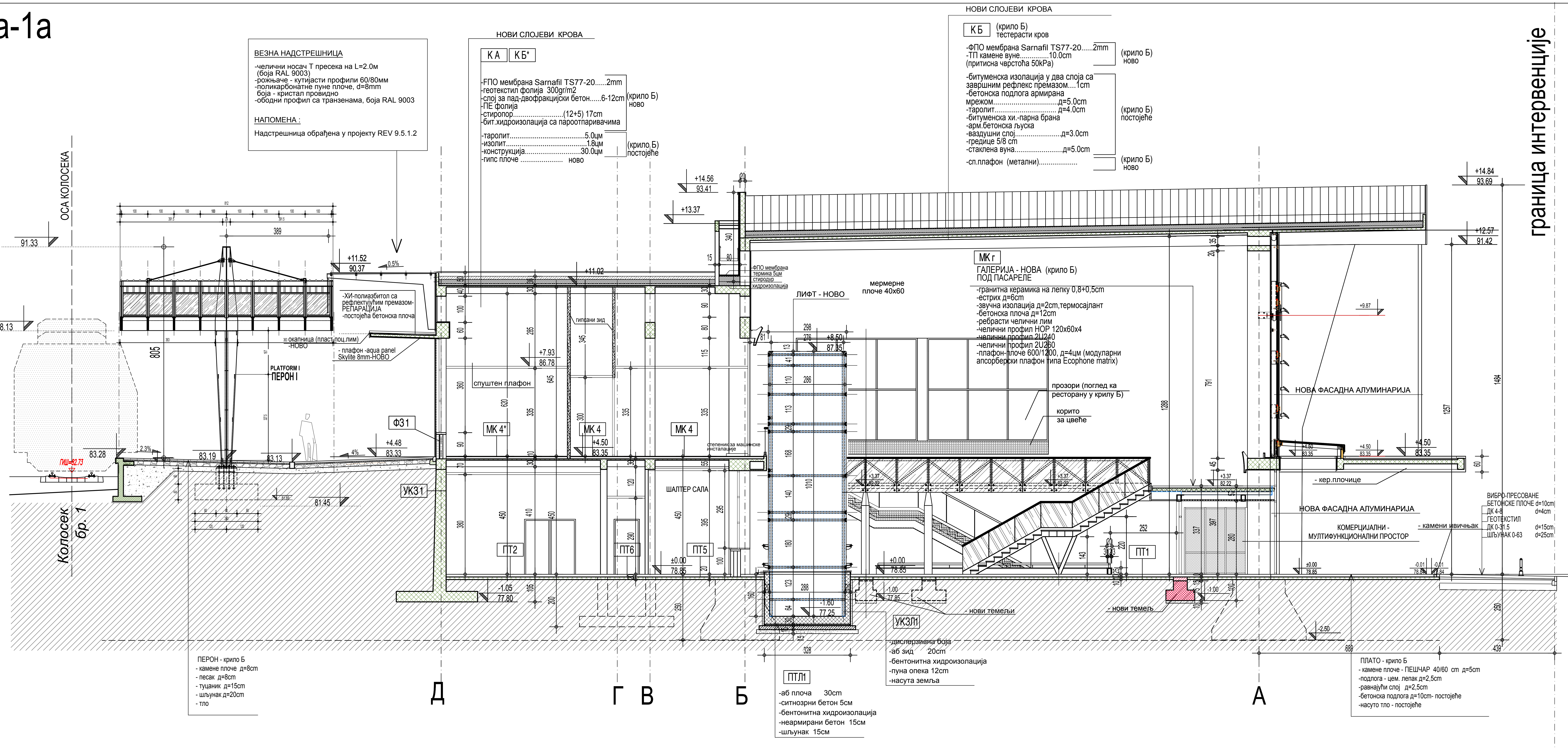

ЛЕГЕНДА МАТЕРИЈАЛА

- АРМИРАНИ БЕТОН
- НЕАРМИРАНИ БЕТОН
- ОПЕКА
- ЗЕЛЕНЕ ПОВРШИНЕ
- НОВИ ЗИДОВИ ОД ОПЕКЕ
- НОВИ ГИПСАНИ ЗИДОВИ
- НОВИ "YTONG" ЗИДОВИ
- ГРАНИЦА ИНТЕРВЕНЦИЈЕ УНУТАР ОБЈЕКТА

ЛЕГЕНДА СПЕЦИФИКАЦИЈА

- УЛАЗ/ИЗЛАЗ У ОБЈЕКАТ
- 1 90/205 СТОЛАРИЈА
- 1 90/205 ПВЦ СТОЛАРИЈА
- 1 90/205 ПП БРАВАРИЈА
- 1 90/205 ПД БРАВАРИЈА
- 1 90/205 АЛУМИНАРИЈА
- 1 90/205 БРАВАРИЈА
- О1 H=110 L=1000 ОГРАДЕ, РУКОХВАТИ
- P РЕПАРАЦИЈА

Ф1 Ø110 напомена: све вертикале обзидати гипс картон плочама -влагоотпорним

Број	Датум	Опис
03		
02		
01		

Ревизиони блок:

САОБРАЋАЈНИ ИНСТИТУТ ЦИП, д.о.о.

Немањина 6; 11000 Београд; Србија
Тел: 011/3618-134; Факс: 011/3618-324; web site: www.sicip.co.rs

Организациона јединица:
ЗАВОД ЗА АРХИТЕКТУРУ И УРБАНИЗАМ

Одговорни пројектант за архитектуру:
Б.Лазовић, дипл.инж.арх.
лиценца број: 300 1205 03

Инвеститор пројекта:
" ИНФРАСТРУКТУРА ЖЕЛЕЗНИЦЕ СРБИЈЕ " А.Д.
Немањина 6/IV, Београд

Наручилац пројекта: Joint Venture of
China Railway International Corporation Ltd. (CRIC)
No.10 Fuxing Road,Haidian District,Beijing
P.R China, 100844
China Communication Construction Company Ltd. (CCCC)
No.85 Deshengmenwai Street,Xicheng District,Beijing
P.R China, 100088

Сарадници:
Данијела Русић Николић, арх.тех.
Снежана Диковић, арх.тех.

Објекат:
ПРУГА БЕОГРАД - СУБОТИЦА - ДРЖАВНА ГРАНИЦА (КЕЛЕБИЈА)
ДЕОНИЦА ПРУГЕ НОВИ САД - СУБОТИЦА - ДРЖАВНА ГРАНИЦА (КЕЛЕБИЈА)

Део пројекта:
ПРОЈЕКАТ АРХИТЕКТУРЕ РЕКОНСТРУКЦИЈЕ, ДОГРАДЊЕ И АДАПТАЦИЈЕ СТАНИЧНЕ ЗГРАДЕ У ЖЕЛЕЗНИЧКОЈ СТАНИЦИ НОВИ САД

Унутрашња контрола:
Светлана Карановић, дипл.инж.арх.

Главни пројектант:
др Љиљана Милић Марковић, дипл. грађ. инж.

Руководилац организационе јединице:
Светлана Карановић, дипл.инж.арх.

Цртеж: **КРИЛО Б -ПРЕСЕК 1а-1а-новопројектовано**

Размера: 1:100

Врста тех. док.:	датум:	Цртеж бр.
ПЗИ	**01.2022.**	2020-250-АРХ-1/1.1-Ц62

ПРЕСЕК 1б-1б
КРИЛО "Б"

ИЗГЛЕД 1-1 НАДСТРЕШНИЦЕ ТИП 1а

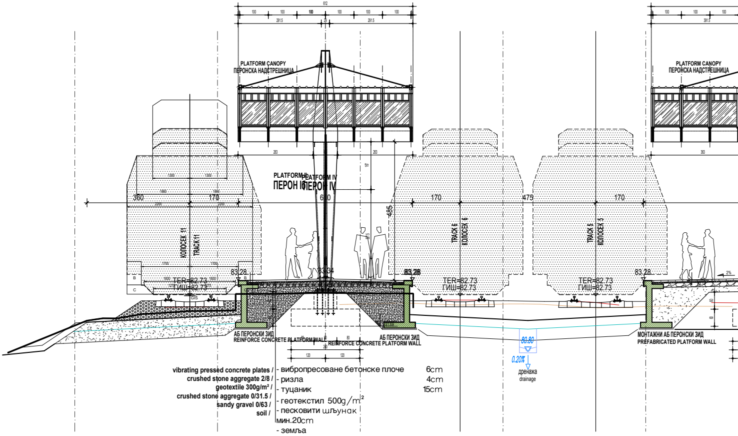
612
100
100
100
100
100
100
291.5
29
291.5
PLATFORM CANOPY
ПЕРОНСКА НАДСТРЕШНИЦА
263
263
1300
1300
1860
1860
2200
2200
360
170
PLATFORM III
ПЕРОН III
PLATFORM IV
ПЕРОН IV
600
485
170
475
170
КОЛОСЕК 11
TRACK 11
TRACK 6
КОЛОСЕК 6
TRACK 5
КОЛОСЕК 5
1700
1700
1600
1600
B
C
83.28
83.34
83.28
83.28
TER=82.73
ГИШ=82.73
TER=82.73
ГИШ=82.73
TER=82.73
ГИШ=82.73
GIS
2%
60
60
АБ ПЕРОНСКИ ЗИД
REINFORCE CONCRETE PLATFORM WALL
АБ ПЕРОНСКИ ЗИД
REINFORCE CONCRETE PLATFORM WALL
80
80
240
120
120
80.80
0.20%
дренажа
drainage
МОНТАЖНИ АБ ПЕРОНСКИ ЗИД
PREFABRICATED PLATFORM WALL
PLATFORM CANOPY
ПЕРОНСКА НАДСТРЕШНИЦА
100
100
100
391.5
363
vibrating pressed concrete plates /
crushed stone aggregate 2/8 /
geotextile 300g/m² /
crushed stone aggregate 0/31.5 /
sandy gravel 0/63 /
soil /
- вибропресоване бетонске плоче 6cm
- ризла 4cm
- туцаник 15cm
- геотекстил 500g/m²
- песковити шљунак
мин.20cm
- земља

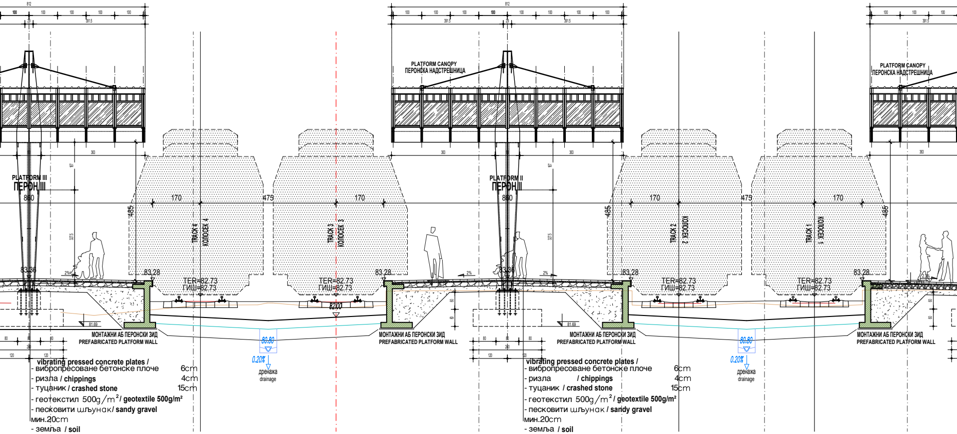
812
100
391.5
PLATFORM CANOPY
ПЕРОНСКА НАДСТРЕШНИЦА
PLATFORM III
ПЕРОН III
PLATFORM II
ПЕРОН II
860
363
170
475
485
TRACK 4
КОЛОСЕК 4
TRACK 3
КОЛОСЕК 3
TRACK 2
КОЛОСЕК 2
TRACK 1
КОЛОСЕК 1
83.36
83.28
2%
TER=82.73
ГИШ=82.73
82.00
81.69
80.80
0.20%
дренажа
drainage
МОНТАЖНИ АБ ПЕРОНСКИ ЗИД
PREFABRICATED PLATFORM WALL
80
240
120
vibrating pressed concrete plates /
- вибропресоване бетонске плоче 6cm
- ризла / chippings 4cm
- туцаник / crashed stone 15cm
- геотекстил 500g/m² / geotextile 500g/m²
- песковити шљунак / sandy gravel
мин.20cm
- земља / soil

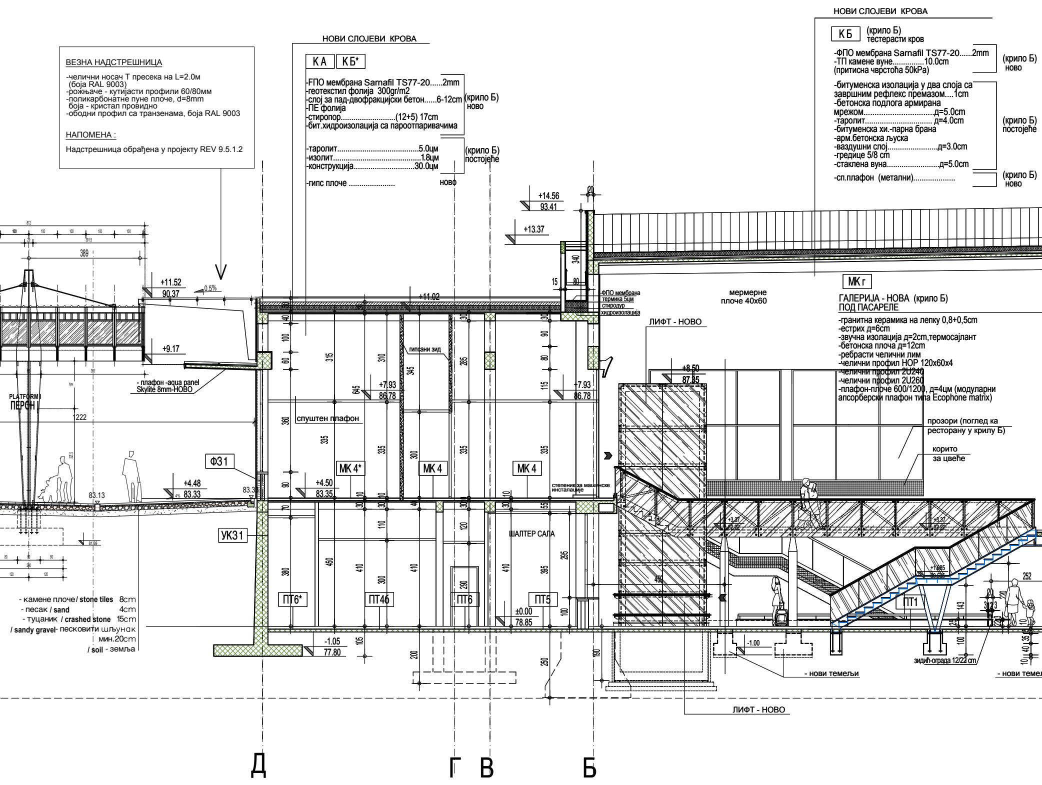

ВЕЗНА НАДСТРЕШНИЦА

-челични носач Т пресека на L=2.0м
(боја RAL 9003)
-рожњаче - кутијасти профили 60/80мм
-поликарбонатне пуне плоче, d=8mm
боја - кристал провидно
-ободни профил са транзенама, боја RAL 9003

НАПОМЕНА :

Надстрешница обрађена у пројекту REV 9.5.1.2

НОВИ СЛОЈЕВИ КРОВА

К А К Б*

-FПО мембрана Sarnafil TS77-20......2mm
-геотекстил фолија 300gr/m2
-слој за пад-двофракцијски бетон......6-12cm
-ПЕ фолија
-стиропор.........................(12+5) 17cm
-бит.хидроизолација са пароотпаривачима
(крило Б) ново

-таролит..5.0цм
-изолит..1.8цм
-конструкција.............................30.0цм
(крило Б) постојеће

-гипс плоче ....
ново

НОВИ СЛОЈЕВИ КРОВА

К Б (крило Б) тестерасти кров

-ФПО мембрана Sarnafil TS77-20......2mm
-ТП камене вуне...............10.0cm
(притисна чврстоћа 50kPa)
(крило Б) ново

-битуменска изолација у два слоја са завршним рефлекс премазом....1cm
-бетонска подлога армирана мрежом................................д=5.0cm
-таролит................................ д=4.0cm
-битуменска хи.-парна брана
-арм.бетонска љуска
-ваздушни слој........................д=3.0cm
-гредице 5/8 cm
-стаклена вуна.........................д=5.0cm
(крило Б) постојеће

-сп.плафон (метални)...................
(крило Б) ново

МК г

ГАЛЕРИЈА - НОВА (крило Б)
ПОД ПАСАРЕЛЕ

-гранитна керамика на лепку 0,8+0,5cm
-естрих д=6cm
-звучна изолација д=2cm,термосајлант
-бетонска плоча д=12cm
-ребрасти челични лим
-челични профил HOP 120x60x4
-челични профил 2U240
-челични профил 2U260
-плафон-плоче 600/1200, д=4цм (модуларни апсорберски плафон типа Ecophone matrix)

- камене плоче/ stone tiles 8cm
- песак / sand 4cm
- туцаник / crashed stone 15cm
/ sandy gravel- песковити шљунак мин.20cm
/ soil - земља

+14.56
93.41
+13.37
+11.52
90.37
0.5%
+11.02
+9.17
- плафон -aqua panel Skylite 8mm-НОВО
PLATFORM I
ПЕРОН I
1222
389
812
83.13
+4.48
83.33
+4.50
83.35
ФЗ1
УКЗ1
+7.93
86.78
спуштен плафон
гипсани зид
МК 4*
МК 4
ФПО мембрана
термика 5цм
стиродур
хидроизолација
мермерне плоче 40x60
ЛИФТ - НОВО
+8.50
87.35
прозори (поглед ка ресторану у крилу Б)
корито за цвеће
степеник за машинске инсталације
ШАЛТЕР САЛА
ПТ6*
ПТ4б
ПТ6
ПТ5
ПТ1
±0.00
78.85
-1.05
77.80
-1.00
+3.37
+1.985
252
зидић-ограда 12/22 cm
- нови темељи
- нови темељ
ЛИФТ - НОВО
Д
Г
В
Б

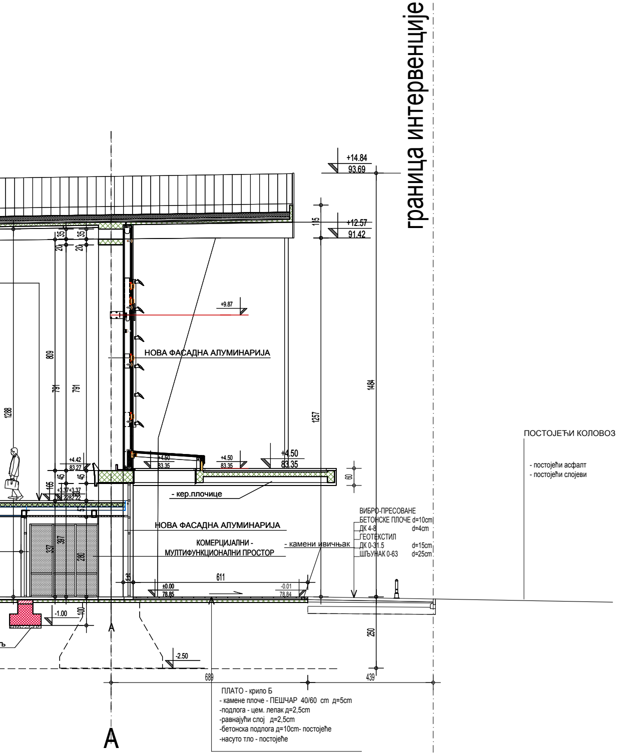
граница интервенције
+14.84
93.69
+12.57
91.42
115
+9.87
НОВА ФАСАДНА АЛУМИНАРИЈА
809
791
791
1484
1257
1288
35
35
20
20
+4.42
83.27
45
45
105
+3.37
+3.37
82.22
82.22
+4.50
83.35
+4.50
83.35
+4.50
83.35
60
- кер.плочице
НОВА ФАСАДНА АЛУМИНАРИЈА
КОМЕРЦИЈАЛНИ -
МУЛТИФУНКЦИОНАЛНИ ПРОСТОР
- камени ивичњак
ВИБРО-ПРЕСОВАНЕ
БЕТОНСКЕ ПЛОЧЕ d=10cm
ДК 4-8 d=4cm
ГЕОТЕКСТИЛ
ДК 0-31.5 d=15cm
ШЉУНАК 0-63 d=25cm
337
397
280
35
611
±0.00
78.85
-0.01
78.84
-1.00
100
A
-2.50
250
689
439
A
ПЛАТО - крило Б
- камене плоче - ПЕШЧАР 40/60 cm д=5cm
-подлога - цем. лепак д=2,5cm
-равнајући слој д=2,5cm
-бетонска подлога д=10cm- постојеће
-насуто тло - постојеће
ПОСТОЈЕЋИ КОЛОВОЗ
- постојећи асфалт
- постојећи слојеви

ЛЕГЕНДА МАТЕРИЈАЛА

- ▨ АРМИРАНИ БЕТОН
- ▨ НЕАРМИРАНИ БЕТОН
- ▭ ОПЕКА
- ⁘ ЗЕЛЕНЕ ПОВРШИНЕ
- ▤ НОВИ ЗИДОВИ ОД ОПЕКЕ
- ▤ НОВИ ГИПСАНИ ЗИДОВИ
- ▦ НОВИ "YTONG" ЗИДОВИ
- ▬ ГРАНИЦА ИНТЕРВЕНЦИЈЕ УНУТАР ОБЈЕКТА

ЛЕГЕНДА СПЕЦИФИКАЦИЈА

- ▲ УЛАЗ/ИЗЛАЗ У ОБЈЕКАТ
- ① 90/205 СТОЛАРИЈА
- ① 90/205 ПВЦ СТОЛАРИЈА
- ① 90/205 ПП БРАВАРИЈА
- ① 90/205 ПД БРАВАРИЈА
- 1 90/205 АЛУМИНАРИЈА
- 1 90/205 БРАВАРИЈА
- 01 H=110 L=1000 ОГРАДЕ, РУКОХВАТИ
- Ⓟ РЕПАРАЦИЈА

Ф1
Ø110

напомена: све вертикале обзидати
гипс картон плочама -влагоотпорним

Број	Датум	Опис
03		
02		
01		

Ревизиони блок:

САОБРАЋАЈНИ ИНСТИТУТ ЦИП, д.о.о.

SAOBRAĆAJNI INSTITUT
CIP

Немањина 6; 11000 Београд; Србија
Тел: 011/3618-134; Факс: 011/3618-324; web site: www.sicip.co.rs

Организациона јединица:
ЗАВОД ЗА АРХИТЕКТУРУ И УРБАНИЗАМ

Одговорни пројектант за архитектуру:
Б.Лазовић, дипл.инж.арх.
лиценца број: 300 1205 03

Сарадници:
Данијела Русић Николић, арх.тех.
Снежана Диковић, арх.тех.

SD

Унутрашња контрола:
Светлана Карановић, дипл.инж.арх.

CK

Главни пројектант:
др Љиљана Милић Марковић, дипл. грађ. инж.

Руководилац организационе јединице:
Светлана Карановић, дипл.инж.арх.

CK

Инвеститор пројекта:
" ИНФРАСТРУКТУРА ЖЕЛЕЗНИЦЕ СРБИЈЕ " А.Д.
Инфраструктура железнице Србије а.д.
Немањина 6/IV, Београд

Наручилац пројекта:
Joint Venture of
中国铁路国际有限公司
CHINA RAILWAY International Co., Ltd.
China Railway International Corporation Ltd. (CRIC)
No.10 Fuxing Road,Haidian District,Beijing
P.R China, 100844
CHINA COMMUNICATIONS CONSTRUCTION COMPANY LIMITED
China Communication Construction Company Ltd. (CCCC)
No.85 Deshengmenwai Street,Xicheng District,Beijing
P.R China, 100088

Објекат:
ПРУГА БЕОГРАД - СУБОТИЦА - ДРЖАВНА ГРАНИЦА (КЕЛЕБИЈА)
ДЕОНИЦА ПРУГЕ НОВИ САД - СУБОТИЦА - ДРЖАВНА ГРАНИЦА (КЕЛЕБИЈА)

Део пројекта:
ПРОЈЕКАТ АРХИТЕКТУРЕ РЕКОНСТРУКЦИЈЕ, ДОГРАДЊЕ
И АДАПТАЦИЈЕ СТАНИЧНЕ ЗГРАДЕ
У ЖЕЛЕЗНИЧКОЈ СТАНИЦИ НОВИ САД

Цртеж:	Размера:
КРИЛО Б -ПРЕСЕК 1б-1б -новопројектовано	1:100

Врста тех. док.:	датум:	Цртеж бр.
ПЗИ	**01.2022.**	2020-250-АРХ-1/1.1-Ц63

ПРЕСЕК 2-2
КРИЛО "Б"

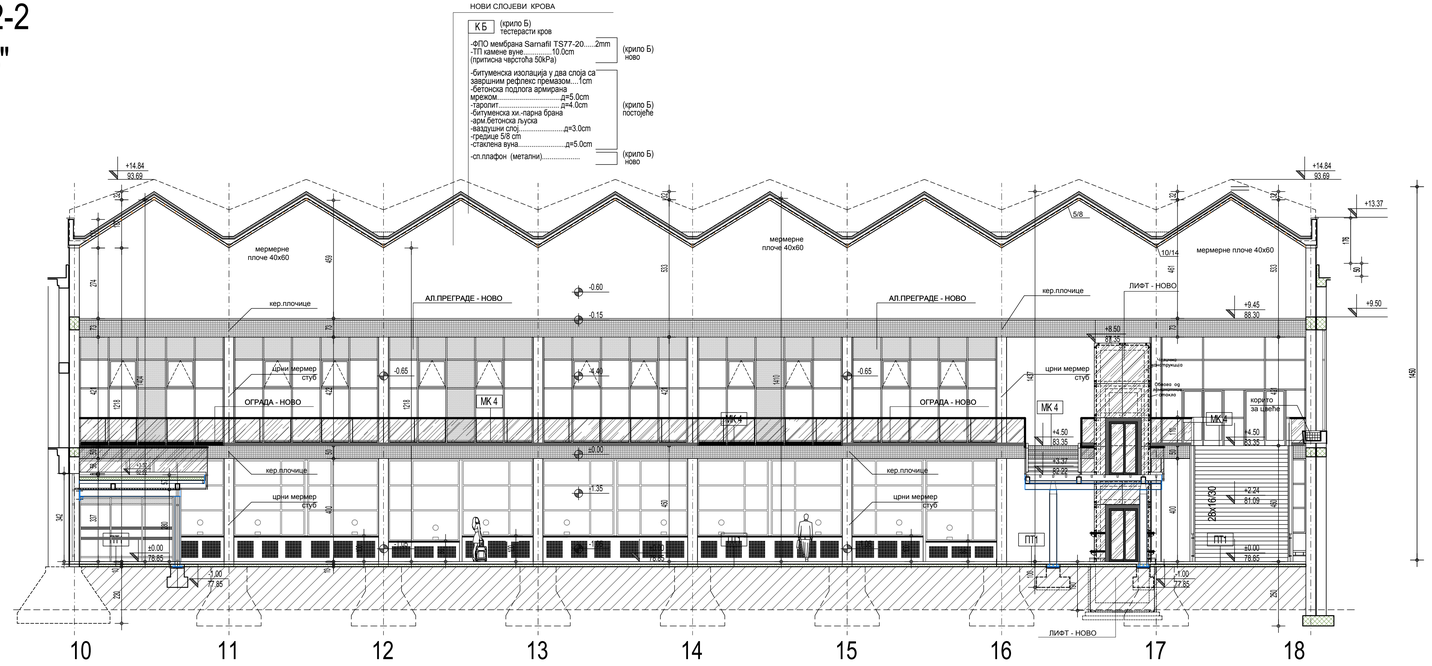

ЛЕГЕНДА МАТЕРИЈАЛА

- АРМИРАНИ БЕТОН
- НЕАРМИРАНИ БЕТОН
- ОПЕКА
- ЗЕЛЕНЕ ПОВРШИНЕ
- НОВИ ЗИДОВИ ОД ОПЕКЕ
- НОВИ ГИПСАНИ ЗИДОВИ
- НОВИ "YTONG" ЗИДОВИ
- ГРАНИЦА ИНТЕРВЕНЦИЈЕ УНУТАР ОБЈЕКТА

ЛЕГЕНДА СПЕЦИФИКАЦИЈА

- УЛАЗИЗЛАЗ У ОБЈЕКАТ
- СТОЛАРИЈА
- ПВЦ СТОЛАРИЈА
- ПП БРАВАРИЈА
- ПД БРАВАРИЈА
- АЛУМИНАРИЈА
- БРАВАРИЈА
- ОГРАДЕ, РУКОХВАТИ
- РЕПАРАЦИЈА

Ф1 ФПО

напомена: све вертикале обзидати гипс картон плочама -влагоотпорним

Број	Датум	Опис
03		
02		
01		

Ревизиони блок:

САОБРАЋАЈНИ ИНСТИТУТ ЦИП, д.о.о.

Немањина 6; 11000 Београд; Србија
Тел: 011/3618-134; Факс: 011/3618-324; web site: www.sicip.co.rs

Организациона јединица:
ЗАВОД ЗА АРХИТЕКТУРУ И УРБАНИЗАМ

Одговорни пројектант за архитектуру:
Б.Лазовић, дипл.инж.арх.
лиценца број: 300 1205 03

Сарадници:
Данијела Русић Николић, арх.тех.
Снежана Диковић, арх.тех.

Инвеститор пројекта:
" ИНФРАСТРУКТУРА ЖЕЛЕЗНИЦЕ СРБИЈЕ " А.Д.
Немањина 6/IV, Београд

Наручилац пројекта:
Joint Venture of
China Railway International Corporation Ltd. (CRIC)
No.10 Fuxing Road Haidian District,Beijing
P.R.China, 100844
China Communication Construction Company Ltd. (CCCC)
No.10 Dashiqiao Street,Xicheng District,Beijing
P.R.China, 100088

Објекат:
ПРУГА БЕОГРАД - СУБОТИЦА - ДРЖАВНА ГРАНИЦА (КЕЛЕБИЈА)
ДЕОНИЦА ПРУГЕ НОВИ САД - СУБОТИЦА - ДРЖАВНА ГРАНИЦА (КЕЛЕБИЈА)

Део пројекта:
ПРОЈЕКАТ АРХИТЕКТУРЕ РЕКОНСТРУКЦИЈЕ, ДОГРАДЊЕ И АДАПТАЦИЈЕ СТАНИЧНЕ ЗГРАДЕ У ЖЕЛЕЗНИЧКОЈ СТАНИЦИ НОВИ САД

Унутрашња контрола:
Светлана Карановић, дипл.инж.арх.

Главни пројектант:
др Лиљана Милић Марковић, дипл. грађ. инж.

Руководилац организационе јединице:
Светлана Карановић, дипл.инж.арх.

Цртеж:
КРИЛО Б -ПРЕСЕК 2-2 -новопројектовано

Размера:
1:100

Врста тех. док.:	датум:	Цртеж бр.
ПЗИ	01.2022.	2020-250-АРХ-1/1.1-Ц64

ПРЕСЕК 3-3
КРИЛО "Б"

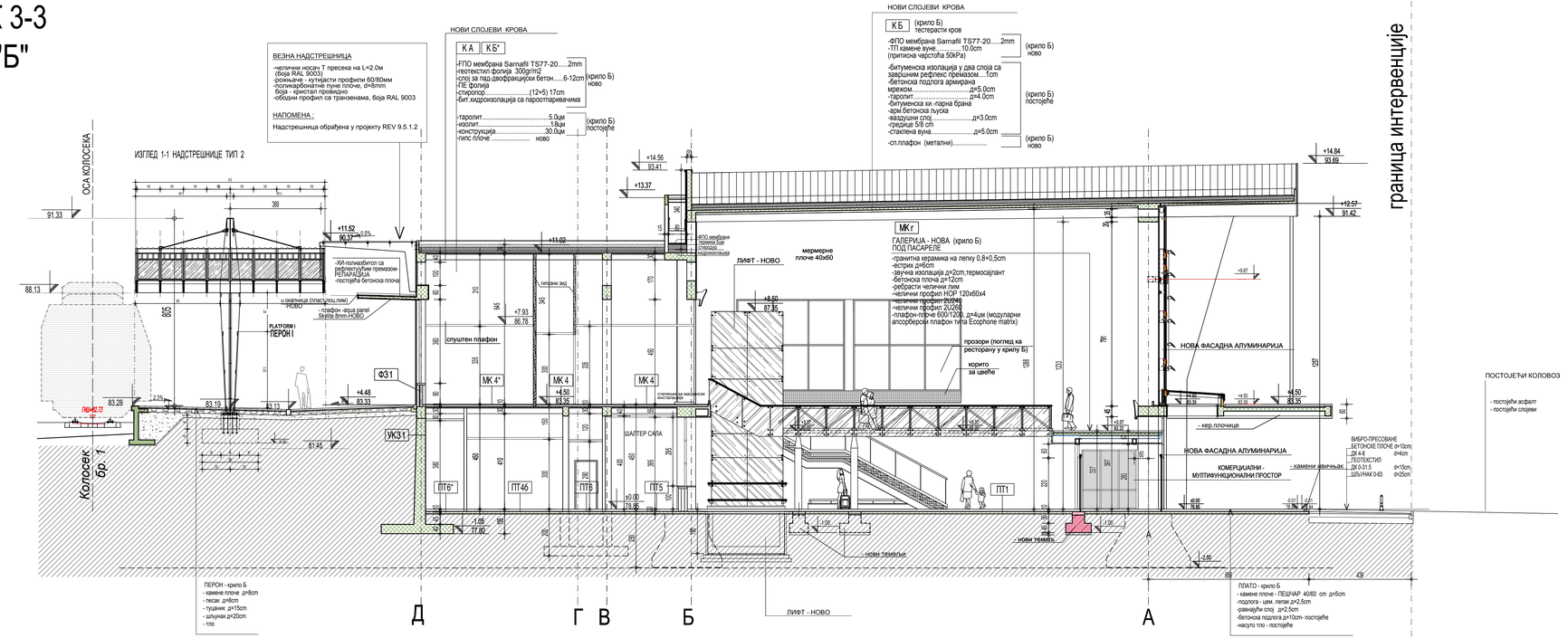

ЛЕГЕНДА МАТЕРИЈАЛА

- АРМИРАНИ БЕТОН
- НЕАРМИРАНИ БЕТОН
- ОПЕКА
- ЗЕЛЕНЕ ПОВРШИНЕ
- НОВИ ЗИДОВИ ОД ОПЕКЕ
- НОВИ ГИПСАНИ ЗИДОВИ
- НОВИ "YTONG" ЗИДОВИ
- ГРАНИЦА ИНТЕРВЕНЦИЈЕ УНУТАР ОБЈЕКТА

ЛЕГЕНДА СПЕЦИФИКАЦИЈА

- УЛАЗ/ИЗЛАЗ У ОБЈЕКАТ
- СТОЛАРИЈА
- ПВЦ СТОЛАРИЈА
- ПП БРАВАРИЈА
- ПД БРАВАРИЈА
- АЛУМИНАРИЈА
- БРАВАРИЈА
- ОГРАДЕ, РУКОХВАТИ
- РЕПАРАЦИЈА

Ф1 Ф110 — напомена: све вертикале обзидати гипс картон плочама -влагоотпорним

Број	Датум	Опис
03		
02		
01		

Ревизиони блок:

САОБРАЋАЈНИ ИНСТИТУТ ЦИП, д.о.о.

Немањина 6; 11000 Београд; Србија
Тел: 011/3618-134; Факс: 011/3618-324; web site: www.sicip.co.rs

Организациона јединица:
ЗАВОД ЗА АРХИТЕКТУРУ И УРБАНИЗАМ

Одговорни пројектант за архитектуру:
Б.Лазовић, дипл.инж.арх.
лиценца број: 300 1205 03

Инвеститор пројекта:
" ИНФРАСТРУКТУРА ЖЕЛЕЗНИЦЕ СРБИЈЕ " А.Д.
Немањина 6/IV, Београд

Наручилац пројекта:
Joint Venture of China Railway International Corporation Ltd. (CRIC) No.10 Fuxing Road Haidian District,Beijing P.R.China, 100844
China Communication Construction Company Ltd. (CCCC) No.10 Dashiqiao Street,Xicheng District,Beijing P.R.China, 100088

Сарадници:
Данијела Русић Николић, арх.тех.
Снежана Диковић, арх.тех.

Објекат:
ПРУГА БЕОГРАД - СУБОТИЦА - ДРЖАВНА ГРАНИЦА (КЕЛЕБИЈА)
ДЕОНИЦА ПРУГЕ НОВИ САД - СУБОТИЦА - ДРЖАВНА ГРАНИЦА (КЕЛЕБИЈА)

Део пројекта:
ПРОЈЕКАТ АРХИТЕКТУРЕ РЕКОНСТРУКЦИЈЕ, ДОГРАДЊЕ И АДАПТАЦИЈЕ СТАНИЧНЕ ЗГРАДЕ У ЖЕЛЕЗНИЧКОЈ СТАНИЦИ НОВИ САД

Унутрашња контрола:
Светлана Карановић, дипл.инж.арх.

Главни пројектант:
др Лиљана Милић Марковић, дипл. грађ. инж.

Руководилац организационе јединице:
Светлана Карановић, дипл.инж.арх.

Цртеж:
КРИЛО Б -ПРЕСЕК 3-3 -новопројектовано

Размера:
1:100

Врста тех. док.:	датум:	Цртеж бр.
ПЗИ	01.2022.	2020-250-АРХ-1/1.1-Ц65

ПРЕСЕК 4-4
КРИЛО "Б"

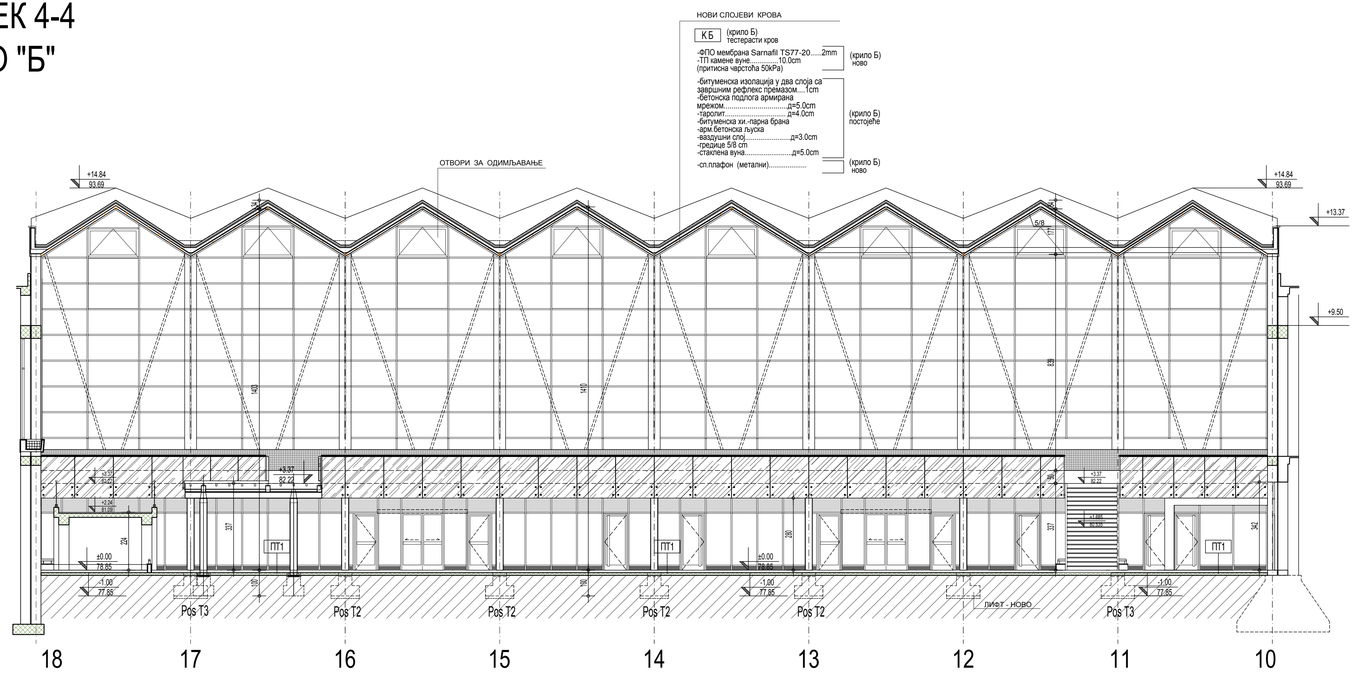

ЛЕГЕНДА МАТЕРИЈАЛА

- АРМИРАНИ БЕТОН
- НЕАРМИРАНИ БЕТОН
- ОПЕКА
- ЗЕЛЕНЕ ПОВРШИНЕ
- НОВИ ЗИДОВИ ОД ОПЕКЕ
- НОВИ ГИПСАНИ ЗИДОВИ
- НОВИ "YTONG" ЗИДОВИ
- ГРАНИЦА ИНТЕРВЕНЦИЈЕ УНУТАР ОБЈЕКТА

ЛЕГЕНДА СПЕЦИФИКАЦИЈА

- УЛАЗИЗЛАЗ У ОБЈЕКАТ
- СТОЛАРИЈА
- ПВЦ СТОЛАРИЈА
- ПП БРАВАРИЈА
- ПД БРАВАРИЈА
- АЛУМИНАРИЈА
- БРАВАРИЈА
- ОГРАДЕ, РУКОХВАТИ
- РЕПАРАЦИЈА

Ф1 Ø110 — напомена: све вертикале обзидати гипс картон плочама -влагоотпорним

Број	Датум	Опис
03		
02		
01		

Ревизиони блок:

САОБРАЋАЈНИ ИНСТИТУТ ЦИП, д.о.о.

Немањина 6; 11000 Београд; Србија
Тел: 011/3618-134; Факс: 011/3618-324; web site: www.sicip.co.rs

Организациона јединица:
ЗАВОД ЗА АРХИТЕКТУРУ И УРБАНИЗАМ

Одговорни пројектант за архитектуру:
Б.Лазовић, дипл.инж.арх.
лиценца број: 300 1205 03

Инвеститор пројекта:
" ИНФРАСТРУКТУРА ЖЕЛЕЗНИЦЕ СРБИЈЕ " А.Д.
Немањина 6/V, Београд

Наручилац пројекта:
Joint Venture of
China Railway International Corporation Ltd. (CRIC)
No.10 Fuxing Road Haidian District,Beijing
P.R.China, 100844
China Communication Construction Company Ltd. (CCCC)
No.10 Chaoyangmenbei Street,Xicheng District,Beijing
P.R.China, 100088

Сарадници:
Данијела Русић Николић, арх.тех.
Снежана Диковић, арх.тех.

Објекат:
ПРУГА БЕОГРАД - СУБОТИЦА - ДРЖАВНА ГРАНИЦА (КЕЛЕБИЈА)
ДЕОНИЦА ПРУГЕ НОВИ САД - СУБОТИЦА - ДРЖАВНА ГРАНИЦА (КЕЛЕБИЈА)

Део пројекта:
ПРОЈЕКАТ АРХИТЕКТУРЕ РЕКОНСТРУКЦИЈЕ, ДОГРАДЊЕ И АДАПТАЦИЈЕ СТАНИЧНЕ ЗГРАДЕ У ЖЕЛЕЗНИЧКОЈ СТАНИЦИ НОВИ САД

Унутрашња контрола:
Светлана Карановић, дипл.инж.арх.

Главни пројектант:
др Лиљана Милић Марковић, дипл. грађ. инж.

Руководилац организационе јединице:
Светлана Карановић, дипл.инж.арх.

Цртеж:
КРИЛО Б -ПРЕСЕК 4-4 -новопројектовано

Размера:
1:100

Врста тех. док.:	датум:	Цртеж бр.
ПЗИ	01.2022.	2020-250-АРХ-1/1.1-Ц66

ПРЕСЕК 5-5
КРИЛО "Б"

НОВИ СЛОЈЕВИ КРОВА

КА	КБ*

-FПО мембрана Sarnafil TS77-20......2mm
-геотекстил фолија 300gr/m2
-слој за пад-двофракцијски бетон......6-12cm
-ПЕ фолија
-стиропор..........................(12+5) 17cm
-бит.хидроизолација са пароотпаривачима
(крило Б) ново

-таролит.......................................5.0цм
-изолит...1.8цм
-конструкција............................30.0цм
-гипс плоче .... ново
(крило Б) постојеће

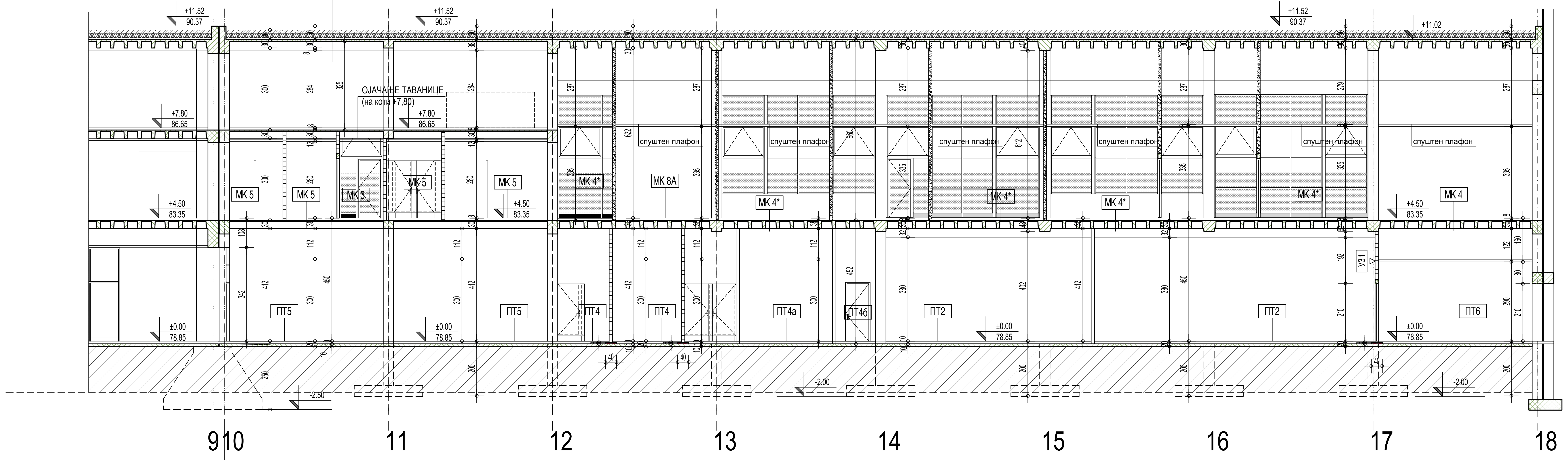

ЛЕГЕНДА МАТЕРИЈАЛА

- АРМИРАНИ БЕТОН
- НЕАРМИРАНИ БЕТОН
- ОПЕКА
- ЗЕЛЕНЕ ПОВРШИНЕ
- НОВИ ЗИДОВИ ОД ОПЕКЕ
- НОВИ ГИПСАНИ ЗИДОВИ
- НОВИ "YTONG" ЗИДОВИ
- ГРАНИЦА ИНТЕРВЕНЦИЈЕ УНУТАР ОБЈЕКТА

ЛЕГЕНДА СПЕЦИФИКАЦИЈА

- УЛАЗ/ИЗЛАЗ У ОБЈЕКАТ
- 1 90/205 СТОЛАРИЈА
- 1 90/205 ПВЦ СТОЛАРИЈА
- 1 90/205 ПП БРАВАРИЈА
- 1 90/205 ПД БРАВАРИЈА
- 1 90/205 АЛУМИНАРИЈА
- 1 90/205 БРАВАРИЈА
- 01 H=110 L=1000 ОГРАДЕ, РУКОХВАТИ
- P РЕПАРАЦИЈА

Ф1 Ø110 напомена: све вертикале обзидати гипс картон плочама -влагоотпорним

Број	Датум	Опис
03		
02		
01		

Ревизиони блок:

SAOBRAĆAJNI INSTITUT CIP

САОБРАЋАЈНИ ИНСТИТУТ ЦИП, д.о.о.

Немањина 6; 11000 Београд; Србија
Тел: 011/3618-134; Факс: 011/3618-324; web site: www.sicip.co.rs

Организациона јединица:
ЗАВОД ЗА АРХИТЕКТУРУ И УРБАНИЗАМ

Одговорни пројектант за архитектуру:
Б.Лазовић, дипл.инж.арх.
лиценца број: 300 1205 03

Сарадници:
Данијела Русић Николић, арх.тех.
Снежана Диковић, арх.тех.

Унутрашња контрола:
Светлана Карановић, дипл.инж.арх.

Главни пројектант:
др Љиљана Милић Марковић, дипл. грађ. инж.

Руководилац организационе јединице:
Светлана Карановић, дипл.инж.арх.

Инвеститор пројекта:
" ИНФРАСТРУКТУРА ЖЕЛЕЗНИЦЕ СРБИЈЕ " А.Д.
Немањина 6/IV, Београд

Наручилац пројекта:
Joint Venture of
China Railway International Corporation Ltd. (CRIC)
No.10 Fuxing Road,Haidian District,Beijing
P.R China, 100844
China Communication Construction Company Ltd. (CCCC)
No.85 Deshengmenwai Street,Xicheng District,Beijing
P.R China, 100088

Објекат:
ПРУГА БЕОГРАД - СУБОТИЦА - ДРЖАВНА ГРАНИЦА (КЕЛЕБИЈА)
ДЕОНИЦА ПРУГЕ НОВИ САД - СУБОТИЦА - ДРЖАВНА ГРАНИЦА (КЕЛЕБИЈА)

Део пројекта:
ПРОЈЕКАТ АРХИТЕКТУРЕ РЕКОНСТРУКЦИЈЕ, ДОГРАДЊЕ И АДАПТАЦИЈЕ СТАНИЧНЕ ЗГРАДЕ У ЖЕЛЕЗНИЧКОЈ СТАНИЦИ НОВИ САД

Цртеж:	Размера:
КРИЛО Б -ПРЕСЕК 5-5 -новопројектовано	1:100

Врста тех. док.:	датум:	Цртеж бр.
ПЗИ	**01.2022.**	2020-250-АРХ-1/1.1-Ц67

ПРЕСЕК 6-6
КРИЛО "Б"

ЛЕГЕНДА МАТЕРИЈАЛА

- АРМИРАНИ БЕТОН
- НЕАРМИРАНИ БЕТОН
- ОПЕКА
- ЗЕЛЕНЕ ПОВРШИНЕ
- НОВИ ЗИДОВИ ОД ОПЕКЕ
- НОВИ ГИПСАНИ ЗИДОВИ
- НОВИ "YTONG" ЗИДОВИ
- ГРАНИЦА ИНТЕРВЕНЦИЈЕ УНУТАР ОБЈЕКТА

ЛЕГЕНДА СПЕЦИФИКАЦИЈА

- УЛАЗ/ИЗЛАЗ У ОБЈЕКАТ
- СТОЛАРИЈА
- ПВЦ СТОЛАРИЈА
- ПП БРАВАРИЈА
- ПД БРАВАРИЈА
- АЛУМИНАРИЈА
- БРАВАРИЈА
- ОГРАДЕ, РУКОХВАТИ
- РЕПАРАЦИЈА

Ф1 Ø110 напомена: све вертикале обзидати гипс картон плочама -влагоотпорним

Број	Датум	Опис
03		
02		
01		

Ревизиони блок:

САОБРАЋАЈНИ ИНСТИТУТ ЦИП, д.о.о.
Немањина 6; 11000 Београд; Србија
Тел: 011/3618-134; Факс: 011/3618-324; web site: www.sicip.co.rs

Организациона јединица:
ЗАВОД ЗА АРХИТЕКТУРУ И УРБАНИЗАМ

Одговорни пројектант за архитектуру:
Б.Лазовић, дипл.инж.арх.
лиценца број: 300 1205 03

Сарадници:
Данијела Русић Николић, арх.тех.
Снежана Диковић, арх.тех.

Унутрашња контрола:
Светлана Карановић, дипл.инж.арх.

Главни пројектант:
др Љиљана Милић Марковић, дипл. грађ. инж.

Руководилац организационе јединице:
Светлана Карановић, дипл.инж.арх.

Инвеститор пројекта:
" ИНФРАСТРУКТУРА ЖЕЛЕЗНИЦЕ СРБИЈЕ " А.Д.
Немањина 6/IV, Београд

Наручилац пројекта:
Joint Venture of
China Railway International Corporation Ltd. (CRIC)
No.10 Fuxing Road,Haidian District,Beijing
P.R China, 100844
China Communication Construction Company Ltd. (CCCC)
No.85 Deshengmenwai Street,Xicheng District,Beijing
P.R China, 100088

Објекат:
ПРУГА БЕОГРАД - СУБОТИЦА - ДРЖАВНА ГРАНИЦА (КЕЛЕБИЈА)
ДЕОНИЦА ПРУГЕ НОВИ САД - СУБОТИЦА - ДРЖАВНА ГРАНИЦА (КЕЛЕБИЈА)

Део пројекта:
ПРОЈЕКАТ АРХИТЕКТУРЕ РЕКОНСТРУКЦИЈЕ, ДОГРАДЊЕ И АДАПТАЦИЈЕ СТАНИЧНЕ ЗГРАДЕ У ЖЕЛЕЗНИЧКОЈ СТАНИЦИ НОВИ САД

Цртеж:	Размера:
КРИЛО Б -ПРЕСЕК 6-6 -новопројектовано	1:100

Врста тех. док.:	датум:	Цртеж бр.
ПЗИ	**01.2022.**	2020-250-АРХ-1/1.1-Ц68

ЈУЖНА ФАСАДА (НИВО УЛИЦЕ)
КРИЛО "Б"

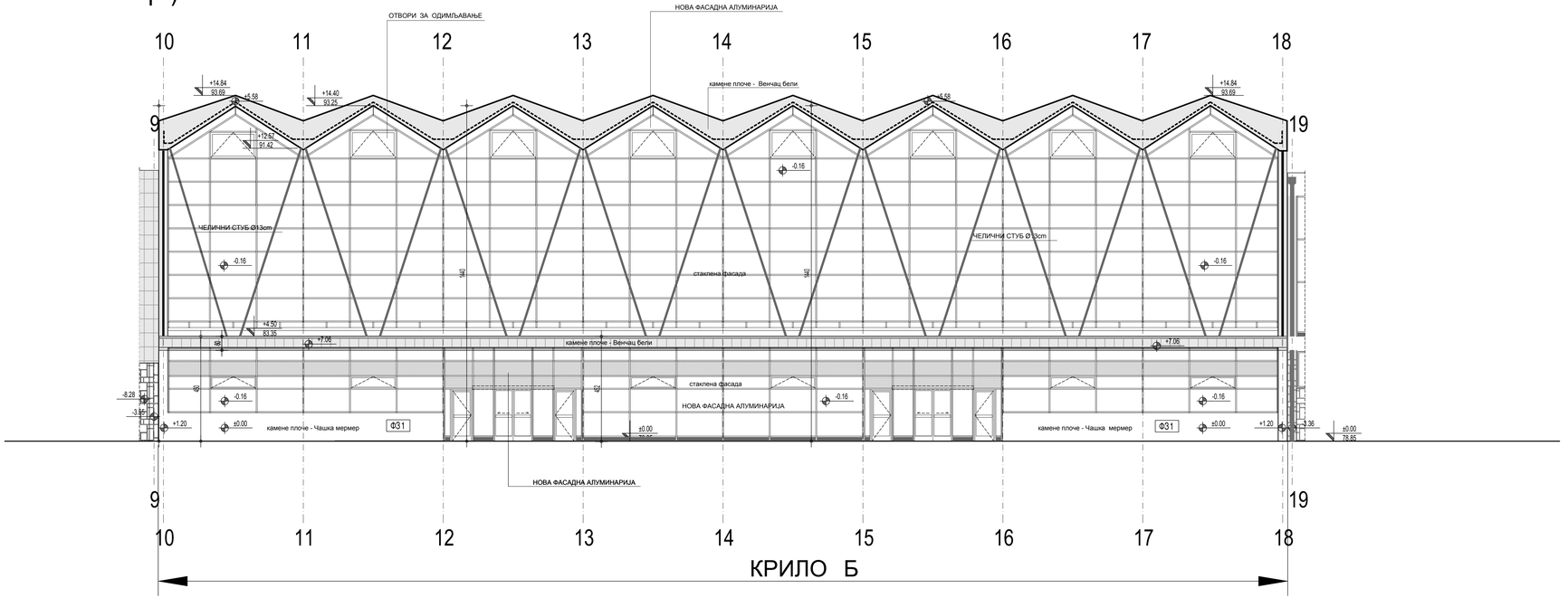

Број	Датум	Опис
03		
02		
01		

Ревизиони блок:

САОБРАЋАЈНИ ИНСТИТУТ ЦИП, д.о.о.

Немањина 6; 11000 Београд; Србија
Тел: 011/3618-134; Факс: 011/3618-324; web site: www.sicip.co.rs

Организациона јединица:
ЗАВОД ЗА АРХИТЕКТУРУ И УРБАНИЗАМ

Одговорни пројектант за архитектуру:
Б.Лазовић, дипл.инж.арх.
лиценца број: 300 1205 03

Инвеститор пројекта:
" ИНФРАСТРУКТУРА ЖЕЛЕЗНИЦЕ СРБИЈЕ " А.Д.
Немањина 6/IV, Београд

Наручилац пројекта:
Joint Venture of
China Railway International Corporation Ltd. (CRIC)
No.10 Fuxing Road Haidian District,Beijing
P.R.China, 100844
China Communication Construction Company Ltd. (CCCC)
No.10 Dashiqiao Street,Xicheng District,Beijing
P.R.China, 100088

Сарадници:
Данијела Русић Николић, арх.тех.
Снежана Диковић, арх.тех.

Објекат:
ПРУГА БЕОГРАД - СУБОТИЦА - ДРЖАВНА ГРАНИЦА (КЕЛЕБИЈА)
ДЕОНИЦА ПРУГЕ НОВИ САД - СУБОТИЦА - ДРЖАВНА ГРАНИЦА (КЕЛЕБИЈА)

Део пројекта:
ПРОЈЕКАТ АРХИТЕКТУРЕ РЕКОНСТРУКЦИЈЕ, ДОГРАДЊЕ И АДАПТАЦИЈЕ СТАНИЧНЕ ЗГРАДЕ У ЖЕЛЕЗНИЧКОЈ СТАНИЦИ НОВИ САД

Унутрашња контрола:
Светлана Карановић, дипл.инж.арх.

Главни пројектант:
др Лиљана Милић Марковић, дипл. грађ. инж.

Руководилац организационе јединице:
Светлана Карановић, дипл.инж.арх.

Цртеж:
КРИЛО Б - ЈУЖНА ФАСАДА -новопројектовано

Размера:
1:100

Врста тех. док.:	датум:	Цртеж бр.
ПЗИ	01.2022.	2020-250-АРХ-1/1.1-Ц69

СЕВЕРНА ФАСАДА (НИВО ПЕРОНА)

КРИЛО "Б"

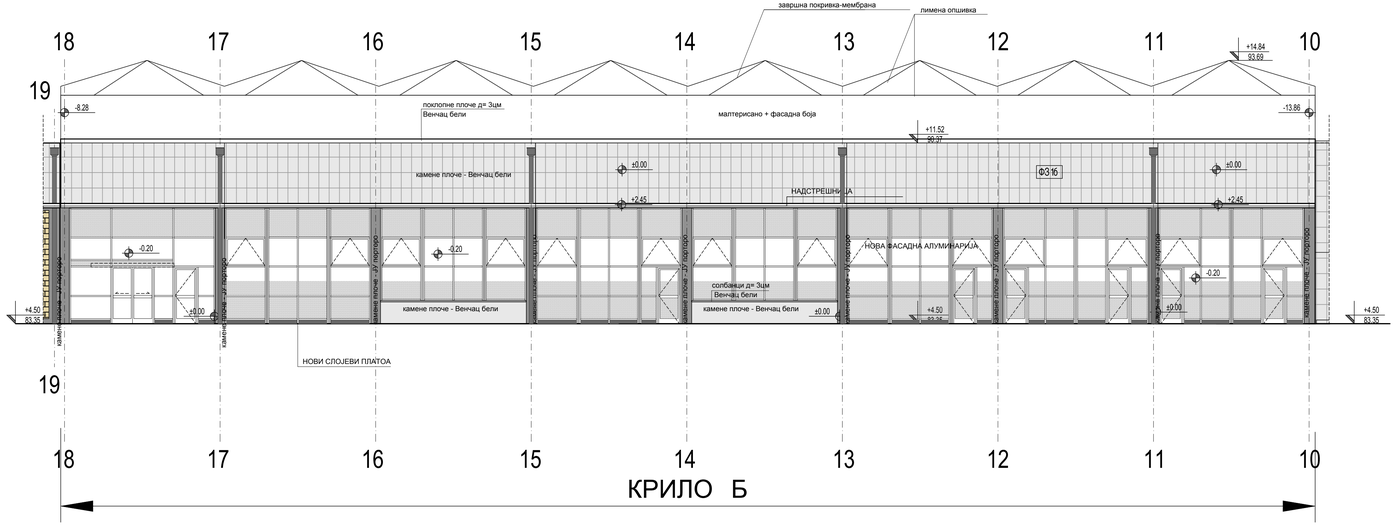

Број	Датум	Опис
03		
02		
01		

Ревизиони блок:

САОБРАЋАЈНИ ИНСТИТУТ ЦИП, д.о.о.

Немањина 6; 11000 Београд; Србија
Тел: 011/3618-134; Факс: 011/3618-324; web site: www.sicip.co.rs

Организациона јединица:
ЗАВОД ЗА АРХИТЕКТУРУ И УРБАНИЗАМ

Одговорни пројектант за архитектуру:
Б.Лазовић, дипл.инж.арх.
лиценца број: 300 1205 03

Сарадници:
Данијела Русић Николић, арх.тех.
Снежана Диковић, арх.тех.

Инвеститор пројекта:
" ИНФРАСТРУКТУРА ЖЕЛЕЗНИЦЕ СРБИЈЕ " А.Д.
Немањина 6/IV, Београд

Наручилац пројекта:
Joint Venture of
China Railway International Corporation Ltd. (CRIC)
No.10 Fuxing Road Haidian District,Beijing
P.R.China, 100844
China Communication Construction Company Ltd. (CCCC)
No.10 Dashiqiao Street,Xicheng District,Beijing
P.R.China, 100088

Објекат:
ПРУГА БЕОГРАД - СУБОТИЦА - ДРЖАВНА ГРАНИЦА (КЕЛЕБИЈА)
ДЕОНИЦА ПРУГЕ НОВИ САД - СУБОТИЦА - ДРЖАВНА ГРАНИЦА (КЕЛЕБИЈА)

Део пројекта:
ПРОЈЕКАТ АРХИТЕКТУРЕ РЕКОНСТРУКЦИЈЕ, ДОГРАДЊЕ И АДАПТАЦИЈЕ СТАНИЧНЕ ЗГРАДЕ У ЖЕЛЕЗНИЧКОЈ СТАНИЦИ НОВИ САД

Унутрашња контрола:
Светлана Карановић, дипл.инж.арх.

Главни пројектант:
др Лиљана Милић Марковић, дипл. грађ. инж.

Руководилац организационе јединице:
Светлана Карановић, дипл.инж.арх.

Цртеж:
КРИЛО Б - СЕВЕРНА ФАСАДА -новопројектовано

Размера:
1:100

Врста тех. док.:	датум:	Цртеж бр.
ПЗИ	01.2022.	2020-250-АРХ-1/1.1-Ц70

ОСНОВА ТЕМЕЉА
КРИЛО "Ц"

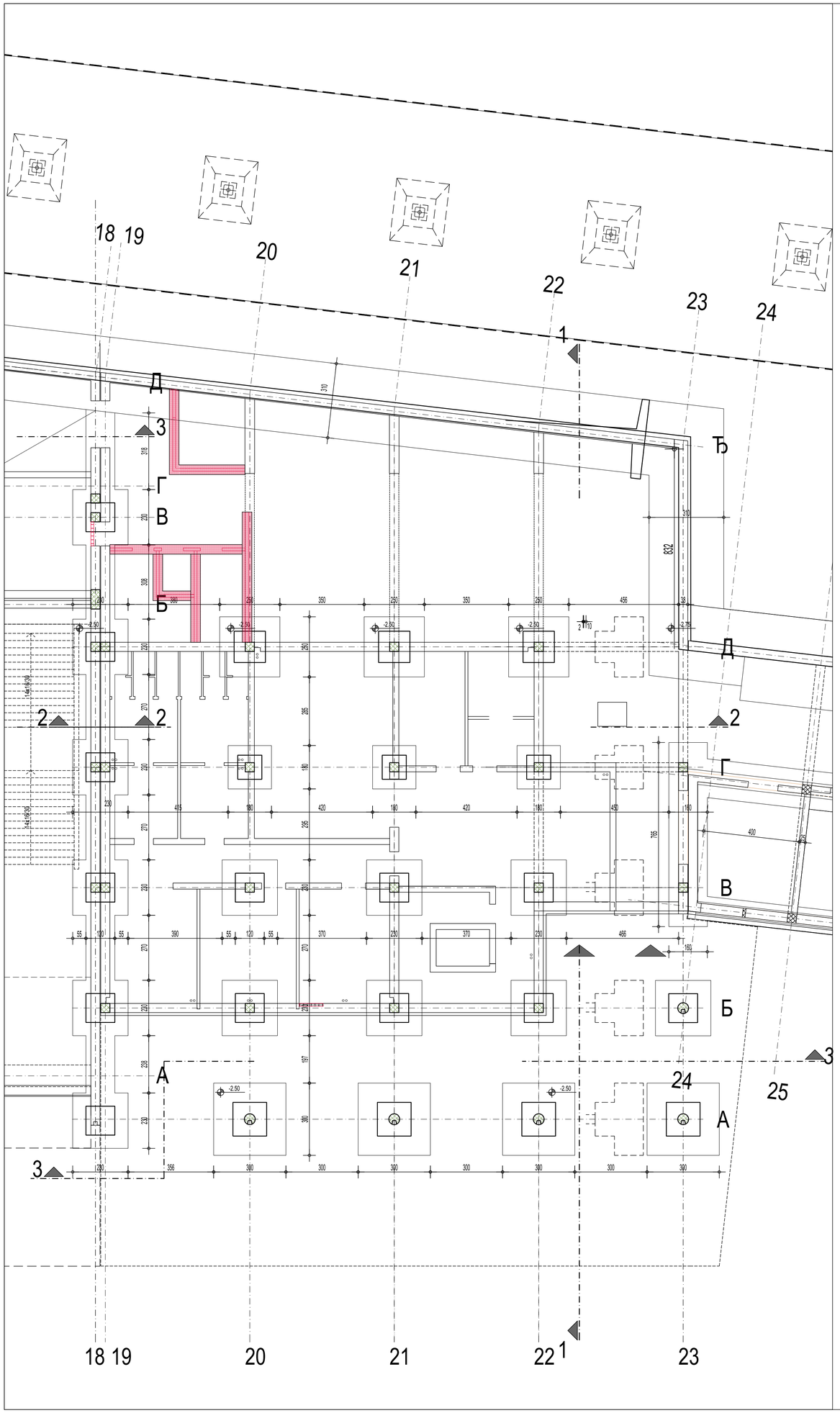

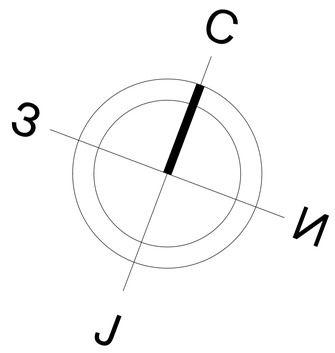

ЛЕГЕНДА МАТЕРИЈАЛА

- АРМИРАНИ БЕТОН
- НЕАРМИРАНИ БЕТОН
- ОПЕКА
- ЗЕЛЕНЕ ПОВРШИНЕ
- НОВИ ЗИДОВИ ОД ОПЕКЕ
- НОВИ ГИПСАНИ ЗИДОВИ
- НОВИ "YTONG" ЗИДОВИ
- ГРАНИЦА ИНТЕРВЕНЦИЈЕ УНУТАР ОБЈЕКТА

ГРАЂ.РАДОВИ ПОТРЕБНИ ЗА ИЗГРАДЊУ НОВИХ ТЕМЕЉА

кота фундирања -1.00
лифт-кота фундирања -1.90

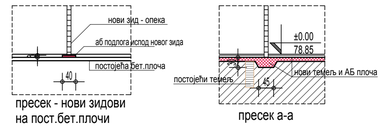

±0.00=78.85

Број	Датум	Опис
03		
02		
01		

Ревизиони блок:

1:100

САОБРАЋАЈНИ ИНСТИТУТ ЦИП, д.о.о.

Немањина 6; 11000 Београд; Србија
Тел: 011/3618-134; Факс: 011/3618-324; web site: www.sicip.co.rs

Организациона јединица:
ЗАВОД ЗА АРХИТЕКТУРУ И УРБАНИЗАМ

Одговорни пројектант за архитектуру:
Б.Лазовић, дипл.инж.арх.
лиценца број: 300 1205 03

Сарадници:
Данијела Русић Николић, арх.тех.
Снежана Диковић, арх.тех.

Инвеститор пројекта:
" ИНФРАСТРУКТУРА ЖЕЛЕЗНИЦЕ СРБИЈЕ " А.Д.
Немањина 6/IV, Београд

Naručilac projekta:
Joint Venture of
China Railway International Corporation Ltd. (CRIC)
No.10 Fuxing Road Haidian District,Beijing
P.R China. 100044
China Communication Construction Company Ltd. (CCCC)
No.85 Deshengmenwai Street,Xicheng District,Beijing
P.R China. 100088

Објекат:
ПРУГА БЕОГРАД - СУБОТИЦА - ДРЖАВНА ГРАНИЦА (КЕЛЕБИЈА)
ДЕОНИЦА ПРУГЕ НОВИ САД - СУБОТИЦА - ДРЖАВНА ГРАНИЦА (КЕЛЕБИЈА)

Део пројекта:
ПРОЈЕКАТ АРХИТЕКТУРЕ РЕКОНСТРУКЦИЈЕ, ДОГРАЂЕ И АДАПТАЦИЈЕ СТАНИЧНЕ ЗГРАДЕ У ЖЕЛЕЗНИЧКОЈ СТАНИЦИ НОВИ САД

Унутрашња контрола:
Светлана Карановић, дипл.инж.арх.

Главни пројектант:
др Љиљана Милић Марковић, дипл. грађ. инж.

Руководилац организационе јединице:
Светлана Карановић, дипл.инж.арх.

Цртеж:
КРИЛО Ц-ОСНОВА ТЕМЕЉА-новопројектовано СА ПЛАНОМ ЗИДАЊА

Размера:
1:100

Врста тех. док.: **ПЗИ**
датум: **01.2022.**
Цртеж бр.: 2020-250-АРХ-1/1.1-Ц71

ОСНОВА ПРИЗЕМЉА
КРИЛО "Ц"

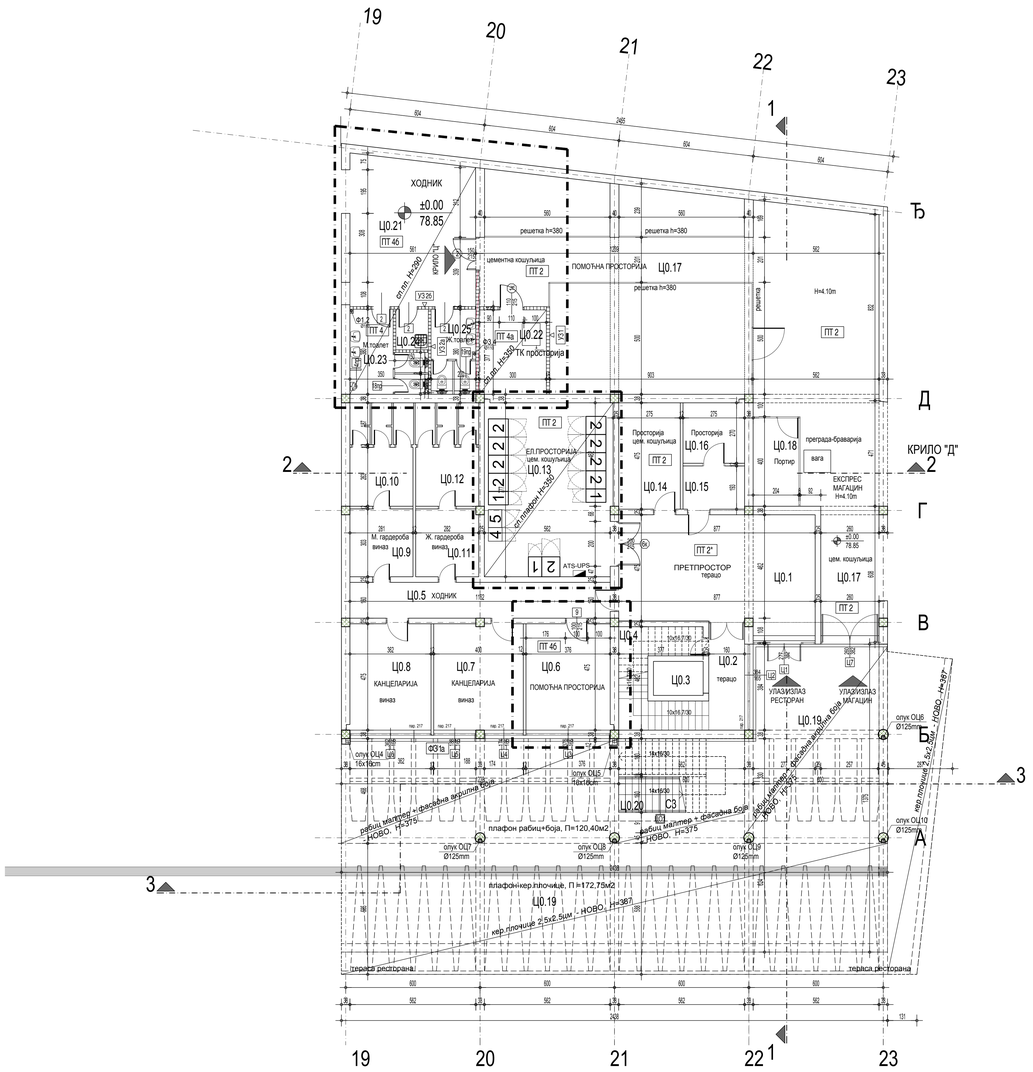

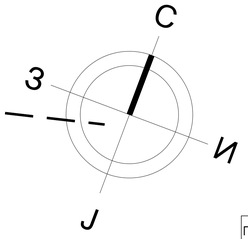

КРИЛО Ц0 - ОСНОВА ПРИЗЕМЉА						
бр. пр.	Намена просторије	Површина P (m^2)	Обим O (m)	Обрада		
				Под	Зид	Плафон
Ц0.1	Претпростор	44.24	29.20	терацо	масна боја+ дисперзија	дисперзија
Ц0.2	Степенишни простор	7.66	12.78	терацо	масна боја+ дисперзија	дисперзија
Ц0.3	Лифт	-	-	-	-	-
Ц0.4	Остава	7.53	14.18	терацо	масна боја+ дисперзија	дисперзија
Ц0.5	Ходник	18.59	26.44	терацо	масна боја+ дисперзија	дисперзија
Ц0.6	Помоћна просторија	17.86	17.02	кер.плочице	дисперзија	дисперзија
Ц0.7	Канцеларија	19.00	17.50	виназ	дисперзија	дисперзија
Ц0.8	Канцеларија	17.20	16.74	виназ	дисперзија	дисперзија
Ц0.9	М. гардероба	8.53	11.69	виназ	кер.плочице	дисперзија
Ц0.10	М. тоалет	13.12	14.92	кер.плочице	кер.плочице	дисперзија
Ц0.11	Ж. гардероба	8.53	11.69	виназ	кер.плочице	дисперзија
Ц0.12	Ж. тоалет	13.12	14.92	кер.плочице	кер.плочице	дисперзија
Ц0.13	Ел.просторија	44.68	27.04	цем.кошуљица	дисперзија	сп. плафон F90
Ц0.14	Просторија	13.06	15.00	цем.кошуљица	дисперзија	дисперзија
Ц0.15	Просторија	5.31	9.36	цем.кошуљица	дисперзија	дисперзија
Ц0.16	Просторија	7.43	10.90	цем.кошуљица	дисперзија	дисперзија
Ц0.17	Експрес магацин	182.68	84.26	цем.кошуљица	дисперзија	дисперзија
Ц0.18	Портир	8.04	11.96	цем.кошуљица	дисперзија	дисперзија
Ц0.21	Ходник	37.79	25.85	кер.плочице	дисперзија	сп. плафон F90
Ц0.22	ТК просторија	11.31	13.54	антистатик под	дисперзија	сп. плафон F90
Ц0.23	М. тоалет	10.10	19.54	кер.плочице	кер.плочице	сп. плафон
Ц0.24	Просторија за одржавање	2.62	6.52	кер.плочице	кер.плочице	сп. плафон
Ц0.25	Ж. тоалет	7.45	15.83	кер.плочице	кер.плочице	сп. плафон
Укупна нето површина		505.85				

ОТВОРЕНЕ ПОВРШИНЕ					
Ц0.19	Трем - улаз у објекат КРИЛО Ц	262.80	76.96	камене плоче	-	сп. плафон
Ц0.20	Спољно степениште	-	-	мермерне плоче	-	-
Укупна отворена површина		262.80				

ПОВРШИНА - ПРИЗЕМЉЕ	Површина P(m^2)
Укупна нето површина КРИЛА Ц0	505.85

Укупна бруто површина КРИЛА Ц0	588.26

ПОВРШИНА - НЕТО	Површина P(m^2)
Укупна површина КРИЛА Ц приземље	505.85
Укупна површина КРИЛА Ц први спрат	551.55
Укупна нето површина КРИЛА Ц	1057.39

ПОВРШИНА - БРУТО	Површина P(m^2)
Укупна површина КРИЛА Ц приземље	588.26
Укупна површина КРИЛА Ц први спрат	613.56
Укупна бруто површина КРИЛА Ц	1201.82

ЛЕГЕНДА МАТЕРИЈАЛА

- АРМИРАНИ БЕТОН
- НЕАРМИРАНИ БЕТОН
- ОПЕКА
- ЗЕЛЕНЕ ПОВРШИНЕ
- НОВИ ЗИДОВИ ОД ОПЕКЕ
- НОВИ ГИПСАНИ ЗИДОВИ
- НОВИ "YTONG" ЗИДОВИ
- ГРАНИЦА ИНТЕРВЕНЦИЈЕ ПУНТАР ОБЈЕКТА

ЛЕГЕНДА СПЕЦИФИКАЦИЈА

- УЛАЗ/ИЗЛАЗ У ОБЈЕКАТ
- СТОЛАРИЈА
- ПВЦ СТОЛАРИЈА
- ПП БРАВАРИЈА
- ПД БРАВАРИЈА
- АЛУМИНАРИЈА
- БРАВАРИЈА
- ОГРАДЕ, РУКОХВАТИ
- РЕПАРАЦИЈА

Ф1 0/10 — напомена: све вертикале обзидати гипс картон плочама -влагоотпорним

±0.00=78.85

Број	Датум	Опис
03		
02		
01		

Ревизиони блок:

САОБРАЋАЈНИ ИНСТИТУТ ЦИП, д.о.о.
Немањина 6; 11000 Београд; Србија
Тел: 011/3618-134; Факс: 011/3618-324; web site: www.sicip.co.rs

Организациона јединица:
ЗАВОД ЗА АРХИТЕКТУРУ И УРБАНИЗАМ

Одговорни пројектант за архитектуру:
Б.Лазовић, дипл.инж.арх.
лиценца број: 300 1205 03

Сарадници:
Данијела Русић Николић, арх.тех.
Снежана Диковић, арх.тех.

Инвеститор пројекта:
" ИНФРАСТРУКТУРА ЖЕЛЕЗНИЦЕ СРБИЈЕ " А.Д.
Немањина 6/IV, Београд

Научни/ка пројекта:
Joint Venture of
China Railway International Corporation Ltd. (CRIC)
No.10 Fuxing Road Haidian District,Beijing
P.R.China, 100844
China Communication Construction Company Ltd. (CCCC)
No.85 Dewai Street Xicheng District,Beijing
P.R.China, 100088

Објекат:
ПРУГА БЕОГРАД - СУБОТИЦА - ДРЖАВНА ГРАНИЦА (ЖЕЛЕЗНИЦА)
ДЕОНИЦА ПРУГЕ НОВИ САД - СУБОТИЦА - ДРЖАВНА ГРАНИЦА (ЖЕЛЕЗНИЦА)

Део пројекта:
ПРОЈЕКАТ АРХИТЕКТУРЕ РЕКОНСТРУКЦИЈЕ, ДОГРАДЊЕ И АДАПТАЦИЈЕ СТАНИЧНЕ ЗГРАДЕ У ЖЕЛЕЗНИЧКОЈ СТАНИЦИ НОВИ САД

Унутрашња контрола:
Светлана Карановић, дипл.инж.арх.

Главни пројектант:
др Лиљана Милић Марковић, дипл. грађ. инж.

Руководилац организационе јединице:
Светлана Карановић, дипл.инж.арх.

Цртеж:
КРИЛО Ц-ОСНОВА ПРИЗЕМЉА-новопројектовано

Размера:
1:100

Врста тех. док.:	датум:	Цртеж бр.
ПЗИ	**01.2022.**	2020-250-АРХ-1/1.1-Ц72

ОСНОВА ПРИЗЕМЉА
КРИЛО "Ц"

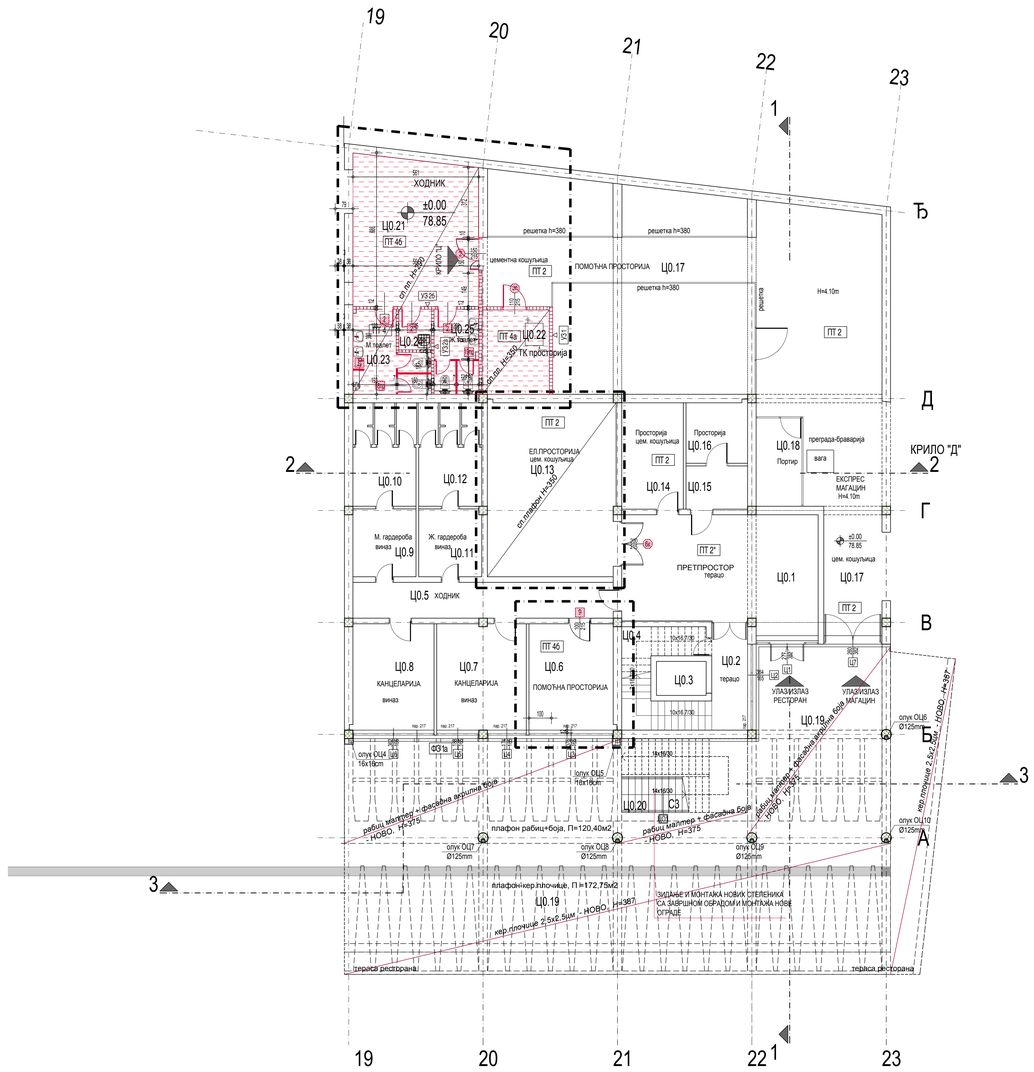

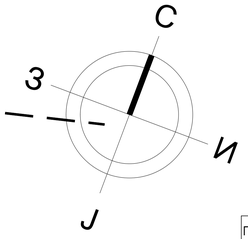

КРИЛО Ц0 - ОСНОВА ПРИЗЕМЉА						
бр. пр.	Намена просторије	Површина P (m²)	Обим O (m)	Обрада		
				Под	Зид	Плафон
Ц0.1	Претпростор	44.24	29.20	терацо	масна боја+ дисперзија	дисперзија
Ц0.2	Степенишни простор	7.66	12.78	терацо	масна боја+ дисперзија	дисперзија
Ц0.3	Лифт	-	-	-	-	-
Ц0.4	Остава	7.53	14.18	терацо	масна боја+ дисперзија	дисперзија
Ц0.5	Ходник	18.59	26.44	терацо	масна боја+ дисперзија	дисперзија
Ц0.6	Помоћна просторија	17.86	17.02	кер.плочице	дисперзија	дисперзија
Ц0.7	Канцеларија	19.00	17.50	виназ	дисперзија	дисперзија
Ц0.8	Канцеларија	17.20	16.74	виназ	дисперзија	дисперзија
Ц0.9	М. гардероба	8.53	11.69	виназ	кер.плочице	дисперзија
Ц0.10	М. тоалет	13.12	14.92	кер.плочице	кер.плочице	дисперзија
Ц0.11	Ж. гардероба	8.53	11.69	виназ	кер.плочице	дисперзија
Ц0.12	Ж. тоалет	13.12	14.92	кер.плочице	кер.плочице	дисперзија
Ц0.13	Ел.просторија	44.68	27.04	цем.кошуљица	дисперзија	сп. плафон F90
Ц0.14	Просторија	13.06	15.00	цем.кошуљица	дисперзија	дисперзија
Ц0.15	Просторија	5.31	9.36	цем.кошуљица	дисперзија	дисперзија
Ц0.16	Просторија	7.43	10.90	цем.кошуљица	дисперзија	дисперзија
Ц0.17	Експрес магацин	182.68	84.26	цем.кошуљица	дисперзија	дисперзија
Ц0.18	Портир	8.04	11.96	цем.кошуљица	дисперзија	дисперзија
Ц0.21	Ходник	37.79	25.85	кер.плочице	дисперзија	сп. плафон F90
Ц0.22	ТК просторија	11.31	13.54	антистатик под	дисперзија	сп. плафон F90
Ц0.23	М. тоалет	10.10	19.54	кер.плочице	кер.плочице	сп. плафон
Ц0.24	Просторија за одржавање	2.62	6.52	кер.плочице	кер.плочице	сп. плафон
Ц0.25	Ж. тоалет	7.45	15.83	кер.плочице	кер.плочице	сп. плафон
Укупна нето површина		505.85				

ОТВОРЕНЕ ПОВРШИНЕ					
Ц0.19	Трем - улаз у објекат КРИЛО Ц	262.80	76.96	камене плоче	-	сп. плафон
Ц0.20	Спољно степениште			мермерне плоче	-	-
Укупна отворена површина		262.80				

ПОВРШИНА - ПРИЗЕМЉЕ	Површина P(m²)
Укупна нето површина КРИЛА Ц0	505.85
Укупна бруто површина КРИЛА Ц0	588.26

ПОВРШИНА - НЕТО	Површина P(m²)
Укупна површина КРИЛА Ц приземље	505.85
Укупна површина КРИЛА Ц први спрат	551.55
Укупна нето површина КРИЛА Ц	1057.39

ПОВРШИНА - БРУТО	Површина P(m²)
Укупна површина КРИЛА Ц приземље	588.26
Укупна површина КРИЛА Ц први спрат	613.56
Укупна бруто површина КРИЛА Ц	1201.82

ЛЕГЕНДА МАТЕРИЈАЛА

- АРМИРАНИ БЕТОН
- НЕАРМИРАНИ БЕТОН
- ОПЕКА
- ЗЕЛЕНЕ ПОВРШИНЕ
- НОВИ ЗИДОВИ ОД ОПЕКЕ
- НОВИ ГИПСАНИ ЗИДОВИ
- НОВИ "YTONG" ЗИДОВИ
- ГРАНИЦА ИНТЕРВЕНЦИЈЕ УНУТАР ОБЈЕКТА

ЛЕГЕНДА СПЕЦИФИКАЦИЈА

- УЛАЗИЗЛАЗ У ОБЈЕКАТ
- СТОЛАРИЈА
- ПВЦ СТОЛАРИЈА
- ПП БРАВАРИЈА
- ПД БРАВАРИЈА
- АЛУМИНАРИЈА
- БРАВАРИЈА
- ОГРАДЕ, РУКОХВАТИ
- РЕПАРАЦИЈА

Ø1 Ø10 — напомена: све вертикале обзидати типс картон плочама -влагоотпорним

ЛЕГЕНДА ЗИДАЊА И МОНТАЖЕ

- нови зидови од опеке
- нови монтажни зидови
- нови "YTONG" зидови
- нови слојеви пода (до постојеће бетонске конструкције)
- нова АБ плоча са новим слојевима пода
- нови АБ зидови и плоча лифта
- нова челична конструкција лифта
- нови дупли под
- 90/205 нова унутрашња врата

НАПОМЕНА: Предвиђена је уградња целокупне нове фасадне алуминарије, браварије и столарије

- алуминарија
- браварија
- ограде, руковати

±0.00=78.85		
03		
02		
01		
Број	Датум	Опис

Ревизиони блок:

САОБРАЋАЈНИ ИНСТИТУТ ЦИП, д.о.о.
Немањина 6; 11000 Београд; Србија
Тел: 011/3618-134; Факс: 011/3618-324; web site: www.sicip.co.rs

Организациона јединица:
ЗАВОД ЗА АРХИТЕКТУРУ И УРБАНИЗАМ

Одговорни пројектант за архитектуру:
Б.Лазовић, дипл.инж.арх.
лиценца број: 300 1205 03

Сарадници:
Данијела Русић Николић, арх.тех.
Снежана Диковић, арх.тех.

Инвеститор пројекта:
" ИНФРАСТРУКТУРА ЖЕЛЕЗНИЦЕ СРБИЈЕ " А.Д.
Немањина 6/V, Београд

Наручилац пројекта:
Joint Venture of China Railway International Corporation Ltd. (CRIC)
No.10 Fuxing Road Haidian District,Beijing
P.R.China, 100844
China Communication Construction Company Ltd. (CCCC)
No.85 Deshengmenwai Street,Xicheng District,Beijing
P.R.China, 100088

Објекат:
ПРУГА БЕОГРАД - СУБОТИЦА - ДРЖАВНА ГРАНИЦА (ЖЕЛЕЗНИЦА)
ДЕОНИЦА ПРУГЕ НОВИ САД - СУБОТИЦА - ДРЖАВНА ГРАНИЦА (ЖЕЛЕЗНИЦА)

Део пројекта:
ПРОЈЕКАТ АРХИТЕКТУРЕ РЕКОНСТРУКЦИЈЕ, ДОГРАДЊЕ И АДАПТАЦИЈЕ СТАНИЧНЕ ЗГРАДЕ У ЖЕЛЕЗНИЧКОЈ СТАНИЦИ НОВИ САД

Унутрашња контрола:
Светлана Карановић, дипл.инж.арх.

Главни пројектант:
др Љиљана Милић Марковић, дипл. грађ. инж.

Руководилац организационе јединице:
Светлана Карановић, дипл.инж.арх.

Цртеж:
КРИЛО Ц-ОСНОВА ПРИЗЕМЉА СА ПЛАНОМ ЗИДАЊА

Размера: 1:100

Врста тех. док.:	датум:	Цртеж бр.
ПЗИ	01.2022.	2020-250-АРХ-1/1.1-Ц72а

ОСНОВА I СПРАТА
КРИЛО "Ц"

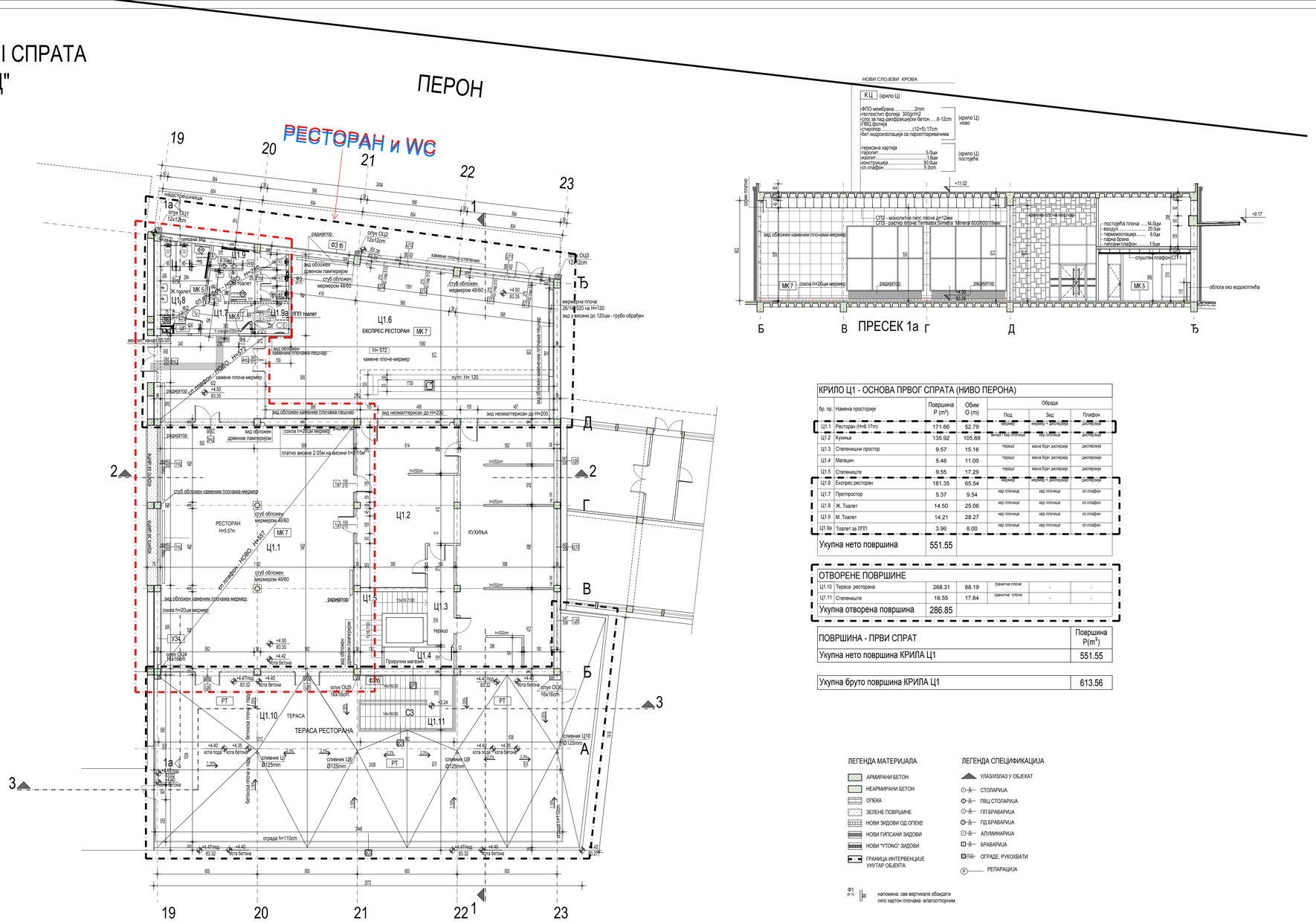

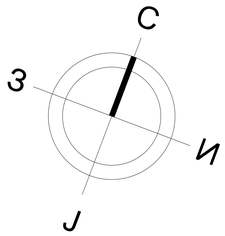

КРИЛО Ц1 - ОСНОВА ПРВОГ СПРАТА (НИВО ПЕРОНА)						
бр. пр.	Намена просторије	Површина P (m²)	Обим O (m)	Обрада		
				Под	Зид	Плафон
Ц1.1	Ресторан (H=6.17m)	171.66	52.79	мермер	мермер + дисперзија	дисперзија
Ц1.2	Кухиња	135.92	105.88	виназ.кер.плочице	кер.плочице	дисперзија
Ц1.3	Степенишни простор	9.57	15.16	терацо	масна бојаи дисперзија	дисперзија
Ц1.4	Магацин	5.46	11.00	терацо	масна бојаи дисперзија	дисперзија
Ц1.5	Степениште	9.55	17.29	терацо	масна бојаи дисперзија	дисперзија
Ц1.6	Експрес ресторан	181.35	65.54	мермер	мермер + дисперзија	дисперзија
Ц1.7	Претпростор	5.37	9.54	кер.плочице	кер.плочице	сп.плафон
Ц1.8	Ж. Тоалет	14.50	25.06	кер.плочице	кер.плочице	сп.плафон
Ц1.9	М. Тоалет	14.21	28.27	кер.плочице	кер.плочице	сп.плафон
Ц1.9а	Тоалет за ППП	3.96	8.00	кер.плочице	кер.плочице	сп.плафон
Укупна нето површина		551.55				

ОТВОРЕНЕ ПОВРШИНЕ						
Ц1.10	Тераса ресторана	268.31	88.19	гранитне плоче	-	-
Ц1.11	Степениште	18.55	17.84	гранитне плоче	-	-
Укупна отворена површина		286.85				

ПОВРШИНА - ПРВИ СПРАТ	Површина P(m²)
Укупна нето површина КРИЛА Ц1	551.55

Укупна бруто површина КРИЛА Ц1	613.56

ЛЕГЕНДА МАТЕРИЈАЛА

- АРМИРАНИ БЕТОН
- НЕАРМИРАНИ БЕТОН
- ОПЕКА
- ЗЕЛЕНЕ ПОВРШИНЕ
- НОВИ ЗИДОВИ ОД ОПЕКЕ
- НОВИ ГИПСАНИ ЗИДОВИ
- НОВИ "YTONG" ЗИДОВИ
- ГРАНИЦА ИНТЕРВЕНЦИЈЕ УНУТАР ОБЈЕКТА

ЛЕГЕНДА СПЕЦИФИКАЦИЈА

- УЛАЗИЗЛАЗ У ОБЈЕКАТ
- СТОЛАРИЈА
- ПВЦ СТОЛАРИЈА
- ПП БРАВАРИЈА
- ПД БРАВАРИЈА
- АЛУМИНАРИЈА
- БРАВАРИЈА
- ОГРАДЕ, РУКОХВАТИ
- РЕПАРАЦИЈА

Ф1 / Ф10 — напомена: све вертикале обзидати гипс картон плочама -влагоотпорним

±0.00=78.85

Број	Датум	Опис
03		
02		
01		

Ревизиони блок:

САОБРАЋАЈНИ ИНСТИТУТ ЦИП, д.о.о.
Немањина 6; 11000 Београд; Србија
Тел: 011/3618-134; Факс: 011/3618-324; web site: www.sicip.co.rs

Организациона јединица:
ЗАВОД ЗА АРХИТЕКТУРУ И УРБАНИЗАМ

Одговорни пројектант за архитектуру:
Б.Лазовић, дипл.инж.арх.
лиценица број: 300 1205 03

Сарадници:
Данијела Русић Николић, арх.тех.
Снежана Диковић, арх.тех.

Инвеститор пројекта:
" ИНФРАСТРУКТУРА ЖЕЛЕЗНИЦЕ СРБИЈЕ " А.Д.
Немањина 6/IV, Београд

Научни/тац пројекта:
Jiaji Institute of China Railway International Corporation Ltd. (CRIC)
No.10 Fuxing Road Haidian District,Beijing
P.R.China, 100844

China Communications Construction Company Ltd. (CCCC)
No.10 Fuxing Road Haidian District,Beijing
P.R.China, 100844

Објекат:
ПРУГА БЕОГРАД - СУБОТИЦА - ДРЖАВНА ГРАНИЦА (ЖЕЛЕЗНИЦА)
ДЕОНИЦА ПРУГЕ НОВИ САД - СУБОТИЦА - ДРЖАВНА ГРАНИЦА (ЖЕЛЕЗНИЦА)

Део пројекта:
ПРОЈЕКАТ АРХИТЕКТУРЕ РЕКОНСТРУКЦИЈЕ, ДОГРАДЊЕ И АДАПТАЦИЈЕ СТАНИЧНЕ ЗГРАДЕ У ЖЕЛЕЗНИЧКОЈ СТАНИЦИ НОВИ САД

Унутрашња контрола:
Светлана Карановић, дипл.инж.арх.

Главни пројектант:
др Лиљана Милић Марковић, дипл. грађ. инж.

Руководилац организационе јединице:
Светлана Карановић, дипл.инж.арх.

Цртеж:
КРИЛО Ц-ОСНОВА ПРВОГ СПРАТА-новопројектовано

Размера:
1:100

Врста тех. док.:	датум:	Цртеж бр.
ПЗИ	01.2022.	2020-250-АРХ-1/1.1-Ц73

ОСНОВА I СПРАТА
КРИЛО "Ц"

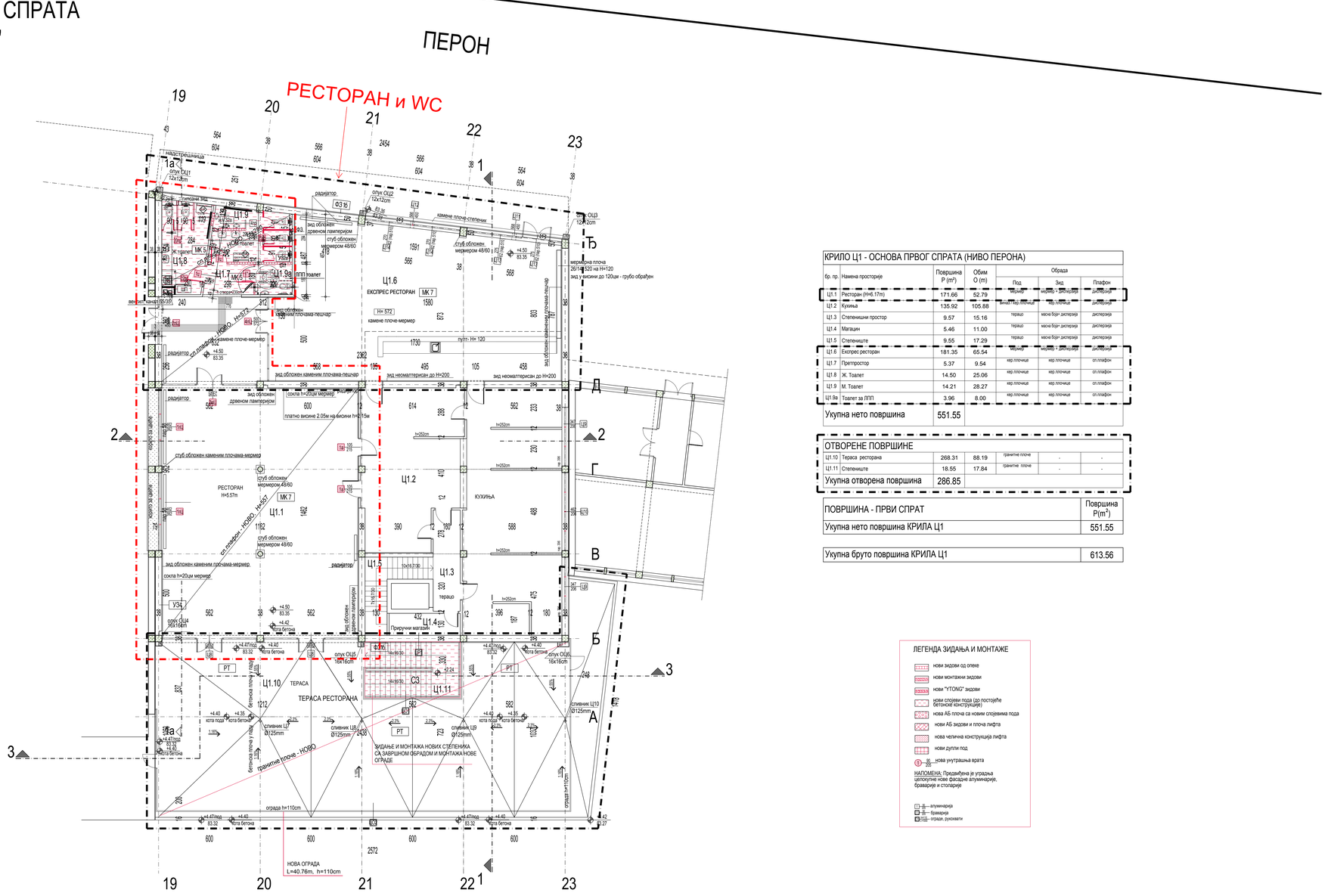

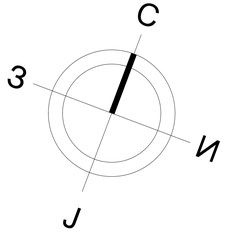

КРИЛО Ц1 - ОСНОВА ПРВОГ СПРАТА (НИВО ПЕРОНА)						
бр. пр.	Намена просторије	Површина P (m²)	Обим O (m)	Обрада		
				Под	Зид	Плафон
Ц1.1	Ресторан (H=6.17m)	171.66	52.79	мермер	мермер + дисперзија	дисперзија
Ц1.2	Кухиња	135.92	105.88	винил + вер.плочице	вер.плочице	дисперзија
Ц1.3	Степенишни простор	9.57	15.16	терацо	масна бојан дисперзија	дисперзија
Ц1.4	Магацин	5.46	11.00	терацо	масна бојан дисперзија	дисперзија
Ц1.5	Степениште	9.55	17.29	терацо	масна бојан дисперзија	дисперзија
Ц1.6	Експрес ресторан	181.35	65.54	мермер	мермер + дисперзија	дисперзија
Ц1.7	Претпростор	5.37	9.54	кер.плочице	кер.плочице	сп.плафон
Ц1.8	Ж. Тоалет	14.50	25.06	кер.плочице	кер.плочице	сп.плафон
Ц1.9	М. Тоалет	14.21	28.27	кер.плочице	кер.плочице	сп.плафон
Ц1.9а	Тоалет за ППП	3.96	8.00	кер.плочице	кер.плочице	сп.плафон
Укупна нето површина		551.55				

ОТВОРЕНЕ ПОВРШИНЕ						
Ц1.10	Тераса ресторана	268.31	88.19	гранитне плоче	-	-
Ц1.11	Степениште	18.55	17.84	гранитне плоче	-	-
Укупна отворена површина		286.85				

ПОВРШИНА - ПРВИ СПРАТ	Површина P(m²)
Укупна нето површина КРИЛА Ц1	551.55

Укупна бруто површина КРИЛА Ц1	613.56

ЛЕГЕНДА МАТЕРИЈАЛА

- АРМИРАНИ БЕТОН
- НЕАРМИРАНИ БЕТОН
- ОПЕКА
- ЗЕЛЕНЕ ПОВРШИНЕ
- НОВИ ЗИДОВИ ОД ОПЕКЕ
- НОВИ ГИПСАНИ ЗИДОВИ
- НОВИ "YTONG" ЗИДОВИ
- ГРАНИЦА ИНТЕРВЕНЦИЈЕ УНУТАР ОБЈЕКТА

ЛЕГЕНДА СПЕЦИФИКАЦИЈА

- УЛАЗИЗЛАЗ У ОБЈЕКАТ
- СТОЛАРИЈА
- ПВЦ СТОЛАРИЈА
- ПП БРАВАРИЈА
- ПД БРАВАРИЈА
- АЛУМИНАРИЈА
- БРАВАРИЈА
- ОГРАДЕ, РУКОХВАТИ
- РЕПАРАЦИЈА

ЛЕГЕНДА ЗИДАЊА И МОНТАЖЕ

- нови зидови од опеке
- нови монтажни зидови
- нови "YTONG" зидови
- нови слојеви пода (до постојеће бетонске конструкције)
- нова АБ плоча са новим слојевима пода
- нови АБ зидови и плоча лифта
- нова челична конструкција лифта
- нови дупли под
- нова унутрашња врата

НАПОМЕНА: Предвиђена је уградња целокупне нове фасадне алуминарије, браварије и столарије

- алуминарија
- браварија
- ограде, рукохвати

ЛЕГЕНДА ЗИДАЊА И МОНТАЖЕ

- нови зидови од опеке
- нови монтажни зидови
- нови "YTONG" зидови
- нови слојеви пода (до постојеће бетонске конструкције)
- нова АБ плоча са новим слојевима пода
- нови АБ зидови и плоча лифта
- нова челична конструкција лифта
- нови дупли под
- нова унутрашња врата

НАПОМЕНА: Предвиђена је уградња целокупне нове фасадне алуминарије, браварије и столарије

- алуминарија
- браварија
- ограде, рукохвати

ЛЕГЕНДА МАТЕРИЈАЛА

- АРМИРАНИ БЕТОН
- НЕАРМИРАНИ БЕТОН
- ОПЕКА
- ЗЕЛЕНЕ ПОВРШИНЕ
- НОВИ ЗИДОВИ ОД ОПЕКЕ
- НОВИ ГИПСАНИ ЗИДОВИ
- НОВИ "YTONG" ЗИДОВИ
- ГРАНИЦА ИНТЕРВЕНЦИЈЕ УНУТАР ОБЈЕКТА

ЛЕГЕНДА СПЕЦИФИКАЦИЈА

- УЛАЗИЗЛАЗ У ОБЈЕКАТ
- СТОЛАРИЈА
- ПВЦ СТОЛАРИЈА
- ПП БРАВАРИЈА
- ПД БРАВАРИЈА
- АЛУМИНАРИЈА
- БРАВАРИЈА
- ОГРАДЕ, РУКОХВАТИ
- РЕПАРАЦИЈА

Ф1 (Ф1/1) — напомена: све вертикале обзидати пипс картон плочама -влагоотпорним

±0.00=78.85

Број	Датум	Опис
03		
02		
01		

Ревизиони блок:

САОБРАЋАЈНИ ИНСТИТУТ ЦИП, д.о.о.

Немањина 6; 11000 Београд; Србија
Тел: 011/3618-134; Факс: 011/3618-324; web site: www.sicip.co.rs

Организациона јединица:
ЗАВОД ЗА АРХИТЕКТУРУ И УРБАНИЗАМ

Одговорни пројектант за архитектуру:
Б.Лазовић, дипл.инж.арх.
лиценца број: 300 1205 03

Сарадници:
Данијела Русић Николић, арх.тех.
Снежана Диковић, арх.тех.

Инвеститор пројекта:
" ИНФРАСТРУКТУРА ЖЕЛЕЗНИЦЕ СРБИЈЕ " А.Д.
Немањина 6/IV, Београд

Научни/тех. пројекта:
Joint Venture of
China Railway International Corporation Ltd. (CRIC)
No.10 Fuxing Road Haidian District,Beijing
P.R.China, 100860
China Communication Construction Company Ltd. (CCCC)
No.10 Fuxing Road Haidian District,Beijing
P.R.China, 100860

Објекат:
ПРУГА БЕОГРАД - СУБОТИЦА - ДРЖАВНА ГРАНИЦА (ЖЕЛЕЗНИЦА)
ДЕОНИЦА ПРУГЕ НОВИ САД - СУБОТИЦА - ДРЖАВНА ГРАНИЦА (ЖЕЛЕЗНИЦА)

Део пројекта:
ПРОЈЕКАТ АРХИТЕКТУРЕ РЕКОНСТРУКЦИЈЕ, ДОГРАДЊЕ И АДАПТАЦИЈЕ СТАНИЧНЕ ЗГРАДЕ У ЖЕЛЕЗНИЧКОЈ СТАНИЦИ НОВИ САД

Унутрашња контрола:
Светлана Карановић, дипл.инж.арх.

Главни пројектант:
др Љиљана Милић Марковић, дипл. грађ. инж.

Руководилац организационе јединице:
Светлана Карановић, дипл.инж.арх.

Цртеж:
КРИЛО Ц ОСНОВА ПРВОГ СПРАТА СА ПЛАНОМ ЗИДАЊА

Размера: 1:100

Врста тех. док.:	датум:	Цртеж бр.
ПЗИ	01.2022.	2020-250-АРХ-1/1.1-Ц73а

ОСНОВА КРОВА
КРИЛО "Ц"

ПЕРОН

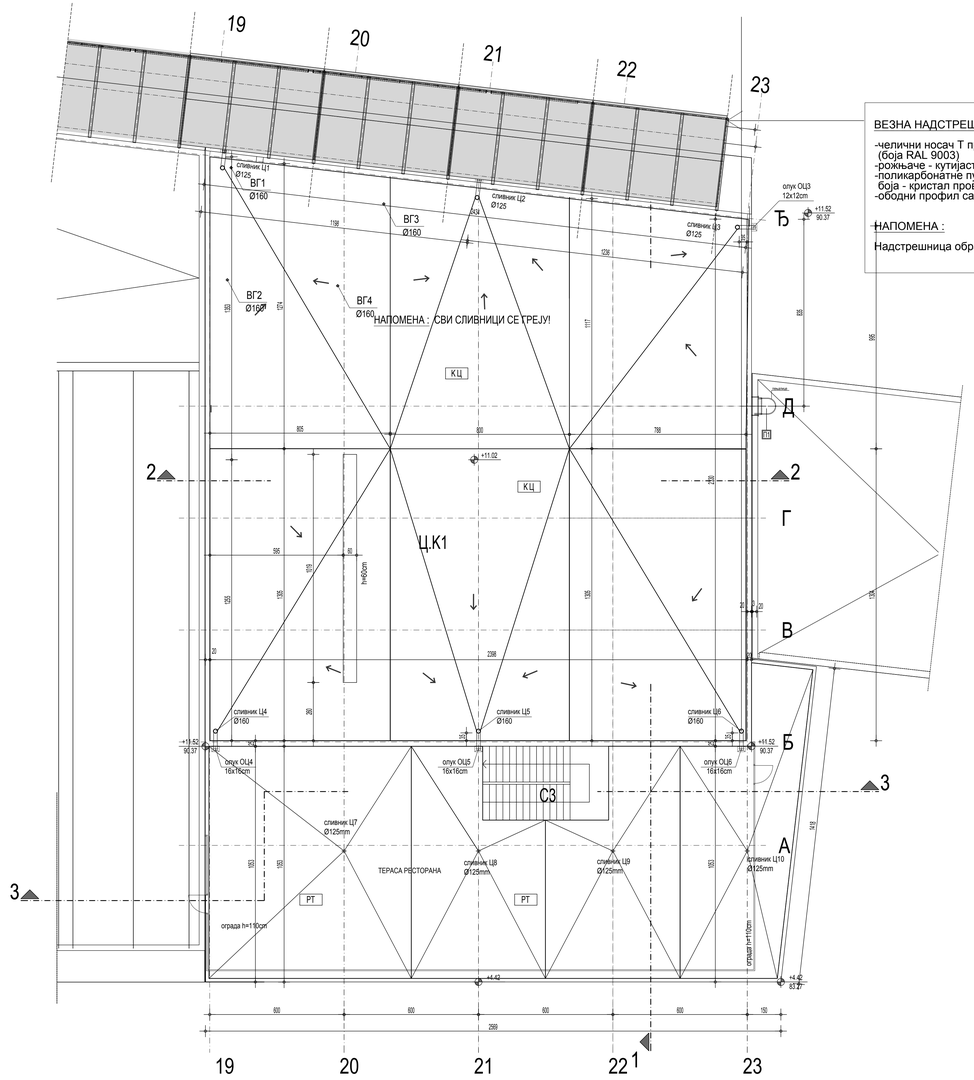

ВЕЗНА НАДСТРЕШНИЦА

-челични носач Т пресека на L=2.0м
(боја RAL 9003)
-рожњаче - кутијасти профили 60/80мм
-поликарбонатне пуне плоче, d=8mm
боја - кристал провидно
-ободни профил са транзенама, боја RAL 9003

НАПОМЕНА :

Надстрешница обрађена у пројекту REV 9.5.1.2

КРИЛО Ц - ОСНОВА КРОВА			
Ознака крова	Врста крова	Површина P (m²)	Кровни покривач
Ц.К1	Раван кров-непроходан	614.13	ФПО мембрана
Укупна површина крова		614.13	

КРИЛО Ц - НАДСТРЕШНИЦЕ			
Ознака крова	Врста крова	Површина P (m²)	Кровни покривач
Ц.Н1	Надстрешница	61.00	ХИ - полиазбитол
Укупна површина крова		61.00	

НАПОМЕНА : СВИ СЛИВНИЦИ СЕ ГРЕЈУ!

К Ц (крило Ц)

-ФПО мембрана Sarnafil TS77-20.....2mm	(крило Ц) ново	
-геотекстил фолија 300gr/m2		
-слој за под-двоформациони бетон.....6-12cm		
-ПЕ фолија		
-стиропор EPS A150.....(12+5) 17cm		
-бит.хидроизолација са парооттварачима		
-таропит.....5.0ам	(крило Ц) постојеће	
-изолит.....1.8ам		
-конструкција.....30.0ам		
-сп.плафон.....5.0cm		

РТ (крило Ц- раван кров-тераса)

-гранитне камене плоче.....3ам	ново	
-цементни лепак.....0.5		
-нивелационни слој.....1.5-4ам		
-хидроизолација-течна мембрана на бази полиуреа (Sikalastic 835)	постојеће	
-бетонска плоча у паду		
- спуштени плафон на подконструкцији аквапанел- Sky lite.....1.0cm	ново	

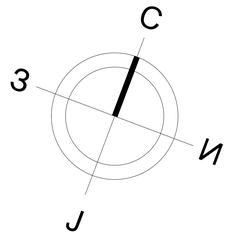

±0.00=78.85

Број	Датум	Опис
03		
02		
01		

Ревизиони блок:

САОБРАЋАЈНИ ИНСТИТУТ ЦИП, д.о.о.

Немањина 6; 11000 Београд; Србија
Тел: 011/3618-134; Факс: 011/3618-324; web site: www.sicip.co.rs

Организациона јединица:
ЗАВОД ЗА АРХИТЕКТУРУ И УРБАНИЗАМ

Одговорни пројектант за архитектуру:
Б.Лазовић, дипл.инж.арх.
лиценца број 300 1205 03

Сарадници:
Данијела Русић Николић, арх.тех.
Снежана Дикојић, арх.тех.

Инвеститор пројекта:
" ИНФРАСТРУКТУРА ЖЕЛЕЗНИЦЕ СРБИЈЕ " А.Д.
Немањина 6/II, Београд

Извођач:
ПРУГА БЕОГРАД - СУБОТИЦА - ДРЖАВНА ГРАНИЦА (КЕЛЕБИЈА)
ДЕОНИЦА ПРУГЕ НОВИ САД - СУБОТИЦА - ДРЖАВНА ГРАНИЦА (КЕЛЕБИЈА)

Део пројекта:
ПРОЈЕКАТ АРХИТЕКТУРЕ РЕКОНСТРУКЦИЈЕ, ДОГРАДЊЕ И АДАПТАЦИЈЕ СТАНИЧНЕ ЗГРАДЕ У ЖЕЛЕЗНИЧКОЈ СТАНИЦИ НОВИ САД

Унутрашња контрола:
Светлана Карановић, дипл.инж.арх.

Главни пројектант:
др Љиљана Милић Марковић, дипл. грађ. инж.

Руководилац организационе јединице:
Светлана Карановић, дипл.инж.арх.

Цртеж:
КРИЛО Ц-ОСНОВА КРОВА - новопројектовано

Размера:
1:100

Врста тех. док.:	Датум:	Цртеж бр.
ПЗИ	01.2022.	2020-250-АРХ-1/1.1-Ц74

ПРЕСЕК 1-1
КРИЛО "Ц"

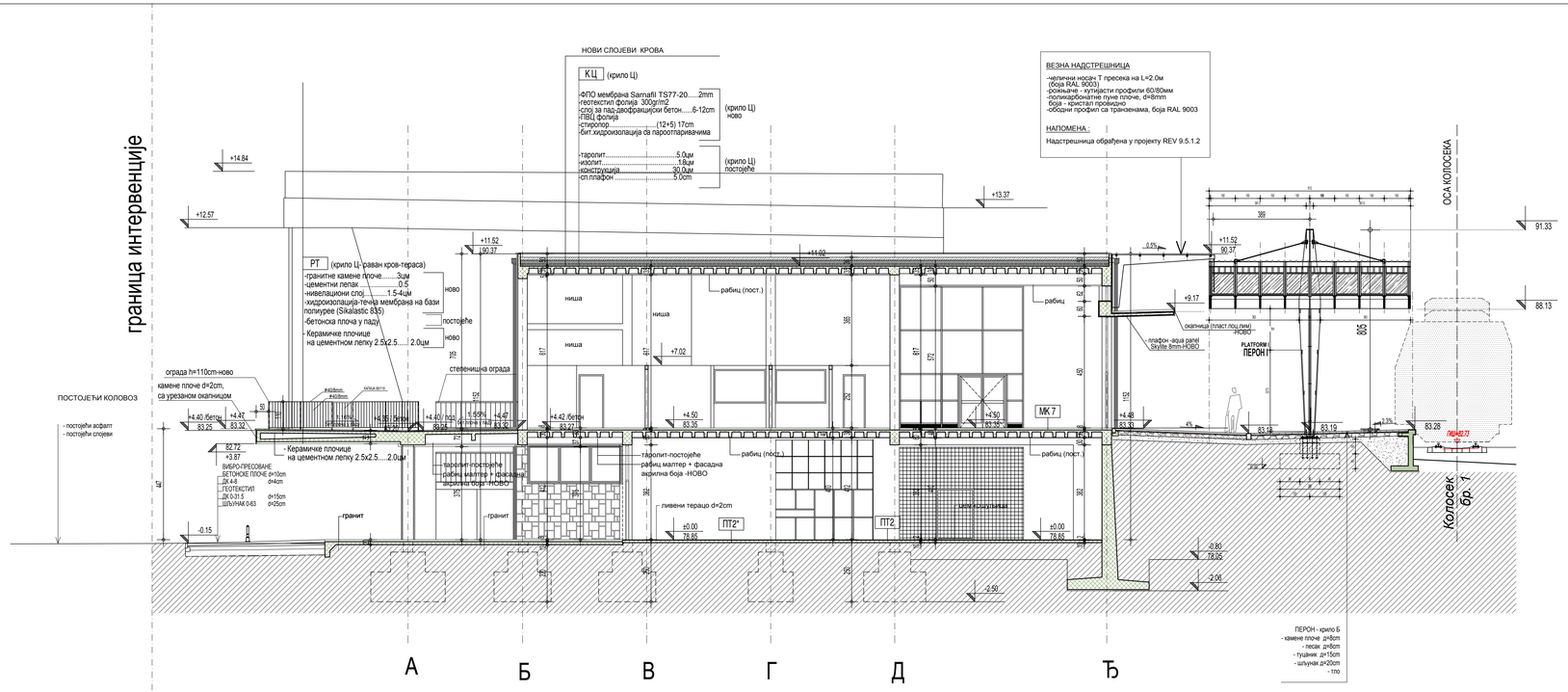

ЛЕГЕНДА МАТЕРИЈАЛА

- АРМИРАНИ БЕТОН
- НЕАРМИРАНИ БЕТОН
- ОПЕКА
- ЗЕЛЕНЕ ПОВРШИНЕ
- НОВИ ЗИДОВИ ОД ОПЕКЕ
- НОВИ ГИПСАНИ ЗИДОВИ
- НОВИ "YTONG" ЗИДОВИ
- ГРАНИЦА ИНТЕРВЕНЦИЈЕ УНУТАР ОБЈЕКТА

ЛЕГЕНДА СПЕЦИФИКАЦИЈА

- УЛАЗИЗЛАЗ У ОБЈЕКАТ
- СТОЛАРИЈА
- ПВЦ СТОЛАРИЈА
- ПП БРАВАРИЈА
- ПД БРАВАРИЈА
- АЛУМИНАРИЈА
- БРАВАРИЈА
- ОГРАДЕ, РУКОХВАТИ
- РЕПАРАЦИЈА

Ф1 Ø110 — напомена: све вертикале обзидати гипс картон плочама -влагоотпорним

Број	Датум	Опис
03		
02		
01		

Ревизиони блок:

САОБРАЋАЈНИ ИНСТИТУТ ЦИП, д.о.о.

Немањина 6; 11000 Београд; Србија
Тел: 011/3618-134; Факс: 011/3618-324; web site: www.sicip.co.rs

Организациона јединица:
ЗАВОД ЗА АРХИТЕКТУРУ И УРБАНИЗАМ

Одговорни пројектант за архитектуру:
Б.Лазовић, дипл.инж.арх.
лиценца број: 300 1205 03

Инвеститор пројекта:
" ИНФРАСТРУКТУРА ЖЕЛЕЗНИЦЕ СРБИЈЕ " А.Д.
Немањина 6/IV, Београд

Наручилац пројекта:
Joint Venture of
China Railway International Corporation Ltd. (CRIC)
No.10 Fuxing Road Haidian District,Beijing
P.R.China, 100844
China Communication Construction Company Ltd. (CCCC)
No.10 Chaoyangmenwai Street,Xicheng District,Beijing
P.R.China, 100088

Сарадници:
Данијела Русић Николић, арх.тех.
Снежана Диковић, арх.тех.

Објекат:
ПРУГА БЕОГРАД - СУБОТИЦА - ДРЖАВНА ГРАНИЦА (КЕЛЕБИЈА)
ДЕОНИЦА ПРУГЕ НОВИ САД - СУБОТИЦА - ДРЖАВНА ГРАНИЦА (КЕЛЕБИЈА)

Део пројекта:
ПРОЈЕКАТ АРХИТЕКТУРЕ РЕКОНСТРУКЦИЈЕ, ДОГРАДЊЕ И АДАПТАЦИЈЕ СТАНИЧНЕ ЗГРАДЕ У ЖЕЛЕЗНИЧКОЈ СТАНИЦИ НОВИ САД

Унутрашња контрола:
Светлана Карановић, дипл.инж.арх.

Главни пројектант:
др Лиљана Милић Марковић, дипл. грађ. инж.

Руководилац организационе јединице:
Светлана Карановић, дипл.инж.арх.

Цртеж: **КРИЛО Ц -ПРЕСЕК 1-1-новопројектовано**

Размера: **1:100**

Врста тех. док.:	датум:	Цртеж бр.
ПЗИ	01.2022.	2020-250-АРХ-1/1.1-Ц75

ПРЕСЕК 2-2
КРИЛО "Ц"

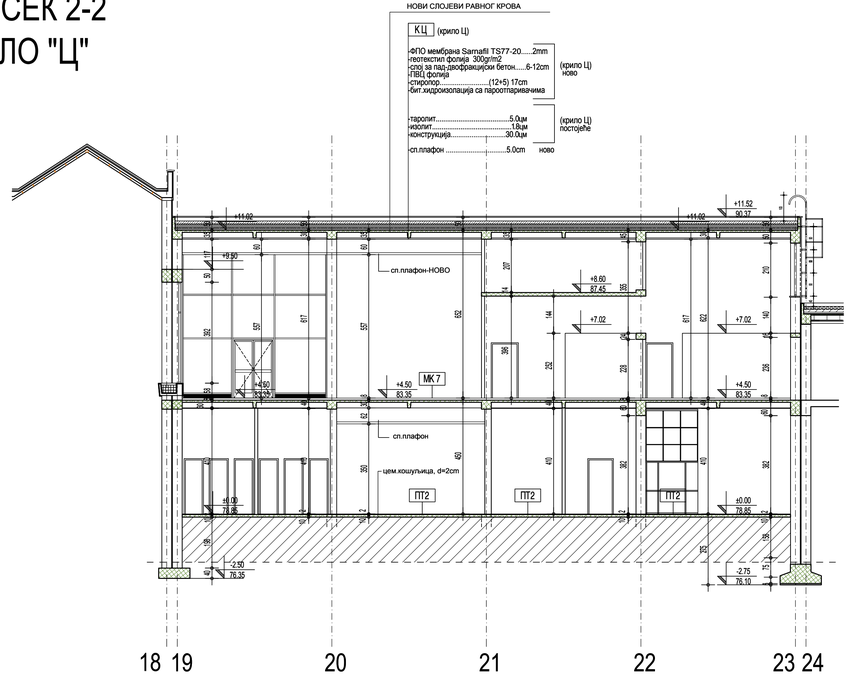

ПРЕСЕК 3-3
КРИЛО "Ц"

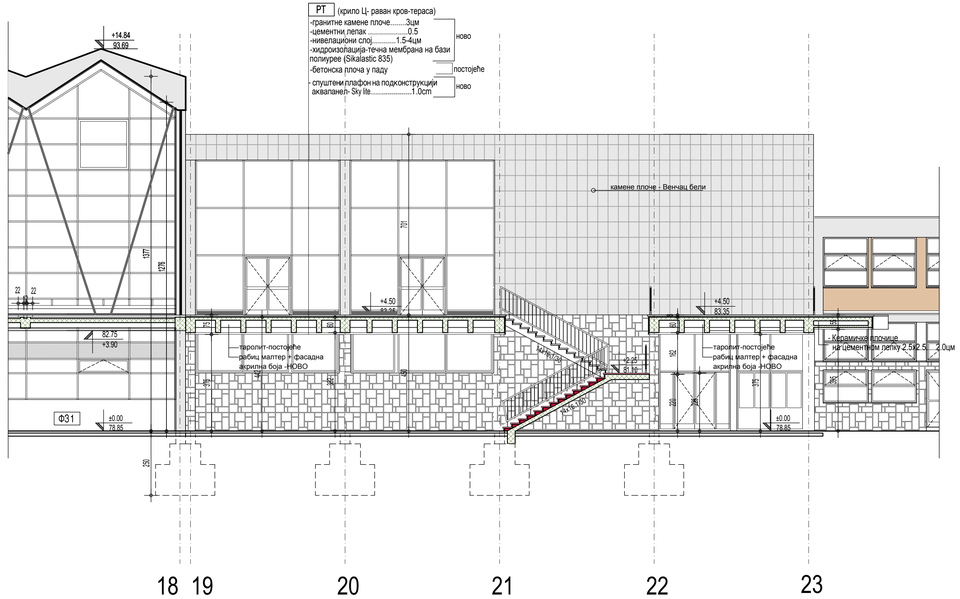

ЛЕГЕНДА МАТЕРИЈАЛА

- АРМИРАНИ БЕТОН
- НЕАРМИРАНИ БЕТОН
- ОПЕКА
- ЗЕЛЕНЕ ПОВРШИНЕ
- НОВИ ЗИДОВИ ОД ОПЕКЕ
- НОВИ ГИПСАНИ ЗИДОВИ
- НОВИ "YTONG" ЗИДОВИ
- ГРАНИЦА ИНТЕРВЕНЦИЈЕ УНУТАР ОБЈЕКТА

ЛЕГЕНДА СПЕЦИФИКАЦИЈА

- УЛАЗИ/ЗЛАЗ У ОБЈЕКАТ
- СТОЛАРИЈА
- ПВЦ СТОЛАРИЈА
- ПП БРАВАРИЈА
- ПД БРАВАРИЈА
- АЛУМИНАРИЈА
- БРАВАРИЈА
- ОГРАДЕ, РУКОХВАТИ
- РЕПАРАЦИЈА

Ф1 Ø110 — напомена: све вертикале обзидати гипс картон плочама -влагоотпорним

Број	Датум	Опис
03		
02		
01		

Ревизиони блок:

САОБРАЋАЈНИ ИНСТИТУТ ЦИП, д.о.о.

Немањина 6; 11000 Београд; Србија
Тел: 011/3618-134; Факс: 011/3618-324; web site: www.sicip.co.rs

Организациона јединица:
ЗАВОД ЗА АРХИТЕКТУРУ И УРБАНИЗАМ

Одговорни пројектант за архитектуру:
Б.Лазовић, дипл.инж.арх.
лиценца број: 300 1205 03

Инвеститор пројекта:
" ИНФРАСТРУКТУРА ЖЕЛЕЗНИЦЕ СРБИЈЕ " А.Д.
Немањина 6/V, Београд

Наручилац пројекта:
Joint Venture of China Railway International Corporation Ltd. (CRIC) No.10 Fuxing Road Haidian District,Beijing P.R.China, 100844
China Communication Construction Company Ltd. (CCCC) No.10 Dewai Street,Xicheng District,Beijing P.R.China, 100088

Сарадници:
Данијела Русић Николић, арх.тех.
Снежана Диковић, арх.тех.

Објекат:
ПРУГА БЕОГРАД - СУБОТИЦА - ДРЖАВНА ГРАНИЦА (КЕЛЕБИЈА)
ДЕОНИЦА ПРУГЕ НОВИ САД - СУБОТИЦА - ДРЖАВНА ГРАНИЦА (КЕЛЕБИЈА)

Део пројекта:
ПРОЈЕКАТ АРХИТЕКТУРЕ РЕКОНСТРУКЦИЈЕ, ДОГРАДЊЕ И АДАПТАЦИЈЕ СТАНИЧНЕ ЗГРАДЕ У ЖЕЛЕЗНИЧКОЈ СТАНИЦИ НОВИ САД

Унутрашња контрола:
Светлана Карановић, дипл.инж.арх.

Главни пројектант:
др Лиљана Милић Марковић, дипл. грађ. инж.

Руководилац организационе јединице:
Светлана Карановић, дипл.инж.арх.

Цртеж:
КРИЛО Ц -ПРЕСЕЦИ 2-2 и 3-3-новопројектовано

Размера: **1:100**

Врста тех. док.:	датум:	Цртеж бр.
ПЗИ	01.2022.	2020-250-АРХ-1/1.1-Ц76

ЈУЖНА ФАСАДА (НИВО УЛИЦЕ)
КРИЛО "Ц"

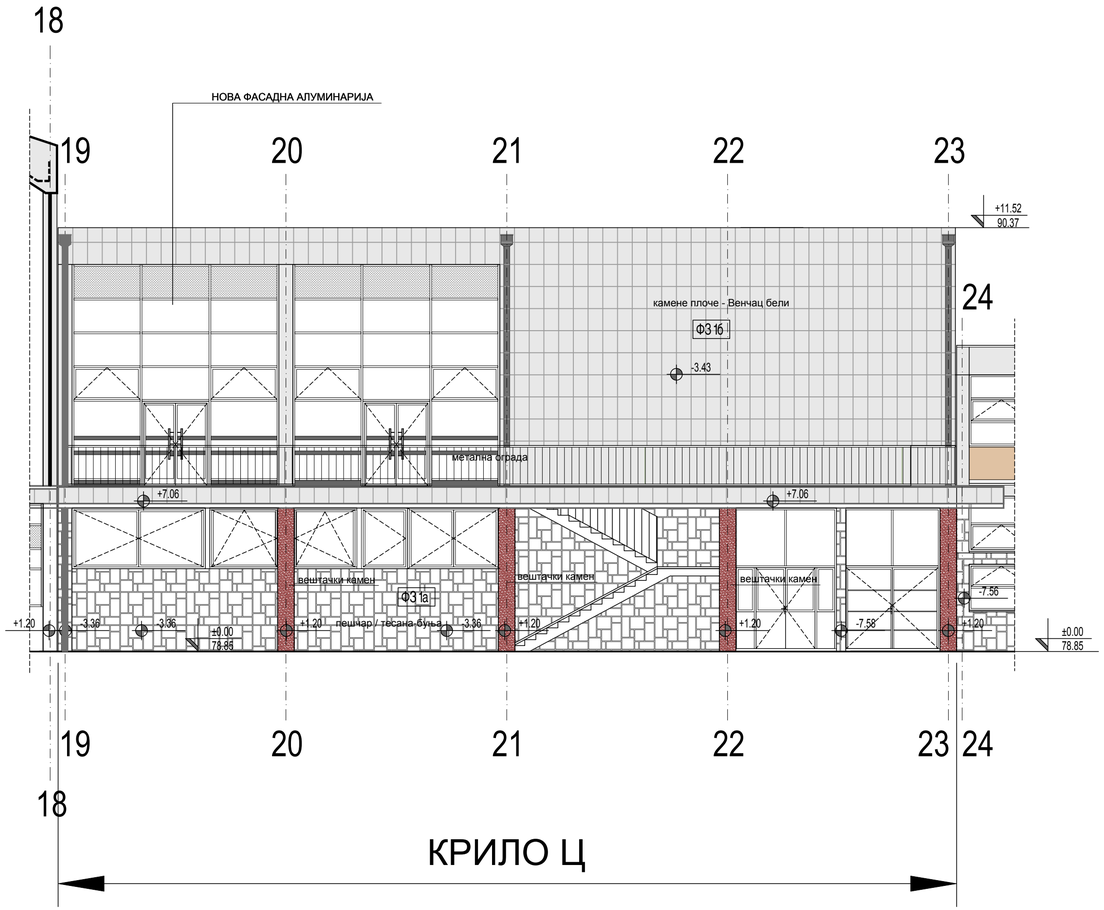

Број	Датум	Опис
03		
02		
01		

Ревизиони блок:

САОБРАЋАЈНИ ИНСТИТУТ ЦИП, д.о.о.

Немањина 6; 11000 Београд; Србија
Тел: 011/3618-134; Факс: 011/3618-324; web site: www.sicip.co.rs

Организациона јединица:
ЗАВОД ЗА АРХИТЕКТУРУ И УРБАНИЗАМ

Одговорни пројектант за архитектуру:
Б.Лазовић, дипл.инж.арх.
лиценца број: 300 1205 03

Сарадници:
Данијела Русић Николић, арх.тех.
Снежана Диковић, арх.тех.

Унутрашња контрола:
Светлана Карановић, дипл.инж.арх.

Главни пројектант:
др Љиљана Милић Марковић, дипл. грађ. инж.

Руководилац организационе јединице:
Светлана Карановић, дипл.инж.арх.

Инвеститор пројекта:
" ИНФРАСТРУКТУРА ЖЕЛЕЗНИЦЕ СРБИЈЕ " А.Д.
Немањина 6/IV, Београд

Наручилац пројекта:
Joint Venture of
China Railway International Corporation Ltd. (CRIC)
No.10 Fuxing Road,Haidian District,Beijing
P.R China, 100844
China Communication Construction Company Ltd. (CCCC)
No.85 Deshengmenwai Street,Xicheng District,Beijing
P.R China, 100088

Објекат:
ПРУГА БЕОГРАД - СУБОТИЦА - ДРЖАВНА ГРАНИЦА (КЕЛЕБИЈА)
ДЕОНИЦА ПРУГЕ НОВИ САД - СУБОТИЦА - ДРЖАВНА ГРАНИЦА (КЕЛЕБИЈА)

Део пројекта:
ПРОЈЕКАТ АРХИТЕКТУРЕ РЕКОНСТРУКЦИЈЕ, ДОГРАЂЕ И АДАПТАЦИЈЕ СТАНИЧНЕ ЗГРАДЕ У ЖЕЛЕЗНИЧКОЈ СТАНИЦИ НОВИ САД

Цртеж:
КРИЛО Ц - ЈУЖНА ФАСАДА -новопројектовано

Размера:
1:100

Врста тех. док.: **ПЗИ**
датум: **01.2022.**
Цртеж бр. 2020-250-АРХ-1/1.1-Ц77

СЕВЕРНА ФАСАДА (НИВО ПЕРОНА)
КРИЛО "Ц"

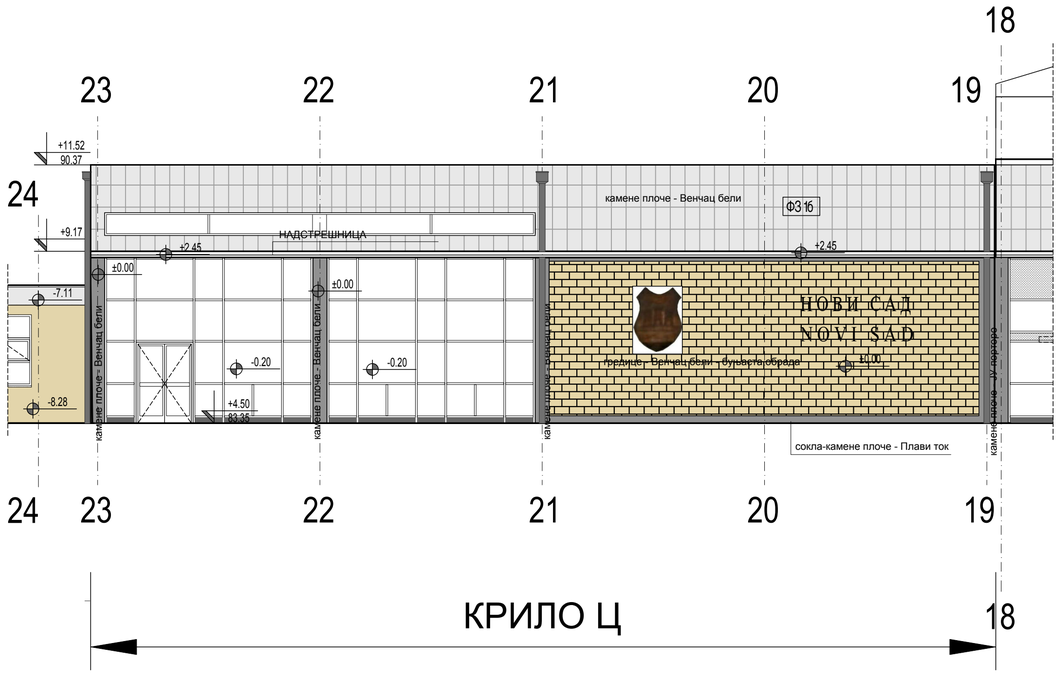

Број	Датум	Опис
03		
02		
01		

Ревизиони блок:

САОБРАЋАЈНИ ИНСТИТУТ ЦИП, д.о.о.

Немањина 6; 11000 Београд; Србија
Тел: 011/3618-134; Факс: 011/3618-324; web site: www.sicip.co.rs

Организациона јединица:
ЗАВОД ЗА АРХИТЕКТУРУ И УРБАНИЗАМ

Одговорни пројектант за архитектуру:
Б.Лазовић, дипл.инж.арх.
лиценца број: 300 1205 03

Сарадници:
Данијела Русић Николић, арх.тех.
Снежана Диковић, арх.тех.

Унутрашња контрола:
Светлана Карановић, дипл.инж.арх.

Главни пројектант:
др Љиљана Милић Марковић, дипл. грађ. инж.

Руководилац организационе јединице:
Светлана Карановић, дипл.инж.арх.

Инвеститор пројекта:
" ИНФРАСТРУКТУРА ЖЕЛЕЗНИЦЕ СРБИЈЕ " А.Д.
Немањина 6/IV, Београд

Наручилац пројекта:
Joint Venture of
China Railway International Corporation Ltd. (CRIC)
No.10 Fuxing Road,Haidian District,Beijing
P.R China, 100844
China Communication Construction Company Ltd. (CCCC)
No.85 Deshengmenwai Street,Xicheng District,Beijing
P.R China, 100088

Објекат:
ПРУГА БЕОГРАД - СУБОТИЦА - ДРЖАВНА ГРАНИЦА (КЕЛЕБИЈА)
ДЕОНИЦА ПРУГЕ НОВИ САД - СУБОТИЦА - ДРЖАВНА ГРАНИЦА (КЕЛЕБИЈА)

Део пројекта:
ПРОЈЕКАТ АРХИТЕКТУРЕ РЕКОНСТРУКЦИЈЕ, ДОГРАЂЕ И АДАПТАЦИЈЕ СТАНИЧНЕ ЗГРАДЕ У ЖЕЛЕЗНИЧКОЈ СТАНИЦИ НОВИ САД

Цртеж:
КРИЛО Ц - СЕВЕРНА ФАСАДА -новопројектовано

Размера:
1:100

Врста тех. док.:	датум:	Цртеж бр.
ПЗИ	**01.2022.**	2020-250-АРХ-1/1.1-Ц78

ИСТОЧНА ФАСАДА

КРИЛО "Ц"

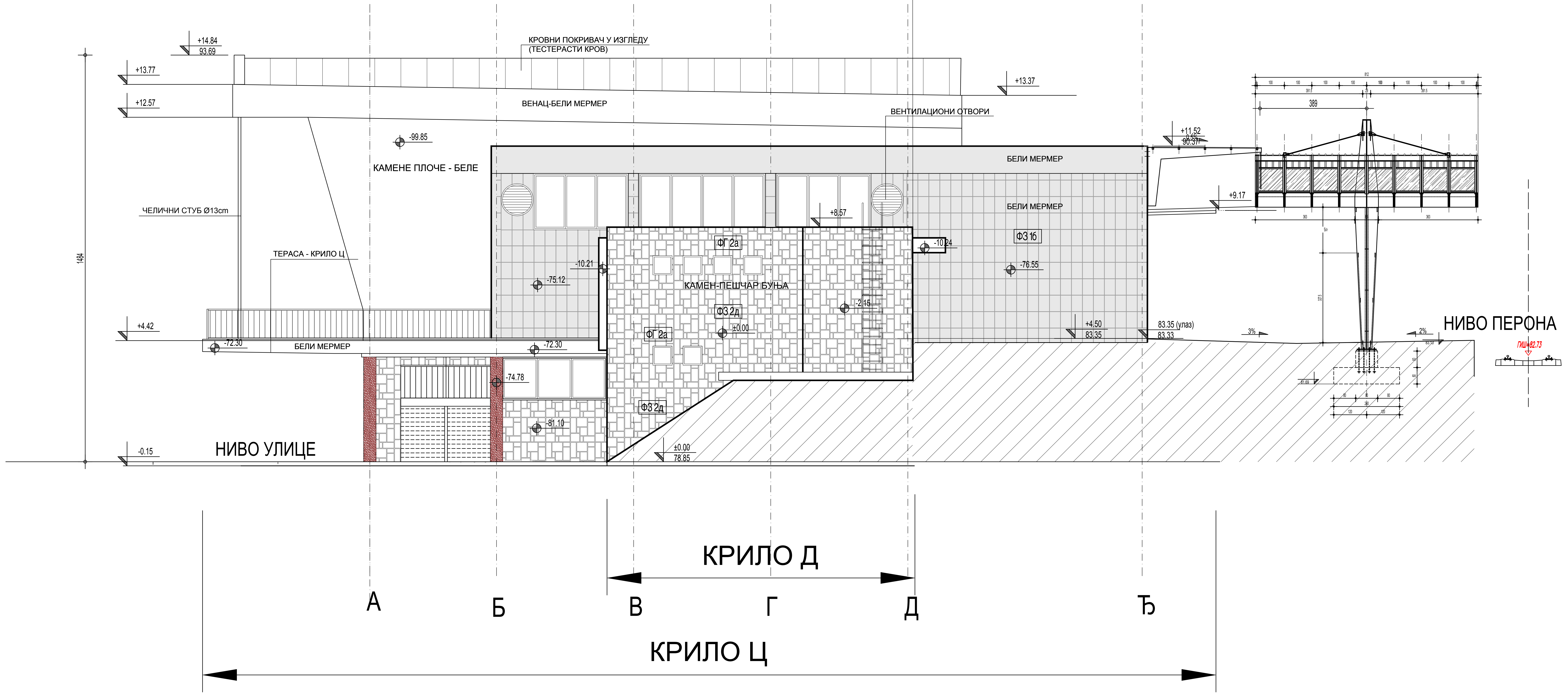

03		
02		
01		
Број	Датум	Опис

Ревизиони блок:

САОБРАЋАЈНИ ИНСТИТУТ ЦИП, д.о.о.

Немањина 6; 11000 Београд; Србија
Тел: 011/3618-134; Факс: 011/3618-324; web site: www.sicip.co.rs

Организациона јединица:
ЗАВОД ЗА АРХИТЕКТУРУ И УРБАНИЗАМ

Одговорни пројектант за архитектуру:
Б.Лазовић, дипл.инж.арх.
лиценца број: 300 1205 03

Сарадници:
Данијела Русић Николић, арх.тех.
Снежана Диковић, арх.тех.

Унутрашња контрола:
Светлана Карановић, дипл.инж.арх.

Главни пројектант:
др Љиљана Милић Марковић, дипл. грађ. инж.

Руководилац организационе јединице:
Светлана Карановић, дипл.инж.арх.

Инвеститор пројекта:
" ИНФРАСТРУКТУРА ЖЕЛЕЗНИЦЕ СРБИЈЕ " А.Д.
Немањина 6/IV, Београд

Наручилац пројекта:
Joint Venture of
China Railway International Corporation Ltd. (CRIC)
No.10 Fuxing Road,Haidian District,Beijing
P.R China, 100844
China Communication Construction Company Ltd. (CCCC)
No.85 Deshengmenwai Street,Xicheng District,Beijing
P.R China, 100088

Објекат:
ПРУГА БЕОГРАД - СУБОТИЦА - ДРЖАВНА ГРАНИЦА (КЕЛЕБИЈА)
ДЕОНИЦА ПРУГЕ НОВИ САД - СУБОТИЦА - ДРЖАВНА ГРАНИЦА (КЕЛЕБИЈА)

Део пројекта:
ПРОЈЕКАТ АРХИТЕКТУРЕ РЕКОНСТРУКЦИЈЕ, ДОГРАДЊЕ
И АДАПТАЦИЈЕ СТАНИЧНЕ ЗГРАДЕ
У ЖЕЛЕЗНИЧКОЈ СТАНИЦИ НОВИ САД

Цртеж:	Размера:
КРИЛО Ц - ИСТОЧНА ФАСАДА -новопројектовано	1:100

Врста тех. док.:	датум:	Цртеж бр.
ПЗИ	**01.2022.**	2020-250-АРХ-1/1.1-Ц79

ОСНОВА ТЕМЕЉА
КРИЛО "Д"

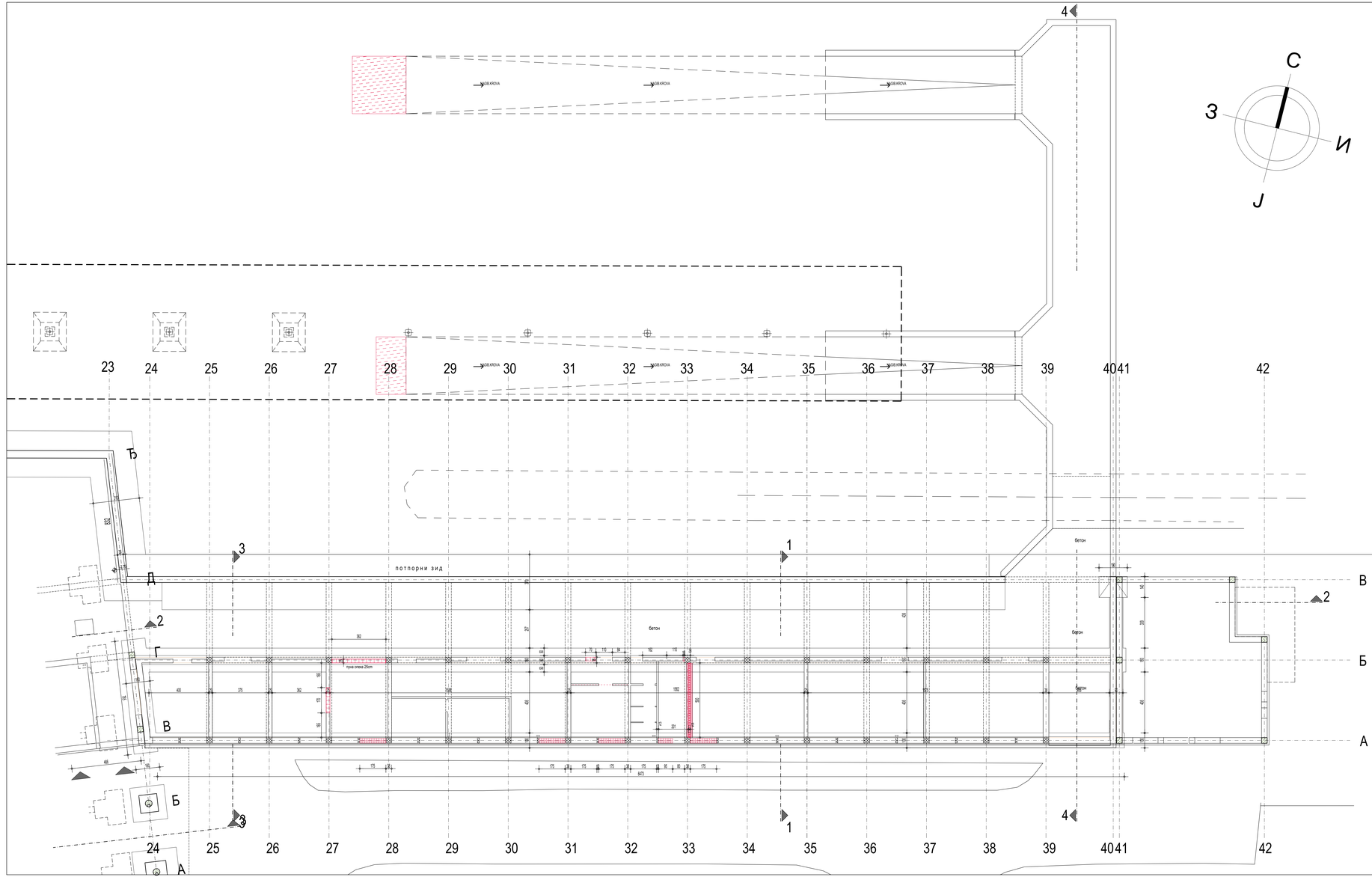

ЛЕГЕНДА МАТЕРИЈАЛА

- АРМИРАНИ БЕТОН
- НЕАРМИРАНИ БЕТОН
- ОПЕКА
- ЗЕЛЕНЕ ПОВРШИНЕ
- НОВИ ЗИДОВИ ОД ОПЕКЕ
- НОВИ ГИПСАНИ ЗИДОВИ
- НОВИ "УТОНГ" ЗИДОВИ
- ГРАНИЦА ИНТЕРВЕНЦИЈЕ УНУТАР ОБЈЕКТА

ГРАЂ РАДОВИ ПОТРЕБНИ ЗА ИЗГРАДЊУ НОВИХ ТЕМЕЉА

кота фундирања -1.00
лифт-кота фундирања -1.90

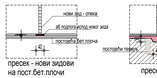

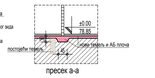

±0.00=78.85		
03		
02		
01		
Број	Датум	Опис

Ревизиони блок:

1:100

САОБРАЋАЈНИ ИНСТИТУТ ЦИП, д.о.о.

Немањина 6; 11000 Београд; Србија
Тел: 011/3618-134; Факс: 011/3618-324; web site: www.sicip.co.rs

Организациона јединица:
ЗАВОД ЗА АРХИТЕКТУРУ И УРБАНИЗАМ

Одговорни пројектант за архитектуру:
Б.Лазовић, дипл.инж.арх.
лиценца број 300 1205 03

Сарадници:
Данијела Русић Николић, арх.тех.
Снежана Диковић, арх.тех.

Инвеститор пројекта:
" ИНФРАСТРУКТУРА ЖЕЛЕЗНИЦЕ СРБИЈЕ " А.Д.

Извођач пројекта:
Предузеће ЗТС Златибор доо

China Railway International Corporation Ltd. (CRIC)
No.10 Fu Cheng Road Haidian District,Beijing
P. R.China, 100038

China Communication Construction Company Ltd. (CCCC)
No.85 Deshengmenwai Street,Xicheng District,Beijing
P. R.China, 100088

Пројекат:
ПРУГА БЕОГРАД - СУБОТИЦА - ДРЖАВНА ГРАНИЦА МЕЂЕВЦИ
ДЕОНИЦА ТРУПЕ НОВИ САД - СУБОТИЦА - ДРЖАВНА ГРАНИЦА МЕЂЕВЦИ

Део пројекта:
ПРОЈЕКАТ АРХИТЕКТУРЕ РЕКОНСТРУКЦИЈЕ, ДОГРАДЊЕ И АДАПТАЦИЈЕ СТАНИЦЕ ЗГРАДЕ У ЖЕЛЕЗНИЧКОЈ СТАНИЦИ НОВИ САД

Унутрашња контрола:
Светлана Корановић, дипл.инж.арх.

Главни пројектант:
др Љиљана Милић Марковић, дипл. грађ. инж.

Руководилац организационе јединице:
Светлана Корановић, дипл.инж.арх.

Врста тех. док.: **ПЗИ**
Датум: **01.2022.**
Цртеж бр. **2020-250-АРХ-У1.1-ЦВО**

Цртеж:
КРИЛО Д-ОСНОВА ТЕМЕЉА-новопројектовано

Размера:
1:100

ОСНОВА ПРИЗЕМЉА
КРИЛО "Д"

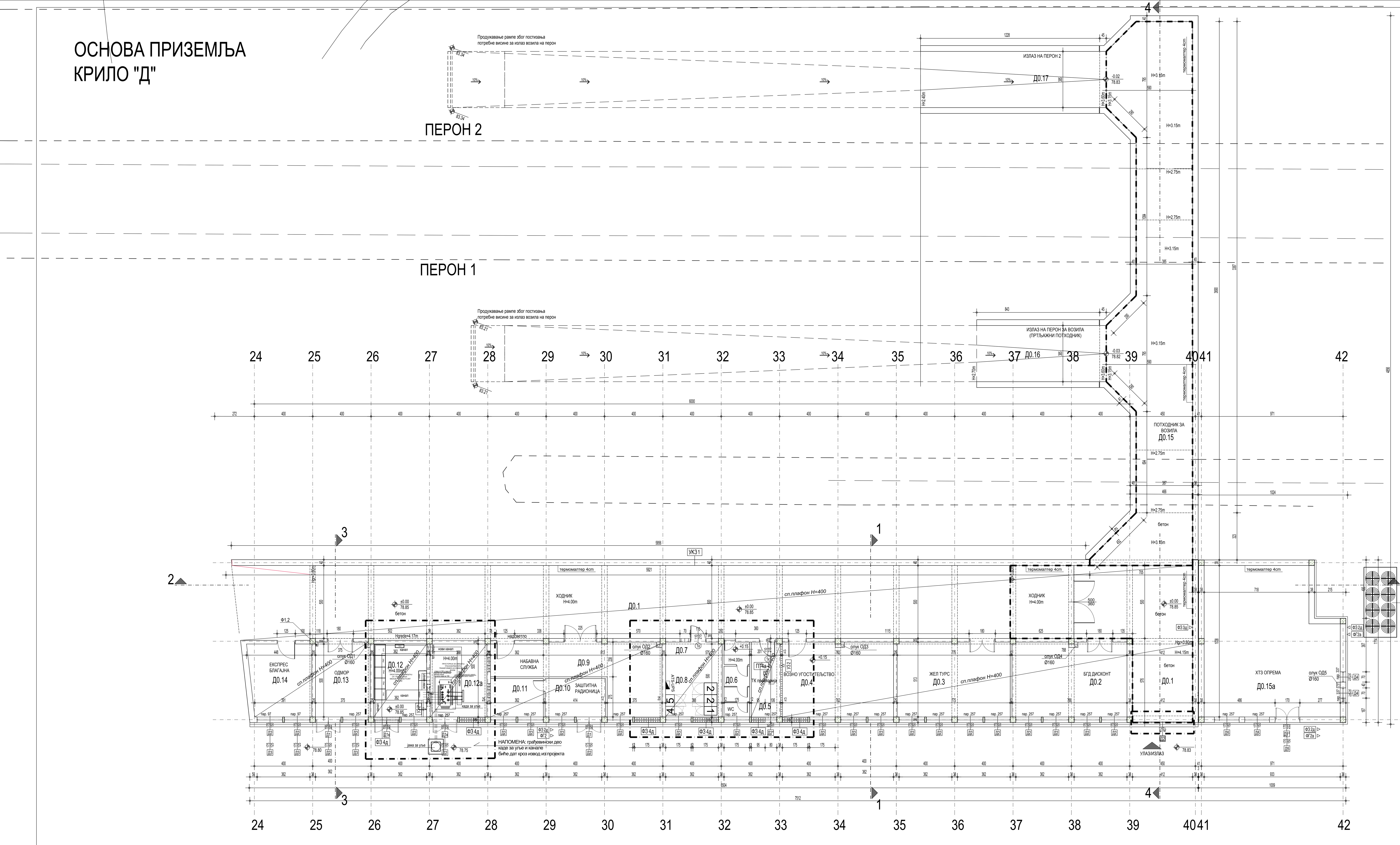

РАМПА	ПОВРШИНА ПЛАФОНА P=31.90м2
	ПОВРШИНА ЗИДОВА P=199.30m2
Д0.1	ПОВРШИНА ПЛАФОНА P=86.24м2
	ПОВРШИНА ЗИДОВА P=128.76m2
Д0.15	ПОВРШИНА ПЛАФОНА P=174.51м2
	ПОВРШИНА ЗИДОВА P=237.64m2

КРИЛО Д0 - ОСНОВА ПРИЗЕМЉА

бр. пр.	Намена просторије	Површина P (m²)	Обим O (m)	Обрада		
				Под	Зид	Плафон
Д0.1	Ходник	352.76	153.29	бетонске плоче	масна боја+ дисперзија	малтер
Д0.2	БГД дисконт	40.34	26.28	бетонске плоче	дисперзија	малтер
Д0.3	Жел турс	39.69	26.02	бетонске плоче	дисперзија	малтер
Д0.4	Возно угоститељство	39.04	26.02	бетонске плоче	дисперзија	малтер
Д0.5	ТК просторија	10.28	14.28	антистатик под	дисперзија	сп. плафон F90
Д0.6	Тоалет	8.87	19.72	керамичке плочице	кер.плочице+дисп.	малтер
Д0.7	Просторија - предпростор	5.94	10.82	бетонске плоче	дисперзија	малтер
Д0.8	Ел.просторија	13.50	14.72	бетонске плоче	дисперзија	сп. плафон F90
Д0.9	Набавна служба	37.69	34.02	бетонске плоче	дисперзија	малтер
Д0.10	Заштитна радионица	10.89	13.54	бетонске плоче	масна боја+ дисперзија	малтер
Д0.11	Остава-заштитина радионица	9.52	12.50	бетонске плоче	дисперзија	малтер
Д0.12	Просторија за СН постројења	18.10	17.24	бетонске плоче	дисперзија	малтер
Д0.12а	Просторија за трансформатор	19.4009	17.76	бетонске плоче	дисперзија	малтер
Д0.13	Одмор	19.24	17.76	виназ	дисперзија	малтер
Д0.14	Експрес благајна	20.96	18.42	виназ	дисперзија	малтер
Д0.15а	ХТЗ опрема	88.25	39.42	бетонске плоче	дисперзија	малтер
Укупна нето површина		734.47				

КРИЛО Д - Потходник за излаз / улаз возила на пероне

Д0.15	Потходник	179.03	92.35	бетонске плоче	дисперзија	малтер
Д0.16	Рампа 1	48.89	33.10	бетонске плоче	дисперзија	малтер
Д0.17	Рампа 2	48.90	33.10	бетонске плоче	дисперзија	малтер
Укупна отворена површина		276.82				

ПОВРШИНА - ПРИЗЕМЉЕ	Површина P(m²)
Укупна нето површина КРИЛО Д0	734.47
Укупна нето површина ПОТХОДНИК ЗА ВОЗИЛА	276.82

Укупна бруто површина КРИЛО Д0	835.93
Укупна бруто површина ПОТХОДНИК ЗА ВОЗИЛА	324.02

ПОВРШИНА - НЕТО	Површина P(m²)
Укупна површина КРИЛА Д приземље	734.47
Укупна површина ПОТХОДНИК ЗА ВОЗИЛА	276.82
Укупна површина КРИЛА Д први спрат	719.87
Укупна нето површина КРИЛА Д	**1731.15**

ПОВРШИНА - БРУТО	Површина P(m²)
Укупна површина КРИЛА Д приземље	835.93
Укупна површина ПОТХОДНИК ЗА ВОЗИЛА	324.02
Укупна површина КРИЛА Д први спрат	854.46
Укупна бруто површина КРИЛА Д	**2014.41**

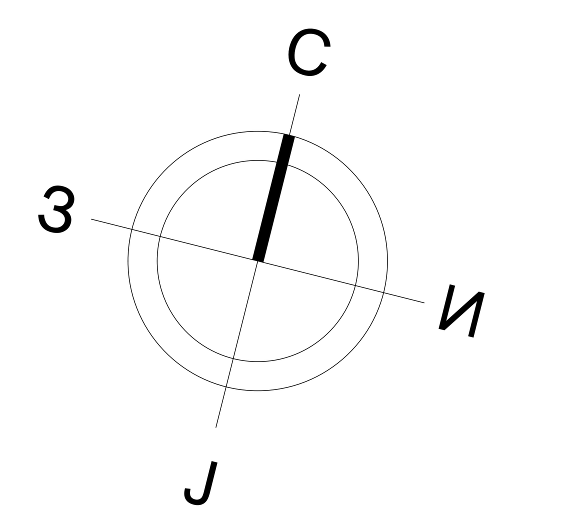

ЛЕГЕНДА МАТЕРИЈАЛА
- АРМИРАНИ БЕТОН
- НЕАРМИРАНИ БЕТОН
- ОПЕКА
- ЗЕЛЕНЕ ПОВРШИНЕ
- НОВИ ЗИДОВИ ОД ОПЕКЕ
- НОВИ ГИПСАНИ ЗИДОВИ
- НОВИ "YTONG" ЗИДОВИ
- ГРАНИЦА ИНТЕРВЕНЦИЈЕ УНУТАР ОБЈЕКТА

ЛЕГЕНДА СПЕЦИФИКАЦИЈА
- УЛАЗ/ИЗЛАЗ У ОБЈЕКАТ
- СТОЛАРИЈА
- ПВЦ СТОЛАРИЈА
- ПП БРАВАРИЈА
- ПД БРАВАРИЈА
- АЛУМИНАРИЈА
- БРАВАРИЈА
- ОГРАДЕ, РУКОХВАТИ
- РЕПАРАЦИЈА

Ф1 Ø110 напомена: све вертикале обзидати гипс картон плочама -влагоотпорним

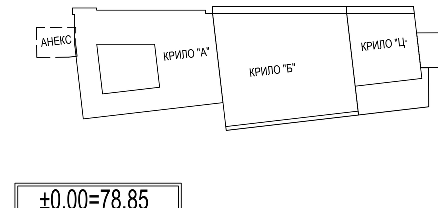

±0.00=78.85

Број	Датум	Опис
03		
02		
01		

Ревизиони блок:

САОБРАЋАЈНИ ИНСТИТУТ ЦИП, д.о.о.
Немањина 6; 11000 Београд; Србија
Тел: 011/3618-134; Факс: 011/3618-324; web site: www.sicip.co.rs
Организациона јединица:
ЗАВОД ЗА АРХИТЕКТУРУ И УРБАНИЗАМ

Одговорни пројектант за архитектуру:
Б.Лазовић, дипл.инж.арх.
лиценца број: 300 1205 03

Сарадници:
Данијела Русић Николић, арх.тех.
Снежана Диковић, арх.тех.

Унутрашња контрола:
Светлана Карановић, дипл.инж.арх.
Главни пројектант:
др Љиљана Милић Марковић, дипл. грађ. инж.
Руководилац организационе јединице:
Светлана Карановић, дипл.инж.арх.

Инвеститор пројекта: **" ИНФРАСТРУКТУРА ЖЕЛЕЗНИЦЕ СРБИЈЕ " А.Д.** Немањина 6/IV, Београд

Наручилац пројекта: Joint Venture of
China Railway International Corporation Ltd. (CRIC) No.10 Fuxing Road,Haidian District,Beijing P.R China, 100844
China Communication Construction Company Ltd. (CCCC) No.85 Deshengmenwai Street,Xicheng District,Beijing P.R China, 100088

Објекат: **ПРУГА БЕОГРАД - СУБОТИЦА - ДРЖАВНА ГРАНИЦА (КЕЛЕБИЈА) ДЕОНИЦА ПРУГЕ НОВИ САД - СУБОТИЦА - ДРЖАВНА ГРАНИЦА (КЕЛЕБИЈА)**

Део пројекта: ПРОЈЕКАТ АРХИТЕКТУРЕ РЕКОНСТРУКЦИЈЕ, ДОГРАДЊЕ И АДАПТАЦИЈЕ СТАНИЧНЕ ЗГРАДЕ У ЖЕЛЕЗНИЧКОЈ СТАНИЦИ НОВИ САД

Цртеж:	Размера:
КРИЛО Д-ОСНОВА ПРИЗЕМЉА-новопројектовано	1:100

Врста тех. док.:	датум:	Цртеж бр.
ПЗИ	01.2022.	2020-250-АРХ-1/1.1-Ц81

ОСНОВА ПРИЗЕМЉА
КРИЛО "Д"

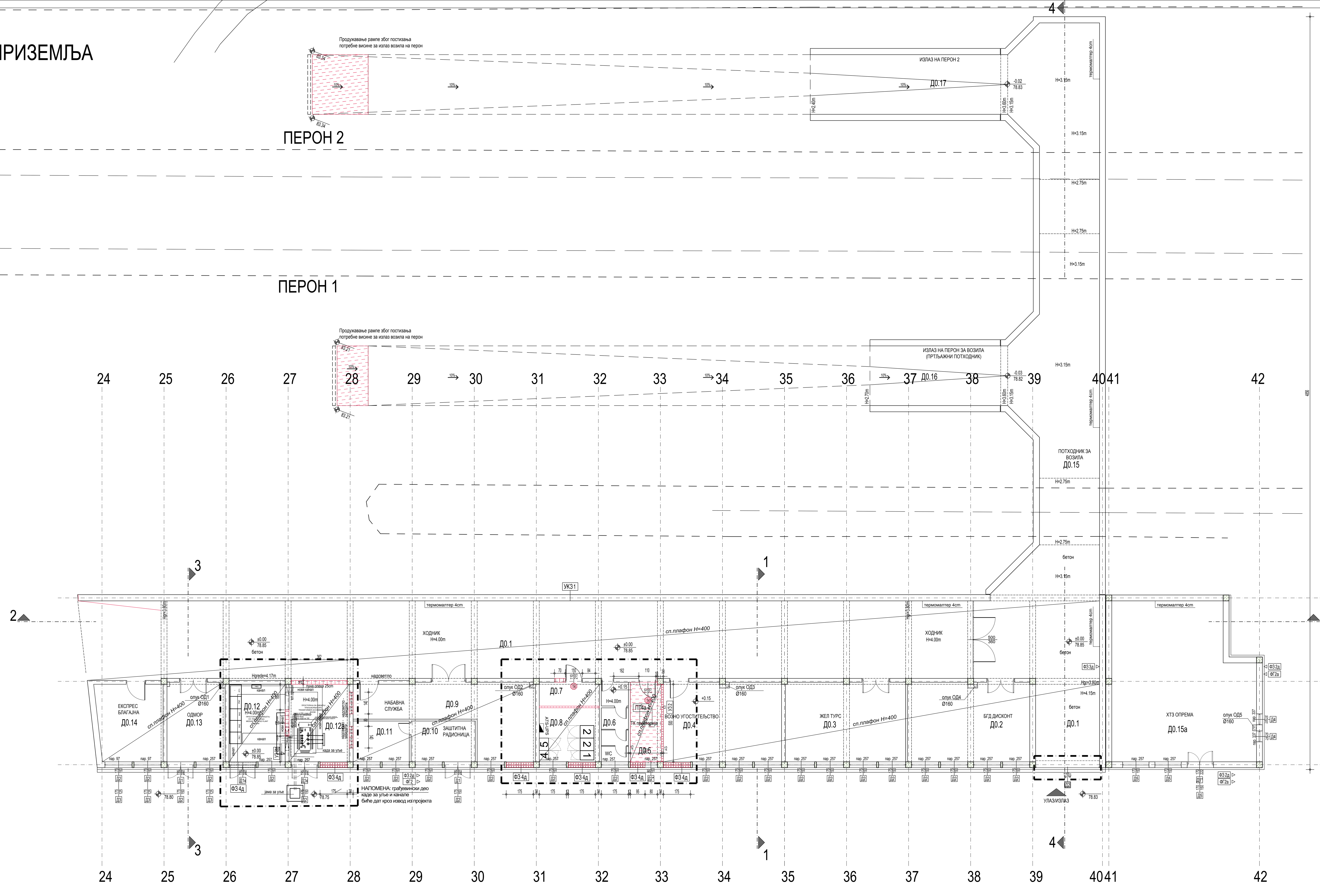

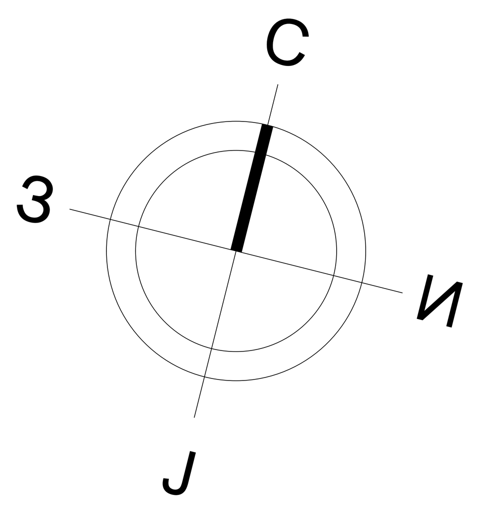

КРИЛО Д0 - ОСНОВА ПРИЗЕМЉА						
бр. пр.	Намена просторије	Површина P (m²)	Обим O (m)	Обрада		
				Под	Зид	Плафон
Д0.1	Ходник	352.76	153.29	бетонске плоче	масна боја+ дисперзија	малтер
Д0.2	БГД дисконт	40.34	26.28	бетонске плоче	дисперзија	малтер
Д0.3	Жел турс	39.69	26.02	бетонске плоче	дисперзија	малтер
Д0.4	Возно угоститељство	39.04	26.02	бетонске плоче	дисперзија	малтер
Д0.5	ТК просторија	10.28	14.28	антистатик под	дисперзија	сп. плафон F90
Д0.6	Тоалет	8.87	19.72	керамичке плочице	кер.плочице+дисп.	малтер
Д0.7	Просторија - предпростор	5.94	10.82	бетонске плоче	дисперзија	малтер
Д0.8	Ел.просторија	13.50	14.72	бетонске плоче	дисперзија	сп. плафон F90
Д0.9	Набавна служба	37.69	34.02	бетонске плоче	дисперзија	малтер
Д0.10	Заштитна радионица	10.89	13.54	бетонске плоче	масна боја+ дисперзија	малтер
Д0.11	Остава-заштитина радионица	9.52	12.50	бетонске плоче	дисперзија	малтер
Д0.12	Просторија за СН постројења	18.10	17.24	бетонске плоче	дисперзија	малтер
Д0.12а	Просторија за трансформатор	19.4009	17.76	бетонске плоче	дисперзија	малтер
Д0.13	Одмор	19.24	17.76	виназ	дисперзија	малтер
Д0.14	Експрес благајна	20.96	18.42	виназ	дисперзија	малтер
Д0.15а	ХТЗ опрема	88.25	39.42	бетонске плоче	дисперзија	малтер
Укупна нето површина		734.47				

КРИЛО Д - Потходник за излаз / улаз возила на пероне						
Д0.15	Потходник	179.03	92.35	бетонске плоче	дисперзија	малтер
Д0.16	Рампа 1	48.89	33.10	бетонске плоче	дисперзија	малтер
Д0.17	Рампа 2	48.90	33.10	бетонске плоче	дисперзија	малтер
Укупна отворена површина		276.82				

ПОВРШИНА - ПРИЗЕМЉЕ	Површина P(m²)
Укупна нето површина КРИЛО Д0	734.47
Укупна нето површина ПОТХОДНИК ЗА ВОЗИЛА	276.82

Укупна бруто површина КРИЛО Д0	835.93
Укупна бруто површина ПОТХОДНИК ЗА ВОЗИЛА	324.02

ПОВРШИНА - НЕТО	Површина P(m²)
Укупна површина КРИЛА Д приземље	734.47
Укупна површина ПОТХОДНИК ЗА ВОЗИЛА	276.82
Укупна површина КРИЛА Д први спрат	719.87
Укупна нето површина КРИЛА Д	1731.15

ПОВРШИНА - БРУТО	Површина P(m²)
Укупна површина КРИЛА Д приземље	835.93
Укупна површина ПОТХОДНИК ЗА ВОЗИЛА	324.02
Укупна површина КРИЛА Д први спрат	854.46
Укупна бруто површина КРИЛА Д	2014.41

ЛЕГЕНДА ЗИДАЊА И МОНТАЖЕ

- нови зидови од опеке
- нови монтажни зидови
- нови "YTONG" зидови
- нови слојеви пода (до постојеће бетонске конструкције)
- нова АБ плоча са новим слојевима пода
- нови АБ зидови и плоча лифта
- нова челична конструкција лифта
- нови дупли под
- 1 90/205 нова унутрашња врата

НАПОМЕНА: Предвиђена је уградња целокупне нове фасадне алуминарије, браварије и столарије

- 1 90/205 алуминарија
- 1 90/205 браварија
- О1 H=110 L=1000 ограде, рукохвати

ЛЕГЕНДА МАТЕРИЈАЛА

- АРМИРАНИ БЕТОН
- НЕАРМИРАНИ БЕТОН
- ОПЕКА
- ЗЕЛЕНЕ ПОВРШИНЕ
- НОВИ ЗИДОВИ ОД ОПЕКЕ
- НОВИ ГИПСАНИ ЗИДОВИ
- НОВИ "YTONG" ЗИДОВИ
- ГРАНИЦА ИНТЕРВЕНЦИЈЕ УНУТАР ОБЈЕКТА

ЛЕГЕНДА СПЕЦИФИКАЦИЈА

- УЛАЗ/ИЗЛАЗ У ОБЈЕКАТ
- 1 90/205 СТОЛАРИЈА
- 1 90/205 ПВЦ СТОЛАРИЈА
- 1 90/205 ПП БРАВАРИЈА
- 1 90/205 ПД БРАВАРИЈА
- 1 90/205 АЛУМИНАРИЈА
- 1 90/205 БРАВАРИЈА
- О1 H=110 L=1000 ОГРАДЕ, РУКОХВАТИ
- P РЕПАРАЦИЈА

Ф1 Ø110 напомена: све вертикале обзидати гипс картон плочама -влагоотпорним

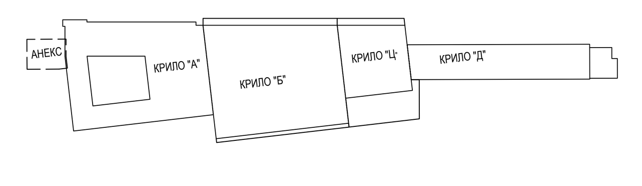

±0.00=78.85

Број	Датум	Опис
03		
02		
01		

Ревизиони блок:

САОБРАЋАЈНИ ИНСТИТУТ ЦИП, д.о.о.
SAOBRAĆAJNI INSTITUT CIP
Немањина 6; 11000 Београд; Србија
Тел: 011/3618-134; Факс: 011/3618-324; web site: www.sicip.co.rs

Организациона јединица: ЗАВОД ЗА АРХИТЕКТУРУ И УРБАНИЗАМ

Одговорни пројектант за архитектуру:
Б.Лазовић, дипл.инж.арх.
лиценца број: 300 1205 03

Сарадници:
Данијела Русић Николић, арх.тех.
Снежана Диковић, арх.тех.

Унутрашња контрола:
Светлана Карановић, дипл.инж.арх.

Главни пројектант:
др Љиљана Милић Марковић, дипл. грађ. инж.

Руководилац организационе јединице:
Светлана Карановић, дипл.инж.арх.

Инвеститор пројекта:
" ИНФРАСТРУКТУРА ЖЕЛЕЗНИЦЕ СРБИЈЕ " А.Д.
Инфраструктура железнице Србије а.д.
Немањина 6/IV, Београд

Наручилац пројекта:
Joint Venture of
中国铁路国际有限公司 CHINA RAILWAY International Co., Ltd.
China Railway International Corporation Ltd. (CRIC)
No.10 Fuxing Road,Haidian District,Beijing
P.R China, 100844
CHINA COMMUNICATIONS CONSTRUCTION COMPANY LIMITED
China Communication Construction Company Ltd. (CCCC)
No.85 Deshengmenwai Street,Xicheng District,Beijing
P.R China, 100088

Објекат:
ПРУГА БЕОГРАД - СУБОТИЦА - ДРЖАВНА ГРАНИЦА (КЕЛЕБИЈА)
ДЕОНИЦА ПРУГЕ НОВИ САД - СУБОТИЦА - ДРЖАВНА ГРАНИЦА (КЕЛЕБИЈА)

Део пројекта:
ПРОЈЕКАТ АРХИТЕКТУРЕ РЕКОНСТРУКЦИЈЕ, ДОГРАДЊЕ И АДАПТАЦИЈЕ СТАНИЧНЕ ЗГРАДЕ У ЖЕЛЕЗНИЧКОЈ СТАНИЦИ НОВИ САД

Цртеж:	Размера:
КРИЛО Д-ОСНОВА ПРИЗЕМЉА СА ПЛАНОМ ЗИДАЊА	1:100

Врста тех. док.:	датум:	Цртеж бр.
ПЗИ	**01.2022.**	2020-250-АРХ-1/1.1-Ц81а

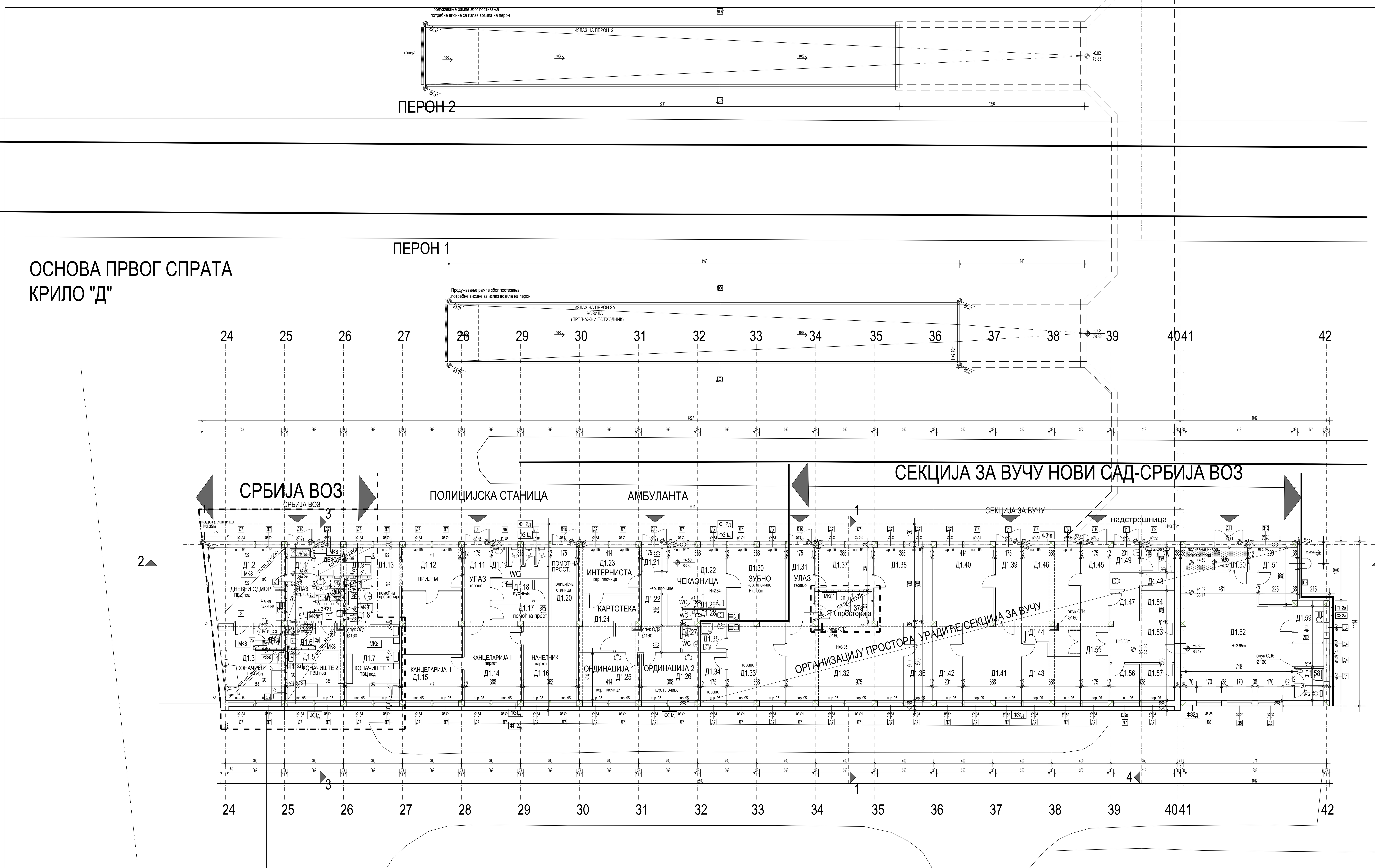

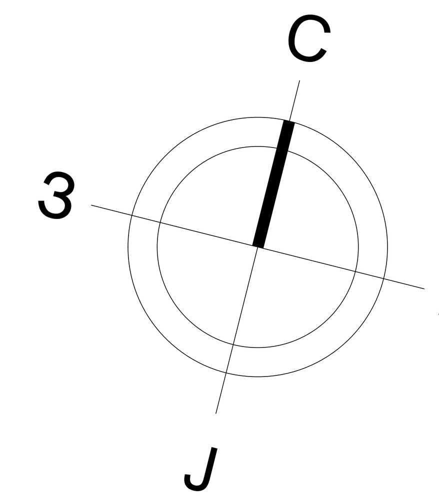

КРИЛО Д1- ОСНОВА ПРВОГ СПРАТА (НИВО ПЕРОНА)					Обрада		
	бр. пр.	Намена просторије	Површина P (m²)	Обим O (m)	Под	Зид	Плафон
СРБИЈА ВОЗ	Д1.1	Улаз	11.09	17.76	кер.плочице	дисперзија	сп. плафон
	Д1.2	Дневни одмор	24.68	19.91	ПВЦ-винил под	дисперзија	сп. плафон
	Д1.3	Коначиште	18.84	19.22	ПВЦ-винил под	дисперзија	сп. плафон
	Д1.4	Купатило	3.43	7.52	кер.плочице	кер.плочице	сп. плафон
	Д1.5	Коначиште	16.85	18.28	ПВЦ-винил под	дисперзија	сп. плафон
	Д1.6	Купатило	3.06	7.00	кер.плочице	кер.плочице	сп. плафон
	Д1.7	Коначиште	21.12	21.10	ПВЦ-винил под	дисперзија	сп. плафон
	Д1.8	Купатило	2.97	6.90	кер.плочице	кер.плочице	сп. плафон
	Д1.9	Дежурни	7.60	11.68	ПВЦ-винил под	дисперзија	сп. плафон
	Д1.10	Тоалет	3.35	9.42	кер.плочице	кер.плочице	сп. плафон
ПОЛИЦИЈСКА СТАНИЦА	Д1.11	Улаз	8.75	13.50	терацо	дисперзија	дисперзија
	Д1.12	Пријем	29.86	23.84	паркет	дисперзија	дисперзија
	Д1.13	Помоћна просторија	8.75	13.50	терацо	дисперзија	дисперзија
	Д1.14	Канцеларија 1	20.34	18.28	паркет	дисперзија	дисперзија
	Д1.15	Канцеларија 2	12.42	14.28	паркет	дисперзија	дисперзија
	Д1.16	Начелник	19.05	17.76	паркет	дисперзија	дисперзија
	Д1.17	Помоћна просторија	4.50	10.08	терацо	дисперзија	дисперзија
	Д1.18	Кухиња са оставом	5.74	12.16	кер.плочице	дисперзија	дисперзија
	Д1.19	Тоалет	7.76	20.80	кер.плочице	кер.плочице+дисп.	дисперзија
	Д1.20	Помоћна просторија	8.75	13.50	терацо	дисперзија	дисперзија
АМБУЛАНТА	Д1.21	Ветробран	2.89	6.80	кер.плочице	дисперзија	дисперзија
	Д1.22	Ходник и чекаоница	28.51	35.64	кер.плочице	дисперзија	дисперзија
	Д1.23	Ординација - интерниста	12.88	14.50	кер.плочице	дисперзија	дисперзија
	Д1.24	Картотека	12.27	16.58	кер.плочице	дисперзија	дисперзија
	Д1.25	Ординација 1	13.00	14.56	кер.плочице	дисперзија	дисперзија
	Д1.26	Ординација 2	12.18	14.04	кер.плочице	дисперзија	дисперзија
	Д1.27	Тоалет за запослене	1.98	5.82	кер.плочице	кер.плочице+дисп.	дисперзија
	Д1.28	Тоалет за запослене	2.50	7.90	кер.плочице	кер.плочице+дисп.	дисперзија
	Д1.29	Тоалет за пацијенте	2.52	7.62	кер.плочице	кер.плочице+дисп.	дисперзија
	Д1.30	Ординација - стоматологија	19.40	17.76	кер.плочице	дисперзија	дисперзија
СЕКЦИЈА ЗА ВУЧУ НОВИ САД - СРБИЈА ВОЗ (ОРГАНИЗАЦИЈУ ПРОСТОРА УРАДИЋЕ СЕКЦИЈА ЗА ВУЧУ)	Д1.31	Улаз	8.75	13.50	терацо	дисперзија	дисперзија
	Д1.32	Просторија	41.25	27.32	терацо	дисперзија	дисперзија
	Д1.33	Кухиња	20.41	18.28	терацо	кер.плочице+дисп.	дисперзија
	Д1.34	Просторија	5.49	9.78	терацо	дисперзија	дисперзија
	Д1.35	Тоалет	3.50	7.50	кер.плочице	кер.плочице+дисп.	дисперзија
	Д1.36	Просторија	9.20	14.02	терацо	дисперзија	малтер
	Д1.37	Просторија	11.17	13.52	терацо	дисперзија	малтер
	Д1.37а	ТК просторија	7.76	11.76	антистатик под	дисперзија	сп. плафон F90
	Д1.38	Просторија	19.40	17.76	терацо	дисперзија	малтер
	Д1.39	Улаз	8.75	13.50	терацо	дисперзија	малтер
	Д1.40	Просторија	20.70	18.28	паркет	дисперзија	малтер
	Д1.41	Просторија	20.31	18.80	паркет	дисперзија	малтер
	Д1.42	Просторија	10.50	14.54	терацо	дисперзија	малтер
	Д1.43	Просторија	13.02	15.54	терацо	дисперзија	малтер
	Д1.44	Просторија	6.71	12.62	терацо	дисперзија	малтер
	Д1.45	Улаз	8.75	13.50	терацо	дисперзија	малтер
	Д1.46	Просторија	19.40	17.76	паркет	дисперзија	малтер
	Д1.47	Тоалет	6.59	10.58	терацо	кер.плочице+дисп.	малтер
	Д1.48	Тоалет	4.33	10.74	терацо	кер.плочице+дисп.	малтер
	Д1.49	Тоалет	5.05	10.90	терацо	кер.плочице+дисп.	малтер
	Д1.50	Ветробран	6.45	11.42	кер.плочице	дисперзија	сп.плафон
	Д1.51	Просторија	9.74	13.56	терацо	дисперзија	сп.плафон
	Д1.52	Просторија	57.02	31.78	кер.плочице	дисперзија	сп.плафон
	Д1.53	Предпростор	11.71	14.14	кер.плочице	кер.плочице+дисп.	малтер
	Д1.54	Купатило	4.63	8.62	кер.плочице	кер.плочице+дисп.	малтер
	Д1.55	Просторија	9.20	14.02	ламинат	дисперзија	малтер
	Д1.56	Просторија	4.92	8.92	ламинат	дисперзија	малтер
	Д1.57	Просторија	5.51	9.40	ламинат	дисперзија	малтер
	Д1.58	Купатило	4.26	10.86	кер.плочице	кер.плочице+дисп.	сп.плафон
	Д1.59	Кухиња	8.30	12.24	кер.плочице	кер.плочице+дисп.	сп.плафон
		Укупна нето површина	719.87				

ПОВРШИНА - ПРВИ СПРАТ	Површина $P(m^2)$
Укупна нето површина КРИЛО Д1	719.87

Укупна бруто површина КРИЛО Д1	854.46

ЛЕГЕНДА МАТЕРИЈАЛА
- АРМИРАНИ БЕТОН
- НЕАРМИРАНИ БЕТОН
- ОПЕКА
- ЗЕЛЕНЕ ПОВРШИНЕ
- НОВИ ЗИДОВИ ОД ОПЕКЕ
- НОВИ ГИПСАНИ ЗИДОВИ
- НОВИ "YTONG" ЗИДОВИ
- ГРАНИЦА ИНТЕРВЕНЦИЈЕ УНУТАР ОБЈЕКТА

ЛЕГЕНДА СПЕЦИФИКАЦИЈА
- УЛАЗ/ИЗЛАЗ У ОБЈЕКАТ
- СТОЛАРИЈА
- ПВЦ СТОЛАРИЈА
- ПП БРАВАРИЈА
- ПД БРАВАРИЈА
- АЛУМИНАРИЈА
- БРАВАРИЈА
- ОГРАДЕ, РУКОХВАТИ
- РЕПАРАЦИЈА

напомена: све вертикале обложити гипс картон плочама -благотопорним

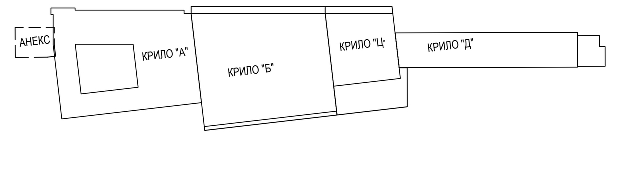

±0.00=78.85

Број	Датум	Опис
03		
02		
01		

Ревизиони блок:

САОБРАЋАЈНИ ИНСТИТУТ ЦИП, д.о.о.
Немањина 6; 11000 Београд; Србија
Тел: 011/3618-134; Факс: 011/3618-324; web site: www.sicip.co.rs

Организациона јединица:
ЗАВОД ЗА АРХИТЕКТУРУ И УРБАНИЗАМ

Одговорни пројектант за архитектуру:
Б.Лазовић, дипл.инж.арх.
лиценца број: 300 1205 03

Сарадници:
Данијела Русић Николић, арх.тех.
Снежана Диковић, арх.тех.

Унутрашња контрола:
Светлана Карановић, дипл.инж.арх.

Главни пројектант:
др Љиљана Милић Марковић, дипл. грађ. инж.

Руководилац организационе јединице:
Светлана Карановић, дипл.инж.арх.

Инвеститор пројекта:
" ИНФРАСТРУКТУРА ЖЕЛЕЗНИЦЕ СРБИЈЕ " А.Д.
Немањина 6/IV, Београд

Наручилац пројекта:
Joint Venture of
China Railway International Corporation Ltd. (CRIC)
No.10 Fuxing Road,Haidian District,Beijing
P.R China, 100844
China Communication Construction Company Ltd. (CCCC)
No.85 Deshengmenwai Street,Xicheng District,Beijing
P.R China, 100088

Објекат:
ПРУГА БЕОГРАД - СУБОТИЦА - ДРЖАВНА ГРАНИЦА (КЕЛЕБИЈА)
ДЕОНИЦА ПРУГЕ НОВИ САД - СУБОТИЦА - ДРЖАВНА ГРАНИЦА (КЕЛЕБИЈА)

Део пројекта:
ПРОЈЕКАТ АРХИТЕКТУРЕ РЕКОНСТРУКЦИЈЕ, ДОГРАДЊЕ И АДАПТАЦИЈЕ СТАНИЧНЕ ЗГРАДЕ У ЖЕЛЕЗНИЧКОЈ СТАНИЦИ НОВИ САД

Цртеж: КРИЛО Д-ОСНОВА ПРВОГ СПРАТА-новопројектовано

Размера: 1:100

Врста тех. док.:	датум:	Цртеж бр.
ПЗИ	01.2022.	2020-250-АРХ-1/1.1-Ц82

ОСНОВА ПРВОГ СПРАТА
КРИЛО "Д"

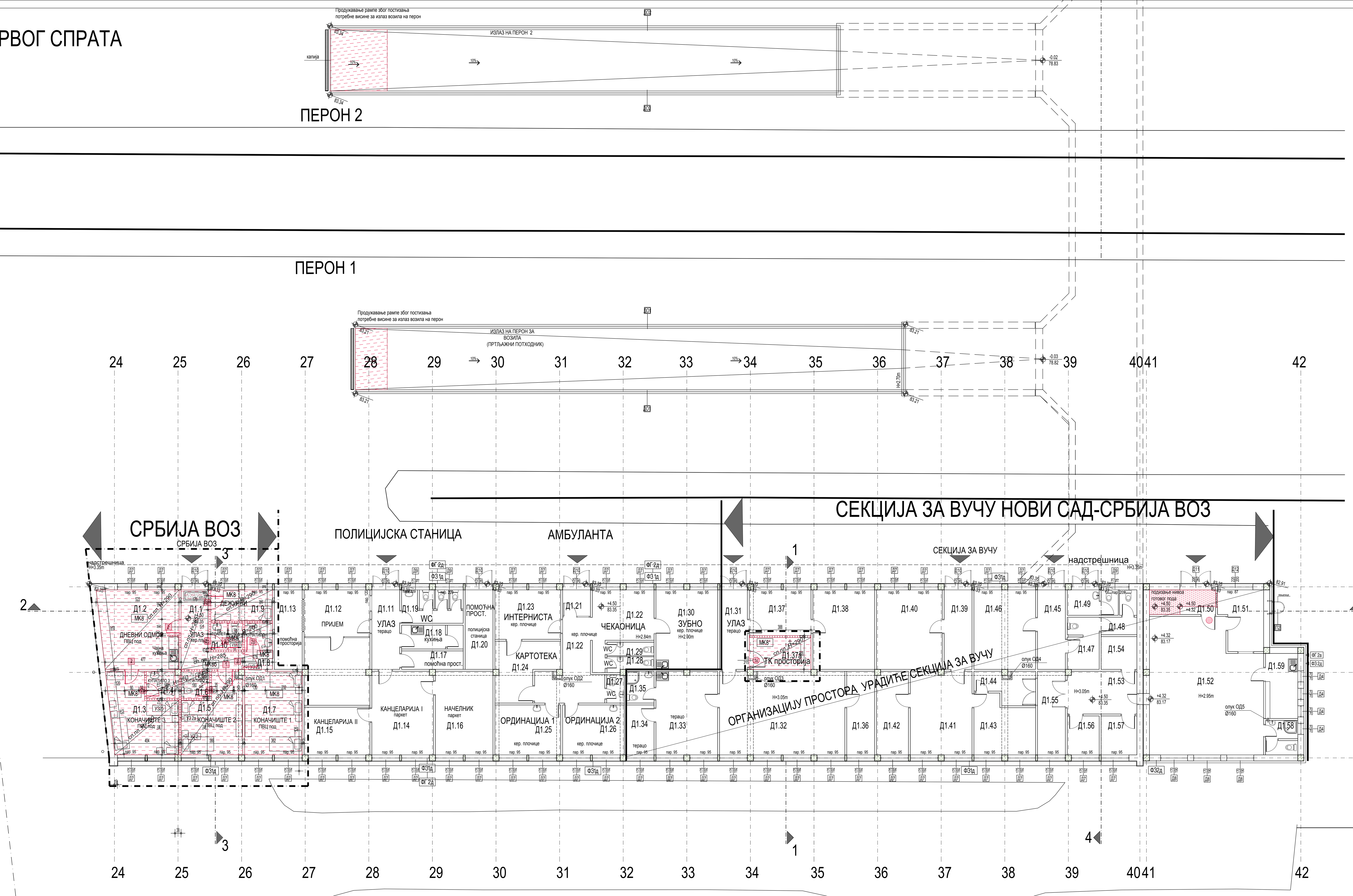

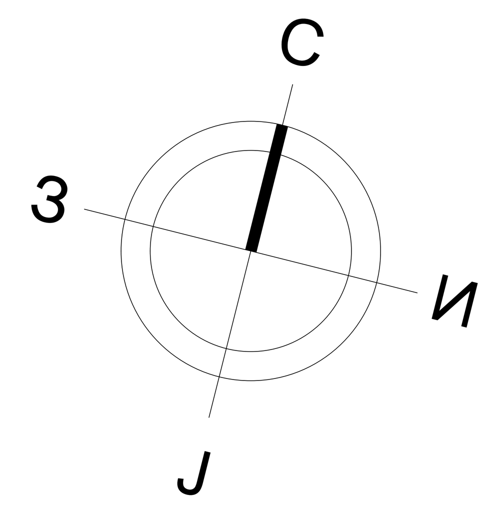

	бр. пр.	Намена просторије	Површина P (m²)	Обим O (m)	Обрада		
					Под	Зид	Плафон
СРБИЈА ВОЗ	Д1.1	Улаз	11.09	17.76	кер.плочице	дисперзија	сп. плафон
	Д1.2	Дневни одмор	24.68	19.91	ПВЦ-винил под	дисперзија	сп. плафон
	Д1.3	Коначиште	18.84	19.22	ПВЦ-винил под	дисперзија	сп. плафон
	Д1.4	Купатило	3.43	7.52	кер.плочице	кер.плочице	сп. плафон
	Д1.5	Коначиште	16.85	18.28	ПВЦ-винил под	дисперзија	сп. плафон
	Д1.6	Купатило	3.06	7.00	кер.плочице	кер.плочице	сп. плафон
	Д1.7	Коначиште	21.12	21.10	ПВЦ-винил под	дисперзија	сп. плафон
	Д1.8	Купатило	2.97	6.90	кер.плочице	кер.плочице	сп. плафон
	Д1.9	Дежурни	7.60	11.68	ПВЦ-винил под	дисперзија	сп. плафон
	Д1.10	Тоалет	3.35	9.42	кер.плочице	кер.плочице	сп. плафон
ПОЛИЦИЈСКА СТАНИЦА	Д1.11	Улаз	8.75	13.50	терацо	дисперзија	дисперзија
	Д1.12	Пријем	29.86	23.84	паркет	дисперзија	дисперзија
	Д1.13	Помоћна просторија	8.75	13.50	терацо	дисперзија	дисперзија
	Д1.14	Канцеларија 1	20.34	18.28	паркет	дисперзија	дисперзија
	Д1.15	Канцеларија 2	12.42	14.28	паркет	дисперзија	дисперзија
	Д1.16	Начелник	19.05	17.76	паркет	дисперзија	дисперзија
	Д1.17	Помоћна просторија	4.50	10.08	терацо	дисперзија	дисперзија
	Д1.18	Кухиња са оставом	5.74	12.16	кер.плочице	дисперзија	дисперзија
	Д1.19	Тоалет	7.76	20.80	кер.плочице	кер.плочице+дисп.	дисперзија
	Д1.20	Помоћна просторија	8.75	13.50	терацо	дисперзија	дисперзија
АМБУЛАНТА	Д1.21	Ветробран	2.89	6.80	кер.плочице	дисперзија	дисперзија
	Д1.22	Ходник и чекаоница	28.51	35.64	кер.плочице	дисперзија	дисперзија
	Д1.23	Ординација - интерниста	12.88	14.50	кер.плочице	дисперзија	дисперзија
	Д1.24	Картотека	12.27	16.58	кер.плочице	дисперзија	дисперзија
	Д1.25	Ординација 1	13.00	14.56	кер.плочице	дисперзија	дисперзија
	Д1.26	Ординација 2	12.18	14.04	кер.плочице	дисперзија	дисперзија
	Д1.27	Тоалет за запослене	1.98	5.82	кер.плочице	кер.плочице+дисп.	дисперзија
	Д1.28	Тоалет за запослене	2.50	7.90	кер.плочице	кер.плочице+дисп.	дисперзија
	Д1.29	Тоалет за пацијенте	2.52	7.62	кер.плочице	кер.плочице+дисп.	дисперзија
	Д1.30	Ординација - стоматологија	19.40	17.76	кер.плочице	дисперзија	дисперзија
СЕКЦИЈА ЗА ВУЧУ НОВИ САД - СРБИЈА ВОЗ (ОРГАНИЗАЦИЈУ ПРОСТОРА УРАДИЋЕ СЕКЦИЈА ЗА ВУЧУ)	Д1.31	Улаз	8.75	13.50	терацо	дисперзија	дисперзија
	Д1.32	Просторија	41.25	27.32	терацо	дисперзија	дисперзија
	Д1.33	Кухиња	20.41	18.28	терацо	кер.плочице+дисп.	дисперзија
	Д1.34	Просторија	5.49	9.78	терацо	дисперзија	дисперзија
	Д1.35	Тоалет	3.50	7.50	кер.плочице	кер.плочице+дисп.	дисперзија
	Д1.36	Просторија	9.20	14.02	терацо	дисперзија	малтер
	Д1.37	Просторија	11.17	13.52	терацо	дисперзија	малтер
	Д1.37а	ТК просторија	7.76	11.76	антистатик под	дисперзија	сп. плафон F90
	Д1.38	Просторија	19.40	17.76	терацо	дисперзија	малтер
	Д1.39	Улаз	8.75	13.50	терацо	дисперзија	малтер
	Д1.40	Просторија	20.70	18.28	паркет	дисперзија	малтер
	Д1.41	Просторија	20.31	18.80	паркет	дисперзија	малтер
	Д1.42	Просторија	10.50	14.54	терацо	дисперзија	малтер
	Д1.43	Просторија	13.02	15.54	терацо	дисперзија	малтер
	Д1.44	Просторија	6.71	12.62	терацо	дисперзија	малтер
	Д1.45	Улаз	8.75	13.50	терацо	дисперзија	малтер
	Д1.46	Просторија	19.40	17.76	паркет	дисперзија	малтер
	Д1.47	Тоалет	6.59	10.58	терацо	кер.плочице+дисп.	малтер
	Д1.48	Тоалет	4.33	10.74	терацо	кер.плочице+дисп.	малтер
	Д1.49	Тоалет	5.05	10.90	терацо	кер.плочице+дисп.	малтер
	Д1.50	Ветробран	6.45	11.42	кер.плочице	дисперзија	сп.плафон
	Д1.51	Просторија	9.74	13.56	терацо	дисперзија	сп.плафон
	Д1.52	Просторија	57.02	31.78	кер.плочице	дисперзија	сп.плафон
	Д1.53	Предпростор	11.71	14.14	кер.плочице	кер.плочице+дисп.	малтер
	Д1.54	Купатило	4.63	8.62	кер.плочице	кер.плочице+дисп.	малтер
	Д1.55	Просторија	9.20	14.02	ламинат	дисперзија	малтер
	Д1.56	Просторија	4.92	8.92	ламинат	дисперзија	малтер
	Д1.57	Просторија	5.51	9.40	ламинат	дисперзија	малтер
	Д1.58	Купатило	4.26	10.86	кер.плочице	кер.плочице+дисп.	сп.плафон
	Д1.59	Кухиња	8.30	12.24	кер.плочице	кер.плочице+дисп.	сп.плафон
	Укупна нето површина		719.87				

ПОВРШИНА - ПРВИ СПРАТ	Површина $P(m^2)$
Укупна нето површина КРИЛО Д1	719.87
Укупна бруто површина КРИЛО Д1	854.46

ЛЕГЕНДА ЗИДАЊА И МОНТАЖЕ

- нови зидови од опеке
- нови монтажни зидови
- нови "YTONG" зидови
- нови слојеви пода (до постојеће бетонске конструкције)
- нова АБ плоча са новим слојевима пода
- нови АБ зидови и плоча лифта
- нова челична конструкција лифта
- нови дупли под
- 1 90/205 нова унутрашња врата

НАПОМЕНА: Предвиђена је уградња целокупне нове фасадне алуминарије, браварије и столарије

- 1 90/205 алуминарија
- 1 90/205 браварија
- 01 H=110 L=1000 ограде, рукохвати

ЛЕГЕНДА МАТЕРИЈАЛА

- АРМИРАНИ БЕТОН
- НЕАРМИРАНИ БЕТОН
- ОПЕКА
- ЗЕЛЕНЕ ПОВРШИНЕ
- НОВИ ЗИДОВИ ОД ОПЕКЕ
- НОВИ ГИПСАНИ ЗИДОВИ
- НОВИ "YTONG" ЗИДОВИ
- ГРАНИЦА ИНТЕРВЕНЦИЈЕ УНУТАР ОБЈЕКТА

ЛЕГЕНДА СПЕЦИФИКАЦИЈА

- УЛАЗ/ИЗЛАЗ У ОБЈЕКАТ
- 1 90/205 СТОЛАРИЈА
- 1 90/205 ПВЦ СТОЛАРИЈА
- 1 90/205 ПП БРАВАРИЈА
- 1 90/205 ПД БРАВАРИЈА
- 1 90/205 АЛУМИНАРИЈА
- 1 90/205 БРАВАРИЈА
- 01 H=110 L=1000 ОГРАДЕ, РУКОХВАТИ
- P РЕПАРАЦИЈА

Ф1 Ø110 напомена: све вертикале обзидати гипс картон плочама -влагоотпорним

±0.00=78.85

Број	Датум	Опис
03		
02		
01		

Ревизиони блок:

САОБРАЋАЈНИ ИНСТИТУТ ЦИП, д.о.о.
Немањина 6; 11000 Београд; Србија
Тел: 011/3618-134; Факс: 011/3618-324; web site: www.sicip.co.rs
Организациона јединица: ЗАВОД ЗА АРХИТЕКТУРУ И УРБАНИЗАМ
Одговорни пројектант за архитектуру: Б.Лазовић, дипл.инж.арх. лиценца број: 300 1205 03
Сарадници: Данијела Русић Николић, арх.тех.; Снежана Диковић, арх.тех.
Унутрашња контрола: Светлана Карановић, дипл.инж.арх.
Главни пројектант: др Љиљана Милић Марковић, дипл. грађ. инж.
Руководилац организационе јединице: Светлана Карановић, дипл.инж.арх.

Инвеститор пројекта: " ИНФРАСТРУКТУРА ЖЕЛЕЗНИЦЕ СРБИЈЕ " А.Д. Немањина 6/IV, Београд

Наручилац пројекта: Joint Venture of China Railway International Corporation Ltd. (CRIC) No.10 Fuxing Road,Haidian District,Beijing P.R China, 100844; China Communication Construction Company Ltd. (CCCC) No.85 Deshengmenwai Street,Xicheng District,Beijing P.R China, 100088

Објекат: ПРУГА БЕОГРАД - СУБОТИЦА - ДРЖАВНА ГРАНИЦА (КЕЛЕБИЈА) ДЕОНИЦА ПРУГЕ НОВИ САД - СУБОТИЦА - ДРЖАВНА ГРАНИЦА (КЕЛЕБИЈА)

Део пројекта: ПРОЈЕКАТ АРХИТЕКТУРЕ РЕКОНСТРУКЦИЈЕ, ДОГРАДЊЕ И АДАПТАЦИЈЕ СТАНИЧНЕ ЗГРАДЕ У ЖЕЛЕЗНИЧКОЈ СТАНИЦИ НОВИ САД

Цртеж: КРИЛО Д-ОСНОВА ПРВОГ СПРАТА СА ПЛАНОМ ЗИДАЊА | Размера: 1:100

Врста тех. док.: ПЗИ | датум: 01.2022. | Цртеж бр.: 2020-250-АРХ-1/1.1-Ц82а

ОСНОВА КРОВА
КРИЛО "Д"

ПЕРОН

КРИЛО "Д"

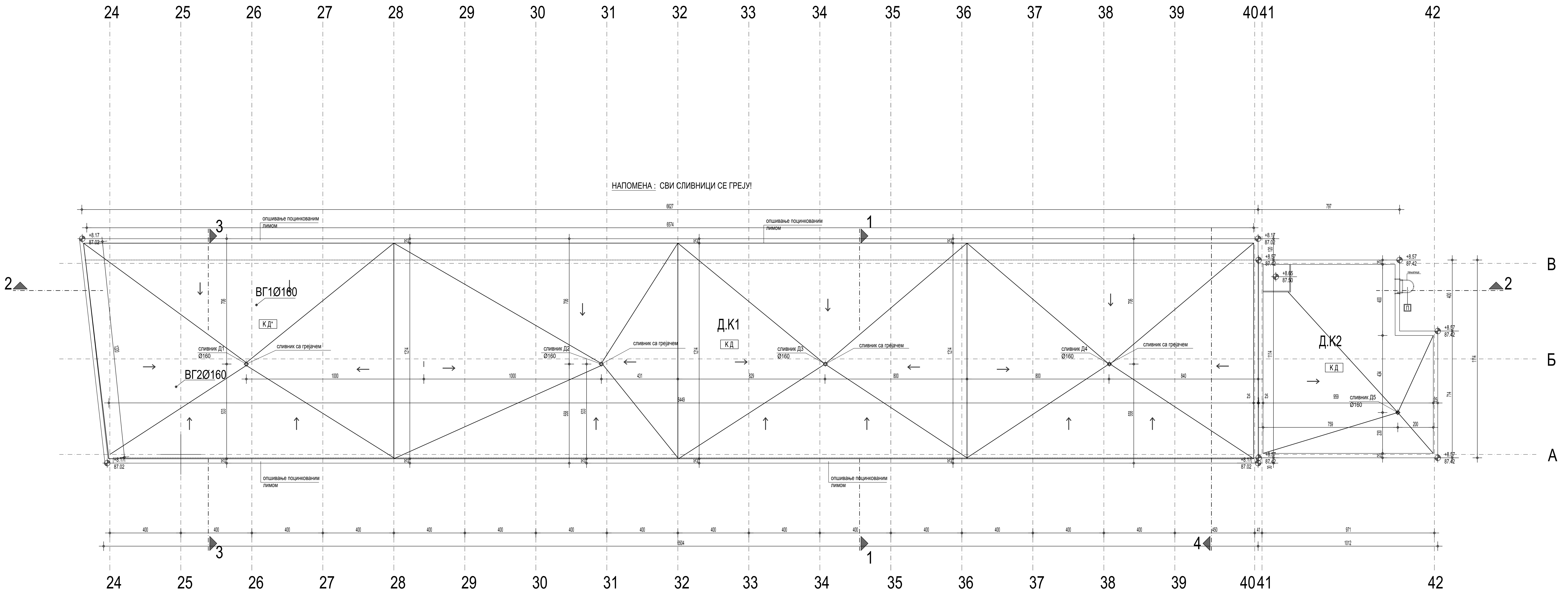

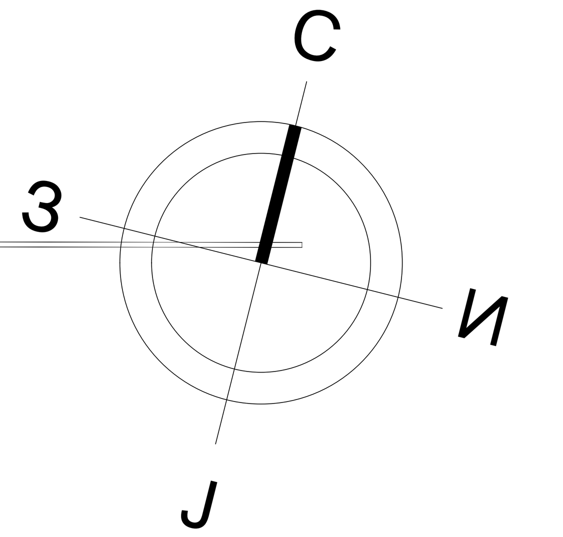

КРИЛО Д - ОСНОВА КРОВА			
Ознака крова	Врста крова	Површина P (m^2)	Кровни покривач
Д.К1	Раван кров-непроходан	829.39	ФПО мембрана
Д.К2	Раван кров-непроходан	104.14	ФПО мембрана
Укупна површина крова		933.53	

НАПОМЕНА : СВИ СЛИВНИЦИ СЕ ГРЕЈУ!

К Д (крило Д)

-ФПО мембрана Sarnafil TS77-20......2mm
-тврдо пресоване плоче камене вуне, класе нег.А1, 50kPa притисна чврстоћа...10cm
-пароотпаривачи
(крило Д) ново

-хидроизолација (2 слоја битуменске хидроизолације)...........................1cm
-бетонска подлога у нагибу.......д=4.0cm са холкелом
-таролит.....................................5.0цм
-изолит.......................................1.8цм
-бетонска таваница "кат"...........д=25.0cm
-малтер...................................... д=2.0см
(крило Д) постојеће

К Д* (крило Д)

-ФПО мембрана Sarnafil TS77-20......2mm
-тврдо пресоване плоче камене вуне, класе нег.А1, 50kPa притисна чврстоћа...10cm
-пароотпаривачи
(крило Д) ново

-хидроизолација (2 слоја битуменске хидроизолације)...........................1cm
-бетонска подлога у нагибу.......д=4.0cm са холкелом
-таролит.....................................5.0цм
-изолит.......................................1.8цм
-бетонска таваница "кат"...........д=25.0cm
-малтер...................................... д=2.0см
(крило Д) постојеће

-сп.плафон на потконструкцији ново

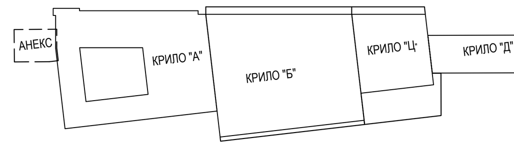

±0.00=78.85

Број	Датум	Опис
03		
02		
01		

Ревизиони блок:

САОБРАЋАЈНИ ИНСТИТУТ ЦИП, д.о.о.
Немањина 6; 11000 Београд; Србија
Тел: 011/3618-134; Факс: 011/3618-324; web site: www.sicip.co.rs

Организациона јединица:
ЗАВОД ЗА АРХИТЕКТУРУ И УРБАНИЗАМ

Одговорни пројектант за архитектуру:
Б.Лазовић, дипл.инж.арх.
лиценца број: 300 1205 03

Сарадници:
Данијела Русић Николић, арх.тех.
Снежана Диковић, арх.тех.

Унутрашња контрола:
Светлана Карановић, дипл.инж.арх.

Главни пројектант:
др Љиљана Милић Марковић, дипл. грађ. инж.

Руководилац организационе јединице:
Светлана Карановић, дипл.инж.арх.

Инвеститор пројекта:
" ИНФРАСТРУКТУРА ЖЕЛЕЗНИЦЕ СРБИЈЕ " А.Д.
Немањина 6/IV, Београд

Наручилац пројекта:
Joint Venture of
China Railway International Corporation Ltd. (CRIC)
No.10 Fuxing Road,Haidian District,Beijing
P.R China, 100844
China Communication Construction Company Ltd. (CCCC)
No.85 Deshengmenwai Street,Xicheng District,Beijing
P.R China, 100088

Објекат:
ПРУГА БЕОГРАД - СУБОТИЦА - ДРЖАВНА ГРАНИЦА (КЕЛЕБИЈА)
ДЕОНИЦА ПРУГЕ НОВИ САД - СУБОТИЦА - ДРЖАВНА ГРАНИЦА (КЕЛЕБИЈА)

Део пројекта:
ПРОЈЕКАТ АРХИТЕКТУРЕ РЕКОНСТРУКЦИЈЕ, ДОГРАДЊЕ И АДАПТАЦИЈЕ СТАНИЧНЕ ЗГРАДЕ У ЖЕЛЕЗНИЧКОЈ СТАНИЦИ НОВИ САД

Цртеж:	Размера:
КРИЛО Д-ОСНОВА КРОВА - новопројектовано	1:100

Врста тех. док.:	датум:	Цртеж бр.
ПЗИ	**01.2022.**	2020-250-АРХ-1/1.1-Ц83

ПРЕСЕК 1-1
КРИЛО "Д"

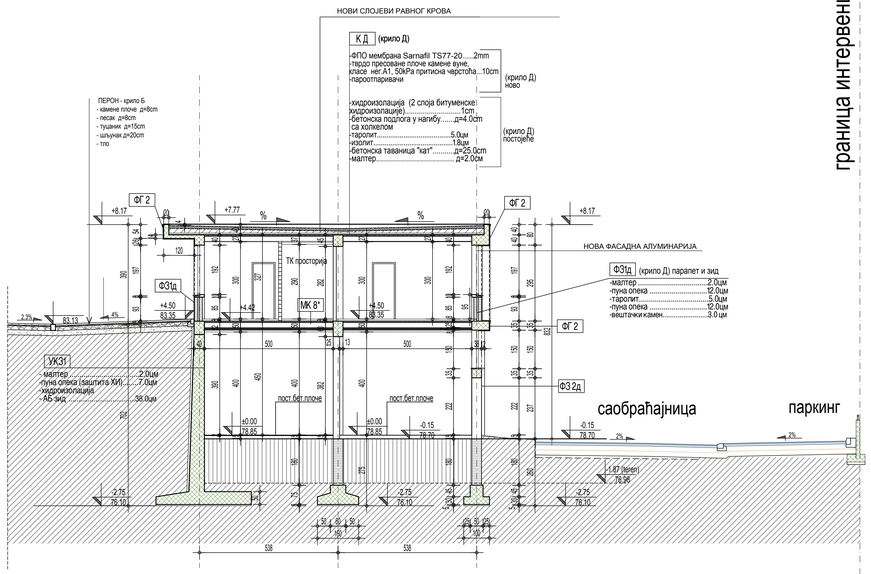

ПРЕСЕК 3-3
КРИЛО "Д"

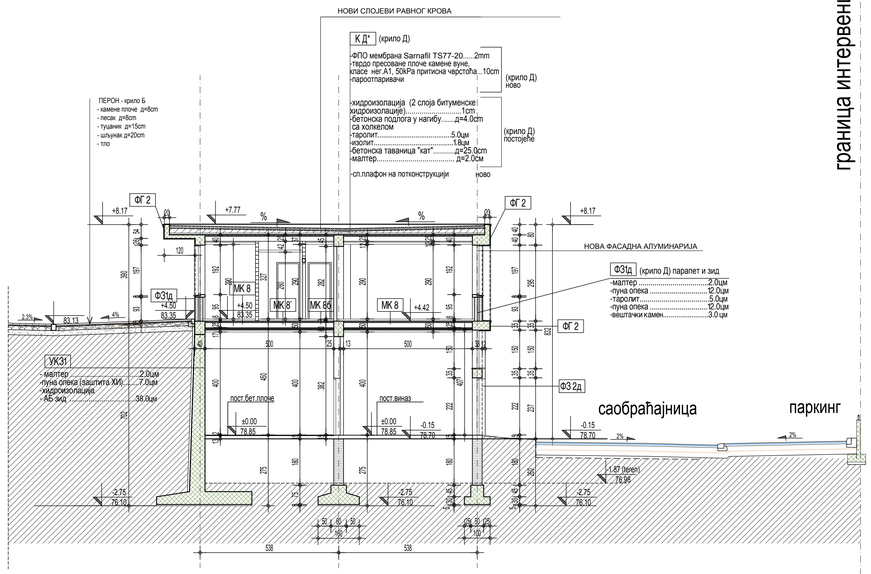

ЛЕГЕНДА МАТЕРИЈАЛА

- АРМИРАНИ БЕТОН
- НЕАРМИРАНИ БЕТОН
- ОПЕКА
- ЗЕЛЕНЕ ПОВРШИНЕ
- НОВИ ЗИДОВИ ОД ОПЕКЕ
- НОВИ ГИПСАНИ ЗИДОВИ
- НОВИ "YTONG" ЗИДОВИ
- ГРАНИЦА ИНТЕРВЕНЦИЈЕ УНУТАР ОБЈЕКТА

ЛЕГЕНДА СПЕЦИФИКАЦИЈА

- УЛАЗИЗЛАЗ У ОБЈЕКАТ
- СТОЛАРИЈА
- ПВЦ СТОЛАРИЈА
- ПП БРАВАРИЈА
- ПД БРАВАРИЈА
- АЛУМИНАРИЈА
- БРАВАРИЈА
- ОГРАДЕ, РУКОХВАТИ
- РЕПАРАЦИЈА

Ф1 Ф10 — напомена: све вертикале обзидати гипс картон плочама -влагоотпорним

Број	Датум	Опис
03		
02		
01		

Ревизиони блок:

САОБРАЋАЈНИ ИНСТИТУТ ЦИП, д.о.о.

Немањина 6; 11000 Београд; Србија
Тел: 011/3618-134; Факс: 011/3618-324; web site: www.sicip.co.rs

Организациона јединица:
ЗАВОД ЗА АРХИТЕКТУРУ И УРБАНИЗАМ

Одговорни пројектант за архитектуру:
Б.Лазовић, дипл.инж.арх.
лиценца број: 300 1205 03

Сарадници:
Данијела Русић Николић, арх.тех.
Снежана Диковић, арх.тех.

Инвеститор пројекта:
" ИНФРАСТРУКТУРА ЖЕЛЕЗНИЦЕ СРБИЈЕ " А.Д.
Немањина 6/IV, Београд

Наручилац пројекта:
Joint Venture of
China Railway International Corporation Ltd. (CRIC)
No.10 Fuxing Road Haidian District,Beijing
P.R.China, 100844
China Communication Construction Company Ltd. (CCCC)
No.10 Dewai Street,Xicheng District,Beijing
P.R.China, 100088

Објекат:
ПРУГА БЕОГРАД - СУБОТИЦА - ДРЖАВНА ГРАНИЦА (КЕЛЕБИЈА)
ДЕОНИЦА ПРУГЕ НОВИ САД - СУБОТИЦА - ДРЖАВНА ГРАНИЦА (КЕЛЕБИЈА)

Део пројекта:
ПРОЈЕКАТ АРХИТЕКТУРЕ РЕКОНСТРУКЦИЈЕ, ДОГРАДЊЕ И АДАПТАЦИЈЕ СТАНИЧНЕ ЗГРАДЕ У ЖЕЛЕЗНИЧКОЈ СТАНИЦИ НОВИ САД

Унутрашња контрола:
Светлана Карановић, дипл.инж.арх.

Главни пројектант:
др Лиљана Милић Марковић, дипл. грађ. инж.

Руководилац организационе јединице:
Светлана Карановић, дипл.инж.арх.

Цртеж:
КРИЛО Д- ПРЕСЕЦИ 1-1 и 3-3 -новопројектовано

Размера:
1:100

Врста тех. док.:	датум:	Цртеж бр.
ПЗИ	01.2022.	2020-250-АРХ-1/1.1-Ц84

ПРЕСЕК 2-2
КРИЛО "Д"

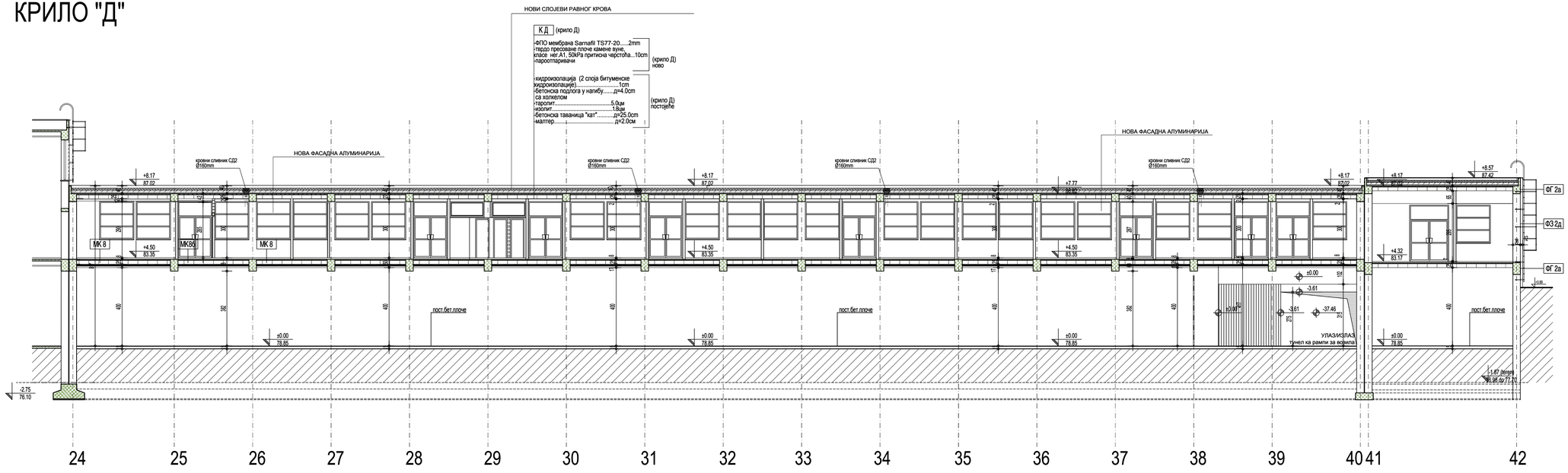

ЛЕГЕНДА МАТЕРИЈАЛА

- АРМИРАНИ БЕТОН
- НЕАРМИРАНИ БЕТОН
- ОПЕКА
- ЗЕЛЕНЕ ПОВРШИНЕ
- НОВИ ЗИДОВИ ОД ОПЕКЕ
- НОВИ ГИПСАНИ ЗИДОВИ
- НОВИ "YTONG" ЗИДОВИ
- ГРАНИЦА ИНТЕРВЕНЦИЈЕ УНУТАР ОБЈЕКТА

ЛЕГЕНДА СПЕЦИФИКАЦИЈА

- УЛАЗ/ИЗЛАЗ У ОБЈЕКАТ
- СТОЛАРИЈА
- ПВЦ СТОЛАРИЈА
- ПП БРАВАРИЈА
- ПД БРАВАРИЈА
- АЛУМИНАРИЈА
- БРАВАРИЈА
- ОГРАДЕ, РУКОХВАТИ
- РЕПАРАЦИЈА

Ф1 Ø110 — напомена: све вертикале обзидати гипс картон плочама -влагоотпорним

Број	Датум	Опис
03		
02		
01		

Ревизиони блок:

САОБРАЋАЈНИ ИНСТИТУТ ЦИП, д.о.о.

Немањина 6; 11000 Београд; Србија
Тел: 011/3618-134; Факс: 011/3618-324; web site: www.sicip.co.rs

Организациона јединица:
ЗАВОД ЗА АРХИТЕКТУРУ И УРБАНИЗАМ

Одговорни пројектант за архитектуру:
Б.Лазовић, дипл.инж.арх.
лиценца број: 300 1205 03

Сарадници:
Данијела Русић Николић, арх.тех.
Снежана Диковић, арх.тех.

Инвеститор пројекта:
" ИНФРАСТРУКТУРА ЖЕЛЕЗНИЦЕ СРБИЈЕ " А.Д.
Немањина 6/IV, Београд

Наручилац пројекта:
Joint Venture of China Railway International Corporation Ltd. (CRIC) No.10 Fuxing Road Haidian District,Beijing P.R.China, 100844
China Communication Construction Company Ltd. (CCCC) No.18 Chaoyangmenwai Street,Xicheng District,Beijing P.R.China, 100088

Објекат:
ПРУГА БЕОГРАД - СУБОТИЦА - ДРЖАВНА ГРАНИЦА (КЕЛЕБИЈА)
ДЕОНИЦА ПРУГЕ НОВИ САД - СУБОТИЦА - ДРЖАВНА ГРАНИЦА (КЕЛЕБИЈА)

Део пројекта:
ПРОЈЕКАТ АРХИТЕКТУРЕ РЕКОНСТРУКЦИЈЕ, ДОГРАДЊЕ И АДАПТАЦИЈЕ СТАНИЧНЕ ЗГРАДЕ У ЖЕЛЕЗНИЧКОЈ СТАНИЦИ НОВИ САД

Унутрашња контрола:
Светлана Карановић, дипл.инж.арх.

Главни пројектант:
др Лиљана Милић Марковић, дипл. грађ. инж.

Руководилац организационе јединице:
Светлана Карановић, дипл.инж.арх.

Цртеж:
КРИЛО Д- ПРЕСЕК 2-2 - новопројектовано

Размера: **1:100**

Врста тех. док.:	датум:	Цртеж бр.
ПЗИ	01.2022.	2020-250-АРХ-1/1.1-Ц85

ПРЕСЕК 4-4
КРИЛО "Д"

ЛЕГЕНДА МАТЕРИЈАЛА

- АРМИРАНИ БЕТОН
- НЕАРМИРАНИ БЕТОН
- ОПЕКА
- ЗЕЛЕНЕ ПОВРШИНЕ
- НОВИ ЗИДОВИ ОД ОПЕКЕ
- НОВИ ГИПСАНИ ЗИДОВИ
- НОВИ "YTONG" ЗИДОВИ
- ГРАНИЦА ИНТЕРВЕНЦИЈЕ УНУТАР ОБЈЕКТА

ЛЕГЕНДА СПЕЦИФИКАЦИЈА

- УЛАЗ/ИЗЛАЗ У ОБЈЕКАТ
- 1 90/205 СТОЛАРИЈА
- 1 90/205 ПВЦ СТОЛАРИЈА
- 1 90/205 ПП БРАВАРИЈА
- 1 90/205 ПД БРАВАРИЈА
- 1 90/205 АЛУМИНАРИЈА
- 1 90/205 БРАВАРИЈА
- 01 H=110 L=1000 ОГРАДЕ, РУКОХВАТИ
- P РЕПАРАЦИЈА

Ф1 Ø110 напомена: све вертикале обзидати гипс картон плочама -влагоотпорним

Број	Датум	Опис
03		
02		
01		

Ревизиони блок:

САОБРАЋАЈНИ ИНСТИТУТ ЦИП, д.о.о.

Немањина 6; 11000 Београд; Србија
Тел: 011/3618-134; Факс: 011/3618-324; web site: www.sicip.co.rs

Организациона јединица:
ЗАВОД ЗА АРХИТЕКТУРУ И УРБАНИЗАМ

Одговорни пројектант за архитектуру:
Б.Лазовић, дипл.инж.арх.
лиценца број: 300 1205 03

Сарадници:
Данијела Русић Николић, арх.тех.
Снежана Диковић, арх.тех.

Унутрашња контрола:
Светлана Карановић, дипл.инж.арх.

Главни пројектант:
др Љиљана Милић Марковић, дипл. грађ. инж.

Руководилац организационе јединице:
Светлана Карановић, дипл.инж.арх.

Инвеститор пројекта:
" ИНФРАСТРУКТУРА ЖЕЛЕЗНИЦЕ СРБИЈЕ " А.Д.
Немањина 6/IV, Београд

Наручилац пројекта:
Joint Venture of
China Railway International Corporation Ltd. (CRIC)
No.10 Fuxing Road,Haidian District,Beijing
P.R China, 100844

China Communication Construction Company Ltd. (CCCC)
No.85 Deshengmenwai Street,Xicheng District,Beijing
P.R China, 100088

Објекат:
ПРУГА БЕОГРАД - СУБОТИЦА - ДРЖАВНА ГРАНИЦА (КЕЛЕБИЈА)
ДЕОНИЦА ПРУГЕ НОВИ САД - СУБОТИЦА - ДРЖАВНА ГРАНИЦА (КЕЛЕБИЈА)

Део пројекта:
ПРОЈЕКАТ АРХИТЕКТУРЕ РЕКОНСТРУКЦИЈЕ, ДОГРАДЊЕ И АДАПТАЦИЈЕ СТАНИЧНЕ ЗГРАДЕ У ЖЕЛЕЗНИЧКОЈ СТАНИЦИ НОВИ САД

Цртеж:	Размера:
КРИЛО Д- ПРЕСЕК 4-4 - новопројектовано	1:100

Врста тех. док.:	датум:	Цртеж бр.
ПЗИ	**01.2022.**	2020-250-АРХ-1/1.1-Ц86

ОСНОВА P 1:100
BASE S 1:100

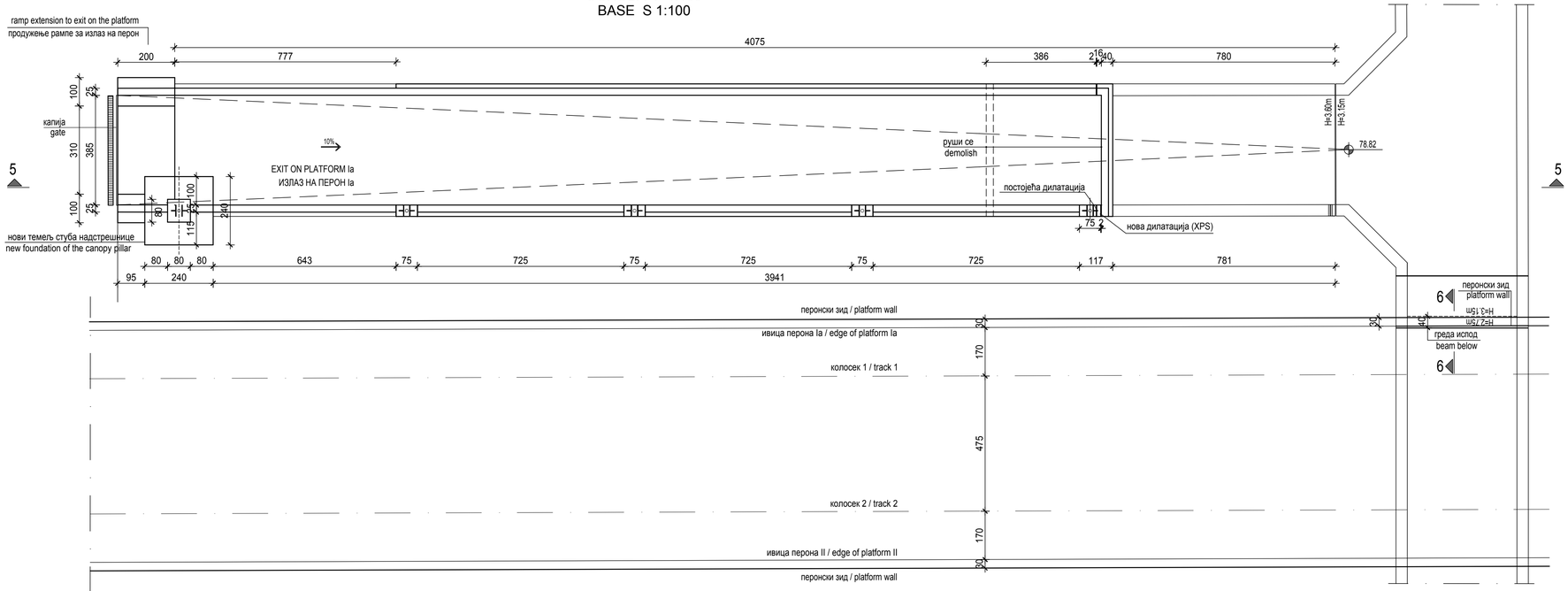

ПРЕСЕК 5-5 P 1:100
SECTION 5-5 S 1:100

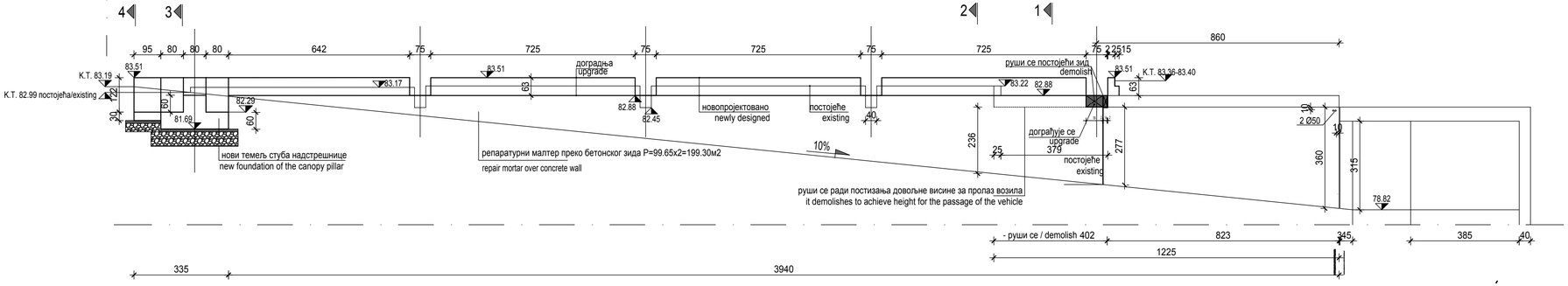

Број	Датум	Опис
03		
02		
01		

Ревизиони блок:

САОБРАЋАЈНИ ИНСТИТУТ ЦИП, д.о.о.

Немањина 6; 11000 Београд; Србија
Тел: 011/3618-134; Факс: 011/3618-324; web site: www.sicip.co.rs

Организациона јединица:
ЗАВОД ЗА АРХИТЕКТУРУ И УРБАНИЗАМ

Одговорни пројектант за архитектуру:
Б.Лазовић, дипл.инж.арх.
лиценца број: 300 1205 03

Сарадници:
Данијела Русић Николић, арх.тех.
Снежана Диковић, арх.тех.

Инвеститор пројекта:
" ИНФРАСТРУКТУРА ЖЕЛЕЗНИЦЕ СРБИЈЕ " А.Д.
Немањина 6/IV, Београд

Наручилац пројекта:
Joint Venture of
China Railway International Corporation Ltd. (CRIC)
No.10 Fuxing Road Haidian District,Beijing
P.R.China, 100844

China Communication Construction Company Ltd. (CCCC)
No.85 Deshengmenwai Street,Xicheng District,Beijing
P.R.China, 100088

Објекат:
ПРУГА БЕОГРАД - СУБОТИЦА - ДРЖАВНА ГРАНИЦА (КЕЛЕБИЈА)
ДЕОНИЦА ПРУГЕ НОВИ САД - СУБОТИЦА - ДРЖАВНА ГРАНИЦА (КЕЛЕБИЈА)

Део пројекта:
ПРОЈЕКАТ АРХИТЕКТУРЕ РЕКОНСТРУКЦИЈЕ, ДОГРАДЊЕ И АДАПТАЦИЈЕ СТАНИЧНЕ ЗГРАДЕ У ЖЕЛЕЗНИЧКОЈ СТАНИЦИ НОВИ САД

Унутрашња контрола:
Светлана Карановић, дипл.инж.арх.

Главни пројектант:
др Љиљана Милић Марковић, дипл. грађ. инж.

Руководилац организационе јединице:
Светлана Карановић, дипл.инж.арх.

Цртеж:
КРИЛО Д- ПРЕСЕК КРОЗ ПРТЉАЖНИ ПОТХОДНИК - новопројектовано

Размера:
1:100

Врста тех. док.:	датум:	Цртеж бр.
ПЗИ	01.2022.	2020-250-АРХ-1/1.1-Ц87

ЈУЖНА ФАСАДА (НИВО УЛИЦЕ)
КРИЛО "Д"

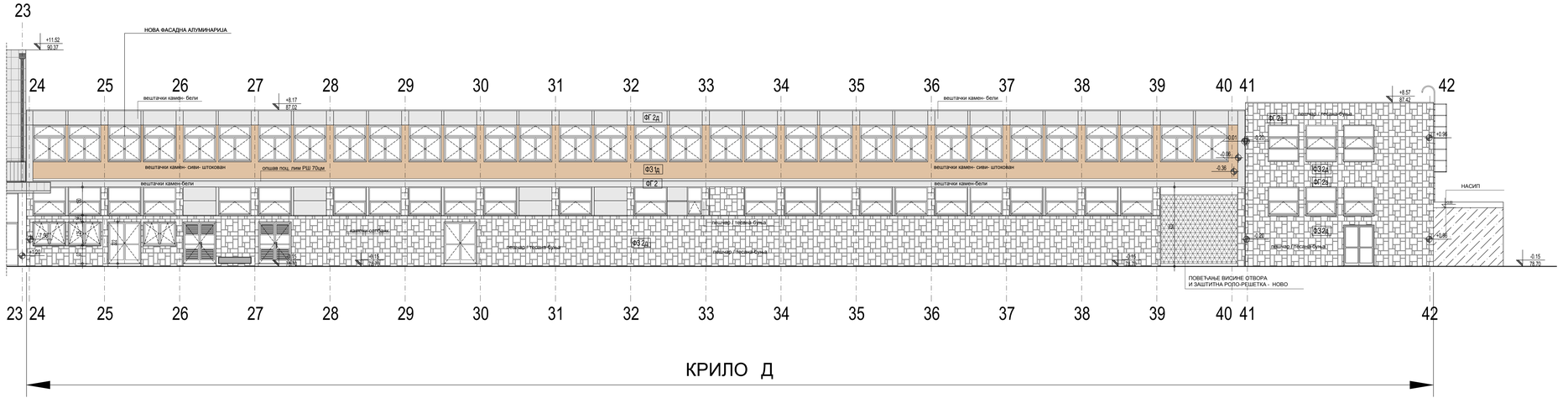

Број	Датум	Опис
03		
02		
01		

Ревизиони блок:

САОБРАЋАЈНИ ИНСТИТУТ ЦИП, д.о.о.

Немањина 6; 11000 Београд; Србија
Тел: 011/3618-134; Факс: 011/3618-324; web site: www.sicip.co.rs

Организациона јединица:
ЗАВОД ЗА АРХИТЕКТУРУ И УРБАНИЗАМ

Одговорни пројектант за архитектуру:
Б.Лазовић, дипл.инж.арх.
лиценца број: 300 1205 03

Инвеститор пројекта:
" ИНФРАСТРУКТУРА ЖЕЛЕЗНИЦЕ СРБИЈЕ " А.Д.
Немањина 6/IV, Београд

Наручилац пројекта:
Joint Venture of
China Railway International Corporation Ltd. (CRIC)
Ph.D Cheng Yuan Hanbon District,Beijing
Ph.D Cheng Yuan Hanbon District,Beijing
China Communication Construction Company Ltd. (CCCC)
No.85 Chengyuanyuan Street,Xicheng District,Beijing
P.R.China, 100088

Сарадници:
Данијела Русић Николић, арх.тех.
Снежана Диковић, арх.тех.

Објекат:
ПРУГА БЕОГРАД - СУБОТИЦА - ДРЖАВНА ГРАНИЦА (ЖЕЛЕЗНИЦА)
ДЕОНИЦА ПРУГЕ НОВИ САД - СУБОТИЦА - ДРЖАВНА ГРАНИЦА (ЖЕЛЕЗНИЦА)

Део пројекта:
ПРОЈЕКАТ АРХИТЕКТУРЕ РЕКОНСТРУКЦИЈЕ, ДОГРАДЊЕ И АДАПТАЦИЈЕ СТАНИЧНЕ ЗГРАДЕ У ЖЕЛЕЗНИЧКОЈ СТАНИЦИ НОВИ САД

Унутрашња контрола:
Светлана Карановић, дипл.инж.арх.

Главни пројектант:
др Пиљана Милић Марковић, дипл. грађ. инж.

Руководилац организационе јединице:
Светлана Карановић, дипл.инж.арх.

Цртеж:
КРИЛО Д - ЈУЖНА ФАСАДА -новопројектовано

Размера:
1:100

Врста тех. док.:	датум:	Цртеж бр.
ПЗИ	**01.2022.**	2020-250-АРХ-1/1.1-Ц88

СЕВЕРНА ФАСАДА (НИВО ПЕРОНА)
КРИЛО "Д"

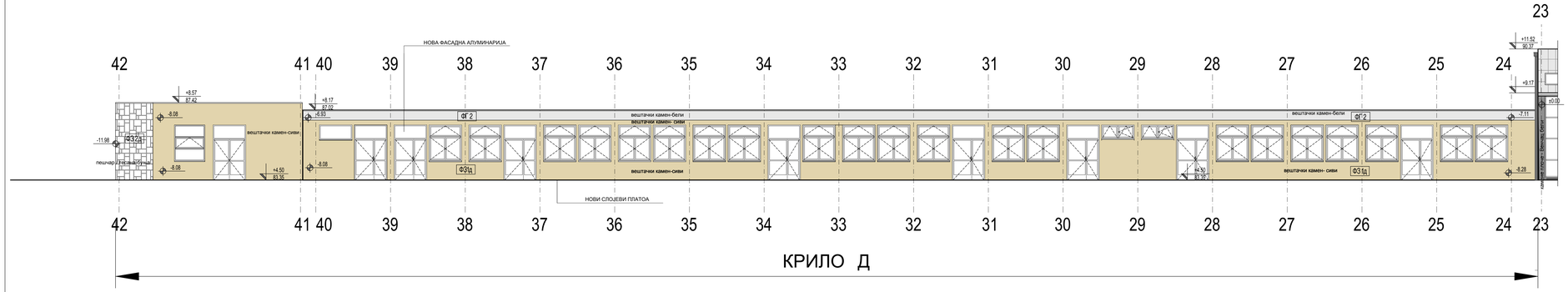

Број	Датум	Опис
03		
02		
01		

Ревизиони блок:

САОБРАЋАЈНИ ИНСТИТУТ ЦИП, д.о.о.

Немањина 6; 11000 Београд; Србија
Тел: 011/3618-134; Факс: 011/3618-324; web site: www.sicip.co.rs

Организациона јединица:
ЗАВОД ЗА АРХИТЕКТУРУ И УРБАНИЗАМ

Одговорни пројектант за архитектуру:
Б.Лазовић, дипл.инж.арх.
лиценца број: 300 1205 03

Инвеститор пројекта:
" ИНФРАСТРУКТУРА ЖЕЛЕЗНИЦЕ СРБИЈЕ " А.Д.
Немањина 6/IV, Београд

Наручилац пројекта:
Joint Venture of
China Railway International Corporation Ltd. (CRIC)
Only Building Road Haidian District,Beijing
P.R.China, 100044

Сарадници:
Данијела Русић Николић, арх.тех.
Снежана Диковић, арх.тех.

Сарадници:
Joint Venture of
China Communication Construction Company Ltd. (CCCC)
No.85 Dashiqiao Road Haidian District,Beijing
P.R.China, 100048

Сарадници:
ПРУГА БЕОГРАД - СУБОТИЦА - ДРЖАВНА ГРАНИЦА (ЖЕЛЕЗНИЦА)
ДЕОНИЦА ПРУГЕ НОВИ САД - СУБОТИЦА - ДРЖАВНА ГРАНИЦА (ЖЕЛЕЗНИЦА)

Део пројекта:
ПРОЈЕКАТ АРХИТЕКТУРЕ РЕКОНСТРУКЦИЈЕ, ДОГРАДЊЕ И АДАПТАЦИЈЕ СТАНИЧНЕ ЗГРАДЕ У ЖЕЛЕЗНИЧКОЈ СТАНИЦИ НОВИ САД

Унутрашња контрола:
Светлана Карановић, дипл.инж.арх.

Главни пројектант:
др Пиљана Милић Марковић, дипл. грађ. инж.

Руководилац организационе јединице:
Светлана Карановић, дипл.инж.арх.

Цртеж:
КРИЛО Д - СЕВЕРНА ФАСАДА -новопројектовано

Размера:
1:100

Врста тех. док.:	Датум:	Цртеж бр.:
ПЗИ	**01.2022.**	2020-250-АРХ-1/1.1-ЦВ9

ИСТОЧНА ФАСАДА
КРИЛО "Д"

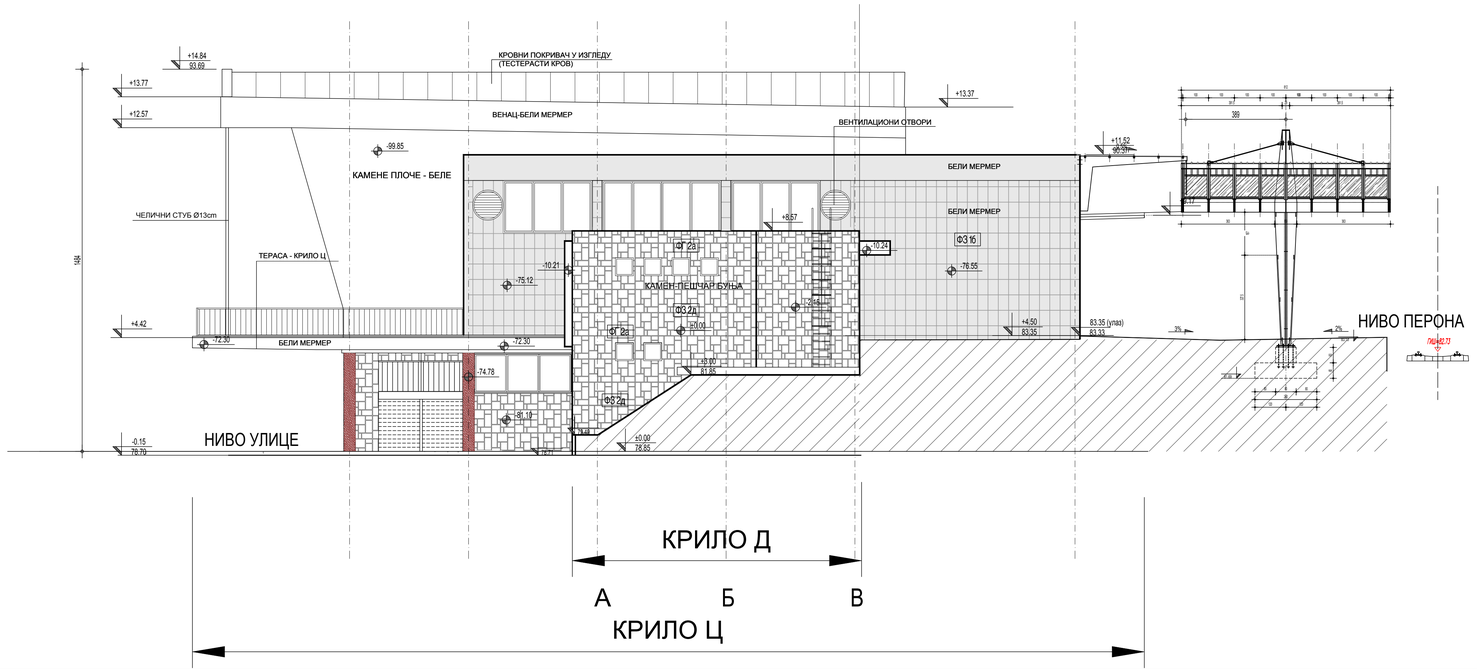

Број	Датум	Опис
03		
02		
01		

Ревизиони блок:

САОБРАЋАЈНИ ИНСТИТУТ ЦИП, д.о.о.

Немањина 6; 11000 Београд; Србија
Тел: 011/3618-134; Факс: 011/3618-324; web site: www.sicip.co.rs

Организациона јединица:
ЗАВОД ЗА АРХИТЕКТУРУ И УРБАНИЗАМ

Одговорни пројектант за архитектуру:
Б.Лазовић, дипл.инж.арх.
лиценца број: 300 1205 03

Инвеститор пројекта:
" ИНФРАСТРУКТУРА ЖЕЛЕЗНИЦЕ СРБИЈЕ " А.Д.
Немањина 6/IV, Београд

Наручилац пројекта:
Joint Venture of
China Railway International Corporation Ltd. (CRIC)
No.10 Fuxing Road Haidian District,Beijing
P.R.China, 100844
China Communication Construction Company Ltd. (CCCC)
No.10 Dashiqiao Street,Xicheng District,Beijing
P.R.China, 100088

Сарадници:
Данијела Русић Николић, арх.тех.
Снежана Диковић, арх.тех.

Објекат:
ПРУГА БЕОГРАД - СУБОТИЦА - ДРЖАВНА ГРАНИЦА (КЕЛЕБИЈА)
ДЕОНИЦА ПРУГЕ НОВИ САД - СУБОТИЦА - ДРЖАВНА ГРАНИЦА (КЕЛЕБИЈА)

Део пројекта:
ПРОЈЕКАТ АРХИТЕКТУРЕ РЕКОНСТРУКЦИЈЕ, ДОГРАДЊЕ И АДАПТАЦИЈЕ СТАНИЧНЕ ЗГРАДЕ У ЖЕЛЕЗНИЧКОЈ СТАНИЦИ НОВИ САД

Унутрашња контрола:
Светлана Карановић, дипл.инж.арх.

Главни пројектант:
др Лилјана Милић Марковић, дипл. грађ. инж.

Руководилац организационе јединице:
Светлана Карановић, дипл.инж.арх.

Цртеж:
КРИЛО Д - ИСТОЧНА ФАСАДА -новопројектовано

Размера:
1:100

Врста тех. док.:	датум:	Цртеж бр.
ПЗИ	01.2022.	2020-250-АРХ-1/1.1-Ц90

ОСНОВА ПРИЗЕМЉА
КРИЛО "А" И АНЕКС

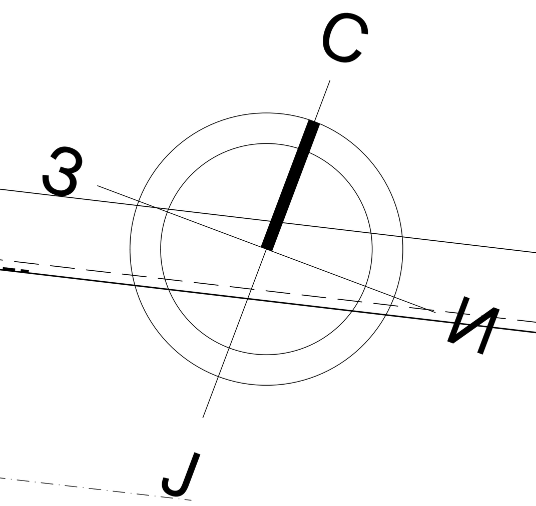

ЛЕГЕНДА СПУШТЕНИХ ПЛАФОНА

- Монолитни - гипс- картонске плоче -ТИП 1
- Монолитни - гипс- картонске плоче влагоотпорне -ТИП 2
- Монолитни ватроотпорни - Ф 60- ТИП 3.1
  Спуштени плафон - пожарноотпоран
  На металној потконструкцији, облога је двослојна од пожарно-отпорних плоча 2x15мм. Разред пожарне отпорности EI 60 (са доње стране).
- Ватроотпорни - Ф 90 - ТИП 3.2
  Спуштени плафон - пожарноотпоран
  На металној потконструкцији, облога је трослојна од пожарно-отпорних плоча 3x15мм. Разред пожарне отпорности EI 90 (са доње стране).
- Ватроотпорни - Ф 120 - ТИП 3.3
  Спуштени плафон - пожарноотпоран
  На металној потконструкцији, облога је двослојне fireboard плоча 2x25мм. Разред пожарне отпорности EI 120 (са доње стране).
- Метални ТИП 4
- Ecophone Super G TM - ТИП 5.1
- Ecophone Master Eg - ТИП 5.2
- Ecophone Solo Matrix -ТИП 5.3
- Ecophone Opta A - ТИП 5.4
- KCS PERLA OP 095 - ТИП 5.5
- Termatex Star 15 - ТИП 5.6
- Aqua panel
- Монолитна бетонска плоча -малтерисано и бојено

Ватроотпорни - Ф 60- монолитне ТИП 3.1
Спуштени плафон - пожарноотпоран
На металној потконструкцији, облога је двослојна од пожарно-отпорних плоча 2x15мм. Разред пожарне отпорности EI 60 (са доње стране).
П=317.22м2

Ecophone Opta A - ТИП 5.4
П=209.34м2

Ecophone Super G TM - ТИП 5.1
П=380.32м2

Ватроотпорни - Ф 90 - ТИП 3.2
Спуштени плафон - пожарноотпоран
На металној потконструкцији, облога је трослојна од пожарно-отпорних плоча 3x15мм. Разред пожарне отпорности EI 90 (са доње стране).
П=28.02м2

АНЕКС АН - ОСНОВА ПРИЗЕМЉА

бр. пр.	Намена просторије	Површина P (m²)	Обим O (m)	Обрада: Под	Обрада: Зид	Обрада: Плафон
АН.1	СС просторија	25.71	20.30	дупли под	дисперзија	сп. плафон F60
АН.2	Дизел	24.25	19.70	цем.кошуљица	дисперзија	сп. плафон F60
АН.3	СС уређаји	53.00	31.20	дупли под	дисперзија	сп. плафон F60
АН.4	Веза анекса са крилом А - каблови	15.00	16.00	кер.плочице	дисперзија	дисперзија
Укупна нето површина						

КРИЛО А0 - ОСНОВА ПРИЗЕМЉА

бр. пр.	Намена просторије	Површина P (m²)	Обим O (m)	Обрада: Под	Обрада: Зид	Обрада: Плафон
A0.1	Ветробран	42.95	34.75	мермерне плоче	мермерне плоче	сп. плафон
A0.2	Хол	283.94	76.41	мермерне плоче	мермерне плоче	сп. плафон
A0.2a	Потходник-излаз на пероне	37.09	24.96	мермерне плоче	мермерне плоче	сп. плафон
A0.3	Претпростор тоалета	6.88	10.88	керамичке плочице	керамичке плочице	сп. плафон
A0.4	Контрола	5.20	9.20	керамичке плочице	керамичке плочице	сп. плафон
A0.5	Просторија за одржавање	2.68	7.26	керамичке плочице	керамичке плочице	сп. плафон
A0.6	Тоалет - М	18.18	30.14	керамичке плочице	керамичке плочице	сп. плафон
A0.7	Тоалет - Ж	18.43	32.36	керамичке плочице	керамичке плочице	сп. плафон
A0.8	Тоалет за ЛПП	5.20	9.20	керамичке плочице	керамичке плочице	сп. плафон
A0.9	Чекаоница за мајку и дете	32.24	25.30	керамичке плочице	керамичке плочице	сп. плафон
A0.9a	Просторија за пресвлачење беба	4.80	8.80	керамичке плочице	керамичке плочице	сп. плафон
A0.9б	Тоалет	2.00	6.00	керамичке плочице	керамичке плочице	сп. плафон
A0.10	Ходник	4.58	9.34	пвц-винил под	керамичке плочице	сп. плафон
A0.11	СС механичари	22.63	20.17	керамичке плочице	дисперзија	сп. плафон
A0.12	Физичко обезбеђење	15.61	16.11	пвц-винил под	дисперзија	сп. плафон
A0.13	СС шеф	12.70	14.40	мермерне плоче 20/20	дисперзија	сп. плафон F60
A0.13a	ТТ шеф	13.67	14.82	мермерне плоче 20/20	дисперзија	сп. плафон
A0.14	Ходник	122.57	112.85	мермерне плоче 20/20	дисперзија	сп. плафон F60
A0.15	ТТ механичари	27.81	22.01	мермерне плоче 20/20	алуминарија	сп. плафон
A0.15a	ЕЕ инсталације	28.02	22.15	индустријски под	дисперзија	сп. плафон F90
A0.16	Помоћна просторија за ТТ	30.20	22.90	керамичке плочице	дисперзија	дисперзија
A0.16a	Помоћна просторија за СС	25.12	20.36	керамичке плочице	дисперзија	дисперзија
A0.17	Степенишни простор	46.40	30.88	индустријски под	дисперзија	дисперзија
A0.18	Претпростор - веза са анексом	8.74	12.34	мермерне плоче 20/20	дисперзија	сп. плафон F60
A0.19	Релејна СС	62.23	38.51	дупли под	дисперзија	дисперзија
A0.20	Помоћна просторија	8.79	12.36	керамичке плочице	дисперзија	сп. плафон
A0.20a	Тоалет	7.30	11.53	керамичке плочице	керамичке плочице	сп. плафон
A0.21	ТК просторија	23.52	19.68	дупли под	дисперзија	сп. плафон F90
A0.22	ТК просторија	58.98	35.90	дупли под	дисперзија	сп. плафон F90
A0.23	Ветробран	21.45	20.30	мермерне плоче,40/40	мермерне плоче	сп. плафон
A0.24	Лифт	4.42	8.60			
A0.25	Степенишни простор	49.03	28.03	мермерне плоче,40/40	мермерне плоче	сп. плафон
Укупна нето површина						

ОТВОРЕНЕ ПОВРШИНЕ

A0.26	Трем - улаз у објекат КРИЛО А	265.13	-	мермерне плоче,40/40	мермерне плоче	сп. плафон
A0.27	Атријум	348.60	-	-	-	-
Укупна отворена површина						

ПОВРШИНА - ПРИЗЕМЉЕ	Површина P(m²)
Укупна нето површина АНЕКСА	
Укупна нето површина КРИЛА А0	

Укупна бруто површина АНЕКСА	141.64
Укупна бруто површина КРИЛА А0	1459.47

ПОВРШИНА - НЕТО	Површина P(m²)
Укупна површина КРИЛА А приземље	
Укупна површина КРИЛА А први спрат	
Укупна површина КРИЛА А други спрат	
Укупна нето површина КРИЛА А	
Укупна нето површина АНЕКСА	

ПОВРШИНА - БРУТО	Површина P(m²)
Укупна површина КРИЛА А приземље	
Укупна површина КРИЛА А први спрат	
Укупна површина КРИЛА А други спрат	
Укупна бруто површина КРИЛА А	
Укупна бруто површина АНЕКСА	

НОВОПРОЈЕКТОВАНО СТАЊЕ - ПОВРШИНЕ ЗА ЦЕО ОБЈЕКАТ

ПОВРШИНА - НЕТО	Површина P(m²)
Укупна нето површина АНЕКСА	
Укупна нето површина КРИЛА А	
Укупна нето површина КРИЛА Б	
Укупна нето површина КРИЛА Ц	
Укупна нето површина КРИЛА Д	
Укупна нето површина ОБЈЕКТА	

ПОВРШИНА - БРУТО	Површина P(m²)
Укупна бруто површина АНЕКСА	
Укупна бруто површина КРИЛА А	
Укупна бруто површина КРИЛА Б	
Укупна бруто површина КРИЛА Ц	
Укупна бруто површина КРИЛА Д	
Укупна бруто површина ОБЈЕКТА	11064.25

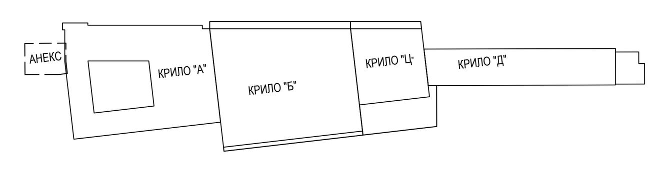

Број	Датум	Опис
03		
02		
01		

Ревизиони блок:

САОБРАЋАЈНИ ИНСТИТУТ ЦИП, д.о.о.
Немањина 6; 11000 Београд; Србија
Тел: 011/3618-134; Факс: 011/3618-324; web site: www.sicip.co.rs
Организациона јединица: ЗАВОД ЗА АРХИТЕКТУРУ И УРБАНИЗАМ

Одговорни пројектант за архитектуру:
Б.Лазовић, дипл.инж.арх.
лиценца број: 300 1205 03

Сарадници:
Данијела Русић Николић, арх.тех.
Снежана Диковић, арх.тех.

Унутрашња контрола:
Светлана Карановић, дипл.инж.арх.

Главни пројектант:
др Љиљана Милић Марковић, дипл. грађ. инж.

Руководилац организационе јединице:
Светлана Карановић, дипл.инж.арх.

Инвеститор пројекта:
" ИНФРАСТРУКТУРА ЖЕЛЕЗНИЦЕ СРБИЈЕ " А.Д.
Немањина 6/IV, Београд

Наручилац пројекта: Joint Venture of
China Railway International Corporation Ltd. (CRIC)
No.10 Fuxing Road,Haidian District,Beijing
P.R China, 100844
China Communication Construction Company Ltd. (CCCC)
No.85 Deshengmenwai Street,Xicheng District,Beijing
P.R China, 100088

Објекат:
ПРУГА БЕОГРАД - СУБОТИЦА - ДРЖАВНА ГРАНИЦА (КЕЛЕБИЈА)
ДЕОНИЦА ПРУГЕ НОВИ САД - СУБОТИЦА - ДРЖАВНА ГРАНИЦА (КЕЛЕБИЈА)

Део пројекта:
ПРОЈЕКАТ АРХИТЕКТУРЕ РЕКОНСТРУКЦИЈЕ, ДОГРАДЊЕ И АДАПТАЦИЈЕ СТАНИЧНЕ ЗГРАДЕ У ЖЕЛЕЗНИЧКОЈ СТАНИЦИ НОВИ САД

Цртеж:	Размера:
КРИЛО А-ОСНОВА ПРИЗЕМЉА-СПУШТЕНИ ПЛАФОНИ	1:100

Врста тех. док.:	датум:	Цртеж бр.
ПЗИ	**01.2022.**	2020-250-АРХ-1/1.1-Ц91

ОСНОВА ПРВОГ СПРАТА
КРИЛО "А"

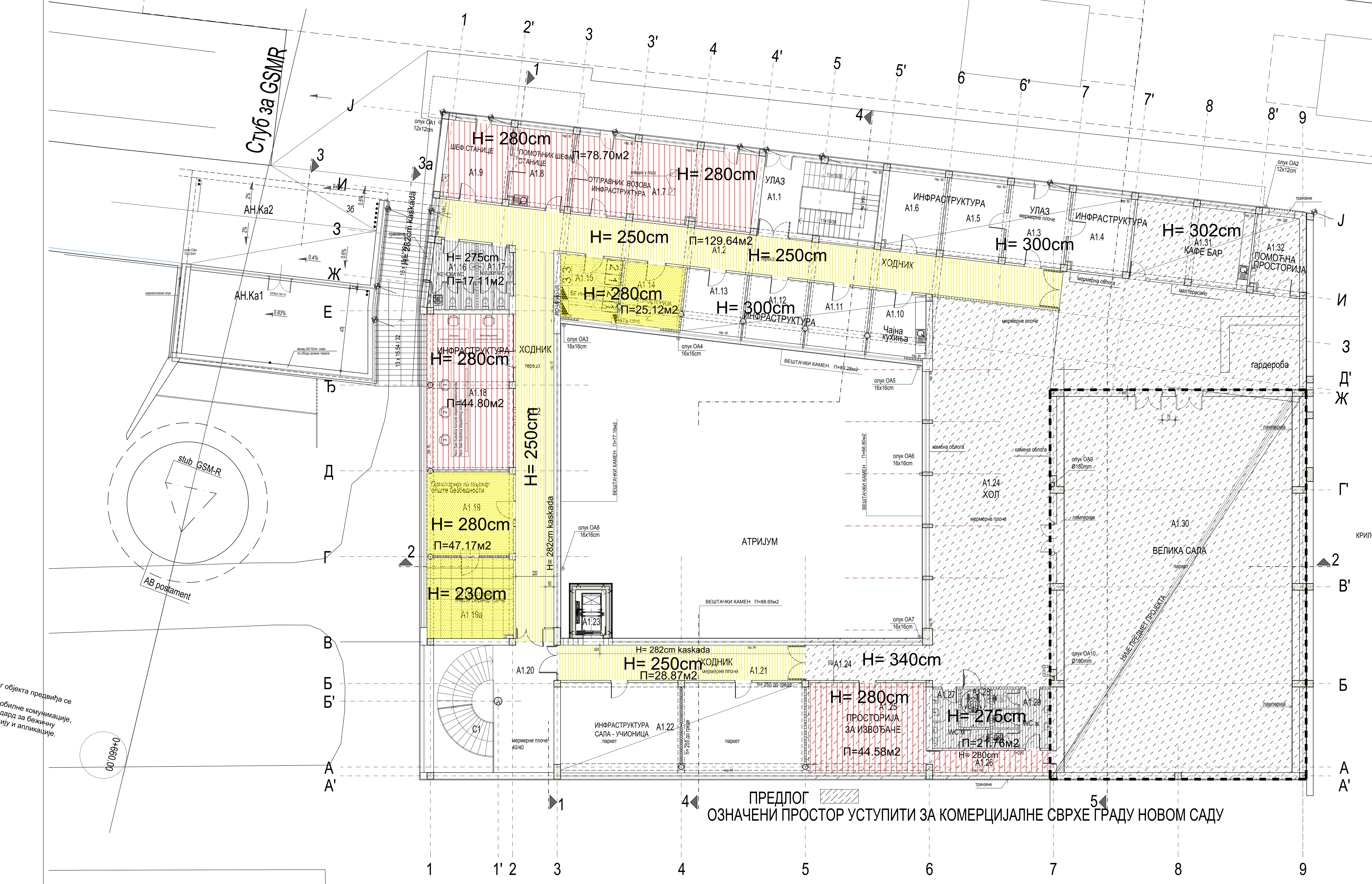

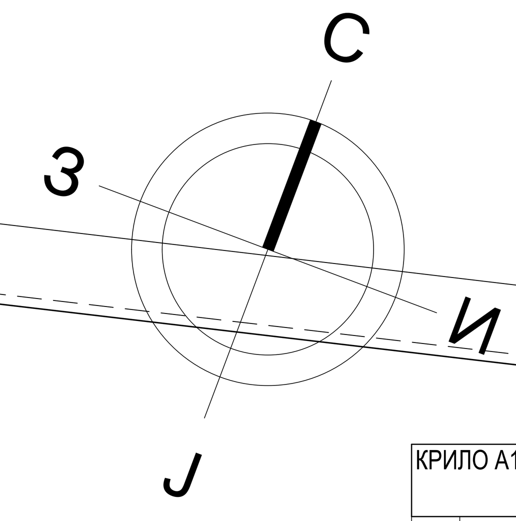

КРИЛО А1 - ОСНОВА ПРВОГ СПРАТА (НИВО ПЕРОНА)

бр. пр.	Намена просторије	Површина P (m²)	Обим O (m)	Обрада: Под	Обрада: Зид	Обрада: Плафон
A1.1	Степенишни простор	30.58	23.24	индустријски под	дисперзија	сп. плафон
A1.2	Ходник	129.64	122.08	индустријски под	дисперзија	сп. плафон F60
A1.3	Улаз	15.45	15.88	мермерне плоче 20/20	дисперзија	дисперзија
A1.4	Канцеларија - Инфраструктура	16.00	16.14	паркет	дисперзија	дисперзија
A1.5	Канцеларија - Инфраструктура	15.45	15.88	паркет	дисперзија	дисперзија
A1.6	Канцеларија - Инфраструктура	14.91	15.62	паркет	дисперзија	дисперзија
A1.7	Отправник возова- Инфраструктура	46.82	31.06	паркет	дисперзија	сп. плафон
A1.8	Помоћник шефа станице	15.45	15.88	паркет	дисперзија	сп. плафон
A1.9	Шеф станице	16.69	16.42	паркет	дисперзија	сп. плафон
A1.10	Чајна кухиња- Инфраструктура	11.82	13.77	керамичке плочице	дисп+кер.пл.h=220cm	дисперзија
A1.11	Канцеларија - Инфраструктура	12.65	12.65	паркет	дисперзија	дисперзија
A1.12	Канцеларија - Инфраструктура	12.62	14.43	паркет	дисперзија	дисперзија
A1.13	Канцеларија - Инфраструктура	12.62	14.42	паркет	дисперзија	дисперзија
A1.14	ТК просторија	12.62	14.42	антистатик под	дисперзија	сп. плафон F90
A1.15	ЕЕ инсталације	12.51	14.28	епоксид	дисперзија	сп. плафон F90
A1.16	Тоалет - Ж	10.00	20.54	керамичке плочице	дисп+кер.пл.h=220cm	сп. плафон
A1.17	Тоалет - М	7.11	16.83	керамичке плочице	дисп+кер.пл.h=220cm	сп. плафон
A1.18	Мала сала - Учионица - Инфраструктура	44.79	28.66	паркет	дисперзија	сп. плафон
A1.19	Просторија за надзор опште безбедности	24.05	19.91	паркет	дисперзија	сп. плафон F90
A1.19a	ТК просторија - мала сервер сала	23.13	19.44	дупли под	дисперзија	сп. плафон F90
A1.20	Степенишни простор	51.41	29.06	мермерне плоче, 40/40	мермерне плоче, 60/60	дисперзија
A1.21	Ходник	28.87	32.50	мермерне плоче, 20/20	дисперзија	сп. плафон F60
A1.22	Сала - учионица - Инфраструктура	73.07	39.12	паркет	дисперзија	сп. плафон
A1.23	Лифт	-	-			
A1.24	Хол	252.78	106.44	мермерне плоче, 40/40	мермерне плоче, 60/60	сп. плафон
A1.25	Просторија за извођаче	35.91	24.30	паркет	дисперзија	сп. плафон
A1.26	Ходник - веза са великом салом	8.67	16.10	паркет	дисперзија	сп. плафон
A1.27	Тоалет - М	7.06	15.15	керамичке плочице	дисп+кер.пл.h=220cm	сп. плафон
A1.28	Тоалет - ЛПП	3.66	7.73	керамичке плочице	дисп+кер.пл.h=220cm	сп. плафон
A1.29	Тоалет - Ж	11.05	21.78	керамичке плочице	дисп+кер.пл.h=220cm	сп. плафон
A1.30	Велика сала (H=6.20m)	302.42	76.38	паркет	ламперија	сп. плафон
A1.31	Кафе-бар	30.32	23.08	керамичке плочице	дисперзија	дисперзија
A1.32	Помоћна просторија	11.97	14.35	ливени терацо	дисперзија	дисперзија
Укупна нето површина						

АНЕКС АН - ОСНОВА КРОВА

Ознака крова	Врста крова	Површина P (m²)	Кровни покривач
АН.Ка1	Раван кров-проходан	50.85	вибропресоване бетонске плоче
АН.Ка2	Раван кров-проходан	59.24	вибропресоване бетонске плоче
Укупна површина крова			

ПОВРШИНА - ПРВИ СПРАТ	Површина P(m²)
Укупна нето површина КРИЛА А1	

Укупна бруто површина КРИЛА А1	1456.70

Ватроотпорни - Ф 60- монолитне ТИП 3.1
Спуштени плафон - пожарноотпоран
На металној потконструкцији, облога је двослојна од пожарно-отпорних плоча 2x15мм. Разред пожарне отпорности EI 60 (са доње стране).
П=158.51м2

Ecophone Master Eg - ТИП 5.2
П=168.08м2

Ecophone Opta A - ТИП 5.4
П=38.87м2

Ватроотпорни - Ф 90 - ТИП 3.2
Спуштени плафон - пожарноотпоран
На металној потконструкцији, облога је трослојна од пожарно-отпорних плоча 3x15мм. Разред пожарне отпорности EI 90 (са доње стране).
П=72.29м2

ЛЕГЕНДА СПУШТЕНИХ ПЛАФОНА

- Монолитни - гипс- картонске плоче -ТИП 1
- Монолитни - гипс- картонске плоче влагоотпорне -ТИП 2
- Монолитни ватроотпорни - Ф 60- ТИП 3.1
  Спуштени плафон - пожарноотпоран
  На металној потконструкцији, облога је двослојна од пожарно-отпорних плоча 2x15мм. Разред пожарне отпорности EI 60 (са доње стране).
- Ватроотпорни - Ф 90 - ТИП 3.2
  Спуштени плафон - пожарноотпоран
  На металној потконструкцији, облога је трослојна од пожарно-отпорних плоча 3x15мм. Разред пожарне отпорности EI 90 (са доње стране).
- Ватроотпорни - Ф 120 - ТИП 3.3
  Спуштени плафон - пожарноотпоран
  На металној потконструкцији, облога је двослојне fireboard плоча 2x25мм. Разред пожарне отпорности EI 120 (са доње стране).
- Метални ТИП 4
- Ecophone Super G TM - ТИП 5.1
- Ecophone Master Eg - ТИП 5.2
- Ecophone Solo Matrix -ТИП 5.3
- Ecophone Opta A - ТИП 5.4
- KCS PERLA OP 095 - ТИП 5.5
- Termatex Star 15 - ТИП 5.6
- Aqua panel
- Монолитна бетонска плоча -малтерисано и бојено

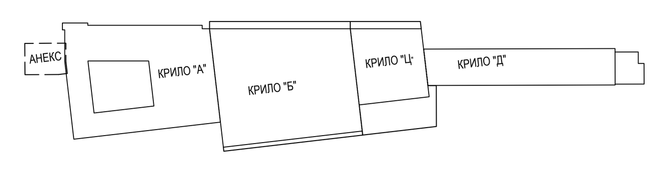

Број	Датум	Опис
03		
02		
01		

Ревизиони блок:

САОБРАЋАЈНИ ИНСТИТУТ ЦИП, д.о.о.
Немањина 6; 11000 Београд; Србија
Тел: 011/3618-134; Факс: 011/3618-324; web site: www.sicip.co.rs
Организациона јединица:
ЗАВОД ЗА АРХИТЕКТУРУ И УРБАНИЗАМ
Одговорни пројектант за архитектуру:
Б.Лазовић, дипл.инж.арх.
лиценца број: 300 1205 03
Сарадници:
Данијела Русић Николић, арх.тех.
Снежана Диковић, арх.тех.
Унутрашња контрола:
Светлана Карановић, дипл.инж.арх.
Главни пројектант:
др Љиљана Милић Марковић, дипл. грађ. инж.
Руководилац организационе јединице:
Светлана Карановић, дипл.инж.арх.

Инвеститор пројекта:
" ИНФРАСТРУКТУРА ЖЕЛЕЗНИЦЕ СРБИЈЕ " А.Д.
Немањина 6/IV, Београд

Наручилац пројекта:
Joint Venture of
China Railway International Corporation Ltd. (CRIC)
No.10 Fuxing Road,Haidian District,Beijing
P.R China, 100844
China Communication Construction Company Ltd. (CCCC)
No.85 Deshengmenwai Street,Xicheng District,Beijing
P.R China, 100088

Објекат:
ПРУГА БЕОГРАД - СУБОТИЦА - ДРЖАВНА ГРАНИЦА (КЕЛЕБИЈА)
ДЕОНИЦА ПРУГЕ НОВИ САД - СУБОТИЦА - ДРЖАВНА ГРАНИЦА (КЕЛЕБИЈА)

Део пројекта:
ПРОЈЕКАТ АРХИТЕКТУРЕ РЕКОНСТРУКЦИЈЕ, ДОГРАДЊЕ И АДАПТАЦИЈЕ СТАНИЧНЕ ЗГРАДЕ У ЖЕЛЕЗНИЧКОЈ СТАНИЦИ НОВИ САД

Цртеж:	Размера:
КРИЛО А-ОСНОВА ПРВОГ СПРАТА-СПУШТЕНИ ПЛАФОНИ	1:100

Врста тех. док.:	датум:	Цртеж бр.
ПЗИ	01.2022.	2020-250-АРХ-1/1.1-Ц92

ОСНОВА ДРУГОГ СПРАТА
КРИЛО "А"

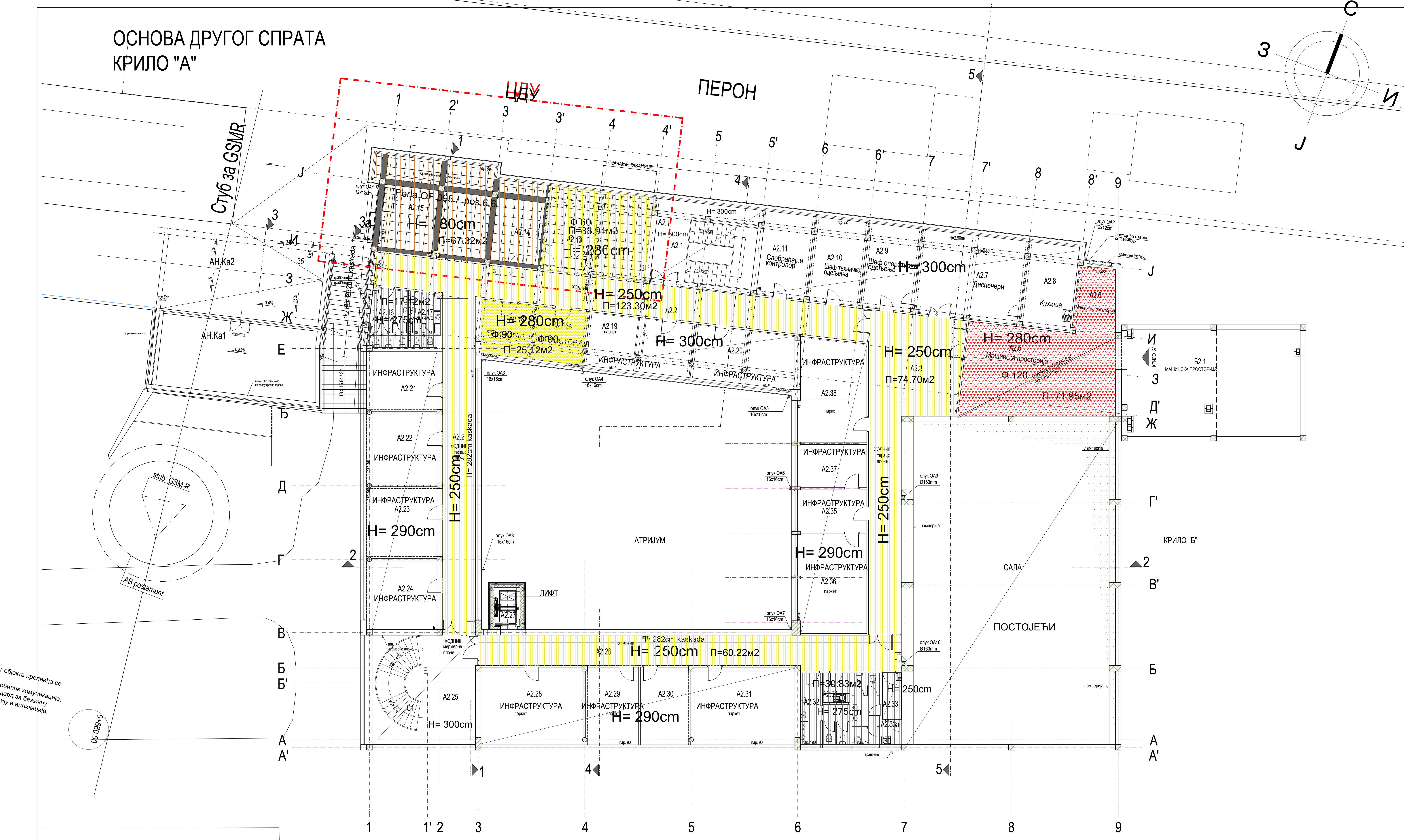

КРИЛО А2 - ОСНОВА ДРУГОГ СПРАТА						
бр. пр.	Намена просторије	Површина P (m²)	Обим O (m)	Обрада		
				Под	Зид	Плафон
А2.1	Степенишни простор	35.01	26.16	индустријски под	дисперзија	сп. плафон F60
А2.2	Ходник	121.37	114.84	индустријски под	дисперзија	сп. плафон F60
А2.3	Ходник	74.71	55.41	индустријски под	дисперзија	сп. плафон F60
А2.4	/					
А2.5	Машинска просторија	59.76	32.32	цем.кошуљица	дисперзија	дисперзија
А2.6	Машинска просторија	11.97	14.35	цем.кошуљица	дисперзија	дисперзија
А2.7	Диспечери	42.11	33.20	ПВЦ-винил	дисперзија	сп. плафон
А2.8	Кухиња	15.58	16.12	керамичке плочице	дисперзија	сп. плафон
А2.9	Шеф оперативног одељења	19.53	18.80	ПВЦ-винил	дисперзија	дисперзија
А2.10	Шеф техничког одељења	19.53	18.80	паркет	дисперзија	дисперзија
А2.11	Саобраћајни контролор	18.88	18.28	паркет	дисперзија	дисперзија
А2.13 А2.12+А2.13	Сервер сала	38.94	26.76	антистатик под/дупли под	дисперзија	сп. плафон F60
А2.14	ЦДУ	19.09	19.33	антистатик под	дисперзија	сп. плафон
А2.15	Сала за оператере	49.25	31.00	антистатик под	дисперзија	сп. плафон
А2.16	Тоалет - Ж	10.01	20.38	керамичке плочице	дисп+кер.пл.h=220cm	сп. плафон
А2.17	Тоалет - М	7.11	16.84	керамичке плочице	дисп+кер.пл.h=220cm	сп. плафон
А2.18	ЕЕ инсталације	12.51	14.28	епоксид	дисперзија	сп. плафон F90
А2.18а	ТК просторија	12.62	14.42	антистатик под	дисперзија	сп. плафон F90
А2.19	Канцеларија - Инфраструктура	24.28	27.42	паркет	дисперзија	дисперзија
А2.20	Канцеларија - Инфраструктура	24.46	26.84	паркет	дисперзија	дисперзија
А2.21	Канцеларија - Инфраструктура	20.14	18.20	паркет	дисперзија	сп. плафон
А2.22	Канцеларија - Инфраструктура	24.05	19.91	паркет	дисперзија	сп. плафон
А2.23	Канцеларија - Инфраструктура	24.05	19.91	паркет	дисперзија	сп. плафон
А2.24	Канцеларија - Инфраструктура	23.29	19.44	паркет	дисперзија	сп. плафон
А2.25	Степенишни простор	53.04	30.54	мермерне плоче, 40/40	мермерне плоче 60/60	сп. плафон F60
А2.26	Ходник	60.22	62.01	индустријски под	дисперзија	сп. плафон F60
А2.27	Лифт	-	-			
А2.28	Канцеларија - Инфраструктура	35.92	24.35	паркет	дисперзија	дисперзија
А2.29	Канцеларија - Инфраструктура	18.51	17.67	паркет	дисперзија	дисперзија
А2.30	Канцеларија - Инфраструктура	17.41	17.20	паркет	дисперзија	дисперзија
А2.31	Канцеларија - Инфраструктура	35.91	24.30	паркет	дисперзија	дисперзија
А2.32	Тоалет - М	11.45	24.35	керамичке плочице	дисп.+ кер.плочице	дисперзија
А2.33	Тоалет - Ж	13.00	26.79	керамичке плочице	дисп.+ кер.плочице	дисперзија
А2.33а	Просторија за чишћење	2.14	5.87	керамичке плочице	дисперзија	дисперзија
А2.34	Чајна кухиња	3.68	7.68	керамичке плочице	дисп.+ кер.плочице	дисперзија
А2.35	Канцеларија - Инфраструктура	13.38	15.06	паркет	дисперзија	дисперзија
А2.36	Канцеларија - Инфраструктура	30.89	23.08	паркет	дисперзија	дисперзија
А2.37	Канцеларија - Инфраструктура	13.38	15.06	паркет	дисперзија	дисперзија
А2.38	Канцеларија - Инфраструктура	31.24	23.12	паркет	дисперзија	дисперзија
Укупна нето површина						

ПОВРШИНА - ДРУГИ СПРАТ	Површина $P(m^2)$
Укупна нето површина КРИЛА А2	
Укупна бруто површина КРИЛА А2	1522.10

Ватроотпорни - Ф 60- монолитне ТИП 3.1
Спуштени плафон - пожарноотпоран
На металној потконструкцији, облога је двослојна од пожарно-отпорних плоча 2x15мм. Разред пожарне отпорности EI 60 (са доње стране).
П=297.16м2

KCS PERLA OP 095 - ТИП 5.5
П=67.32м2

Ecophone Opta A - ТИП 5.4
П=47.95м2

Ватроотпорни - Ф 90 - ТИП 3.2
Спуштени плафон - пожарноотпоран
На металној потконструкцији, облога је трослојна од пожарно-отпорних плоча 3x15мм. Разред пожарне отпорности EI 90 (са доње стране).
П=25.12м2

Ватроотпорни - Ф 120 - ТИП 3.3
Спуштени плафон - пожарноотпоран
На металној потконструкцији, облога је двослојне fireboard плоча 2x25мм. Разред пожарне отпорности EI 120 (са доње стране).
П=71.95м2

ЛЕГЕНДА СПУШТЕНИХ ПЛАФОНА

- Монолитни - гипс- картонске плоче -ТИП 1
- Монолитни - гипс- картонске плоче влагоотпорне -ТИП 2
- Монолитни ватроотпорни - Ф 60- ТИП 3.1
  Спуштени плафон - пожарноотпоран
  На металној потконструкцији, облога је двослојна од пожарно-отпорних плоча 2x15мм. Разред пожарне отпорности EI 60 (са доње стране).
- Ватроотпорни - Ф 90 - ТИП 3.2
  Спуштени плафон - пожарноотпоран
  На металној потконструкцији, облога је трослојна од пожарно-отпорних плоча 3x15мм. Разред пожарне отпорности EI 90 (са доње стране).
- Ватроотпорни - Ф 120 - ТИП 3.3
  Спуштени плафон - пожарноотпоран
  На металној потконструкцији, облога је двослојне fireboard плоча 2x25мм. Разред пожарне отпорности EI 120 (са доње стране).
- Метални ТИП 4
- Ecophone Super G TM - ТИП 5.1
- Ecophone Master Eg - ТИП 5.2
- Ecophone Solo Matrix -ТИП 5.3
- Ecophone Opta A - ТИП 5.4
- KCS PERLA OP 095 - ТИП 5.5
- Termatex Star 15 - ТИП 5.6
- Aqua panel
- Монолитна бетонска плоча -малтерисано и бојено

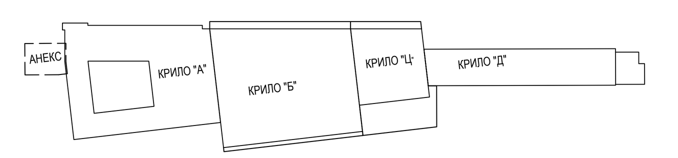

Број	Датум	Опис
03		
02		
01		

Ревизиони блок:

САОБРАЋАЈНИ ИНСТИТУТ ЦИП, д.о.о.
Немањина 6; 11000 Београд; Србија
Тел: 011/3618-134; Факс: 011/3618-324; web site: www.sicip.co.rs
Организациона јединица:
ЗАВОД ЗА АРХИТЕКТУРУ И УРБАНИЗАМ

Одговорни пројектант за архитектуру:
Б.Лазовић, дипл.инж.арх.
лиценца број: 300 1205 03

Сарадници:
Данијела Русић Николић, арх.тех.
Снежана Диковић, арх.тех.

Унутрашња контрола:
Светлана Карановић, дипл.инж.арх.

Главни пројектант:
др Љиљана Милић Марковић, дипл. грађ. инж.

Руководилац организационе јединице:
Светлана Карановић, дипл.инж.арх.

Инвеститор пројекта:
" ИНФРАСТРУКТУРА ЖЕЛЕЗНИЦЕ СРБИЈЕ " А.Д.
Немањина 6/IV, Београд

Наручилац пројекта:
Joint Venture of
China Railway International Corporation Ltd. (CRIC)
No.10 Fuxing Road,Haidian District,Beijing
P.R China, 100844
China Communication Construction Company Ltd. (CCCC)
No.85 Deshengmenwai Street,Xicheng District,Beijing
P.R China, 100088

Објекат:
ПРУГА БЕОГРАД - СУБОТИЦА - ДРЖАВНА ГРАНИЦА (КЕЛЕБИЈА)
ДЕОНИЦА ПРУГЕ НОВИ САД - СУБОТИЦА - ДРЖАВНА ГРАНИЦА (КЕЛЕБИЈА)

Део пројекта:
ПРОЈЕКАТ АРХИТЕКТУРЕ РЕКОНСТРУКЦИЈЕ, ДОГРАДЊЕ И АДАПТАЦИЈЕ СТАНИЧНЕ ЗГРАДЕ У ЖЕЛЕЗНИЧКОЈ СТАНИЦИ НОВИ САД

Цртеж:	Размера:
КРИЛО А-ОСНОВА ДРУГОГ СПРАТА-СПУШТЕНИ ПЛАФОНИ	1:100

Врста тех. док.:	датум:	Цртеж бр.
ПЗИ	**01.2022.**	2020-250-АРХ-1/1.1-Ц93

ОСНОВА ПРИЗЕМЉА
КРИЛО "Б"

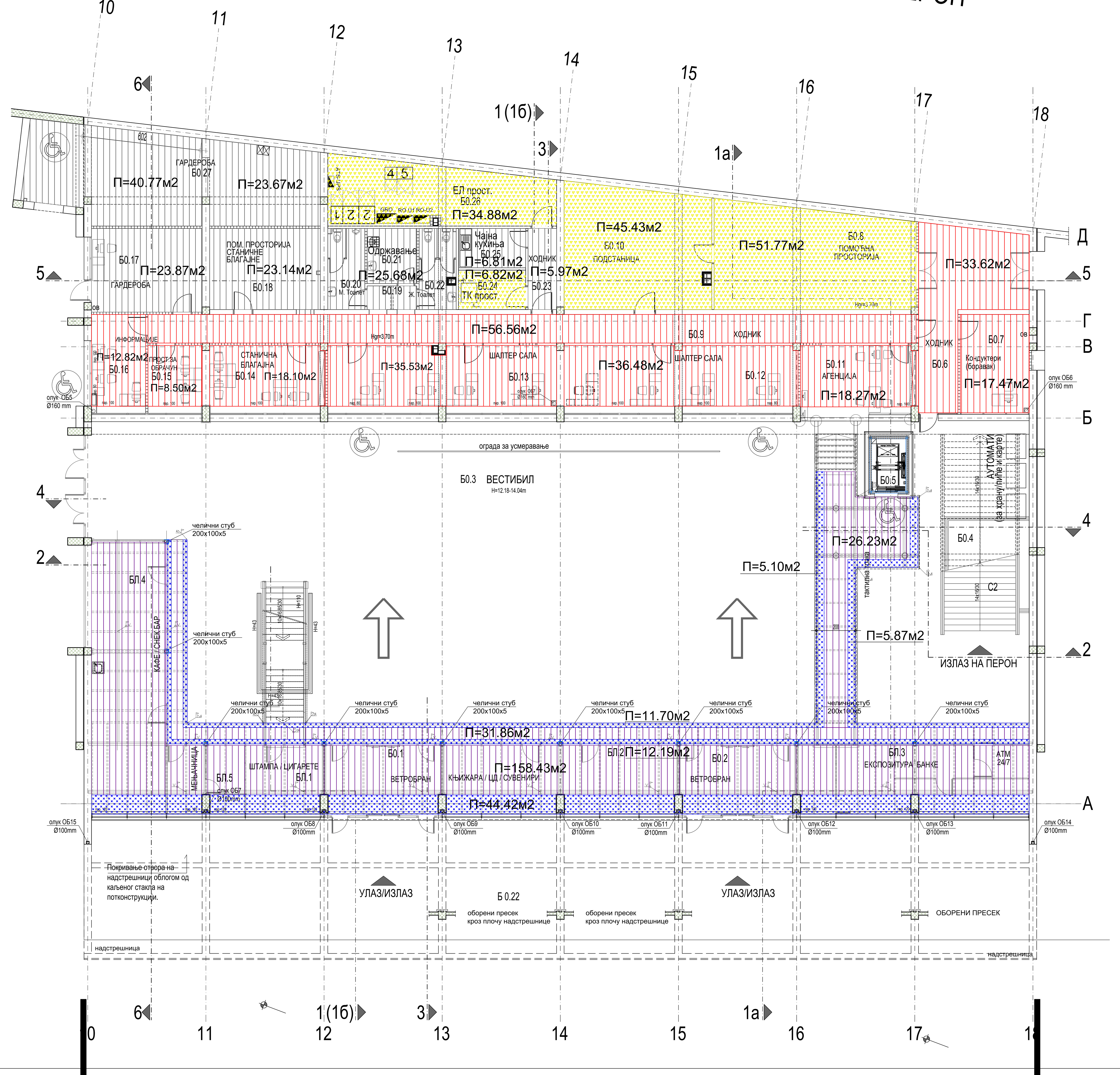

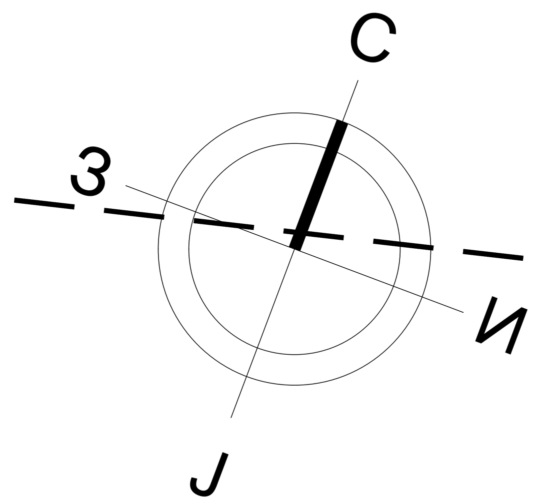

ЛЕГЕНДА СПУШТЕНИХ ПЛАФОНА

- Монолитни - гипс- картонске плоче -ТИП 1
- Монолитни - гипс- картонске плоче влагоотпорне -ТИП 2
- Монолитни ватроотпорни - Ф 60- ТИП 3.1
  Спуштени плафон - пожарноотпоран
  На металној потконструкцији, облога је двослојна од пожарно-отпорних плоча 2x15мм. Разред пожарне отпорности EI 60 (са доње стране).
- Ватроотпорни - Ф 90 - ТИП 3.2
  Спуштени плафон - пожарноотпоран
  На металној потконструкцији, облога је трослојна од пожарно-отпорних плоча 3x15мм. Разред пожарне отпорности EI 90 (са доње стране).
- Ватроотпорни - Ф 120 - ТИП 3.3
  Спуштени плафон - пожарноотпоран
  На металној потконструкцији, облога је двослојне fireboard плоча 2x25мм. Разред пожарне отпорности EI 120 (са доње стране).
- Метални ТИП 4
- Ecophone Super G TM - ТИП 5.1
- Ecophone Master Eg - ТИП 5.2
- Ecophone Solo Matrix -ТИП 5.3
- Ecophone Opta A - ТИП 5.4
- KCS PERLA OP 095 - ТИП 5.5
- Termatex Star 15 - ТИП 5.6
- Aqua panel
- Монолитна бетонска плоча -малтерисано и бојено

Ecophone Opta A - ТИП 5.4
П=149.91м2

Ватроотпорни - Ф 90 - ТИП 3.2
Спуштени плафон - пожарноотпоран
На металној потконструкцији, облога је трослојна од пожарно-отпорних плоча 3x15мм. Разред пожарне отпорности EI 90 (са доње стране).
П=138.90м2

Ecophone Master Eg - ТИП 5.2
П=237.35м2

Ecophone Solo Matrix -ТИП 5.3
П=216.52м2

Монолитни - гипс- картонске плоче -ТИП 1
П=79.28м2

КРИЛО Б0 - ОСНОВА ПРИЗЕМЉА

бр. пр.	Намена просторије	Површина P (m²)	Обим O (m)	Обрада		
				Под	Зид	Плафон
Б0.1	Ветробран	20.90	19.75	мермерне плоче	стаклена преграда	сп. плафон
Б0.2	Ветробран	20.90	19.75	мермерне плоче	стаклена преграда	сп. плафон
Б0.3	Вестибил (H=12.18-14.04m)	757.32	129.25	мермерне плоче	мермерне плоче 40/60	перфорирани алу. лим
БЛ.1	Комерцијални - мултифункционални простор	13.58	14.85	мермерне плоче	монтажна преграда	сп. плафон
БЛ.2	Комерцијални - мултифункционални простор	40.92	32.77	мермерне плоче	монтажна преграда	сп. плафон
БЛ.3	Комерцијални - мултифункционални простор	40.53	32.47	мермерне плоче	монтажна преграда	сп. плафон
БЛ.4	Комерцијални - мултифункционални простор	53.62	35.76	мермерне плоче	монтажна преграда	сп. плафон
БЛ.5	Комерцијални - мултифункционални простор	13.36	16.80	мермерне плоче	монтажна преграда	сп. плафон
Б0.4	Степениште	40.00	28.73	мермерне плоче	мермерне плоче	перфорирани алу лим
Б0.5	Лифт	4.65	8.82	-	-	-
Б0.6	Ходник	33.62	29.99	индустријски под	дисперзија	сп. плафон
Б0.7	Кондуктери-боравак	17.47	16.98	пвц-винил под	дисперзија	сп. плафон
Б0.8	Помоћна просторија	51.85	30.70	цем. кошуљица	дисперзија	сп. плафон F60
Б0.9	Ходник	56.38	81.88	индустријски под	дисперзија	сп. плафон
Б0.10	Подстаница	45.79	27.26	цем. кошуљица	дисперзија	сп. плафон F60
Б0.11	Агенција	20.07	18.64	пвц-винил под	дисперзија	сп. плафон
Б0.12	Шалтер сала	40.47	31.88	пвц-винил под	дисперзија	сп. плафон
Б0.13	Шалтер сала	39.74	31.36	пвц-винил под	дисперзија	сп. плафон
Б0.14	Станична благајна	20.07	18.64	пвц-винил под	дисперзија	сп. плафон
Б0.15	Просторија за обрачун	9.46	12.38	пвц-винил под	дисперзија	сп. плафон
Б0.16	Информације	13.78	15.52	пвц-винил под	дисперзија	сп. плафон
Б0.17	Гардероба	23.87	19.74	пвц-винил под	дисперзија	сп. плафон
Б0.18	Помоћна просторија станичне благајне	23.14	19.48	пвц-винил под	дисперзија	сп. плафон
Б0.19	Претпростор	3.02	7.44	кер. плочице	кер.плочице	сп. плафон
Б0.20	Тоалет - М	7.62	15.35	кер. плочице	кер.плочице	сп. плафон
Б0.21	Одржавање	7.05	10.64	кер. плочице	кер.плочице	сп. плафон
Б0.22	Тоалет - Ж	7.62	15.43	кер. плочице	кер.плочице	сп. плафон
Б0.23	Ходник	5.97	11.14	кер. плочице	дисперзија	сп. плафон
Б0.24	ТК просторија	6.82	10.82	антистатик под	дисперзија	сп. плафон
Б0.25	Чајна кухиња	6.82	10.82	кер. плочице	дисперзија	сп. плафон
Б0.26	Ел.просторија	35.17	29.37	индустријски под	дисперзија	сп. плафон
Б0.27	Гардероба (касете)	64.84	42.84	кер. плочице	дисперзија	сп. плафон
Укупна нето површина						

ОТВОРЕНЕ ПОВРШИНЕ

Б0.22	Трем - улаз у објекат КРИЛО Б	294.52	-	камене плоче 40/40	-	сп.плафон
Укупна отворена површина						

ПОВРШИНА - ПРИЗЕМЉЕ	Површина $P(m^2)$
Укупна нето површина КРИЛА Б0	

Укупна бруто површина КРИЛА Б0	1582.93

ПОВРШИНА - НЕТО	Површина $P(m^2)$
Укупна површина КРИЛА Б приземље	
Укупна површина КРИЛА Б први спрат	
Укупна површина КРИЛА Б други спрат	

Укупна нето површина КРИЛА Б	

ПОВРШИНА - БРУТО	Површина $P(m^2)$
Укупна површина КРИЛА Б приземље	
Укупна површина КРИЛА Б први спрат	1588.61
Укупна површина КРИЛА Б други спрат	

Укупна бруто површина КРИЛА Б	

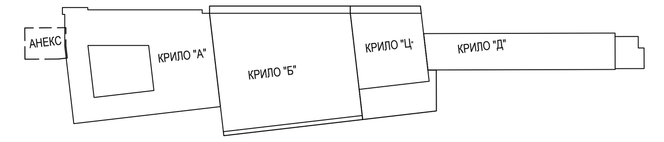

Број	Датум	Опис
03		
02		
01		

Ревизиони блок:

САОБРАЋАЈНИ ИНСТИТУТ ЦИП, д.о.о.
Немањина 6; 11000 Београд; Србија
Тел: 011/3618-134; Факс: 011/3618-324; web site: www.sicip.co.rs
Организациона јединица:
ЗАВОД ЗА АРХИТЕКТУРУ И УРБАНИЗАМ
Одговорни пројектант за архитектуру:
Б.Лазовић, дипл.инж.арх.
лиценца број: 300 1205 03
Сарадници:
Данијела Русић Николић, арх.тех.
Снежана Диковић, арх.тех.
Унутрашња контрола:
Светлана Карановић, дипл.инж.арх.
Главни пројектант:
др Љиљана Милић Марковић, дипл. грађ. инж.
Руководилац организационе јединице:
Светлана Карановић, дипл.инж.арх.

Инвеститор пројекта: **" ИНФРАСТРУКТУРА ЖЕЛЕЗНИЦЕ СРБИЈЕ " А.Д.**
Немањина 6/IV, Београд

Наручилац пројекта: Joint Venture of
China Railway International Corporation Ltd. (CRIC)
No.10 Fuxing Road,Haidian District,Beijing
P.R China, 100844
China Communication Construction Company Ltd. (CCCC)
No.85 Deshengmenwai Street,Xicheng District,Beijing
P.R China, 100088

Објекат:
ПРУГА БЕОГРАД - СУБОТИЦА - ДРЖАВНА ГРАНИЦА (КЕЛЕБИЈА)
ДЕОНИЦА ПРУГЕ НОВИ САД - СУБОТИЦА - ДРЖАВНА ГРАНИЦА (КЕЛЕБИЈА)

Део пројекта:
ПРОЈЕКАТ АРХИТЕКТУРЕ РЕКОНСТРУКЦИЈЕ, ДОГРАДЊЕ И АДАПТАЦИЈЕ СТАНИЧНЕ ЗГРАДЕ У ЖЕЛЕЗНИЧКОЈ СТАНИЦИ НОВИ САД

Цртеж:	Размера:
КРИЛО Б-ОСНОВА ПРИЗЕМЉА-СПУШТЕНИ ПЛАФОНИ	1:100

Врста тех. док.:	датум:	Цртеж бр.
ПЗИ	01.2022.	2020-250-АРХ-1/1.1-Ц94

ОСНОВА I СПРАТА
КРИЛО "Б"

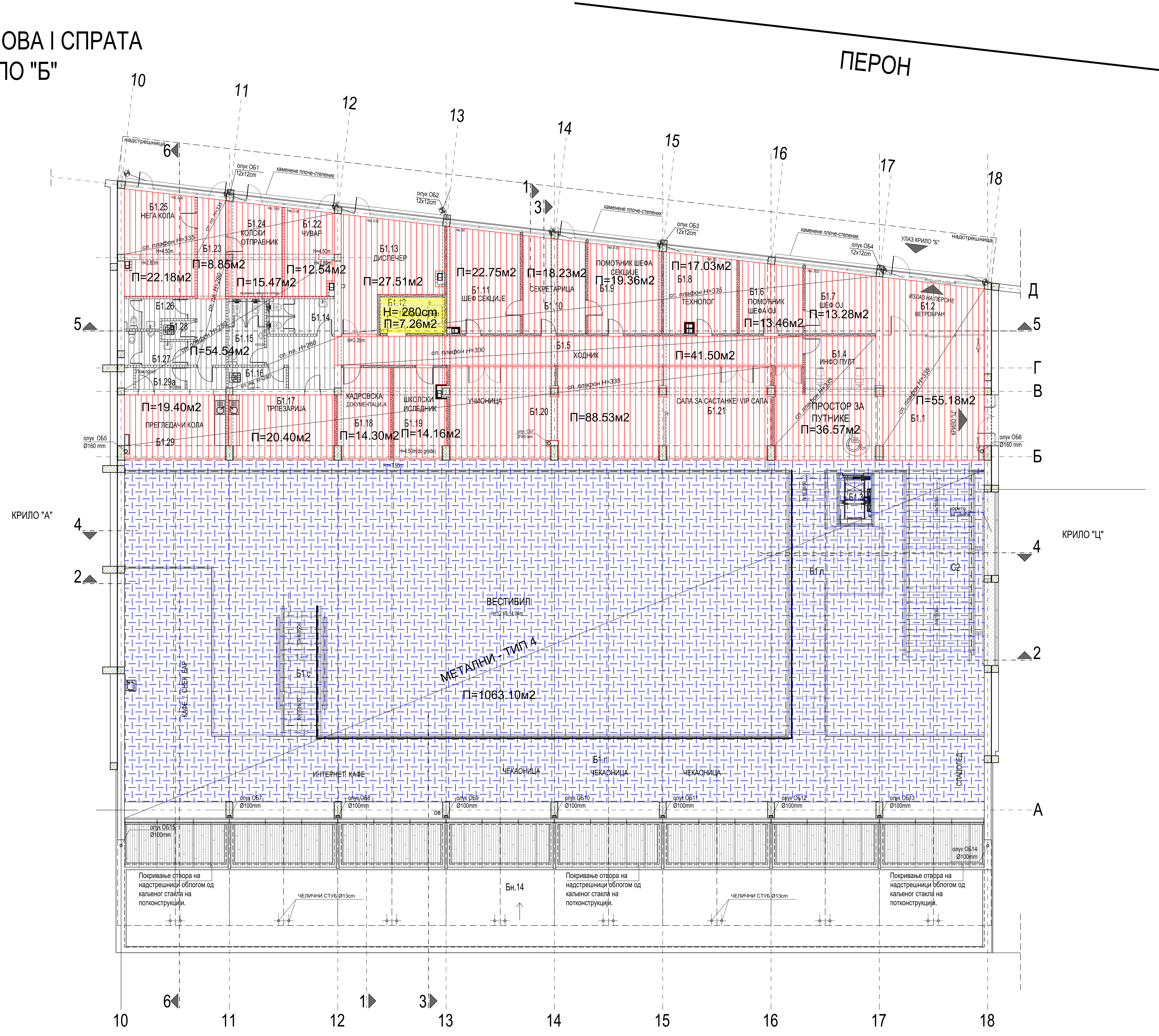

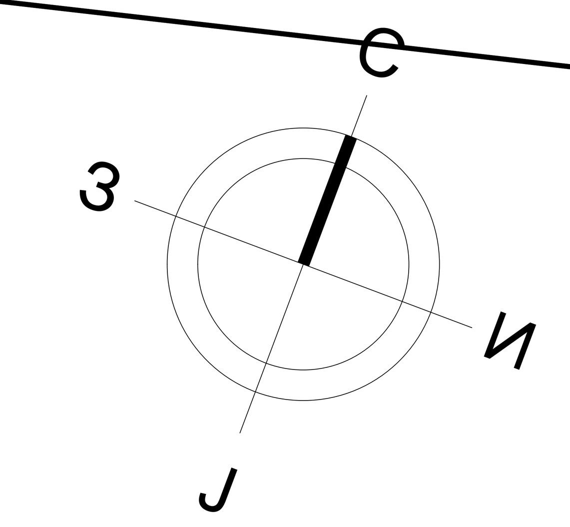

ЛЕГЕНДА СПУШТЕНИХ ПЛАФОНА

- Монолитни - гипс- картонске плоче -ТИП 1
- Монолитни - гипс- картонске плоче влагоотпорне -ТИП 2
- Монолитни ватроотпорни - Ф 60- ТИП 3.1
  Спуштени плафон - пожарноотпоран
  На металној потконструкцији, облога је двослојна од пожарно-отпорних плоча 2x15мм. Разред пожарне отпорности EI 60 (са доње стране).
- Ватроотпорни - Ф 90 - ТИП 3.2
  Спуштени плафон - пожарноотпоран
  На металној потконструкцији, облога је трослојна од пожарно-отпорних плоча 3x15мм. Разред пожарне отпорности EI 90 (са доње стране).
- Ватроотпорни - Ф 120 - ТИП 3.3
  Спуштени плафон - пожарноотпоран
  На металној потконструкцији, облога је двослојне fireboard плоча 2x25мм. Разред пожарне отпорности EI 120 (са доње стране).
- Метални ТИП 4
- Ecophone Super G TM - ТИП 5.1
- Ecophone Master Eg - ТИП 5.2
- Ecophone Solo Matrix -ТИП 5.3
- Ecophone Opta A - ТИП 5.4
- KCS PERLA OP 095 - ТИП 5.5
- Termatex Star 15 - ТИП 5.6
- Aqua panel
- Монолитна бетонска плоча -малтерисано и бојено

Метални ТИП 4
П=1063.10м2

Ecophone Master Eg - ТИП 5.2
П=480.70м2

Ecophone Opta A - ТИП 5.4
П=54.54м2

Ватроотпорни - Ф 90 - ТИП 3.2
Спуштени плафон - пожарноотпоран
На металној потконструкцији, облога је трослојна од пожарно-отпорних плоча 3x15мм. Разред пожарне отпорности EI 90 (са доње стране).
П=7.26м2

КРИЛО Б1 - ОСНОВА ПРВОГ СПРАТА

бр. пр.	Намена просторије	Површина P (m²)	Обим O (m)	Обрада		
				Под	Зид	Плафон
Б1.1	Хол- галерија	72.85	42.68	мермерне плоче	мермерне плоче 40/60	сп. плафон
Б1.2	Ветробран - излаз на пероне	15.93	16.95	мермерне плоче	мермерне плоче	сп. плафон
Б1.3	Лифт					
Б1.4	Инфо-пулт	12.80	14.38	мермерне плоче	мермерне плоче	сп. плафон
Б1.5	Ходник	47.50	62.58	мермерне плоче	мермерне плоче	сп. плафон
Б1.6	Помоћник шефа ОЈ	13.57	14.78	мермерне плоче	мермерне плоче	сп. плафон
Б1.7	Шеф ОЈ	13.51	14.76	мермерне плоче	дисперзија	сп. плафон
Б1.8	Технолог	17.03	16.55	мермерне плоче	дисперзија	сп. плафон
Б1.9	Помићник шефа секције	19.03	17.56	мермерне плоче	дисперзија	сп. плафон
Б1.10	Секретарица	18.49	17.58	мермерне плоче	дисперзија	сп. плафон
Б1.11	Шеф секције	23.30	19.62	мермерне плоче	дисперзија	сп. плафон
Б1.12	ТК Просторија	7.26	11.26	антистатик под	дисперзија	сп. плафон
Б1.13	Диспечер	28.36	24.17	мермерне плоче	дисперзија	сп. плафон
Б1.14	Тоалет - Ж	7.17	15.50	керамичке плочице	керамичке плочице	сп. плафон
Б1.15	Тоалет - М	7.22	16.16	керамичке плочице	керамичке плочице	сп. плафон
Б1.16	Просторија за одржавање	4.46	9.24	керамичке плочице	керамичке плочице	сп. плафон
Б1.17	Трпезарија	24.36	21.84	мермерне плоче	дисперзија	сп. плафон
Б1.18	Кадровска документација	14.59	16.10	мермерне плоче	дисперзија	сп. плафон
Б1.19	Школски иследник	14.90	16.62	мермерне плоче	дисперзија	сп. плафон
Б1.20	Учионица	59.00	38.81	мермерне плоче	дисперзија	сп. плафон
Б1.21	Сала за састанке - VIP сала	29.59	22.44	мермерне плоче	дисперзија	сп. плафон
Б1.22	Чувар	13.16	15.09	индустријски под	дисперзија	сп. плафон
Б1.23	Улаз - ходник	14.72	21.63	индустријски под	дисперзија	сп. плафон
Б1.24	Колски отправник	15.36	16.83	индустријски под	дисперзија	сп. плафон
Б1.25	Нега кола	22.43	19.33	индустријски под	дисперзија	сп. плафон
Б1.26	Тоалет - Ж	5.35	13.10	керамичке плочице	керамичке плочице	сп. плафон
Б1.27	Тоалет - М	6.11	13.90	керамичке плочице	керамичке плочице	сп. плафон
Б1.28	Просторија за одржавање	1.89	5.72	керамичке плочице	керамичке плочице	сп. плафон
Б1.29	Прегледачи кола	23.02	21.32	мермерне плоче	дисперзија	сп. плафон
Б1.29а	Помоћна просторија	4.72	9.52	индустријски под	дисперзија	сп. плафон
Б1.г	Нова галерија	218.07	121.15	гранитна керамика		сп. плафон
Б1.п	Пасарела	41.22	39.53	гранитна керамика		сп. плафон
Б1.с	Ново степениште	15.01	18.59	гранитна керамика		сп. плафон
Укупна нето површина						

НАДСТРЕШНИЦЕ

бр. пр.	Намена просторије	Површина P (m²)	Обим O (m)	Под	Зид	Плафон
Бн.14	Надстрешница над улазом у објекат	244.30	-	мермерне плоче 40/40	мермерне плоче	сп. плафон
Укупна отворена површина						

ПОВРШИНА - ПРВИ СПРАТ	Површина P(m²)
Укупна нето површина КРИЛА Б1	
Укупна бруто површина КРИЛА Б1	1588.61

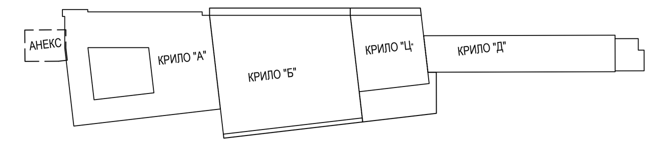

Број	Датум	Опис
03		
02		
01		

Ревизиони блок:

САОБРАЋАЈНИ ИНСТИТУТ ЦИП, д.о.о.
Немањина 6; 11000 Београд; Србија
Тел: 011/3618-134; Факс: 011/3618-324; web site: www.sicip.co.rs
Организациона јединица: ЗАВОД ЗА АРХИТЕКТУРУ И УРБАНИЗАМ

Одговорни пројектант за архитектуру:
Б.Лазовић, дипл.инж.арх.
лиценца број: 300 1205 03

Сарадници:
Данијела Русић Николић, арх.тех.
Снежана Диковић, арх.тех.

Унутрашња контрола:
Светлана Карановић, дипл.инж.арх.

Главни пројектант:
др Љиљана Милић Марковић, дипл. грађ. инж.

Руководилац организационе јединице:
Светлана Карановић, дипл.инж.арх.

Инвеститор пројекта: **" ИНФРАСТРУКТУРА ЖЕЛЕЗНИЦЕ СРБИЈЕ " А.Д.**
Немањина 6/IV, Београд

Наручилац пројекта: Joint Venture of
China Railway International Corporation Ltd. (CRIC) No.10 Fuxing Road,Haidian District,Beijing P.R China, 100844
China Communication Construction Company Ltd. (CCCC) No.85 Deshengmenwai Street,Xicheng District,Beijing P.R China, 100088

Објекат:
ПРУГА БЕОГРАД - СУБОТИЦА - ДРЖАВНА ГРАНИЦА (КЕЛЕБИЈА)
ДЕОНИЦА ПРУГЕ НОВИ САД - СУБОТИЦА - ДРЖАВНА ГРАНИЦА (КЕЛЕБИЈА)

Део пројекта:
ПРОЈЕКАТ АРХИТЕКТУРЕ РЕКОНСТРУКЦИЈЕ, ДОГРАДЊЕ И АДАПТАЦИЈЕ СТАНИЧНЕ ЗГРАДЕ У ЖЕЛЕЗНИЧКОЈ СТАНИЦИ НОВИ САД

Цртеж:	Размера:
КРИЛО Б-ОСНОВА ПРВОГ СПРАТА-СПУШТЕНИ ПЛАФОНИ	1:100

Врста тех. док.:	датум:	Цртеж бр.
ПЗИ	01.2022.	2020-250-АРХ-1/1.1-Ц95

ОСНОВА ПРИЗЕМЉА
КРИЛО "Ц"

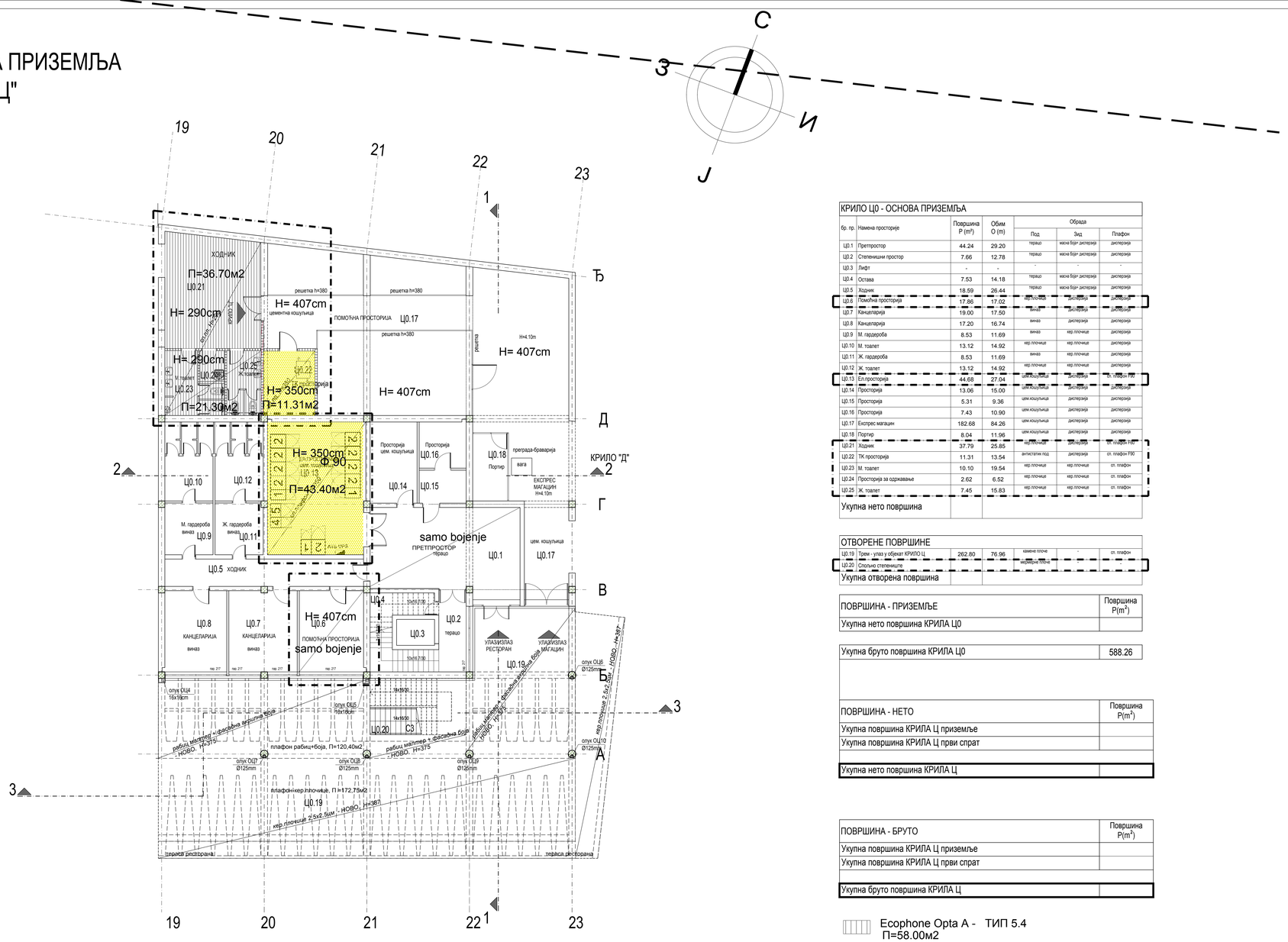

ЛЕГЕНДА СПУШТЕНИХ ПЛАФОНА

- Монолитни - гипс- картонске плоче -ТИП 1
- Монолитни - гипс- картонске плоче влагоотпорне -ТИП 2
- Монолитни ватроотпорни - Ф 60- ТИП 3.1
  Спуштени плафон - пожарноотпоран
  На металној потконструкцији, облога је двослојна од пожарно-отпорних плоча 2x15мм. Разред пожарне отпорности EI 60 (са доње стране).
- Ватроотпорни - Ф 90 - ТИП 3.2
  Спуштени плафон - пожарноотпоран
  На металној потконструкцији, облога је трослојна од пожарно-отпорних плоча 3x15мм. Разред пожарне отпорности EI 90 (са доње стране).
- Ватроотпорни - Ф 120 - ТИП 3.3
  Спуштени плафон - пожарноотпоран
  На металној потконструкцији, облога је двослојне fireboard плоча 2x25мм. Разред пожарне отпорности EI 120 (са доње стране).
- Метални ТИП 4
- Ecophone Super G TM - ТИП 5.1
- Ecophone Master Eg - ТИП 5.2
- Ecophone Solo Matrix -ТИП 5.3
- Ecophone Opta A - ТИП 5.4
- KCS PERLA OP 095 - ТИП 5.5
- Termatex Star 15 - ТИП 5.6
- Aqua panel
- Монолитна бетонска плоча -малтерисано и бојено

КРИЛО Ц0 - ОСНОВА ПРИЗЕМЉА						
бр. пр.	Намена просторије	Површина P (m²)	Обим O (m)	Обрада		
				Под	Зид	Плафон
Ц0.1	Претпростор	44.24	29.20	терацо	масна боја+ дисперзија	дисперзија
Ц0.2	Степенишни простор	7.66	12.78	терацо	масна боја+ дисперзија	дисперзија
Ц0.3	Лифт	-	-	-	-	-
Ц0.4	Остава	7.53	14.18	терацо	масна боја+ дисперзија	дисперзија
Ц0.5	Ходник	18.59	26.44	терацо	масна боја+ дисперзија	дисперзија
Ц0.6	Помоћна просторија	17.86	17.02	кер.плочице	дисперзија	дисперзија
Ц0.7	Канцеларија	19.00	17.50	виназ	дисперзија	дисперзија
Ц0.8	Канцеларија	17.20	16.74	виназ	дисперзија	дисперзија
Ц0.9	М. гардероба	8.53	11.69	виназ	кер.плочице	дисперзија
Ц0.10	М. тоалет	13.12	14.92	кер.плочице	кер.плочице	дисперзија
Ц0.11	Ж. гардероба	8.53	11.69	виназ	кер.плочице	дисперзија
Ц0.12	Ж. тоалет	13.12	14.92	кер.плочице	кер.плочице	дисперзија
Ц0.13	Ел.просторија	44.68	27.04	цем.кошуљица	дисперзија	сп. плафон F90
Ц0.14	Просторија	13.06	15.00	цем.кошуљица	дисперзија	дисперзија
Ц0.15	Просторија	5.31	9.36	цем.кошуљица	дисперзија	дисперзија
Ц0.16	Просторија	7.43	10.90	цем.кошуљица	дисперзија	дисперзија
Ц0.17	Експрес магацин	182.68	84.26	цем.кошуљица	дисперзија	дисперзија
Ц0.18	Портир	8.04	11.96	цем.кошуљица	дисперзија	дисперзија
Ц0.21	Ходник	37.79	25.85	кер.плочице	дисперзија	сп. плафон F90
Ц0.22	ТК просторија	11.31	13.54	антистатик под	дисперзија	сп. плафон F90
Ц0.23	М. тоалет	10.10	19.54	кер.плочице	кер.плочице	сп. плафон
Ц0.24	Просторија за одржавање	2.62	6.52	кер.плочице	кер.плочице	сп. плафон
Ц0.25	Ж. тоалет	7.45	15.83	кер.плочице	кер.плочице	сп. плафон
Укупна нето површина						

ОТВОРЕНЕ ПОВРШИНЕ					
Ц0.19	Трем - улаз у објекат КРИЛО Ц	262.80	76.96	камене плоче	-	сп. плафон
Ц0.20	Спољно степениште			мермерне плоче	-	-
Укупна отворена површина						

ПОВРШИНА - ПРИЗЕМЉЕ	Површина P(m²)
Укупна нето површина КРИЛА Ц0	

Укупна бруто површина КРИЛА Ц0	588.26

ПОВРШИНА - НЕТО	Површина P(m²)
Укупна површина КРИЛА Ц приземље	
Укупна површина КРИЛА Ц први спрат	
Укупна нето површина КРИЛА Ц	

ПОВРШИНА - БРУТО	Површина P(m²)
Укупна површина КРИЛА Ц приземље	
Укупна површина КРИЛА Ц први спрат	
Укупна бруто површина КРИЛА Ц	

- Ecophone Opta A - ТИП 5.4
  П=58.00м2
- Ватроотпорни - Ф 90 - ТИП 3.2
  Спуштени плафон - пожарноотпоран
  На металној потконструкцији, облога је трослојна од пожарно-отпорних плоча 3x15мм. Разред пожарне отпорности EI 90 (са доње стране).
  П=54.71м2

Број	Датум	Опис
03		
02		
01		

Ревизиони блок:

САОБРАЋАЈНИ ИНСТИТУТ ЦИП, д.о.о.
Немањина 6; 11000 Београд; Србија
Тел: 011/3618-134; Факс: 011/3618-324; web site: www.sicip.co.rs

Организациона јединица:
ЗАВОД ЗА АРХИТЕКТУРУ И УРБАНИЗАМ

Одговорни пројектант за архитектуру:
Б.Лазовић, дипл.инж.арх.
лицењца број: 300 1205 03

Сарадници:
Данијела Русић Николић, арх.тех.
Снежана Диковић, арх.тех.

Инвеститор пројекта:
" ИНФРАСТРУКТУРА ЖЕЛЕЗНИЦЕ СРБИЈЕ " А.Д.
Немањина 6/V, Београд

Наручилац пројекта:
Joint Venture of
China Railway International Corporation Ltd. (CRIC)
No.10 Fuxing Road Haidian District,Beijing
P.R.China, 100844
China Communication Construction Company Ltd. (CCCC)
No.85 Deshengmenwai Street,Xicheng District,Beijing
P.R.China, 100088

Објекат:
ПРУГА БЕОГРАД - СУБОТИЦА - ДРЖАВНА ГРАНИЦА (ЖЕЛЕЗНАЈА)
ДЕОНИЦА ПРУГЕ НОВИ САД - СУБОТИЦА - ДРЖАВНА ГРАНИЦА (ЖЕЛЕЗНАЈА)

Део пројекта:
ПРОЈЕКАТ АРХИТЕКТУРЕ РЕКОНСТРУКЦИЈЕ, ДОГРАДЊЕ И АДАПТАЦИЈЕ СТАНИЧНЕ ЗГРАДЕ У ЖЕЛЕЗНИЧКОЈ СТАНИЦИ НОВИ САД

Унутрашња контрола:
Светлана Карановић, дипл.инж.арх.

Главни пројектант:
др Љиљана Милић Марковић, дипл. грађ. инж.

Руководилац организационе јединице:
Светлана Карановић, дипл.инж.арх.

Цртеж:
КРИЛО Ц-ОСНОВА ПРИЗЕМЉА-СПУШТЕНИ ПЛАФОНИ

Размера:
1:100

Врста тех. док.:	датум:	Цртеж бр.
ПЗИ	**01.2022.**	2020-250-АРХ-1/1.1-Ц96

ОСНОВА I СПРАТА
КРИЛО "Ц"

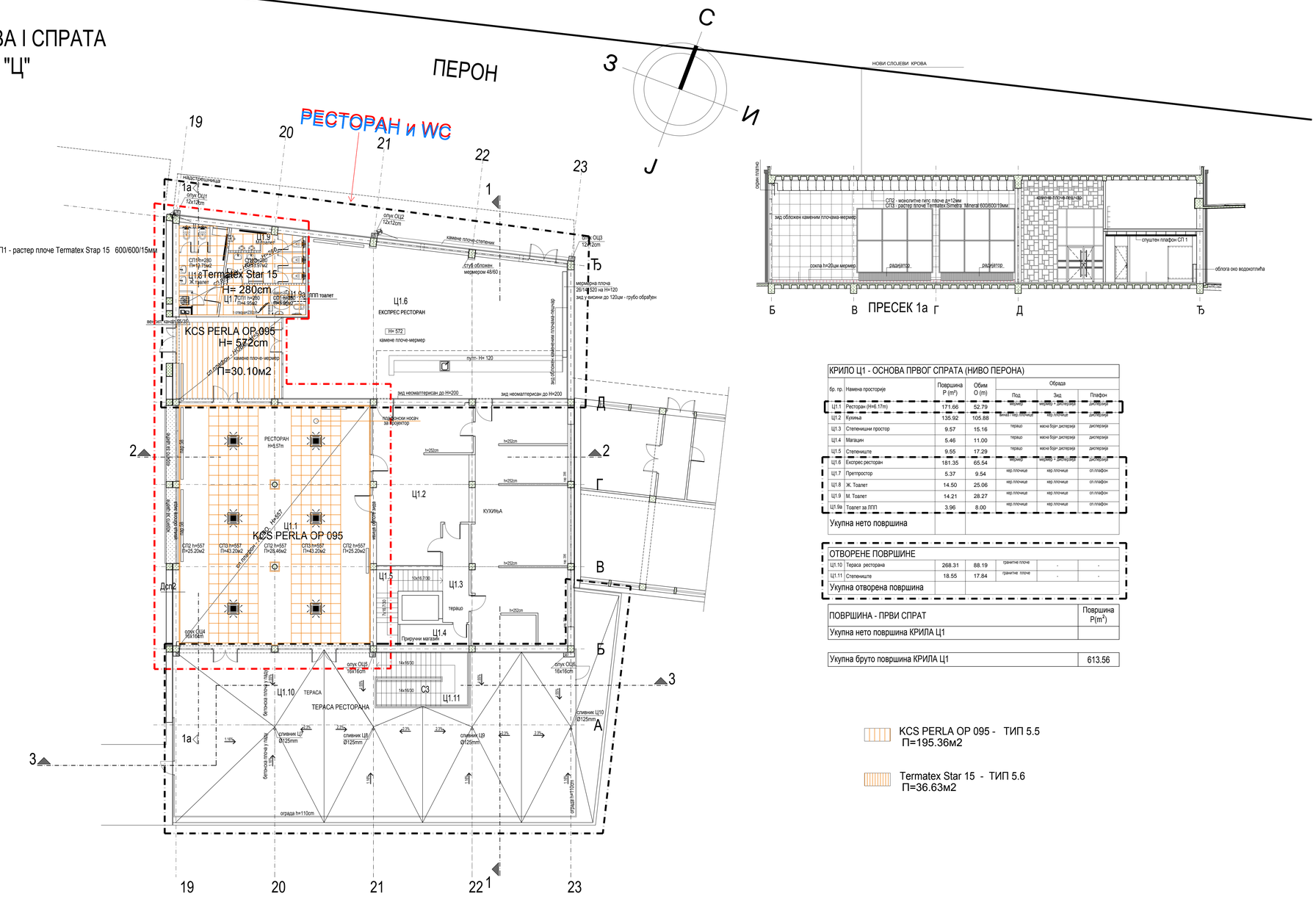

ЛЕГЕНДА СПУШТЕНИХ ПЛАФОНА

- Монолитни - гипс- картонске плоче -ТИП 1
- Монолитни - гипс- картонске плоче влагоотпорне -ТИП 2
- Монолитни ватроотпорни - Ф 60- ТИП 3.1
  Спуштени плафон - пожаротпоран
  На металној потконструкцији, облога је двослојна од пожарно-отпорних плоча 2х15мм. Разред пожарне отпорности EI 60 (са доње стране).
- Ватроотпорни - Ф 90 - ТИП 3.2
  Спуштени плафон - пожаротпоран
  На металној потконструкцији, облога је трослојна од пожарно-отпорних плоча 3х15мм. Разред пожарне отпорности EI 90 (са доње стране).
- Ватроотпорни - Ф 120 - ТИП 3.3
  Спуштени плафон - пожаротпоран
  На металној потконструкцији, облога је двослојне fireboard плоче 2х25мм. Разред пожарне отпорности EI 120 (са доње стране).
- Метални ТИП 4
- Ecophone Super G TM - ТИП 5.1
- Ecophone Master Eg - ТИП 5.2
- Ecophone Solo Matrix -ТИП 5.3
- Ecophone Opta A - ТИП 5.4
- KCS PERLA OP 095 - ТИП 5.5
- Termatex Star 15 - ТИП 5.6
- Aqua panel
- Монолитна бетонска плоча -малтерисано и бојено

КРИЛО Ц1 - ОСНОВА ПРВОГ СПРАТА (НИВО ПЕРОНА)						
бр. пр.	Намена просторије	Површина P (m²)	Обим O (m)	Обрада		
				Под	Зид	Плафон
Ц1.1	Ресторан (H=6.17m)	171.66	52.79	мермер	мермер + декорација	декорација
Ц1.2	Кухиња	135.92	105.88	керамичке плочице	керамичке плочице	сп.плафон
Ц1.3	Степенишни простор	9.57	15.16	теракo	мазна боја дисперзија	дисперзија
Ц1.4	Магацин	5.46	11.00	теракo	мазна боја дисперзија	дисперзија
Ц1.5	Степениште	9.55	17.29	теракo	мазна боја дисперзија	дисперзија
Ц1.6	Експрес ресторан	181.35	65.54	мермер	мермер + декорација	дисперзија
Ц1.7	Претпростор	5.37	9.54	кер.плочице	кер.плочице	сп.плафон
Ц1.8	Ж. Тоалет	14.50	25.06	кер.плочице	кер.плочице	сп.плафон
Ц1.9	М. Тоалет	14.21	28.27	кер.плочице	кер.плочице	сп.плафон
Ц1.9а	Тоалет за ППП	3.96	8.00	кер.плочице	кер.плочице	сп.плафон
Укупна нето површина						

ОТВОРЕНЕ ПОВРШИНЕ					
Ц1.10	Тераса ресторана	268.31	88.19	гранитне плоче	-	-
Ц1.11	Степениште	18.55	17.84	гранитне плоче	-	-
Укупна отворена површина					

ПОВРШИНА - ПРВИ СПРАТ	Површина P(m²)
Укупна нето површина КРИЛА Ц1	
Укупна бруто површина КРИЛА Ц1	613.56

KCS PERLA OP 095 - ТИП 5.5
П=195.36м2

Termatex Star 15 - ТИП 5.6
П=36.63м2

Број	Датум	Опис
03		
02		
01		

Ревизиони блок:

САОБРАЋАЈНИ ИНСТИТУТ ЦИП, д.о.о.
Немањина 6; 11000 Београд; Србија
Тел: 011/3618-134; Факс: 011/3618-324; web site: www.sicip.co.rs

Организациона јединица:
ЗАВОД ЗА АРХИТЕКТУРУ И УРБАНИЗАМ

Одговорни пројектант за архитектуру:
Б.Лазовић, дипл.инж.арх.
лиценца број 300 1205 03

Сарадници:
Данијела Русић Николић, арх.тех.
Снежана Диковић, арх.тех.

Инвеститор пројекта:
" ИНФРАСТРУКТУРА ЖЕЛЕЗНИЦЕ СРБИЈЕ " А.Д.
Немањина 6/II, Београд

Наручилац пројекта:
Joint Venture of
China Railway International Corporation Ltd. (CRIC)
No.10 Fuxing Road Haidian District Beijing P.R.China, 100844
и
China Communication Construction Company Ltd. (CCCC)
No.85 Deshengmenwai Street Xicheng District Beijing P.R.China, 100088

Објекат:
ПРУГА БЕОГРАД - СУБОТИЦА - ДРЖАВНА ГРАНИЦА (КЕЛЕБИЈА)
ДЕОНИЦА ПРУГЕ НОВИ САД - СУБОТИЦА - ДРЖАВНА ГРАНИЦА (КЕЛЕБИЈА)

Део пројекта:
ПРОЈЕКАТ АРХИТЕКТУРЕ РЕКОНСТРУКЦИЈЕ, ДОГРАДЊЕ И АДАПТАЦИЈЕ СТАНИЧНЕ ЗГРАДЕ У ЖЕЛЕЗНИЧКОЈ СТАНИЦИ НОВИ САД

Унутрашња контрола:
Светлана Карановић, дипл.инж.арх.

Главни пројектант:
др Љиљана Милић Марковић, дипл. грађ. инж.

Руководилац организационе јединице:
Светлана Карановић, дипл.инж.арх.

Цртеж: КРИЛО Ц-ОСНОВА ПРВОГ СПРАТА-СПУШТЕНИ ПЛАФОНИ
Размера: 1:100

Врста тех. док.: ПЗИ
Датум: 01.2022.
Цртеж бр.: 2020-250-АРХ-1/1.1-Ц07

ОСНОВА ПРИЗЕМЉА
КРИЛО "Д"

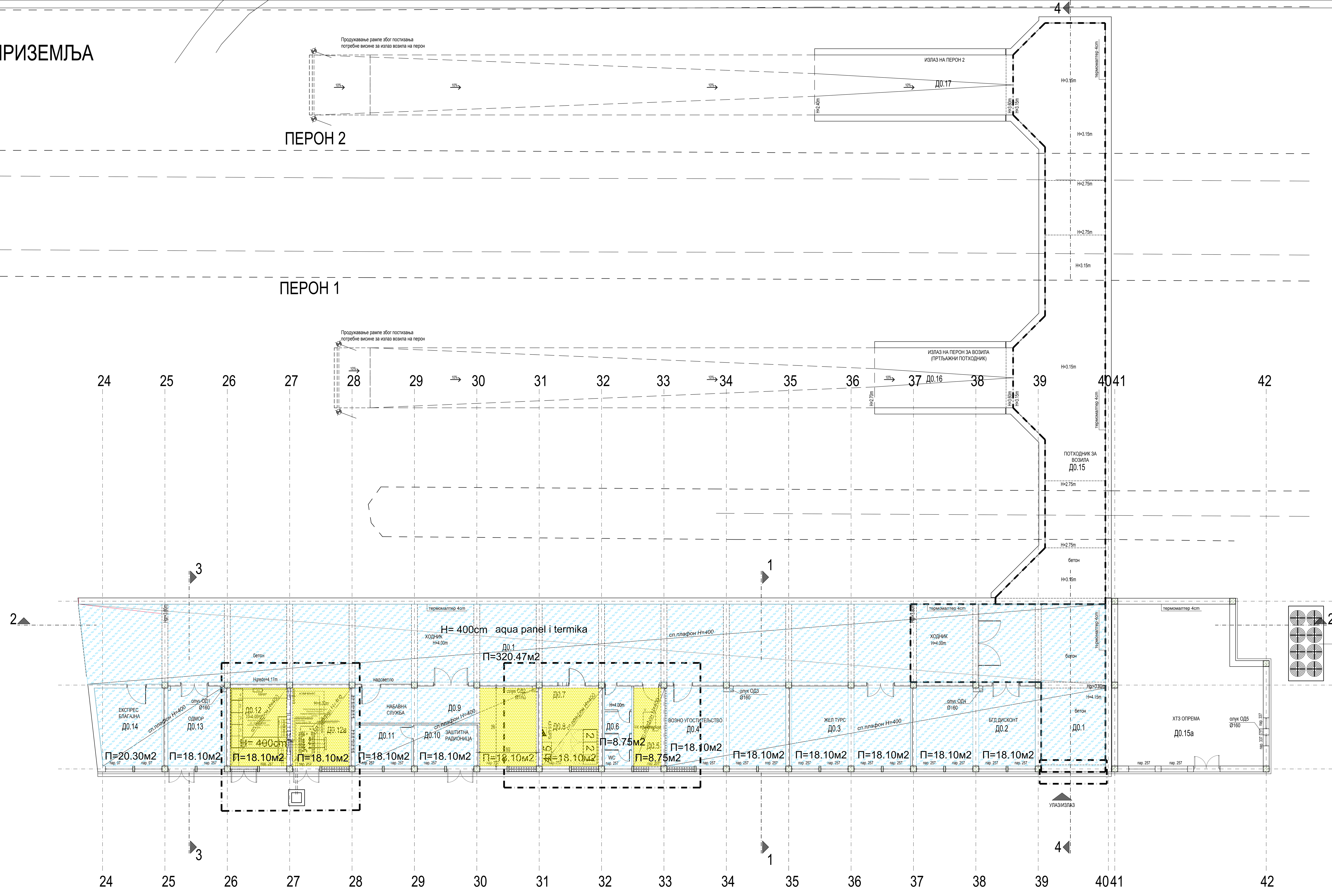

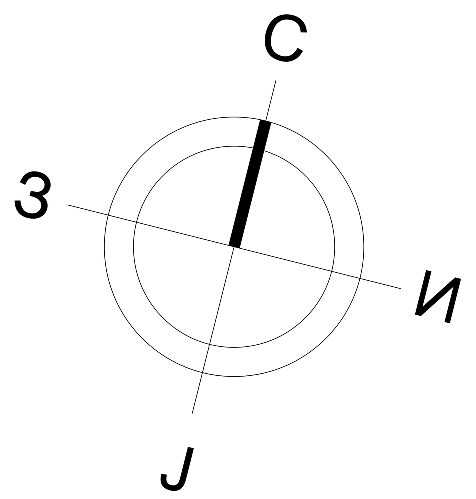

КРИЛО Д0 - ОСНОВА ПРИЗЕМЉА						
бр. пр.	Намена просторије	Површина P (m²)	Обим O (m)	Обрада		
				Под	Зид	Плафон
Д0.1	Ходник	352.76	153.29	бетонске плоче	масна боја+ дисперзија	малтер
Д0.2	БГД дисконт	40.34	26.28	бетонске плоче	дисперзија	малтер
Д0.3	Жел турс	39.69	26.02	бетонске плоче	дисперзија	малтер
Д0.4	Возно угоститељство	39.04	26.02	бетонске плоче	дисперзија	малтер
Д0.5	ТК просторија	10.28	14.28	антистатик под	дисперзија	сп. плафон F90
Д0.6	Тоалет	8.87	19.72	керамичке плочице	кер.плочице+дисп.	малтер
Д0.7	Просторија - предпростор	5.94	10.82	бетонске плоче	дисперзија	малтер
Д0.8	Ел.просторија	13.50	14.72	бетонске плоче	дисперзија	сп. плафон F90
Д0.9	Набавна служба	37.69	34.02	бетонске плоче	дисперзија	малтер
Д0.10	Заштитна радионица	10.89	13.54	бетонске плоче	масна боја+ дисперзија	малтер
Д0.11	Остава-заштитина радионица	9.52	12.50	бетонске плоче	дисперзија	малтер
Д0.12	Просторија за СН постројења	18.10	17.24	бетонске плоче	дисперзија	малтер
Д0.12а	Просторија за трансформатор	19.4009	17.76	бетонске плоче	дисперзија	малтер
Д0.13	Одмор	19.24	17.76	виназ	дисперзија	малтер
Д0.14	Експрес благајна	20.96	18.42	виназ	дисперзија	малтер
Д0.15а	ХТЗ опрема	88.25	39.42	бетонске плоче	дисперзија	малтер
Укупна нето површина						

КРИЛО Д - Потходник за излаз / улаз возила на пероне						
Д0.15	Потходник	179.03	92.35	бетонске плоче	дисперзија	малтер
Д0.16	Рампа 1	48.89	33.10	бетонске плоче	дисперзија	малтер
Д0.17	Рампа 2	48.90	33.10	бетонске плоче	дисперзија	малтер
Укупна отворена површина						

РАМПА	ПОВРШИНА ПЛАФОНА P=31.90м2 ПОВРШИНА ЗИДОВА P=199.30m2
Д0.1	ПОВРШИНА ПЛАФОНА P=86.24м2 ПОВРШИНА ЗИДОВА P=128.76m2
Д0.15	ПОВРШИНА ПЛАФОНА P=174.51м2 ПОВРШИНА ЗИДОВА P=237.64m2

ПОВРШИНА - ПРИЗЕМЉЕ	Површина P(m²)
Укупна нето површина КРИЛО Д0	
Укупна нето површина ПОТХОДНИК ЗА ВОЗИЛА	

Укупна бруто површина КРИЛО Д0	835.93
Укупна бруто површина ПОТХОДНИК ЗА ВОЗИЛА	324.02

ПОВРШИНА - НЕТО	Површина P(m²)
Укупна површина КРИЛА Д приземље	
Укупна површина ПОТХОДНИК ЗА ВОЗИЛА	
Укупна површина КРИЛА Д први спрат	
Укупна нето површина КРИЛА Д	

ПОВРШИНА - БРУТО	Површина P(m²)
Укупна површина КРИЛА Д приземље	
Укупна површина ПОТХОДНИК ЗА ВОЗИЛА	
Укупна површина КРИЛА Д први спрат	
Укупна бруто површина КРИЛА Д	

Aqua panel
П=512.42м2

Ватроотпорни - Ф 90 - ТИП 3.2
Спуштени плафон - пожарноотпоран
На металној потконструкцији, облога је трослојна од пожарно-отпорних плоча 3x15мм. Разред пожарне отпорности EI 90 (са доње стране).
П=81.15м2

ЛЕГЕНДА СПУШТЕНИХ ПЛАФОНА

- Монолитни - гипс- картонске плоче -ТИП 1
- Монолитни - гипс- картонске плоче влагоотпорне -ТИП 2
- Монолитни ватроотпорни - Ф 60- ТИП 3.1
  Спуштени плафон - пожарноотпоран
  На металној потконструкцији, облога је двослојна од пожарно-отпорних плоча 2x15мм. Разред пожарне отпорности EI 60 (са доње стране).
- Ватроотпорни - Ф 90 - ТИП 3.2
  Спуштени плафон - пожарноотпоран
  На металној потконструкцији, облога је трослојна од пожарно-отпорних плоча 3x15мм. Разред пожарне отпорности EI 90 (са доње стране).
- Ватроотпорни - Ф 120 - ТИП 3.3
  Спуштени плафон - пожарноотпоран
  На металној потконструкцији, облога је двослојне fireboard плоча 2x25мм. Разред пожарне отпорности EI 120 (са доње стране).
- Метални ТИП 4
- Ecophone Super G TM - ТИП 5.1
- Ecophone Master Eg - ТИП 5.2
- Ecophone Solo Matrix -ТИП 5.3
- Ecophone Opta A - ТИП 5.4
- KCS PERLA OP 095 - ТИП 5.5
- Termatex Star 15 - ТИП 5.6
- Aqua panel
- Монолитна бетонска плоча -малтерисано и бојено

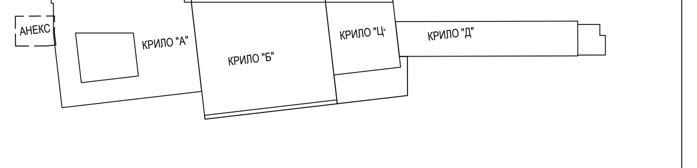

Број	Датум	Опис
03		
02		
01		

Ревизиони блок:

САОБРАЋАЈНИ ИНСТИТУТ ЦИП, д.о.о.
Немањина 6; 11000 Београд; Србија
Тел: 011/3618-134; Факс: 011/3618-324; web site: www.sicip.co.rs
Организациона јединица:
ЗАВОД ЗА АРХИТЕКТУРУ И УРБАНИЗАМ
Одговорни пројектант за архитектуру:
Б.Лазовић, дипл.инж.арх.
лиценца број: 300 1205 03
Сарадници:
Данијела Русић Николић, арх.тех.
Снежана Диковић, арх.тех.
Унутрашња контрола:
Светлана Карановић, дипл.инж.арх.
Главни пројектант:
др Љиљана Милић Марковић, дипл. грађ. инж.
Руководилац организационе јединице:
Светлана Карановић, дипл.инж.арх.

Инвеститор пројекта:
" ИНФРАСТРУКТУРА ЖЕЛЕЗНИЦЕ СРБИЈЕ " А.Д.
Немањина 6/IV, Београд

Наручилац пројекта: Joint Venture of
China Railway International Corporation Ltd. (CRIC)
No.10 Fuxing Road,Haidian District,Beijing
P.R China, 100844
China Communication Construction Company Ltd. (CCCC)
No.85 Deshengmenwai Street,Xicheng District,Beijing
P.R China, 100088

Објекат:
ПРУГА БЕОГРАД - СУБОТИЦА - ДРЖАВНА ГРАНИЦА (КЕЛЕБИЈА)
ДЕОНИЦА ПРУГЕ НОВИ САД - СУБОТИЦА - ДРЖАВНА ГРАНИЦА (КЕЛЕБИЈА)

Део пројекта:
ПРОЈЕКАТ АРХИТЕКТУРЕ РЕКОНСТРУКЦИЈЕ, ДОГРАДЊЕ И АДАПТАЦИЈЕ СТАНИЧНЕ ЗГРАДЕ У ЖЕЛЕЗНИЧКОЈ СТАНИЦИ НОВИ САД

Цртеж:	Размера:
КРИЛО Д-ОСНОВА ПРИЗЕМЉА-СПУШТЕНИ ПЛАФОНИ	1:100

Врста тех. док.:	датум:	Цртеж бр.
ПЗИ	01.2022.	2020-250-АРХ-1/1.1-Ц98

ОСНОВА ПРВОГ СПРАТА
КРИЛО "Д"

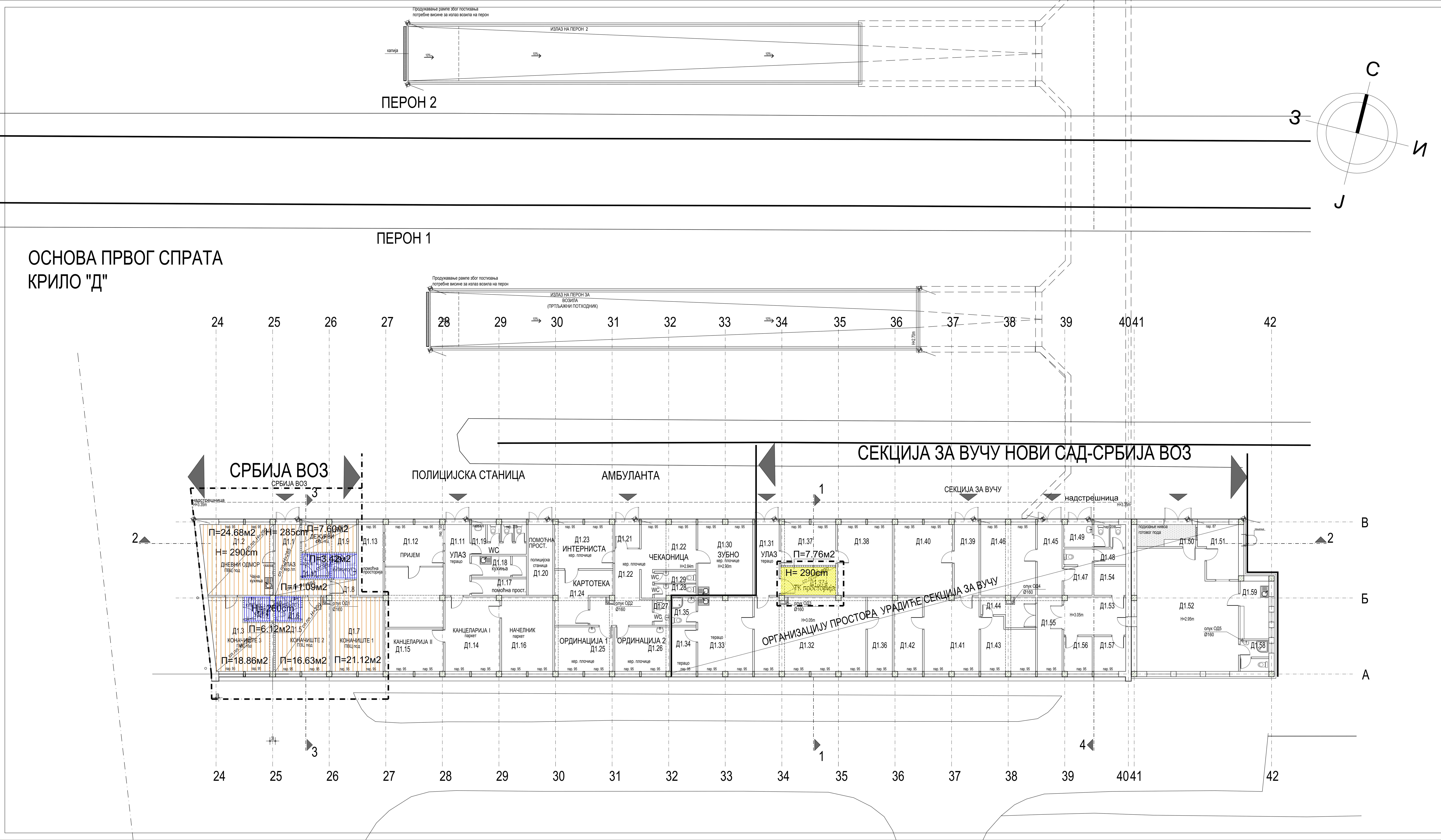

	бр. пр.	Намена просторије	Површина P (m²)	Обим O (m)	Обрада		
					Под	Зид	Плафон
СРБИЈА ВОЗ	Д1.1	Улаз	11.09	17.76	кер.плочице	дисперзија	сп. плафон
	Д1.2	Дневни одмор	24.68	19.91	ПВЦ-винил под	дисперзија	сп. плафон
	Д1.3	Коначиште	18.84	19.22	ПВЦ-винил под	дисперзија	сп. плафон
	Д1.4	Купатило	3.43	7.52	кер.плочице	кер.плочице	сп. плафон
	Д1.5	Коначиште	16.85	18.28	ПВЦ-винил под	дисперзија	сп. плафон
	Д1.6	Купатило	3.06	7.00	кер.плочице	кер.плочице	сп. плафон
	Д1.7	Коначиште	21.12	21.10	ПВЦ-винил под	дисперзија	сп. плафон
	Д1.8	Купатило	2.97	6.90	кер.плочице	кер.плочице	сп. плафон
	Д1.9	Дежурни	7.60	11.68	ПВЦ-винил под	дисперзија	сп. плафон
	Д1.10	Тоалет	3.35	9.42	кер.плочице	кер.плочице	сп. плафон
ПОЛИЦИЈСКА СТАНИЦА	Д1.11	Улаз	8.75	13.50	терацо	дисперзија	дисперзија
	Д1.12	Пријем	29.86	23.84	паркет	дисперзија	дисперзија
	Д1.13	Помоћна просторија	8.75	13.50	терацо	дисперзија	дисперзија
	Д1.14	Канцеларија 1	20.34	18.28	паркет	дисперзија	дисперзија
	Д1.15	Канцеларија 2	12.42	14.28	паркет	дисперзија	дисперзија
	Д1.16	Начелник	19.05	17.76	паркет	дисперзија	дисперзија
	Д1.17	Помоћна просторија	4.50	10.08	терацо	дисперзија	дисперзија
	Д1.18	Кухиња са оставом	5.74	12.16	кер.плочице	дисперзија	дисперзија
	Д1.19	Тоалет	7.76	20.80	кер.плочице	кер.плочице+дисп.	дисперзија
	Д1.20	Помоћна просторија	8.75	13.50	терацо	дисперзија	дисперзија
АМБУЛАНТА	Д1.21	Ветробран	2.89	6.80	кер.плочице	дисперзија	дисперзија
	Д1.22	Ходник и чекаоница	28.51	35.64	кер.плочице	дисперзија	дисперзија
	Д1.23	Ординација - интерниста	12.88	14.50	кер.плочице	дисперзија	дисперзија
	Д1.24	Картотека	12.27	16.58	кер.плочице	дисперзија	дисперзија
	Д1.25	Ординација 1	13.00	14.56	кер.плочице	дисперзија	дисперзија
	Д1.26	Ординација 2	12.18	14.04	кер.плочице	дисперзија	дисперзија
	Д1.27	Тоалет за запослене	1.98	5.82	кер.плочице	кер.плочице+дисп.	дисперзија
	Д1.28	Тоалет за запослене	2.50	7.90	кер.плочице	кер.плочице+дисп.	дисперзија
	Д1.29	Тоалет за пацијенте	2.52	7.62	кер.плочице	кер.плочице+дисп.	дисперзија
	Д1.30	Ординација - стоматологија	19.40	17.76	кер.плочице	дисперзија	дисперзија
СЕКЦИЈА ЗА ВУЧУ НОВИ САД - СРБИЈА ВОЗ (ОРГАНИЗАЦИЈУ ПРОСТОРА УРАДИЋЕ СЕКЦИЈА ЗА ВУЧУ)	Д1.31	Улаз	8.75	13.50	терацо	дисперзија	дисперзија
	Д1.32	Просторија	41.25	27.32	терацо	дисперзија	дисперзија
	Д1.33	Кухиња	20.41	18.28	терацо	кер.плочице+дисп.	дисперзија
	Д1.34	Просторија	5.49	9.78	терацо	дисперзија	дисперзија
	Д1.35	Тоалет	3.50	7.50	кер.плочице	кер.плочице+дисп.	дисперзија
	Д1.36	Просторија	9.20	14.02	терацо	дисперзија	малтер
	Д1.37	Просторија	11.17	13.52	терацо	дисперзија	малтер
	Д1.37а	ТК просторија	7.76	11.76	антистатик под	дисперзија	сп. плафон F90
	Д1.38	Просторија	19.40	17.76	терацо	дисперзија	малтер
	Д1.39	Улаз	8.75	13.50	терацо	дисперзија	малтер
	Д1.40	Просторија	20.70	18.28	паркет	дисперзија	малтер
	Д1.41	Просторија	20.31	18.80	паркет	дисперзија	малтер
	Д1.42	Просторија	10.50	14.54	терацо	дисперзија	малтер
	Д1.43	Просторија	13.02	15.54	терацо	дисперзија	малтер
	Д1.44	Просторија	6.71	12.62	терацо	дисперзија	малтер
	Д1.45	Улаз	8.75	13.50	терацо	дисперзија	малтер
	Д1.46	Просторија	19.40	17.76	паркет	дисперзија	малтер
	Д1.47	Тоалет	6.59	10.58	терацо	кер.плочице+дисп.	малтер
	Д1.48	Тоалет	4.33	10.74	терацо	кер.плочице+дисп.	малтер
	Д1.49	Тоалет	5.05	10.90	терацо	кер.плочице+дисп.	малтер
	Д1.50	Ветробран	6.45	11.42	кер.плочице	дисперзија	сп.плафон
	Д1.51	Просторија	9.74	13.56	терацо	дисперзија	сп.плафон
	Д1.52	Просторија	57.02	31.78	кер.плочице	дисперзија	сп.плафон
	Д1.53	Предпростор	11.71	14.14	кер.плочице	кер.плочице+дисп.	малтер
	Д1.54	Купатило	4.63	8.62	кер.плочице	кер.плочице+дисп.	малтер
	Д1.55	Просторија	9.20	14.02	ламинат	дисперзија	малтер
	Д1.56	Просторија	4.92	8.92	ламинат	дисперзија	малтер
	Д1.57	Просторија	5.51	9.40	ламинат	дисперзија	малтер
	Д1.58	Купатило	4.26	10.86	кер.плочице	кер.плочице+дисп.	сп.плафон
	Д1.59	Кухиња	8.30	12.24	кер.плочице	кер.плочице+дисп.	сп.плафон
	Укупна нето површина						

ПОВРШИНА - ПРВИ СПРАТ	Површина P(m²)
Укупна нето површина КРИЛО Д1	

Укупна бруто површина КРИЛО Д1	854.46

ЛЕГЕНДА СПУШТЕНИХ ПЛАФОНА

- Монолитни - гипс- картонске плоче -ТИП 1
- Монолитни - гипс- картонске плоче влагоотпорне -ТИП 2
- Монолитни ватроотпорни - Ф 60- ТИП 3.1
  Спуштени плафон - пожарноотпоран
  На металној потконструкцији, облога је двослојна од пожарно-отпорних плоча 2x15мм. Разред пожарне отпорности EI 60 (са доње стране).
- Ватроотпорни - Ф 90 - ТИП 3.2
  Спуштени плафон - пожарноотпоран
  На металној потконструкцији, облога је трослојна од пожарно-отпорних плоча 3x15мм. Разред пожарне отпорности EI 90 (са доње стране).
- Ватроотпорни - Ф 120 - ТИП 3.3
  Спуштени плафон - пожарноотпоран
  На металној потконструкцији, облога је двослојне fireboard плоча 2x25мм. Разред пожарне отпорности EI 120 (са доње стране).
- Метални ТИП 4
- Ecophone Super G TM - ТИП 5.1
- Ecophone Master Eg - ТИП 5.2
- Ecophone Solo Matrix -ТИП 5.3
- Ecophone Opta A - ТИП 5.4
- KCS PERLA OP 095 - ТИП 5.5
- Termatex Star 15 - ТИП 5.6
- Aqua panel
- Монолитна бетонска плоча -малтерисано и бојено

KCS PERLA OP 095 - ТИП 5.5
П=99.98м2

Монолитни - гипс- картонске плоче влагоотпорне ТИП 2
П=9.54м2

Ватроотпорни - Ф 90 - ТИП 3.2
Спуштени плафон - пожарноотпоран
На металној потконструкцији, облога је трослојна од пожарно-отпорних плоча 3x15мм. Разред пожарне отпорности EI 90 (са доње стране).
П=7.76м2

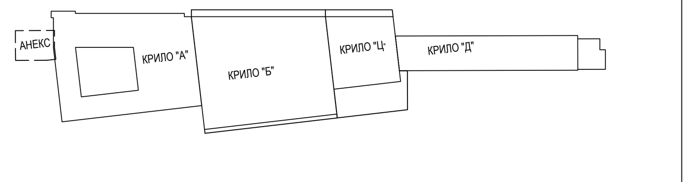

Број	Датум	Опис
03		
02		
01		

Ревизиони блок:

САОБРАЋАЈНИ ИНСТИТУТ ЦИП, д.о.о.
Немањина 6; 11000 Београд; Србија
Тел: 011/3618-134; Факс: 011/3618-324; web site: www.sicip.co.rs
Организациона јединица:
ЗАВОД ЗА АРХИТЕКТУРУ И УРБАНИЗАМ
Одговорни пројектант за архитектуру:
Б.Лазовић, дипл.инж.арх.
лиценца број: 300 1205 03
Сарадници:
Данијела Русић Николић, арх.тех.
Снежана Диковић, арх.тех.
Унутрашња контрола:
Светлана Карановић, дипл.инж.арх.
Главни пројектант:
др Љиљана Милић Марковић, дипл. грађ. инж.
Руководилац организационе јединице:
Светлана Карановић, дипл.инж.арх.

Инвеститор пројекта:
" ИНФРАСТРУКТУРА ЖЕЛЕЗНИЦЕ СРБИЈЕ " А.Д.
Немањина 6/IV, Београд

Наручилац пројекта:
Joint Venture of
China Railway International Corporation Ltd. (CRIC)
No.10 Fuxing Road,Haidian District,Beijing
P.R China, 100844
China Communication Construction Company Ltd. (CCCC)
No.85 Deshengmenwai Street,Xicheng District,Beijing
P.R China, 100088

Објекат:
ПРУГА БЕОГРАД - СУБОТИЦА - ДРЖАВНА ГРАНИЦА (КЕЛЕБИЈА)
ДЕОНИЦА ПРУГЕ НОВИ САД - СУБОТИЦА - ДРЖАВНА ГРАНИЦА (КЕЛЕБИЈА)

Део пројекта:
ПРОЈЕКАТ АРХИТЕКТУРЕ РЕКОНСТРУКЦИЈЕ, ДОГРАДЊЕ И АДАПТАЦИЈЕ СТАНИЧНЕ ЗГРАДЕ У ЖЕЛЕЗНИЧКОЈ СТАНИЦИ НОВИ САД

Цртеж:	Размера:
КРИЛО Д-ОСНОВА ПРВОГ СПРАТА-СПУШТЕНИ ПЛАФОНИ	1:100

Врста тех. док.:	датум:	Цртеж бр.
ПЗИ	01.2022.	2020-250-АРХ-1/1.1-Ц99

Д1

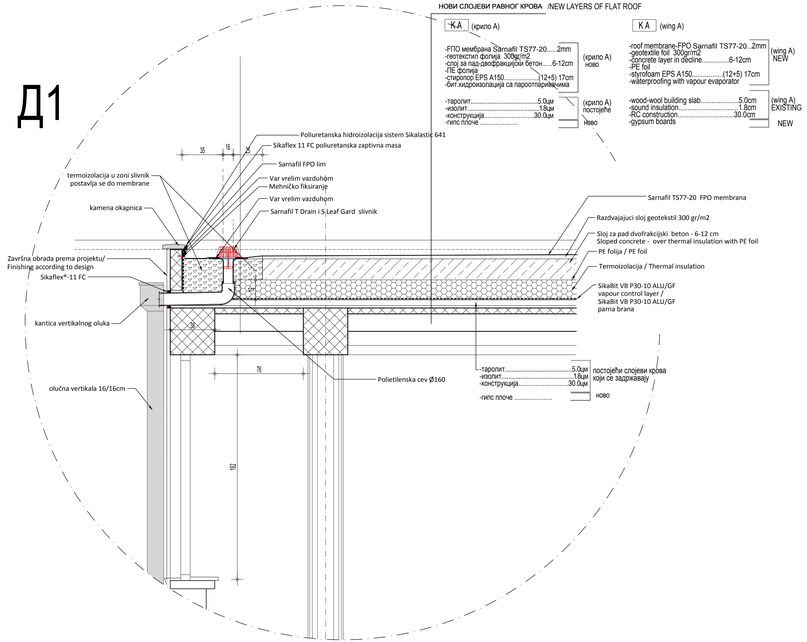

Д2

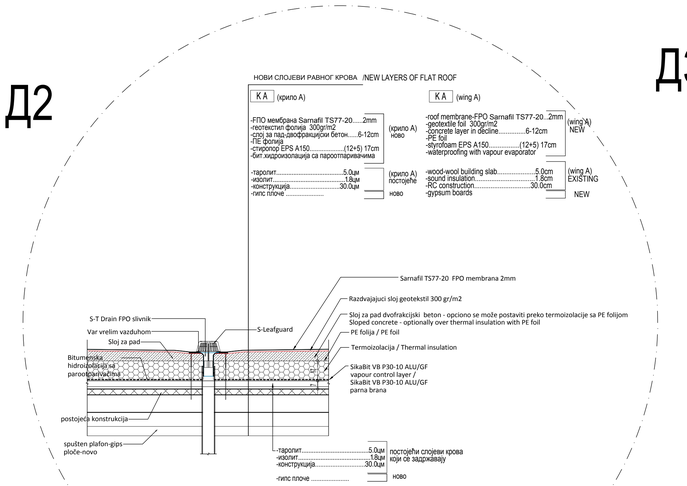

Detalj vertikalnog slivnika

Д3 Detalj obrade oko parootparivača

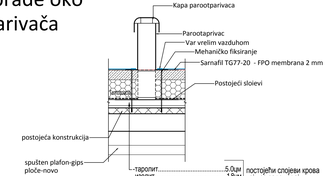

±0.00=78.85

Број/Number	Датум / Date	Опис / Description
03		
02		
01		

Ревизиони блок: / Revision block:

САОБРАЋАЈНИ ИНСТИТУТ ЦИП, д.о.о.
INSTITUTE OF TRANSPORTATION CIP ltd
Немањина 6; 11000 Београд; Србија
Тел: 011/3618-134; Факс: 011/3618-324; web site: www.sicip.co.rs

Организациона јединица: / Organization unit:
ЗАВОД ЗА АРХИТЕКТУРУ И УРБАНИЗАМ DEPARTMENT OF ARCHITECTURE AND URBAN PLANNING

Одговорни пројектант за архитектуру: / Responsible designer for architecture:
Б.Лазовић, дипл.инж.арх.
лиценца број: 300 1205 03
/ license No.: 300 1205 03

Сарадници: / Associates:
Данијела Русић Николић, арх.тех.
Снежана Диковић, арх.тех.

Инвеститор пројекта: / Investor:
"ИНФРАСТРУКТУРА ЖЕЛЕЗНИЦЕ СРБИЈЕ " А.Д.
/ " INFRASTRUCTURE RAILWAYS OF SERBIA „JSC"
Немањина 6/IV, Београд / Nemanjina Street 6/IV, Belgrade

Пројектанти пројекта / Planning Designer:
China Railway International Corporation Ltd. (CRIC)
No.16 Fuxing Road Haidian District,Beijing
P.R.China, 100862

China Communication Construction Company Ltd. (CCCC)
No.85 Deshengmen Waijie Street,Xicheng District,Beijing
P.R.China, 100088

Објекат / Stimulator:
ПРУГА БЕОГРАД - СУБОТИЦА - ДРЖАВНА ГРАНИЦА (КЕЛЕБИЈА)
ДЕОНИЦА ПРУГЕ НОВИ САД - СУБОТИЦА - ДРЖАВНА ГРАНИЦА (КЕЛЕБИЈА)
BELGRADE - SUBOTICA - STATE BORDER (KELEBIA) RAILWAY LINE
SECTION : NOVI SAD - SUBOTICA - STATE BORDER (KELEBIA)

Део пројекта: / Part of Design:
ПРОЈЕКАТ АРХИТЕКТУРЕ РЕКОНСТРУКЦИЈЕ, ДОГРАЂЕЊЕ И АДАПТАЦИЈЕ СТАНИЧНЕ ЗГРАДЕ У ЖЕЛЕЗНИЧКОЈ СТАНИЦИ НОВИ САД
Architectural design of reconstruction, upgrade and adaptation of the station building, in Novi Sad railway station

Унутрашња контрола: / Internal control:
Светлана Карановић, дипл.инж.арх.

Главни пројектант: / Chief designer:
др Љиљана Милић Марковић, дипл. грађ. инж.

Руководилац организационе јединице: / Manager of organization unit:
Светлана Карановић, дипл.инж.арх.

Цртеж: / Drawing: **КРИЛО А- ДЕТАЉИ крова Д1,ДД2- новопројектовано** / WING A-DETAILS D1,D2-NEWLY DESIGNED

Размера: Scale: 1:20

Врста тех. док. / Type of tech. docum.: **ПЗИ** / DFC

датум/date: **01.2022.**

Цртеж бр. /Drawing No.: 2020-250-АРХ-1/1.1-Ц100

ДЕТАЉ обраде канала на крилу Б - А

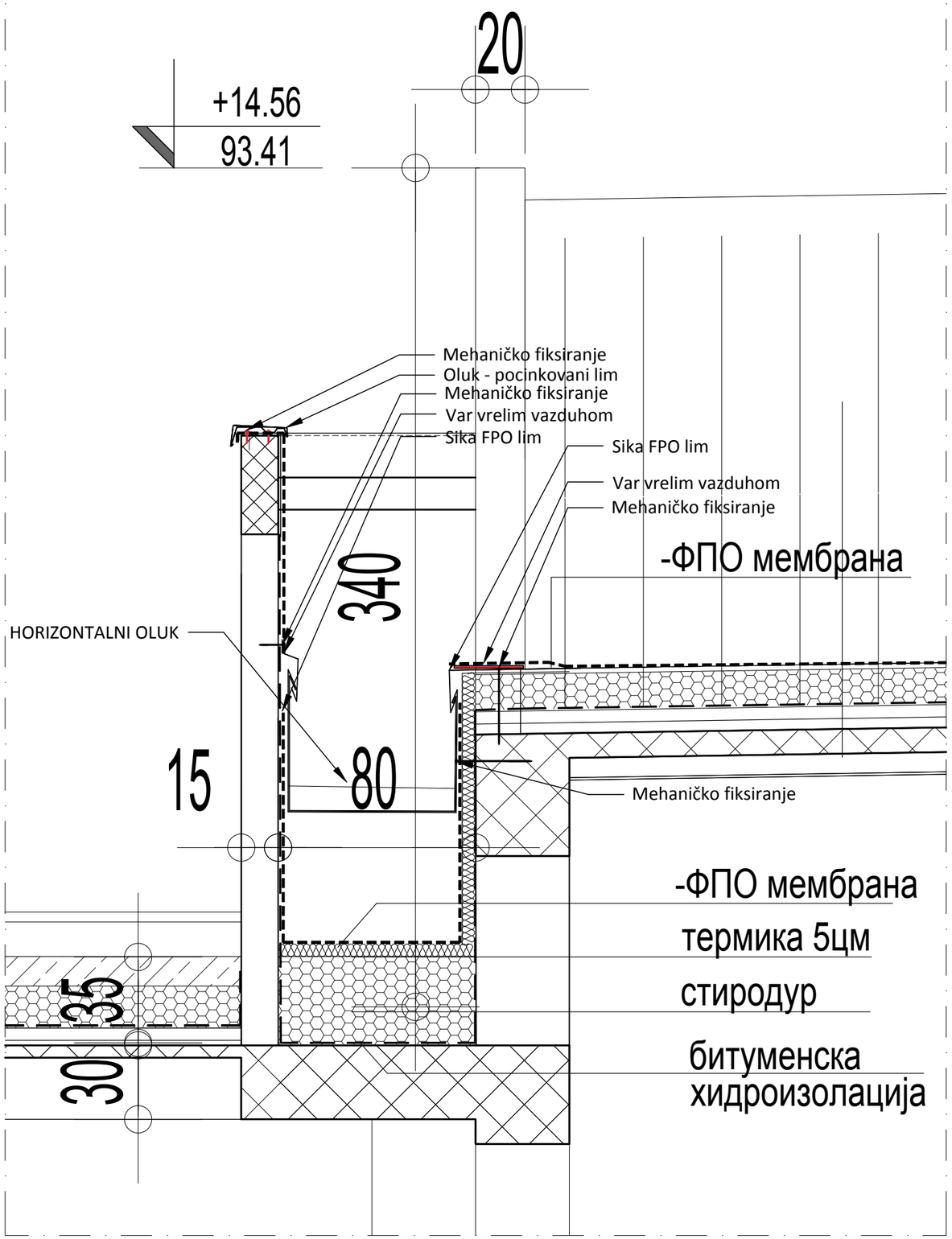

ДЕТАЉ везе мембране на тестерастом крову - А1

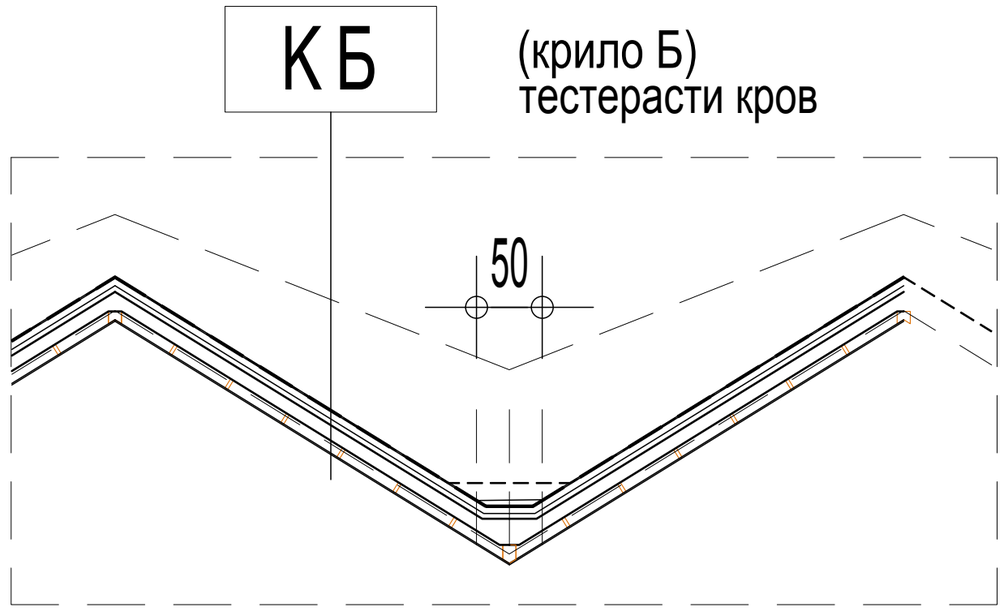

САОБРАЋАЈНИ ИНСТИТУТ ЦИП д.о.о. INSTITUTE OF TRANSPORTATION CIP ltd Немањина6; 11000 Београд /Nemanjina Street 6/IV, Belgrade		03 02 01
Инвеститор / Investor: " ИНФРАСТРУКТУРА ЖЕЛЕЗНИЦЕ СРБИЈЕ " А.Д. / " INFRASTRUCTURE RAILWAYS OF SERBIA " JSC Немањина 6/IV, Београд / Nemanjina Street 6/IV, Belgrade		Бр. /Num. | Датум /Date: | Опис /Description:
Наручилац пројекта / Employer: China Railway International Corporation Ltd. (CRIC) No.10 Fuxing Road,Haidian District,Beijing P.R China, 100844 China Communication Construction Company Ltd. (CCCC) No.85 Deshengmenwai Street,Xicheng District,Beijing P.R China, 100088		Ревизиони блок /Revision block:
		Објекат /Structure: ПРУГА БЕОГРАД - СУБОТИЦА - ДРЖАВНА ГРАНИЦА (КЕЛЕБИЈА) ДЕОНИЦА ПРУГЕ НОВИ САД - СУБОТИЦА - ДРЖАВНА ГРАНИЦА (КЕЛЕБИЈА) BELGRADE - SUBOTICA - STATE BORDER (KELEBIA) RAILWAY LINE SECTION : NOVI SAD - SUBOTICA - STATE BORDER (KELEBIA)
		Део пројекта /Part of Design: ПРОЈЕКАТ АРХИТЕКТУРЕ РЕКОНСТРУКЦИЈЕ, ДОГРАДЊЕ И АДАПТАЦИЈЕ СТАНИЧНЕ ЗГРАДЕ У ЖЕЛЕЗНИЧКОЈ СТАНИЦИ НОВИ САД Architectural design of reconstruction, upgrade and adaptation of the station building, in Novi Sad railway station
Организациона јединица: ЗАВОД ЗА АРХИТЕКТУРУ /Organization unit: DEPARTMENT OF ARCHITECTURE		
Одговорни пројектант /Responsible designer: Бр.лиценце ИКС: 300 1205 03 **Бранислава Лазовић, дипл.инж.арх.**	Унутрашња контрола /Internal control: С.Карановић, дипл.инж.арх.	Цртеж /Drawing: КРИЛО "Б" - ДЕТАЉ КРОВА WING "Б" - DETAIL OF ROOF Размера: Scale: 1:20
Сарадници /Associates: Данијела Русић **Николић, арх.тех.**	Главни пројектант /Chief designer: **др Љиљана Милић Марковић, дипл. грађ. инж.**	
	Руководилац организационе јединице /Manager of organization unit: С.Карановић, дипл.инж.арх.	Врста тех. док.: Type of tech. docum.: ПЗИ /DFC Датум /Date: **01.2022.** Цртеж бр. /Drawing No.: 2020-250-АРХ-1/1.1-Ц101

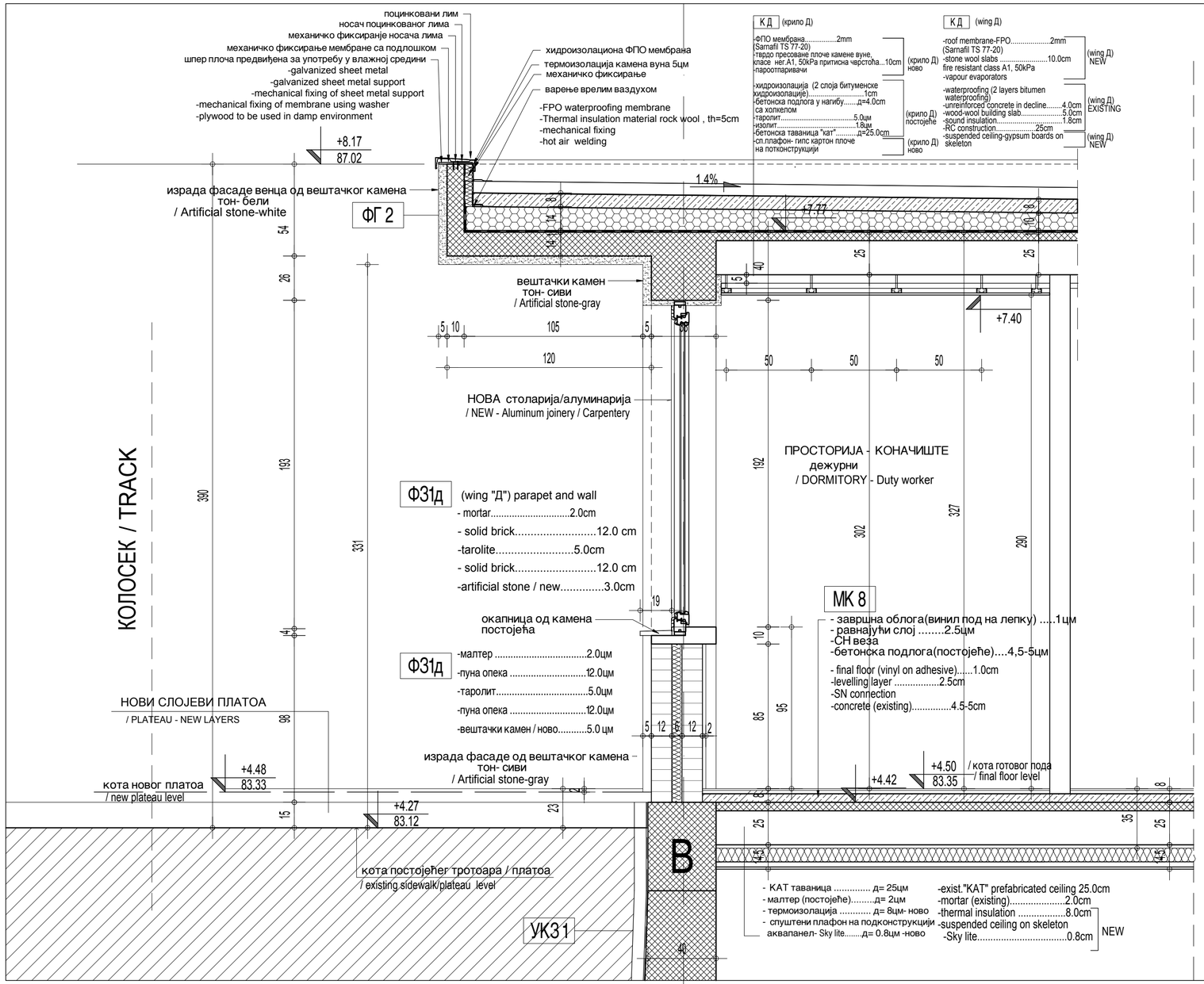

САОБРАЋАЈНИ ИНСТИТУТ ЦИП д.о.о. **INSTITUTE OF TRANSPORTATION CIP ltd** Немањина6; 11000 Београд /Nemanjina Street 6/IV, Belgrade		03 02 01
Инвеститор / Investor: **" ИНФРАСТРУКТУРА ЖЕЛЕЗНИЦЕ СРБИЈЕ " А.Д.** / " INFRASTRUCTURE RAILWAYS OF SERBIA " JSC Немањина 6/IV, Београд / Nemanjina Street 6/IV, Belgrade		Бр./Num: Датум /Date: Опис /Description: Ревизиони блок /Revision block:
Наручилац пројекта / Employer: China Railway International Corporation Ltd. (CRIC) No.10 Fuxing Road Haidian District,Beijing P.R China, 100844 China Communication Construction Company Ltd. (CCCC) No.85 Deshengmenwai Street,Xicheng District,Beijing P.R China, 100088		Објекат /Structure: **ПРУГА БЕОГРАД - СУБОТИЦА - ДРЖАВНА ГРАНИЦА (КЕЛЕБИЈА)** **ДЕОНИЦА ПРУГЕ НОВИ САД - СУБОТИЦА - ДРЖАВНА ГРАНИЦА (КЕЛЕБИЈА)** BELGRADE - SUBOTICA - STATE BORDER (KELEBIA) RAILWAY LINE SECTION - NOVI SAD - SUBOTICA - STATE BORDER (KELEBIA)
Организациона јединица: ЗАВОД ЗА АРХИТЕКТУРУ /Organization unit: DEPARTMENT OF ARCHITECTURE		Део пројекта /Part of Design: ПРОЈЕКАТ АРХИТЕКТУРЕ РЕКОНСТРУКЦИЈЕ, ДОГРАДЊЕ И АДАПТАЦИЈЕ СТАНИЧНЕ ЗГРАДЕ У ЖЕЛЕЗНИЧКОЈ СТАНИЦИ НОВИ САД Architectural design of reconstruction, upgrade and adaptation of the station building, in Novi Sad railway station
Одговорни пројектант /Responsible designer: Бр.лиценце ИКС: 300 1205 03 **Бранислава Лазовић, дипл.инж.арх.**	Унутрашња контрола /Internal control: С.Карановић, дипл.инж.арх.	Цртеж /Drawing: КРИЛО "Д" - ДЕТАЉ 1- ПРЕСЕК КРОЗ КОНАЧИШТЕ WING "Д" -DETAIL1 — Размера: Scale: 1:20
Сарадници /Associates: Даниела Русић **Николић, арх.тех.**	Главни пројектант /Chief designer: **др Љиљана Милић Марковић, дипл. грађ. инж.** Руководилац организационе јединице /Manager of organization unit: С.Карановић, дипл.инж.арх.	Врста тех. док.: Type of tech. docum.: ПЗИ /DFC Датум /Date: **01.2022.** Цртеж бр. /Drawing No.: 2020-250-АРХ-1/1.1-Ц102

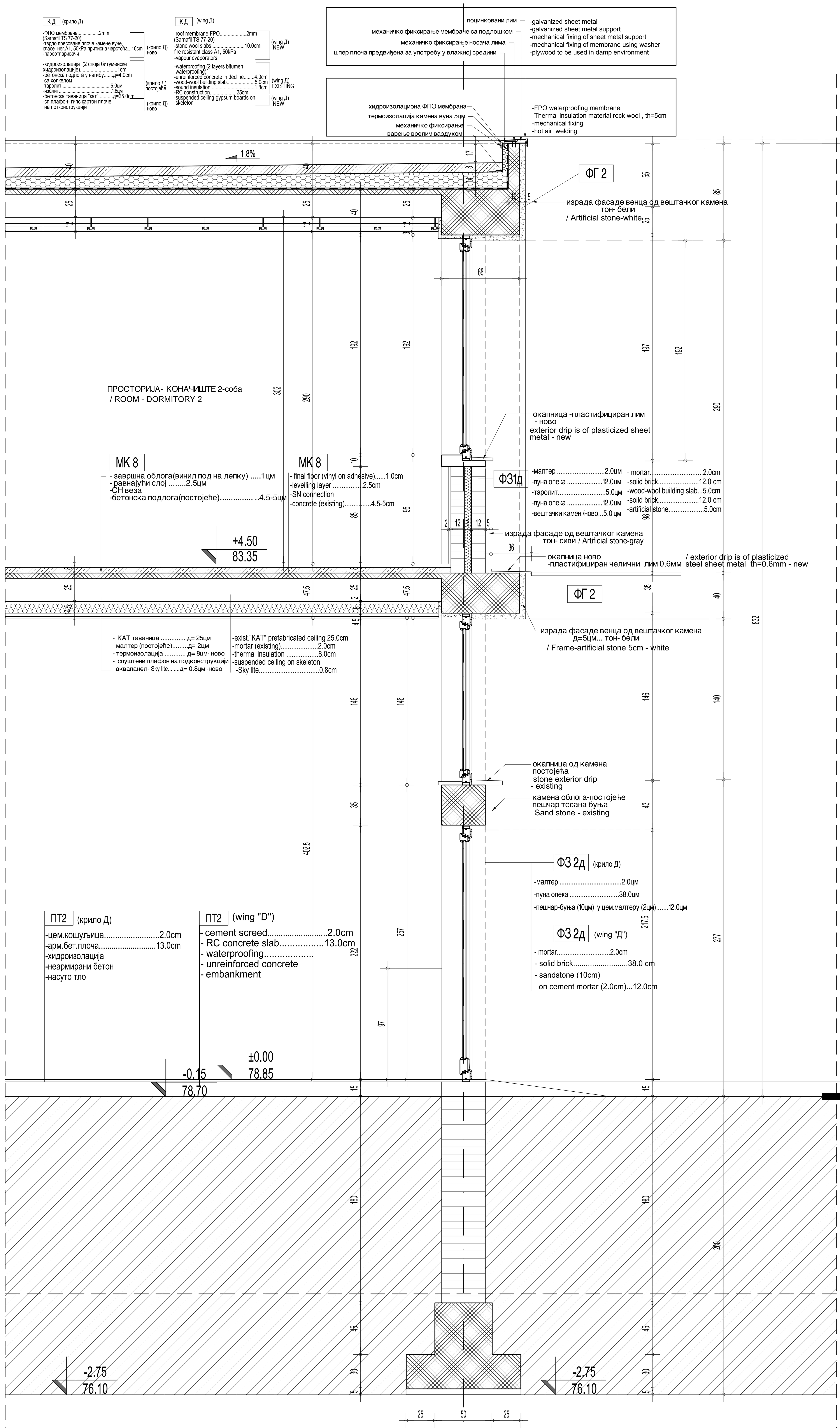

А крило Д - ПРЕСЕК КРОЗ ОБЕ ЕТАЖЕ - ОСА А

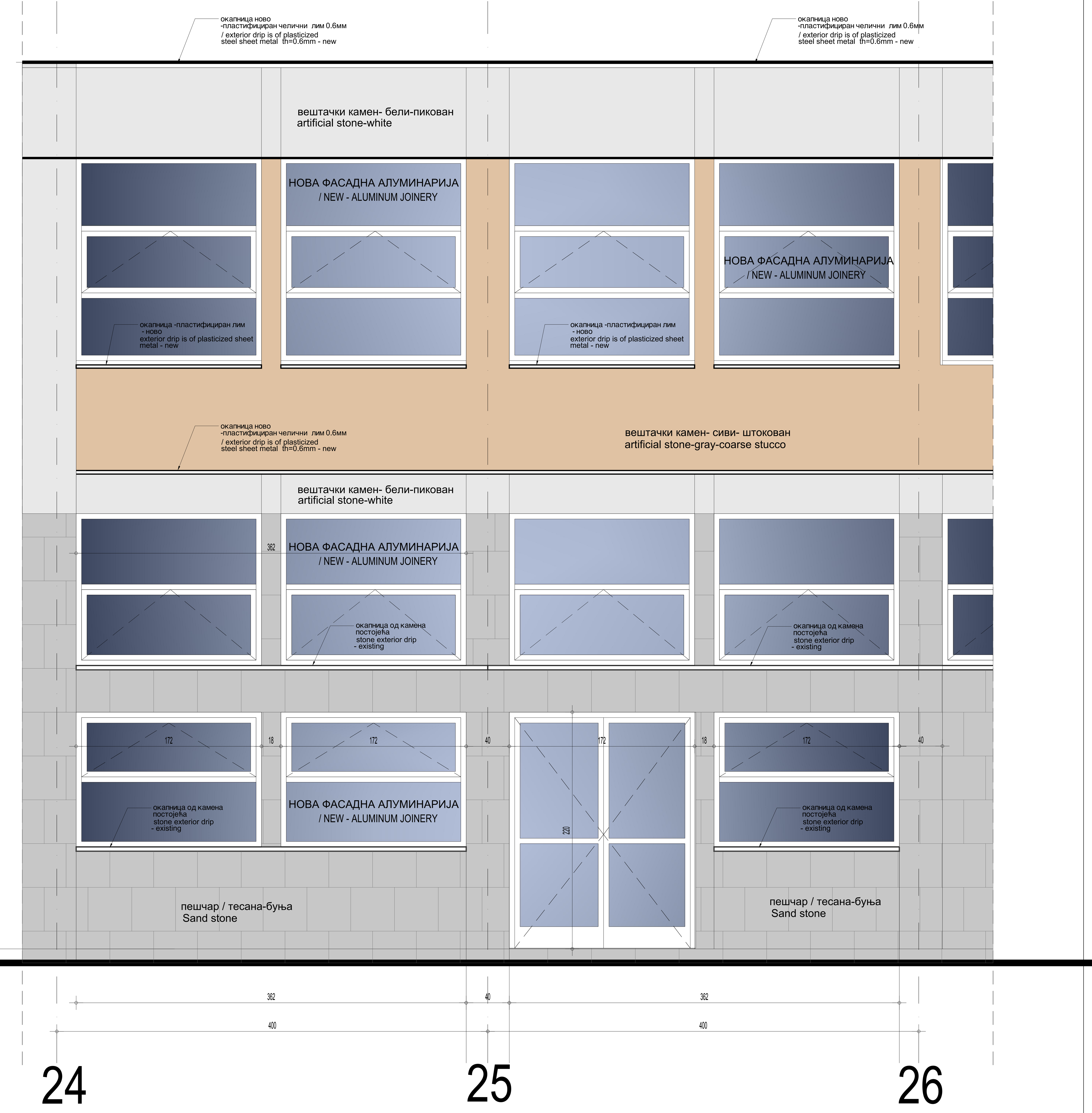

крило Д - ИЗГЛЕД СА ПРИЛАЗНОГ ПУТА

САОБРАЋАЈНИ ИНСТИТУТ ЦИП д.о.о.
INSTITUTE OF TRANSPORTATION CIP ltd
Немањина6; 11000 Београд /Nemanjina Street 6/IV, Belgrade

Инвеститор / Investor: " ИНФРАСТРУКТУРА ЖЕЛЕЗНИЦЕ СРБИЈЕ " А.Д. / " INFRASTRUCTURE RAILWAYS OF SERBIA " JSC
Немањина 6/IV, Београд / Nemanjina Street 6/IV, Belgrade

Наручилац пројекта / Employer:
China Railway International Corporation Ltd. (CRIC), No.10 Fuxing Road,Haidian District,Beijing, P.R China, 100844
China Communication Construction Company Ltd. (CCCC), No.85 Deshengmenwai Street,Xicheng District,Beijing, P.R China, 100088

Организациона јединица: ЗАВОД ЗА АРХИТЕКТУРУ /Organization unit: DEPARTMENT OF ARCHITECTURE

Одговорни пројектант /Responsible designer: Бр.лиценце ИКС: 300 1205 03 Бранислава Лазовић, дипл.инж.арх.
Сарадници /Associates: Данијела Русић Николић, арх.тех.
Унутрашња контрола /Internal control: С.Карановић, дипл.инж.арх.
Главни пројектант /Chief designer: др Љиљана Милић Марковић, дипл. грађ. инж.
Руководилац организационе јединице /Manager of organization unit: С.Карановић, дипл.инж.арх.

Бр. /Num:	Датум /Date:	Опис /Description:
03		
02		
01		

Ревизиони блок /Revision block:

Објекат /Structure: ПРУГА БЕОГРАД - СУБОТИЦА - ДРЖАВНА ГРАНИЦА (КЕЛЕБИЈА) ДЕОНИЦА ПРУГЕ НОВИ САД - СУБОТИЦА - ДРЖАВНА ГРАНИЦА (КЕЛЕБИЈА)
BELGRADE - SUBOTICA - STATE BORDER (KELEBIA) RAILWAY LINE SECTION : NOVI SAD - SUBOTICA - STATE BORDER (KELEBIA)

Део пројекта /Part of Design: ПРОЈЕКАТ АРХИТЕКТУРЕ РЕКОНСТРУКЦИЈЕ, ДОГРАДЊЕ И АДАПТАЦИЈЕ СТАНИЧНЕ ЗГРАДЕ У ЖЕЛЕЗНИЧКОЈ СТАНИЦИ НОВИ САД
Architectural design of reconstruction, upgrade and adaptation of the station building, in Novi Sad railway station

Цртеж /Drawing: КРИЛО "Д" - ДЕТАЉ 2 / WING "Д" -DETAIL 2
Размера: Scale: 1:20
Врста тех. док.: Type of tech. docum.: ПЗИ /DFC
Датум /Date: 01.2022.
Цртеж бр. /Drawing No.: 2020-250-АРХ-1/1.1-Ц103

САОБРАЋАЈНИ ИНСТИТУТ ЦИП д.о.о. БЕОГРАД	Објекат: ПРОЈЕКАТ РЕКОНСТРУКЦИЈЕ СТАНИЧНЕ ЗГРАДЕ НОВИ САД	Размера:
Цртеж:	ДЕТАЉ ОБЛАГАЊА ЧЕЛИЧНОГ СТУБА	Број листа: Ц104

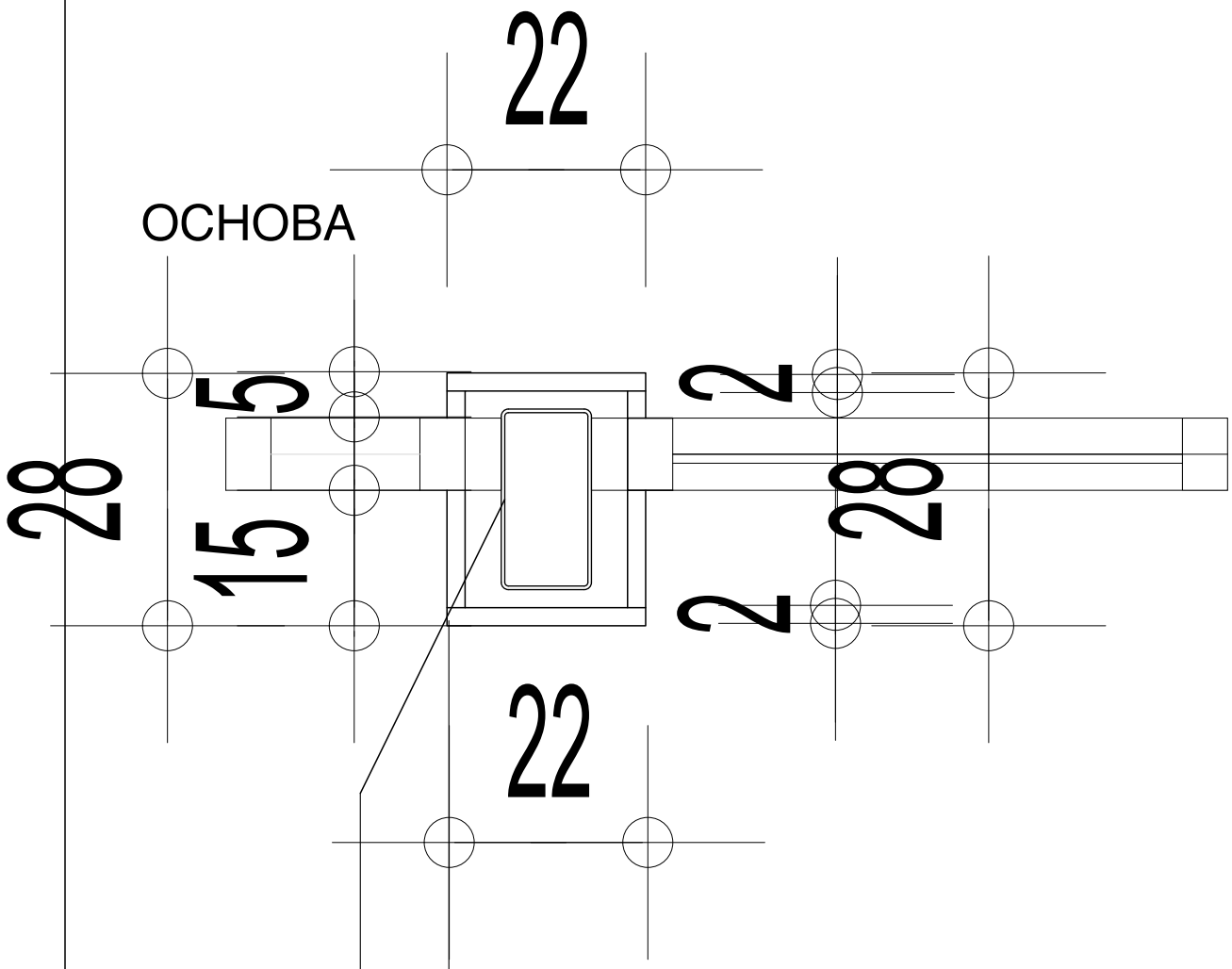

облога зида
(мермерне плоче-ARI NERO d=2cm
на алуминијумској потконструкцији

челични стуб 200x100x5

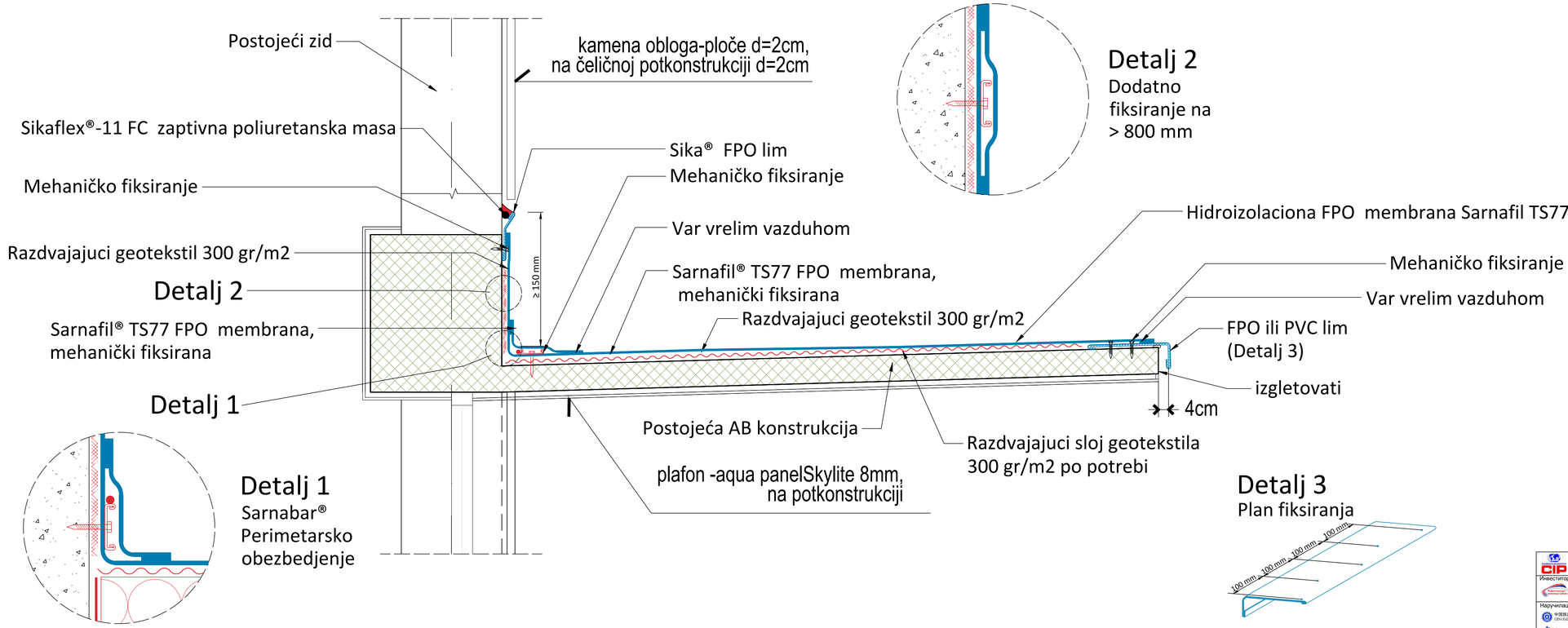

САОБРАЋАЈНИ ИНСТИТУТ ЦИП д.о.о. Немањинаб; 11000 Београд		03	
Инвеститор / Investor: " ИНФРАСТРУКТУРА ЖЕЛЕЗНИЦЕ СРБИЈЕ " А.Д. Немањина 6/IV, Београд		02	
		01	
		Бр.	Датум / Опис
Наручилац пројекта: China Railway International Corporation Ltd. (CRIC) No.10 Fuxing Road Haidian District,Beijing P.R.China, 100044 / China Communication Construction Company Ltd. (CCCC) No.85 Deshengmenwai Street,Xicheng District,Beijing P.R.China, 100088		Ревизиони блок: ПРУГА БЕОГРАД - СУБОТИЦА - ДРЖАВНА ГРАНИЦА (КЕЛЕБИЈА) ДЕОНИЦА ПРУГЕ НОВИ САД - СУБОТИЦА - ДРЖАВНА ГРАНИЦА (КЕЛЕБИЈА)	
Организационе јединице: ЗАВОД ЗА АРХИТЕКТУРУ		Део пројекта: ПРОЈЕКАТ АРХИТЕКТУРЕ РЕКОНСТРУКЦИЈЕ, ДОГРАДЊЕ И АДАПТАЦИЈЕ СТАНИЧНЕ ЗГРАДЕ У ЖЕЛЕЗНИЧКОЈ СТАНИЦИ НОВИ САД	
Одговорни пројектант / Бр.лиценце ИКС: 300 1205 03 Бранислава Лазовић, дипл.инж.арх.	Уступљена контрола: С.Карановић, дипл.инж.арх.	Цртеж: КРИЛО "Б" - ДЕТАЉ НАДСТРЕШНИЦЕ	Размера: 1:10
Сарадници: Данијела Русић Николић, арх.тех.	Главни пројектант / др Јовиљана Милић Марковић, дипл. грађ. инж.	Врста тех. док.: ПЗИ	Датум: 01.2022. / Цртеж бр.: 2020-250-АРХ-1/1.1-Ц105
	Руководилац организационе јединице / С.Карановић, дипл.инж.арх.		

ШЕМЕ

АНЕКС

КРИЛО А

СПОЉАШЊА АЛУМИНАРИЈА

ЛИСТ 01-03

САОБРАЋАЈНИ ИНСТИТУТ ЦИП, БЕОГРАД	Објекат: ПРУГА БЕОГРАД - СУБОТИЦА - ДРЖАВНА ГРАНИЦА (КЕЛЕБИЈА) ДЕОНИЦА ПРУГЕ НОВИ САД - СУБОТИЦА - ДРЖАВНА ГРАНИЦА (КЕЛЕБИЈА)		Врста техн.док.: ПЗИ
	СПОЉАШЊА АЛУМИНАРИЈА		Размера: Р 1:50
Цртеж:	ВРАТА, ПРОЗОРИ - СПОЉАШЊЕ - ОПИС		Број листа:

Описи врата / прозор -спољашње

Позиције израдити од система алуминијумских термопрекинутих профила типа SCHUCO AWS/ADS 65 или слично.Основну дубину рама извести са 65мм дубине, а димензије крила отварајућих елемената према препорукама добављача система. Слободно стојеће вертикалне профиле димензионисати према норми SRPS EN 13830 за дозвољене угибе услед утицаја ветра на фасадну облогу према SRPS E 1991-1-4. На сваких са. 3м дужине предвидети монтажно-дилатациони спој чија ће визура одговарати визури компактних вертикалних профила.
Позицију монтирати у зони термоизолације и то на челични профил у доњој зони преко системског ПВЦ базног профила.
Горње и бочне везе са објектом остварити тачкасто. Простор у зони између објекта и позиције заштитити према препорукама `RAL` стандарда.
Површинска обрада профила: елоксажа, у тону по избору конзерваторског надзора (сива мат)

Позиције остаклити стаклом прелиминарне конфигурације:

1. Спољашње стакло 6мм са премазом на позицији 2
2. Међупростор 16мм 90%аргон , стакло лајсна треба да је термички појачана (нпр. Thermix)
3. Унутрашње стакло ламинирано са PVB фолијом 3.3.2

Коефицијент проласка енергије кроз стакло Ug=1.0W/m2K

Укупан коефицијент проласка енергије кроз позицију не сме да пређе Uw<=1.5W/m2K , према прорачуну по EN ISO 10077-1. Изузимајући површину клизних врата

Карактеристике система према SRPS EN 14351:

-ваздухопропусност, SRPS EN 12207: класа 4
-водонепропусност, SRPS EN 12208: класа E1200
-отпорност на удар ветра, SRPS EN 12210: класа C5/B5

Прозорске клупице предвидети као:
- споља: алуминијумски лим дебљине д=2мм пластифициран у боју остатка браварије нагнутим под углом

Отварајуће елементе обележене на шемама предвидети као:

1. Нагибни прозор у систему SCHUCO AWS 65. Прозор треба да буде опремљен системским невидљивим оковом Avantec Simply Smart који ће омогућити правилан рад и управљање са висине до сса. 1.80м од готовог пода. Стандардна ручка за манипулацију прозором.
   За случај прозора са парапетом 1.9м, користити систем SCHUCO SimplySmart OL200 који ће омогућити манипулацију прозором са висине сса 1.8м.
   Величину крила прозора изабрати према препорукама добављача система за конкретне димензије. Тип и начин брављења предвидети такође према препорукама добављача система.
2. Хоризонтални прозор у систему SCHUCO AWS 65. Прозор треба да буде опремљен системским невидљивим оковом Simply Smart . У стандардном раду треба да буде ограничен на отварање до 135мм, а за потребе одржавања могућност закретања од 180 .

3. Окретнонагибни прозор у систему SCHUCO AWS 65. Прозор треба да буде опремљен скривеним оковом који представља део система у ком је испоручен (chuco Avantec Simply smart).).
4. Врата у систему SCHUCO ADS 65. Врата треба да су опремљена комплетним прибором за правилно фукционисање. Број шарки предвидети према препорукама добављача система.

Пре било каквог конкретног рада неопходно је све прорачуне и извођачке детаље доставити пројектанту на увид и усаглашавање.

ИЗГЛЕД СА СПОЉАШЊЕ СТРАНЕ

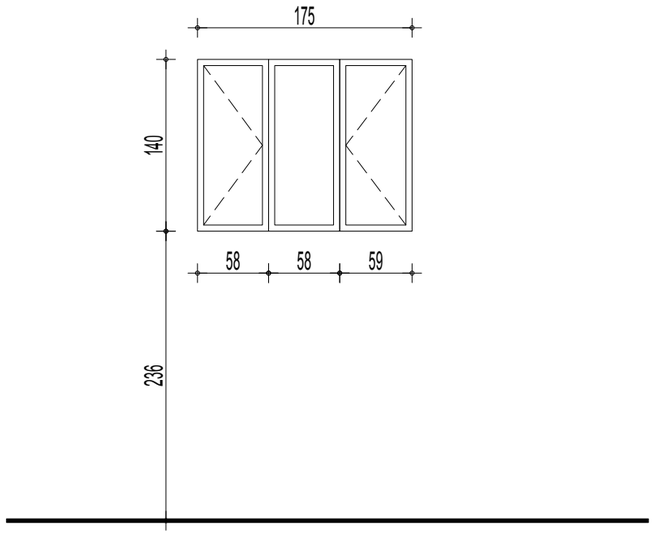

ИЗГЛЕД

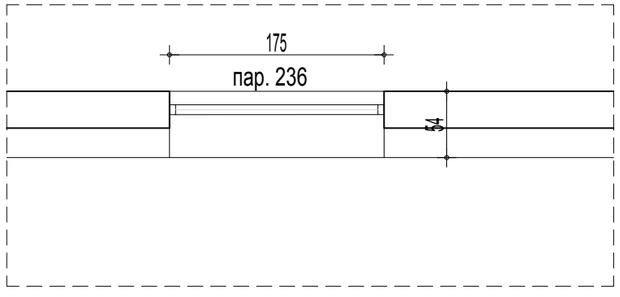

ОСНОВА

САОБРАЋАЈНИ ИНСТИТУТ ЦИП, БЕОГРАД

Објекат:
ПРУГА БЕОГРАД - СУБОТИЦА - ДРЖАВНА ГРАНИЦА (КЕЛЕБИЈА)
ДЕОНИЦА ПРУГЕ НОВИ САД - СУБОТИЦА - ДРЖАВНА ГРАНИЦА (КЕЛЕБИЈА)

СПОЉАШЊА АЛУМИНАРИЈА

Врста техн.док.: **ПЗИ**

Размера: Р 1:50

Цртеж: ТРОКРИЛНИ ПРОЗОР

Ознака: АН2

Број листа: 01

Зидарска мера:	175/140
Опис:	ТРОКРИЛНИ ПРОЗОР радити према општем опису за прозоре. Саставни део позиције су све покривне лајсне које затварају зазоре између фасаде и прозора. Уградњу вршити у складу са радионичким детаљима које израђује извођач радова, на основу димензија позиција узетих на лицу места. Детаљи морају да буду одобрени од стране одговорног пројектанта и надзорног органа.При изради и монтажи позиције поштовати све препоруке од стране произвођача профила. Извођач је дужан да достави атестну документацију усаглашену са EN стандардима.

Етажа:	АНЕКС-КРИЛО А	КРИЛО Б	КРИЛО Ц	КРИЛО Д
Конвенција:				
Сутерен	0	0	0	0
Приземље	2	0	0	0
1.спрат	0	0	0	0
2.спрат	0	0	0	0
Укупно(крило):	2	0	0	0
Укупно(објекат):	2			
Напомена:	СВЕ МЕРЕ УЗЕТИ НА ЛИЦУ МЕСТА.			

ИЗГЛЕД СА СПОЉАШЊЕ СТРАНЕ

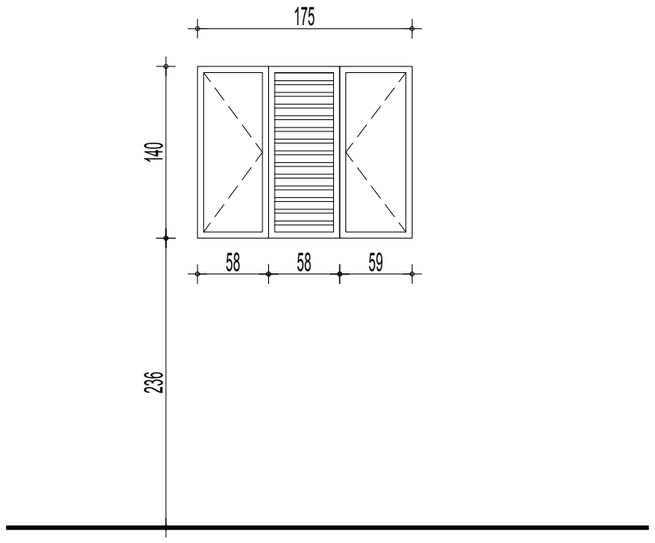

ИЗГЛЕД

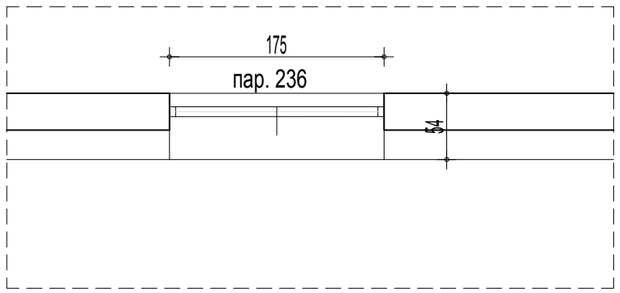

ОСНОВА

САОБРАЋАЈНИ ИНСТИТУТ ЦИП, БЕОГРАД

Објекат:
ПРУГА БЕОГРАД - СУБОТИЦА - ДРЖАВНА ГРАНИЦА (КЕЛЕБИЈА)
ДЕОНИЦА ПРУГЕ НОВИ САД - СУБОТИЦА - ДРЖАВНА ГРАНИЦА (КЕЛЕБИЈА)

СПОЉАШЊА АЛУМИНАРИЈА

Врста техн.док.: **ПЗИ**

Размера: Р 1:50

Цртеж: ПРОЗОР СА ЖАЛУЗИНОМ

Ознака: АН2*

Број листа: 02

Зидарска мера:	175/140
Опис:	ЈЕДНОКРИЛНИ ПРОЗОР СА ФИКСНОМ ЖАЛУЗИНОМ У ДВА ПОЉА СУ ПРОЗОРИ, А У СРЕДЊЕМ ПОЉУ ЖАЛУЗИНА. ПРОЗОРЕ РАДИТИ ПРЕМА ОПШТЕМ ОПИСУ ЗА ПРОЗОРЕ. ФИКСНА ЖАЛУЗИНА : РАМ ЈЕ ИЗРАЂЕН ОД ЧЕЛИЧНИХ КУТИЈАСТИХ ПРОФИЛА 50/50/5 мм. ЛАМЕЛЕ СУ ИЗРАЂЕНЕ ОД ЧЕЛИЧНОГ ЛИМА ДЕБЉИНЕ 1,5 мм И ЗАШТИЋЕНА ТОПЛИМ ПОЦИНКОВАЊЕМ. ПЛАСТИФИЦИРАНА У ТОНУ КАО И ПРОЗОРИ. СА УНУТРАШЊЕ СТРАНЕ ОТВОРА ЖАЛУЗИНЕ ПОСТАВЉЕНА ЈЕ ЧЕЛИЧНА МРЕЖИЦА СА ОКЦИМА 5/5mm, ЗАШТИЋЕНА ОД КОРОЗИЈЕ, КОЈА СЛУЖИ ПРОТИВ УПАДА ИНСЕКАТА И ГМИЗАВАЦА.

Етажа:	АНЕКС-КРИЛО А	КРИЛО Б	КРИЛО Ц	КРИЛО Д
Конвенција:				
Сутерен	0	0	0	0
Приземље	1	0	0	0
1.спрат	0	0	0	0
2.спрат	0	0	0	0
Укупно(крило):	1	0	0	0
Укупно(објекат):	1			
Напомена:	СВЕ МЕРЕ УЗЕТИ НА ЛИЦУ МЕСТА.			

ИЗГЛЕД СА СПОЉАШЊЕ СТРАНЕ

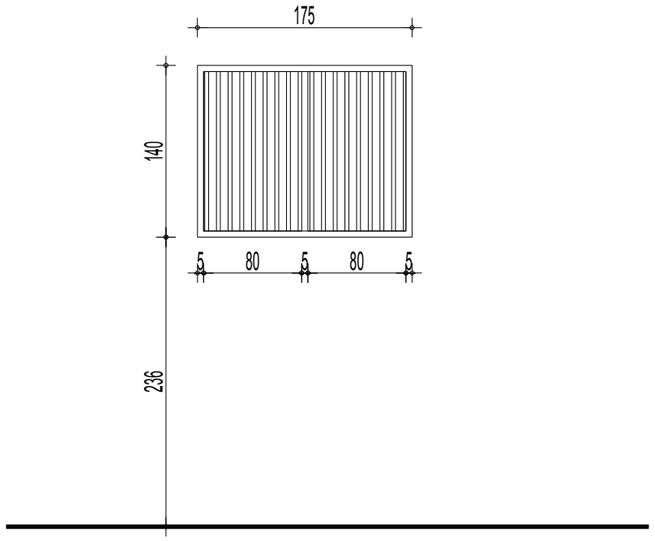

ИЗГЛЕД

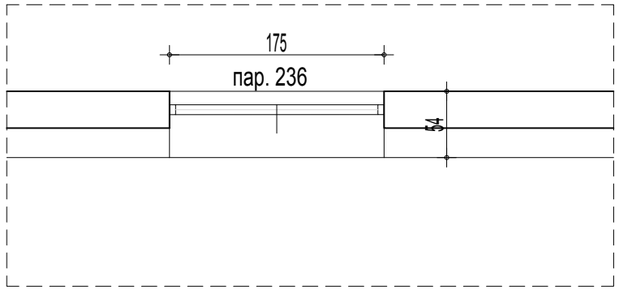

ОСНОВА

САОБРАЋАЈНИ ИНСТИТУТ ЦИП, БЕОГРАД	Објекат: ПРУГА БЕОГРАД - СУБОТИЦА - ДРЖАВНА ГРАНИЦА (КЕЛЕБИЈА) ДЕОНИЦА ПРУГЕ НОВИ САД - СУБОТИЦА - ДРЖАВНА ГРАНИЦА (КЕЛЕБИЈА)		Врста техн.док.: ПЗИ
	СПОЉАШЊА АЛУМИНАРИЈА		Размера: Р 1:50
Цртеж: ЖАЛУЗИНА		Ознака: АН3	Број листа: 03

Зидарска мера:	175/140
Опис:	ОТВОР СА ФИКСНОМ ЖАЛУЗИНОМ ФИКСНА ЖАЛУЗИНА : РАМ ЈЕ ИЗРАЂЕН ОД ЧЕЛИЧНИХ КУТИЈАСТИХ ПРОФИЛА 50/50/5 мм. ЛАМЕЛЕ СУ ИЗРАЂЕНЕ ОД ЧЕЛИЧНОГ ЛИМА ДЕБЉИНЕ 1,5 мм И ЗАШТИЋЕНА ТОПЛИМ ПОЦИНКОВАЊЕМ. ПЛАСТИФИЦИРАНА У ТОНУ КАО И ПРОЗОРИ. СА УНУТРАШЊЕ СТРАНЕ ОТВОРА ЖАЛУЗИНЕ ПОСТАВЉЕНА ЈЕ ЧЕЛИЧНА МРЕЖИЦА СА ОКЦИМА 5/5mm, ЗАШТИЋЕНА ОД КОРОЗИЈЕ, КОЈА СЛУЖИ ПРОТИВ УПАДА ИНСЕКАТА И ГМИЗАВАЦА.

Етажа:	АНЕКС-КРИЛО А	КРИЛО Б	КРИЛО Ц	КРИЛО Д
Конвенција:				
Сутерен	0	0	0	0
Приземље	1	0	0	0
1.спрат	0	0	0	0
2.спрат	0	0	0	0
Укупно(крило):	1	0	0	0
Укупно(објекат):	1			
Напомена:	СВЕ МЕРЕ УЗЕТИ НА ЛИЦУ МЕСТА.			

СПОЉАШЊА БРАВАРИЈА

ЛИСТ 01-09

ИЗГЛЕД СА СПОЉАШЊЕ СТРАНЕ

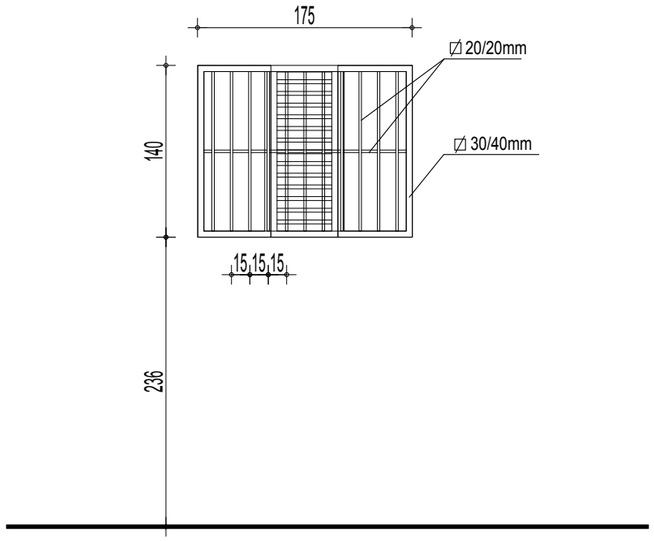

ИЗГЛЕД

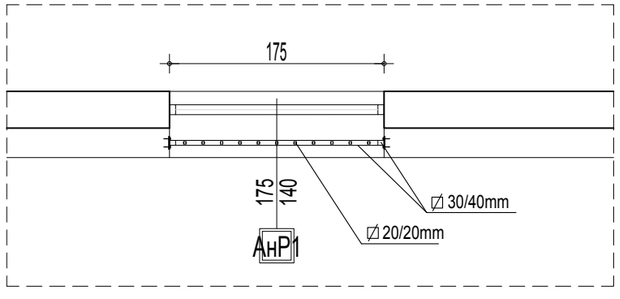

ОСНОВА

САОБРАЋАЈНИ ИНСТИТУТ ЦИП, БЕОГРАД	Објекат: ПРУГА БЕОГРАД - СУБОТИЦА - ДРЖАВНА ГРАНИЦА (КЕЛЕБИЈА) ДЕОНИЦА ПРУГЕ НОВИ САД - СУБОТИЦА - ДРЖАВНА ГРАНИЦА (КЕЛЕБИЈА)		Врста техн.док.: ПЗИ
	СПОЉАШЊА БРАВАРИЈА		Размера: Р 1:50
Цртеж: ЗАШТИТНА РЕШЕТКА НА ПРОЗОРУ		Ознака: АнР1	Број листа: 01

Зидарска мера:	175/140
Опис:	ЗАШТИТНА РЕШЕТКА НА ПРОЗОРУ РАМ РЕШЕТКЕ ИЗРАЂЕН ЈЕ ОД ЧЕЛИЧНИХ ПРОФИЛА □ 30/40/3мм, А ИСПУНА ОД ВЕРТИКАЛНИХ ЧЕЛИЧНИХ ПРОФИЛА □ 20/20/2мм, НА РАСТОЈАЊУ ОД 15цм. РАМ РЕШЕТКЕ ЗАВАРЕН ЈЕ ЗА АНКЕР ПЛОЧИЦУ, КОЈА СЕ АНКЕРУЈЕ У ОБОДНЕ ЗИДОВЕ ОКО ПРОЗОРА . СВЕ ЧЕЛИЧНЕ ЕЛЕМЕНТЕ ЗАШТИТИТИ ОД КОРОЗИЈЕ И ФИНАЛНО БОЈИТИ ДВА ПУТА БОЈОМ ЗА МЕТАЛ (FERROMICACEO), У ТОНУ ПО ИЗБОРУ ПРОЈЕКТАНТА. ПРОИЗВОЂАЧ ЈЕ У ОБАВЕЗИ ДА ДЕФИНИШЕ НАЧИН УГРАДЊЕ РАДИОНИЧКИМ ЦРТЕЖИМА НА КОЈЕ ЈЕ ОБАВЕЗАН ДА ДОБИЈЕ САГЛАСНОСТ НАРУЧИОЦА И ПРОЈЕКТАНТА.

Етажа:	АНЕКС-КРИЛО А	КРИЛО Б	КРИЛО Ц	КРИЛО Д
Конвенција:				
Сутерен	0	0	0	0
Приземље	4	0	0	0
1.спрат	0	0	0	0
2.спрат	0	0	0	0
Укупно(крило):	4	0	0	0
Укупно(објекат):	4			
Напомена:	СВЕ МЕРЕ УЗЕТИ НА ЛИЦУ МЕСТА.			

ИЗГЛЕД СА СПОЉАШЊЕ СТРАНЕ

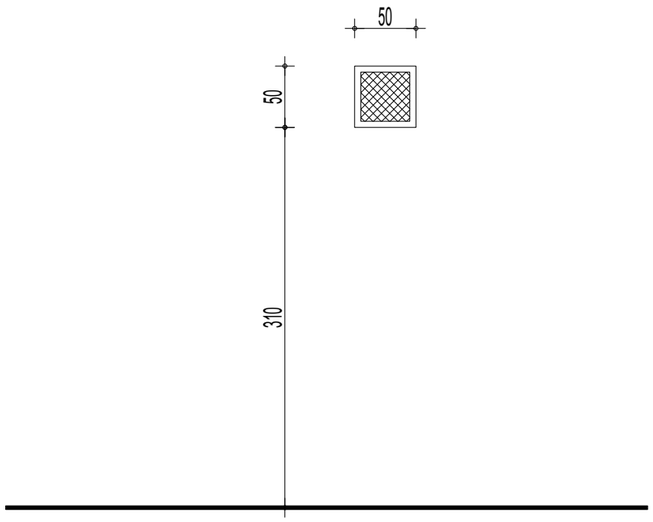

ИЗГЛЕД

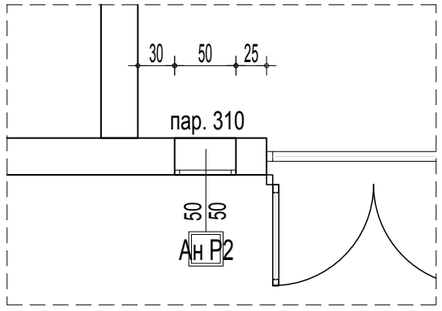

ОСНОВА

САОБРАЋАЈНИ ИНСТИТУТ ЦИП, БЕОГРАД

Објекат:
ПРУГА БЕОГРАД - СУБОТИЦА - ДРЖАВНА ГРАНИЦА (КЕЛЕБИЈА)
ДЕОНИЦА ПРУГЕ НОВИ САД - СУБОТИЦА - ДРЖАВНА ГРАНИЦА (КЕЛЕБИЈА)

СПОЉАШЊА БРАВАРИЈА

Врста техн.док.: **ПЗИ**

Размера: Р 1:50

Цртеж: ЗАШТИТНА МРЕЖА

Ознака: АнР2

Број листа: 02

Зидарска мера:	50/50
Опис:	ФИКСНА ЗАШТИТНА МРЕЖА РАМ ЈЕ ИЗРАЂЕН ОД ЧЕЛИЧНИХ ПРОФИЛА □ 30/40/3мм, А ИСПУНА ОД ПЛЕТЕНЕ ЖИЦЕ,СА ОКЦИМА 20x20мм ОСНО, ДЕБЉИНА ЖИЦЕ Ø2.5мм. РАМ РЕШЕТКЕ ЗАВАРЕН ЈЕ ЗА АНКЕР ПЛОЧИЦУ, КОЈА СЕ АНКЕРУЈЕ У БЕТОНСКУ КОНСТРУКЦИЈУ ФАСАДЕ . СВЕ ЧЕЛИЧНЕ ЕЛЕМЕНТЕ ЗАШТИТИТИ ОД КОРОЗИЈЕ И ФИНАЛНО БОЈИТИ ДВА ПУТА БОЈОМ ЗА МЕТАЛ (FERROMICACEO), У ТОНУ ПО ИЗБОРУ ПРОЈЕКТАНТА. ПРОИЗВОЂАЧ ЈЕ У ОБАВЕЗИ ДА ДЕФИНИШЕ НАЧИН УГРАДЊЕ РАДИОНИЧКИМ ЦРТЕЖИМА НА КОЈЕ ЈЕ ОБАВЕЗАН ДА ДОБИЈЕ САГЛАСНОСТ НАРУЧИОЦА И ПРОЈЕКТАНТА.

Етажа:	АНЕКС-КРИЛО А	КРИЛО Б	КРИЛО Ц	КРИЛО Д
Конвенција:				
Сутерен	0	0	0	0
Приземље	2	0	0	0
1.спрат	0	0	0	0
2.спрат	0	0	0	0
Укупно(крило):	2	0	0	0
Укупно(објекат):	2			
Напомена:	СВЕ МЕРЕ УЗЕТИ НА ЛИЦУ МЕСТА.			

ИЗГЛЕД СА СПОЉАШЊЕ СТРАНЕ

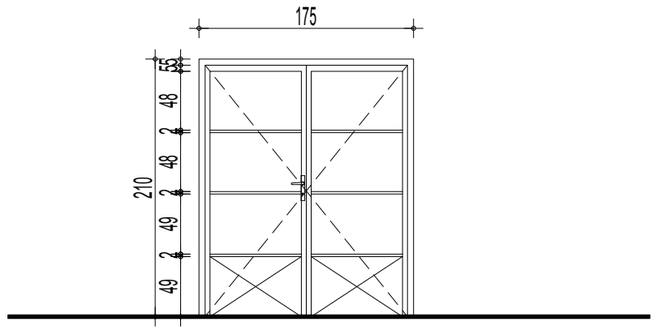

ИЗГЛЕД

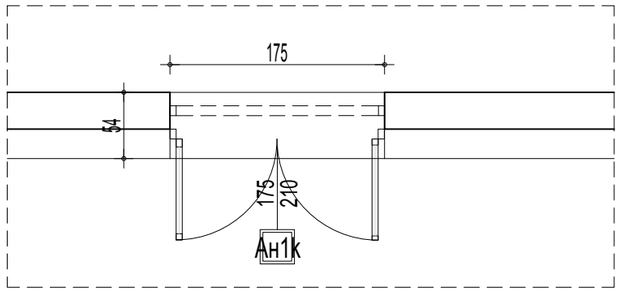

ОСНОВА

SAOBRAĆAJNI INSTITUT CIP	САОБРАЋАЈНИ ИНСТИТУТ ЦИП, БЕОГРАД	Објекат: ПРУГА БЕОГРАД - СУБОТИЦА - ДРЖАВНА ГРАНИЦА (КЕЛЕБИЈА) ДЕОНИЦА ПРУГЕ НОВИ САД - СУБОТИЦА - ДРЖАВНА ГРАНИЦА (КЕЛЕБИЈА) СПОЉАШЊА БРАВАРИЈА	Врста техн.док.: ПЗИ; Размера: Р 1:50
Цртеж:	УЛАЗНА ВРАТА У АНЕКС-СС ПРОСТОРИЈЕ	Ознака: Ан1к	Број листа: 03

Зидарска мера:	175/210
Опис:	ДВОКРИЛНА ВРАТА НА УЛАЗУ У СС ПРОСТОРИЈУ Врата су израђена од челичних кутијастих профила са хоризонталним ојачањем, обострано су обложена равним челичним пластифицираним лимом дебљине 1.0mm. Између лимова је термоизолациони слој од тврдих плоча минералне вуне д=5 см.Укупни коефицијент пролаза топлоте кроз целу позицију је не већи од U=1.6W/m²K.Тон пластификације по избору пројектанта. Врата су повезана на систем контроле приступа који је предмет пројекта телекомуникација. Напајање ел.магнетног контакта је на 230V. У радно крило уградити тростепену механичку браву и рукохват са контролисане стране а кваку са друге стране крила врата. Испоручилац врата је у обавези да кроз пасивно крило провуче кабл за напајање EMG прихватника тако што ће један крај кабла извући из пасивног крила и увући у шток у горњем углу а затим извући кабл из штока на истој висини, и у дужини од 1м, намотати котур и оставити га за даље повезивање. Кабл у видном делу (између пасивног крила и штока) заштитити металним сапа цревом у потребној дужини за потпуно отварање крила тако да не дође до кидања или затезања кабла. На други крај кабла повезати EMG прихватник. Кабл је саставни део позиције врата и наведени радови морају се извести радионички а не на лицу места. EMG прихватник се предвиђа пројектом телекомуникација а испоручилац врата га уграђује и повезује на припадајући крај кабла. Контролисано крило опремити са хидрауличким затварачем. Пасивно крило врата које није контролисано електромагнетом поседује механизам за фиксирање у затвореном положају. У случају пожара врата се аутоматски одбрављују. Врата снабдети одговарајућим оковом, и шаркама (минимум 4). Радити по детаљу произвођача, а уз сагласност пројектанта. Произвођач је у обавези да дефинише начин уградње радиоиичким цртежима на које је дужан да добије сагласност наручиоца и пројектанта. Врата опремити електро-магнетним држачем због система контроле приступа.

Етажа:	АНЕКС-КРИЛО А	КРИЛО Б	КРИЛО Ц	КРИЛО Д
Конвенција:				
Сутерен	0	0	0	0
Приземље	1	0	0	0
1.спрат	0	0	0	0
2.спрат	0	0	0	0
Укупно(крило):	1	0	0	0
Укупно(објекат):	1			
Напомена:	СВЕ МЕРЕ УЗЕТИ НА ЛИЦУ МЕСТА.			

ИЗГЛЕД СА СПОЉАШЊЕ СТРАНЕ

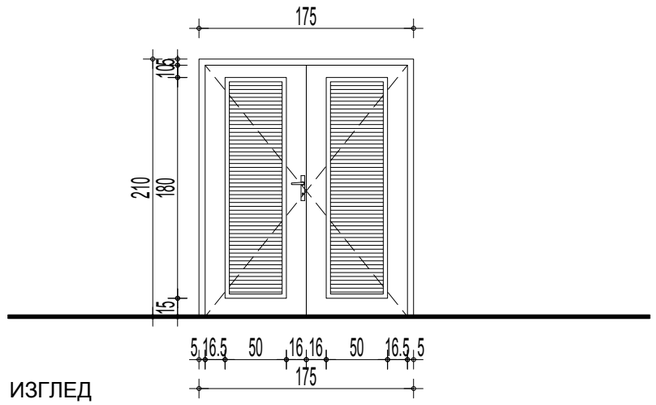

ИЗГЛЕД

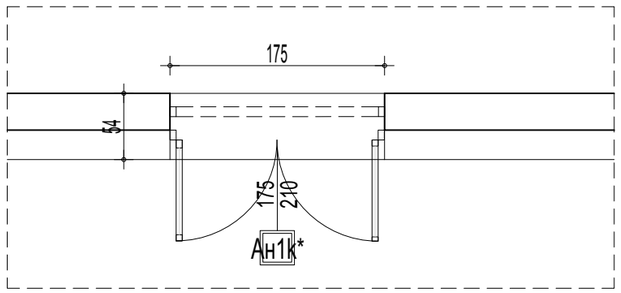

ОСНОВА

САОБРАЋАЈНИ ИНСТИТУТ ЦИП, БЕОГРАД

Објекат:
ПРУГА БЕОГРАД - СУБОТИЦА - ДРЖАВНА ГРАНИЦА (КЕЛЕБИЈА)
ДЕОНИЦА ПРУГЕ НОВИ САД - СУБОТИЦА - ДРЖАВНА ГРАНИЦА (КЕЛЕБИЈА)

СПОЉАШЊА БРАВАРИЈА

Врста техн.док.: **пзи**

Размера: Р 1:50

Цртеж: УЛАЗНА ВРАТА У АНЕКС - ДИЗЕЛ

Ознака: Ан1к*

Број листа: 04

Зидарска мера: 175/210

Опис:

ДВОКРИЛНА ВРАТА НА УЛАЗУ У ПРОСТОРИЈУ ЗА ДИЗЕЛ

Врата су израђена од челичних кутијастих профила са хоризонталним ојачањем, обострано су обложена равним челичним пластифицираним лимом дебљине 1.0mm. Између лимова је термоизолациони слој од тврдих плоча минералне вуне д=5 см.Укупни коефицијент пролаза топлоте кроз целу позицију је не већи од U=1.6W/m^{2}K.Тон пластификације по избору пројектанта.
Врата су повезана на систем контроле приступа који је предмет пројекта телекомуникација.
Напајање ел.магнетног контакта је на 230V. У радно крило уградити тростепену механичку браву и рукохват са контролисане стране а кваку са друге стране крила врата. Испоручилац врата је у обавези да кроз пасивно крило провуче кабл за напајање EMG прихватника тако што ће један крај кабла извући из пасивног крила и увући у шток у горњем углу а затим извући кабл из штока на истој висини, и у дужини од 1м, намотати котур и оставити га за даље повезивање. Кабл у видном делу (између пасивног крила и штока) заштитити металним сапа цревом у потребној дужини за потпуно отварање крила тако да не дође до кидања или затезања кабла. На други крај кабла повезати EMG прихватник. Кабл је саставни део позиције врата и наведени радови морају се извести радионички а не на лицу места. EMG прихватник се предвиђа пројектом телекомуникација а испоручилац врата га уграђује и повезује на припадајући крај кабла. Контролисано крило опремити са хидрауличким затварачем. Пасивно крило врата које није контролисано електромагнетом поседује механизам за фиксирање у затвореном положају.
У случају пожара врата се аутоматски одбрављују.
Врата снабдети одговарајућим оковом, и шаркама (минимум 4).
Радити по детаљу произвођача, а уз сагласност пројектанта.
Произвођач је у обавези да дефинише начин уградње радиоиичким цртежима на које је дужан да добије сагласност наручиоца и пројектанта.
Врата опремити електро-магнетним држачем због система контроле приступа.
Врата имају две жалузине.
Жалузине су у свему израђене по стандарду и са атестом произвођача.

Етажа:	АНЕКС-КРИЛО А	КРИЛО Б	КРИЛО Ц	КРИЛО Д
Конвенција:				
Сутерен	0	0	0	0
Приземље	1	0	0	0
1.спрат	0	0	0	0
2.спрат	0	0	0	0
Укупно(крило):	1	0	0	0
Укупно(објекат):	1			
Напомена:	СВЕ МЕРЕ УЗЕТИ НА ЛИЦУ МЕСТА.			

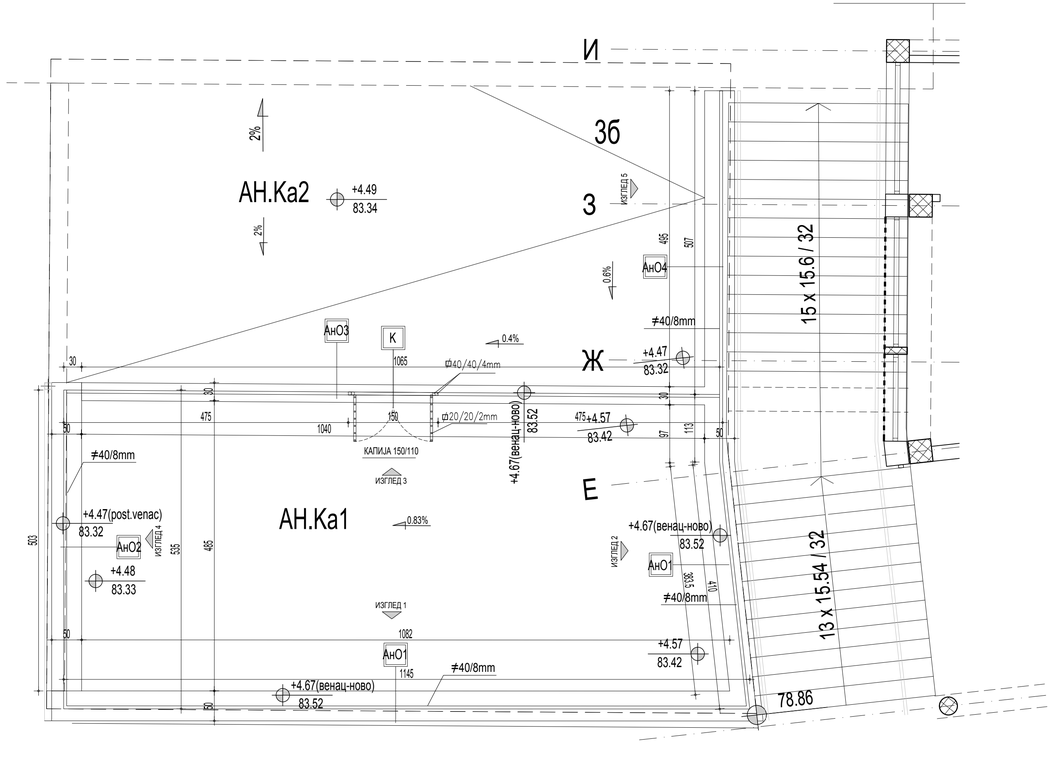

ОСНОВА

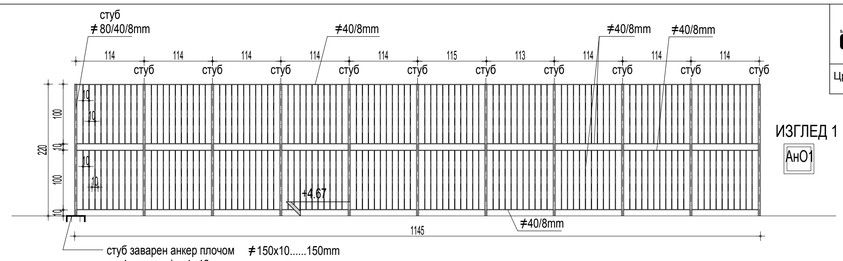

ИЗГЛЕД 1

АнО1

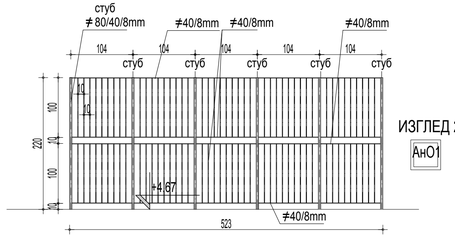

ИЗГЛЕД 2

АнО1

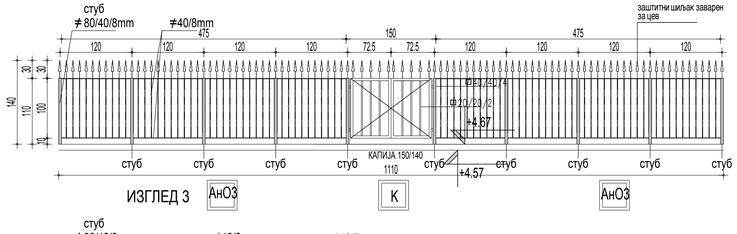

ИЗГЛЕД 3

АнО3 K АнО3

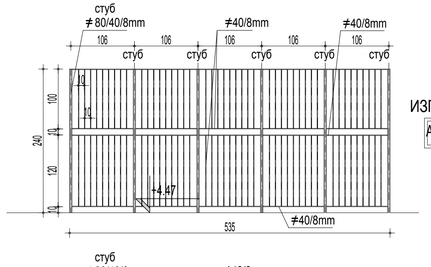

ИЗГЛЕД 4

АнО2

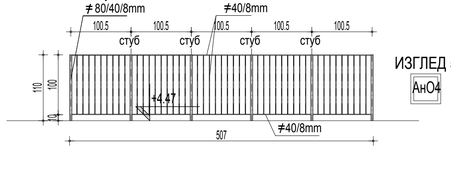

ИЗГЛЕД 5

АнО4

ИЗГЛЕД

Ознака:	АнО1	АнО2	АнО3	АнО4	K
Дужина:	L1=11.45+4.10+1.13=16.68m'	L2= 5.35m'	L3=9.50m'	L4=5.07m'	L5=1.50m'
Висина:	h=220cm	h=240cm	h=140cm	h=110cm	h=140cm
Опис:	ОГРАДА НА ПРВОМ ПЕРОНУ (ИЗНАД АНЕКСА) -ОГРАДА СЕ САСТОЈИ ОД ЧЕЛИЧНИХ СТУБОВА И ИСПУНЕ. СТУБОВИ СУ ПРЕСЕКА 80/40/3mm, НА РАСПОНУ ПРЕМА ШЕМИ. ФИКСИРАЈУ СЕ У БЕТОНСКИ ВЕНАЦ ПРЕКО АНКЕР ПЛОЧИЦА. ИСПУНА ЈЕ ОД ФЛАХОВА 40/8 мм, КОЈИ СЕ ВЕЗУЈУ ЗА ДОЊУ И ГОРЊУ ШИПКУ- ФЛАХ 40/8 mm. ОГРАДА 03 ИМА КАПИЈУ. ЗАШТИТА ПРОФИЛА - ТОПЛО ЦИНКОВАЊЕ, ПОТОМ БОЈИТИ БОЈОМ ЗА МЕТАЛ (ЗА ПОЦИНКОВАНЕ ПОВРШИНЕ). У ТОНУ RAL7036. КАПИЈА ИЗРАЂЕНА ОД ЧЕЛИЧНИХ ПРАВОУГАОНИХ ПРОФИЛА РАМА⊄40/40 И ИСПУНЕ. ИСПУНА ЈЕ ОД ВЕРТИКАЛНИХ ПРОФИЛА⊄20/20/2mm. ВИСИНА КАПИЈЕ 140цм, ШИРИНА 150цм. СТУБ ЗАВАРЕН АНКЕР ПЛОЧОМ ≠150x10....150mm СА 4 АНКЕР ВИЈКА 4М12 ТОПЛО ЦИНКОВАНО И ПЛАСТИФИЦИРАНО У ТОНУ RAL 7036.				

Етажа:	АНЕКС-КРИЛО А	КРИЛО Б	КРИЛО Ц	КРИЛО Д
Конвенција:				
Сутерен	0	0	0	0
Приземље	0	0	0	0
1.спрат	0	0	0	0
2.спрат	0	0	0	0
Укупно(крило):	L1-L5=38.10m'	0	0	0
Укупно(објекат):				
Напомена:	СВЕ МЕРЕ УЗЕТИ НА ЛИЦУ МЕСТА.			

САОБРАЋАЈНИ ИНСТИТУТ ЦИП, БЕОГРАД

Објекат: ПРУГА БЕОГРАД - СУБОТИЦА - ДРЖАВНА ГРАНИЦА (КЕЛЕБИЈА) ДЕОНИЦА ПРУГЕ НОВИ САД - СУБОТИЦА - ДРЖАВНА ГРАНИЦА (КЕЛЕБИЈА)

СПОЉАШЊА БРАВАРИЈА

Врста техн.док.: пзи

Размера: Р 1:50

Цртеж: ОГРАДА НА ПЛАТОУ ИЗНАД АНЕКСА

Ознака: АнО1 АнО2 АнО3 АнО4 K

Број листа: 05

САОБРАЋАЈНИ ИНСТИТУТ ЦИП, БЕОГРАД		Објекат: ПРУГА БЕОГРАД - СУБОТИЦА - ДРЖАВНА ГРАНИЦА (КЕЛЕБИЈА) ДЕОНИЦА ПРУГЕ НОВИ САД - СУБОТИЦА - ДРЖАВНА ГРАНИЦА (КЕЛЕБИЈА) СПОЉАШЊА БРАВАРИЈА	Врста техн.док.: ПЗИ Размера: Р 1:50
Цртеж:	ЧЕЛИЧНО СТЕПЕНИШТЕ	Ознака: C1 C2 C3	Број листа: 06

ПРЕСЕК

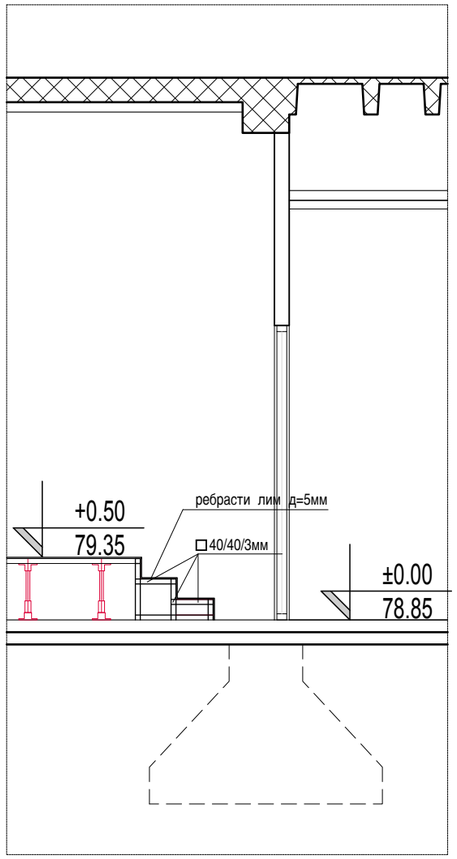

ОСНОВА

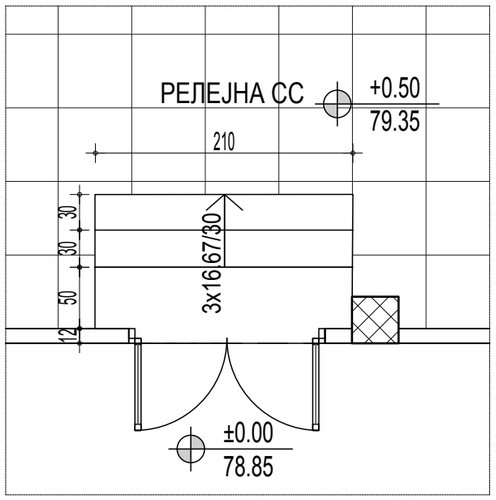

Ознака:	C1	C2	C3
Дужина:	ширина 150см, висина 50см, газиште 2 x 150/30cm	ширина 180см, висина 30см, газиште 180/30cm	ширина 210см, висина 50см, газиште 2 x 210/30cm
Комада:	1	1	2
Опис:	ЧЕЛИЧНО СТЕПЕНИШТЕ ЧЕЛИЧНО СТЕПЕНИШТЕ ЗА УЛАЗАК У ТЕХНИЧКУ ПРОСТОРИЈУ . САСТОЈИ СЕ ОД ЧЕЛИЧНИХ КУТИЈАСТИХ ПРОФИЛА 40/40/3 ,ФОРМИРАНИХ ТАКО ДА ЧИНЕ КОСТУР СТЕПЕНИШТА. ПРОФИЛИ СУ МЕЂУСОБНО ЗАВАРЕНИ. ГАЗИШТА СУ ИЗРАЂЕНА ОД РЕБРАСТОГ ЛИМА д=5мм И ОСЛАЊАЈУ СЕ НА ЧЕЛИЧНЕ ПРОФИЛЕ, ЗА КОЈЕ СУ ЗАВАРЕНИ. СВА МЕСТА НАСТАВАКА, ЗАВАРИВАЊА И СЛ. БЕСПРЕКОРНО СУ ИСПОЛИРАНА. ЗАВРШНА ОБРАДА ЧЕЛИЧНИХ ЕЛЕМЕНАТА ЈЕ БОЈА ЗА МЕТАЛ У ДВА СЛОЈА , СА ПРЕТХОДНОМ ПРИПРЕМОМ И СВОМ ПОТРЕБНОМ АНТИКОРОЗИВНОМ ЗАШТИТОМ.		

Етажа:	АНЕКС-КРИЛО А	КРИЛО Б	КРИЛО Ц	КРИЛО Д
Конвенција:				
Сутерен				
Приземље				
1.спрат				
2.спрат				
Укупно(крило):	4			
Укупно(објекат):				
Напомена:	СВЕ МЕРЕ УЗЕТИ НА ЛИЦУ МЕСТА.			

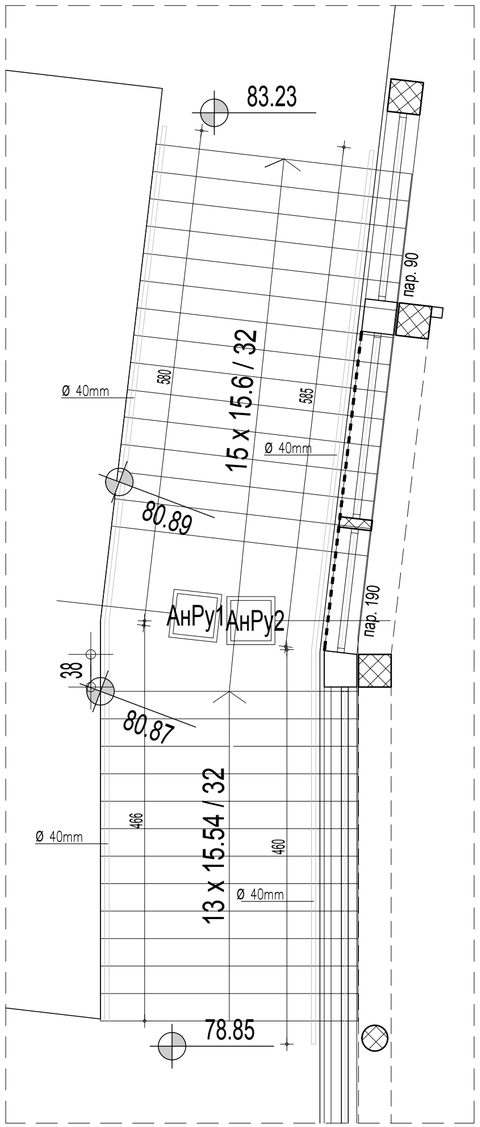

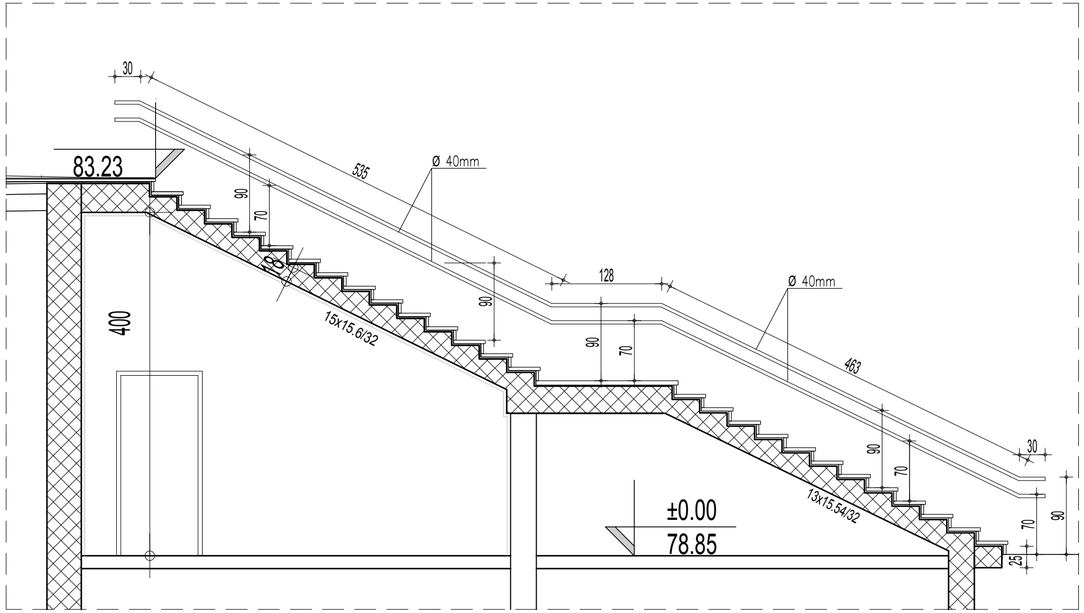

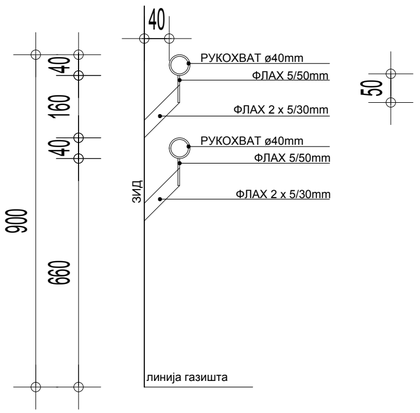

ДЕТАЉ ДВОВИСИНСКОГ РУКОХВАТА НА ЗИДУ РАМПЕ

САОБРАЋАЈНИ ИНСТИТУТ ЦИП, БЕОГРАД

Објекат: ПРУГА БЕОГРАД - СУБОТИЦА - ДРЖАВНА ГРАНИЦА (КЕЛЕБИЈА) ДЕОНИЦА ПРУГЕ НОВИ САД - СУБОТИЦА - ДРЖАВНА ГРАНИЦА (КЕЛЕБИЈА)

Врста техн.док.: пзи

СПОЉАШЊА БРАВАРИЈА

Размера: Р 1:50

Цртеж: ДВОВИСИНСКИ РУКОХВАТ

Ознака: АНРУ1 АНРУ2

Број листа: 07

Зидарска мера:	АНРУ1 L=11.86m'	АНРУ2 L=11.86m'	
Опис:	РУКОХВАТ ЈЕ ОД ДВА ЦЕВАСТА ЧЕЛИЧНА ПРОФИЛА Ø40мм, ПОСТАВЉЕНА НА ВИСИНИ ОД 90 и 70см. ВЕРТИКАЛНИ НОСАЧИ - ЦЕВИ Ø40мм, КОЈИ СЕ ФИКСИРАЈУ ЗА ПРИМАРНУ КОНСТРУКЦИЈУ ПОМОЋУ АНКЕР ПЛОЧИЦА - ВАРЕЊЕМ. СВЕ ЧЕЛИЧНЕ ЕЛЕМЕНТЕ ЗАШТИТИТИ ОД КОРОЗИЈЕ-ТОПЛИМ ЦИНКОВАЊЕМ И ФИНАЛНО БОЈИТИ ДВА ПУТА ОСНОВНОМ БОЈОМ ЗА МЕТАЛ (FERROMICACEO), У ТОНУ ПО RALU 9007. УЗОРАК РУКОХВАТА ДОСТАВИТИ НА УВИД ПРОЈЕКТАНТУ И ИНВЕСТИТОРУ. ПРОИЗВОЂАЧ ЈЕ У ОБАВЕЗИ ДА ДЕФИНИШЕ НАЧИН УГРАЂЊЕ РАДИОНИЧКИМ ЦРТЕЖИМА НА КОЈЕ ЈЕ ОБАВЕЗАН ДА ДОБИЈЕ САГЛАСНОСТ НАРУЧИОЦА И ПРОЈЕКТАНТА.		

Етажа:	АНЕКС-КРИЛО А	КРИЛО Б	КРИЛО Ц	КРИЛО Д
Конвенција:				
Сутерен	0	0	0	0
Приземље	0	0	0	0
1.спрат	0	0	0	0
2.спрат	0	0	0	0
Укупно(крило):	0	0	0	0
Укупно(објекат):				
Напомена:	СВЕ МЕРЕ УЗЕТИ НА ЛИЦУ МЕСТА.			

САОБРАЋАЈНИ ИНСТИТУТ ЦИП, БЕОГРАД	Објекат: ПРУГА БЕОГРАД - СУБОТИЦА - ДРЖАВНА ГРАНИЦА (КЕЛЕБИЈА) ДЕОНИЦА ПРУГЕ НОВИ САД - СУБОТИЦА - ДРЖАВНА ГРАНИЦА (КЕЛЕБИЈА)		Врста техн.док.: пзи
	СПОЉАШЊА БРАВАРИЈА		Размера: Р 1:50
Цртеж:	ОГРАДА ИСПРЕД АНЕКСА	Ознака: АнО	Број листа: 08

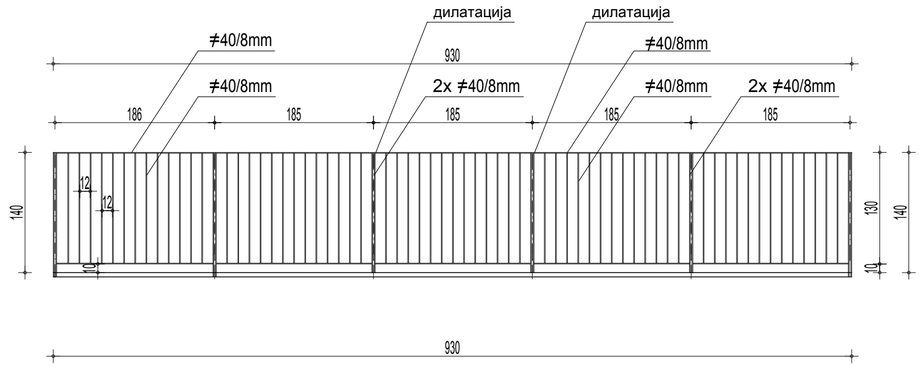

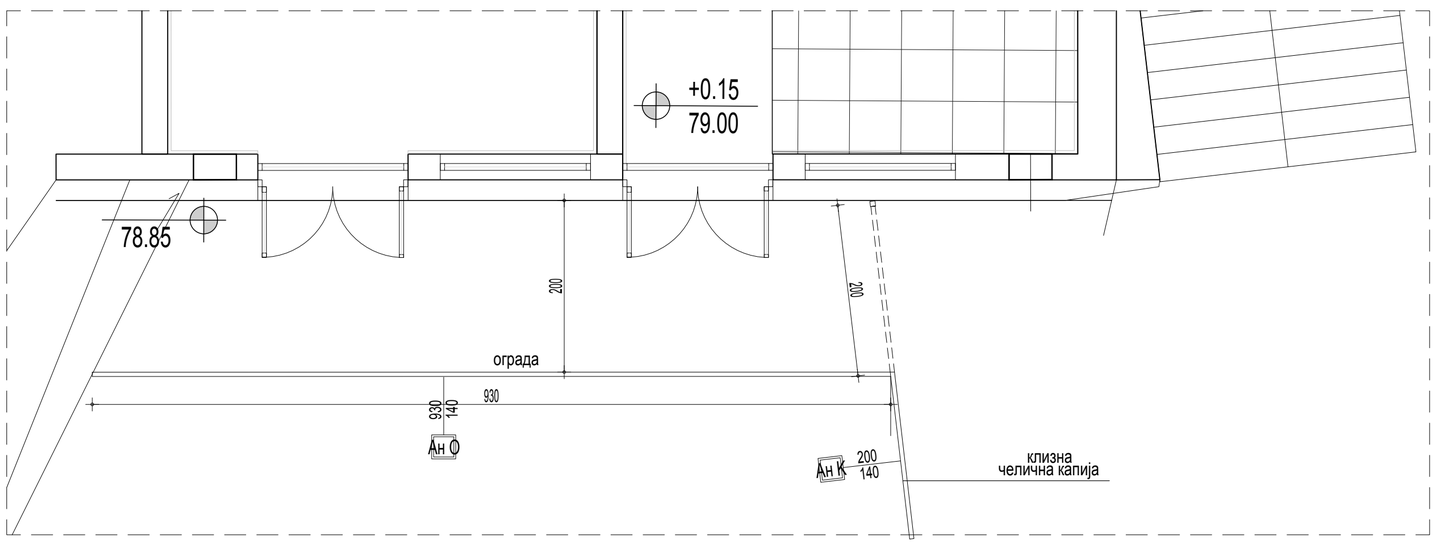

Зидарска мера:	L=9.30m, H=140
Опис:	ОГРАДА ИСПРЕД АНЕКСА -ОГРАДА ИСПРЕД АНЕКСА (КРИЛО А) -ОГРАДА СЕ САСТОЈИ ОД ЧЕЛИЧНИХ СТУБОВА И ИСПУНЕ. СТУБОВИ СУ УДВОЈЕНИ ФЛАХОВИ 2x40/8 mm, НА РАСПОНУ ОД 185cm. ФИКСИРАЈУ СЕ У БЕТОНСКУ ПОДЛОГУ ПРЕКО АНКЕР ПЛОЧИЦА. ИСПУНА ЈЕ ОД ФЛАХОВА 40/8 мм, КОЈИ СЕ ВЕЗУЈУ ЗА ДОЊУ И ГОРЊУ ШИПКУ- ФЛАХ 40/8 mm. ЗАШТИТА ПРОФИЛА - ТОПЛО ЦИНКОВАЊЕ, ПОТОМ БОЈИТИ БОЈОМ ЗА МЕТАЛ (ЗА ПОЦИНКОВАНЕ ПОВРШИНЕ), У ТОНУ RAL7036. ВИСИНА КАПИЈЕ 140цм.

Етажа:	АНЕКС-КРИЛО А	КРИЛО Б	КРИЛО Ц	КРИЛО Д
Конвенција:				
Сутерен	0	0	0	0
Приземље	0	0	0	0
1.спрат	0	0	0	0
2.спрат	0	0	0	0
Укупно(крило):	0	0	0	0
Укупно(објекат):	**L=9.30m, H=140**			
Напомена:	СВЕ МЕРЕ УЗЕТИ НА ЛИЦУ МЕСТА.			

САОБРАЋАЈНИ ИНСТИТУТ ЦИП, БЕОГРАД	Објекат: ПРУГА БЕОГРАД - СУБОТИЦА - ДРЖАВНА ГРАНИЦА (КЕЛЕБИЈА) ДЕОНИЦА ПРУГЕ НОВИ САД - СУБОТИЦА - ДРЖАВНА ГРАНИЦА (КЕЛЕБИЈА)	Врста техн.док.: пзи	
	СПОЉАШЊА БРАВАРИЈА	Размера: Р 1:50	
Цртеж: КАПИЈА	Ознака: АнК	Број листа: 09	

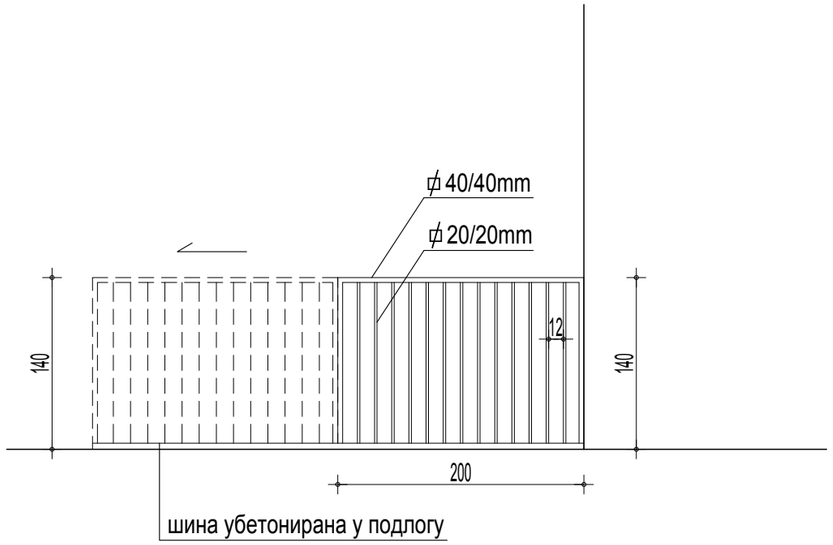

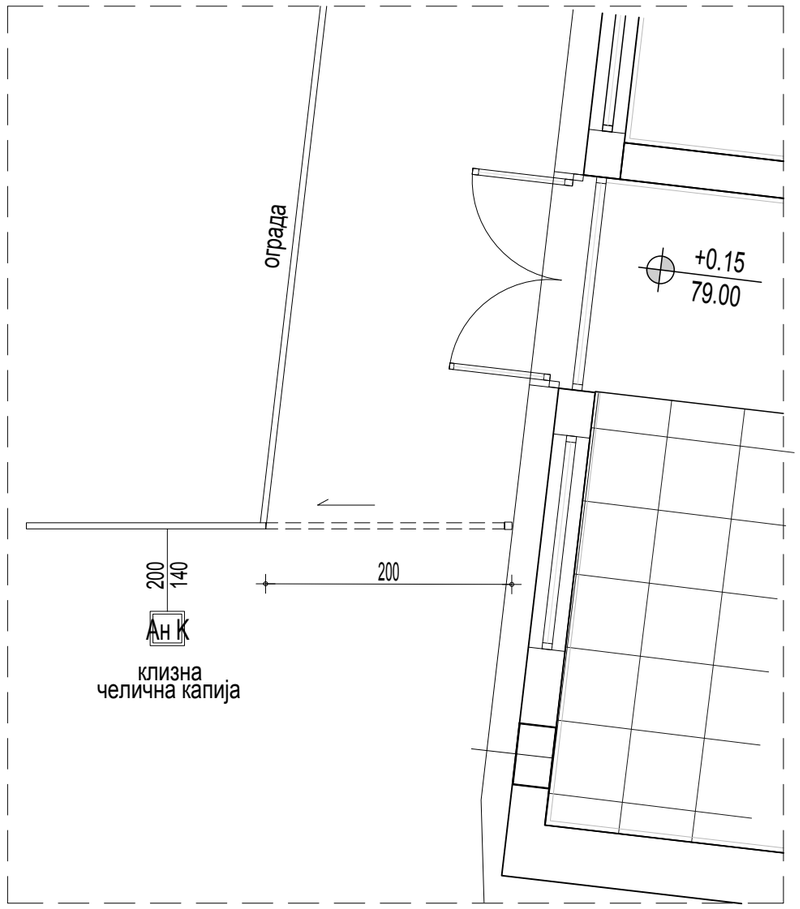

Зидарска мера:	200/140
Опис:	ОГРАДА СА КЛИЗНОМ КАПИЈОМ САМОНОСИВА КЛИЗНА КАПИЈА ИЗРАЂЕНА ОД ЧЕЛИЧНИХ ПРАВОУГАОНИХ ПРОФИЛА РАМА 40/40 И ИСПУНЕ. ИСПУНА ЈЕ ОД ВЕРТИКАЛНИХ ПРОФИЛА 20/20/2mm. ВИСИНА КАПИЈЕ 140цм, ШИРИНА 200цм. ПОВРШИНСКУ ЗАШТИТУ ОГРАДЕ И КАПИЈЕ ИЗВЕСТИ ТОПЛИМ ЦИНКОВАЊЕМ И БОЈИТИ БОЈОМ ЗА МЕТАЛ У ТОНУ RAL7036. КЛИЗНА КАПИЈА ЈЕ ОСЛОЊЕНА НА ШИНУ КОЈА ЈЕ ПРЕТХОДНО УБЕТОНИРАНА У ПОДЛОГУ.

Етажа:	АНЕКС-КРИЛО А	КРИЛО Б	КРИЛО Ц	КРИЛО Д
Конвенција:				
Сутерен	0	0	0	0
Приземље	1	0	0	0
1.спрат	0	0	0	0
2.спрат	0	0	0	0
Укупно(крило):	1	0	0	0
Укупно(објекат):	1			
Напомена:	СВЕ МЕРЕ УЗЕТИ НА ЛИЦУ МЕСТА.			

ПП БРАВАРИЈА

ЛИСТ 01

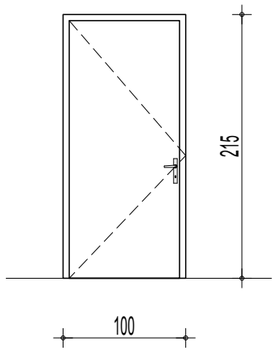

ИЗГЛЕД

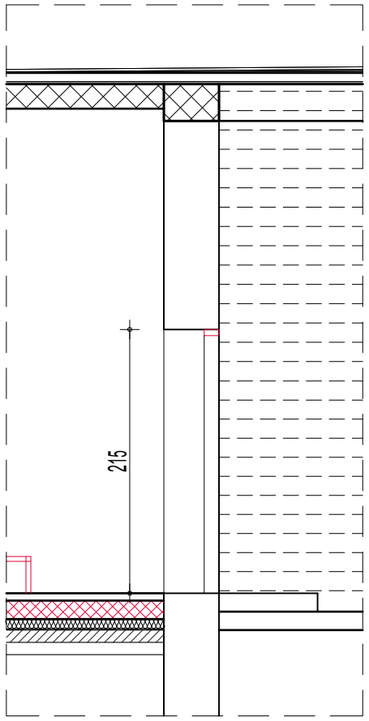

ПРЕСЕК

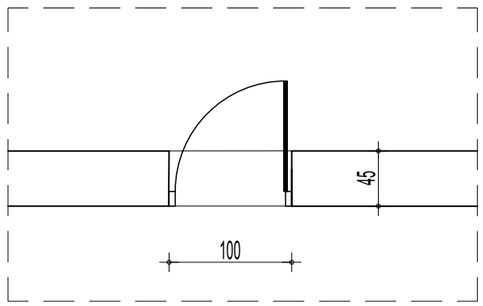

ОСНОВА

САОБРАЋАЈНИ ИНСТИТУТ ЦИП, БЕОГРАД	Објекат: ПРУГА БЕОГРАД - СУБОТИЦА - ДРЖАВНА ГРАНИЦА (КЕЛЕБИЈА) ДЕОНИЦА ПРУГЕ НОВИ САД - СУБОТИЦА - ДРЖАВНА ГРАНИЦА (КЕЛЕБИЈА)		Врста техн.док.: ПЗИ
	ПП БРАВАРИЈА		Размера: Р 1:50
Цртеж:	ЈЕДНОКРИЛНА УНУТРАШЊА ПП ВРАТА	Ознака: 1*	Број листа: 01

Зидарска мера:	100/215
Опис:	ПП ВРАТА ВРАТА СУ ОД НОСИВЕ КОНСТРУКЦИЈЕ ОД ЧЕЛИЧНИХ ЦЕВИ, ПОЖАРНООТПОРНЕ ИЗОЛАЦИОНЕ ИСПУНЕ, НЕАЗБЕСТНОГ САСТАВА. ЗАВРШНЕ ОБЛОГЕ ПЛОТА ВРАТА - ПОЦИНКОВАНИ ЛИМ d=1mm, ОБОСТРАНО. ДОВРАТНИК ЈЕ ОД ПРОФИЛИСАНОГ ПОЦИНКОВАНОГ ЛИМА d=2mm, ЗАВРШНА ОБРАДА ПЛАСТИФИКАЦИЈА У ТОНУ ПО ИЗБОРУ ПРОЈЕКТАНТА. ВРАТА СНАБДЕВЕНА СТАНДАРДНОМ БРАВОМ ОТПОРНОМ НА ПОЖАР DIN 18250, СИСТЕМОМ ЗА АУТОМАТСКО ЗАТВАРАЊЕ - ЧЕЛИЧНОМ ОПРУГОМ, СА ЦИЛИНДРОМ (EURO) СА ТРИ КЉУЧА, ШАРКЕ СА КУГЛИЧНИМ ЛЕЖАЈЕМ и КВАКОМ СТАНДАРДНОМ ,ОТПОРНОМ НА ПОЖАР. ПО ЦЕЛОМ ОБИМУ ВРАТА ПОСТАВИТИ ЕКСПАНДИРАЈУЋУ ПРОТИВПОЖАРНУ ТРАКУ И САМОГАСИВЕ ГУМЕНЕ ДИХТУНГЕ. ВАТРООТПОРНОСТ ВРАТА ЈЕ 60 мин,ОДРЕЂЕНА ЈЕ ПРЕМА SRPS UJ.1.240. ВРАТА ОПРЕМИТИ МАГНЕТНИМ КОНТАКТОМ ЗА ДЕТЕКЦИЈУ ОТВОРЕНОСТИ ВРАТА (ЗБОГ СИСТЕМА ДЕТЕКЦИЈЕ ПОЖАРА) . ПРОИЗВОЂАЧ ЈЕ ДУЖАН ДА ДЕФИНИШЕ НАЧИН УГРАДЊЕ РАДИОНИЧКИМ ЦРТЕЖОМ И ДОСТАВИ ИЗВЕШТАЈ О ИСПИТИВАЊУ ВАТРОТПОРНОСТИ У СКЛАДУ СА SRPS U.J1.160.

Етажа:	АНЕКС;КРИЛО А		КРИЛО Б		КРИЛО Ц		КРИЛО Д	
Конвенција: лева десна	лева	десна	лева	десна	лева	десна	лева	десна
Сутерен	0	0						
Приземље	1	0						
1.спрат	0	0						
2.спрат	0	0						
Укупно(крило):	1	0						
Укупно(објекат):	1							
Напомена:	СВЕ МЕРЕ УЗЕТИ НА ЛИЦУ МЕСТА.							

КРИЛО А

СПОЉАШЊА АЛУМИНАРИЈА

ЛИСТ 01-32

САОБРАЋАЈНИ ИНСТИТУТ ЦИП, БЕОГРАД	Објекат: ПРУГА БЕОГРАД - СУБОТИЦА - ДРЖАВНА ГРАНИЦА (КЕЛЕБИЈА) ДЕОНИЦА ПРУГЕ НОВИ САД - СУБОТИЦА - ДРЖАВНА ГРАНИЦА (КЕЛЕБИЈА)	Врста техн.док.: пзи
	СПОЉАШЊА АЛУМИНАРИЈА	Размера: Р 1:50
Цртеж:	ВРАТА, ПРОЗОРИ - СПОЉАШЊЕ - ОПИС	Број листа:

Описи врата / прозор -спољашње

Позиције израдити од система алуминијумских термопрекинутих профила типа SCHUCO AWS/ADS 65 или слично.Основну дубину рама извести са 65мм дубине, а димензије крила отварајућих елемената према препорукама добављача система. Слободно стојеће вертикалне профиле димензионисати према норми SRPS EN 13830 за дозвољене угибе услед утицаја ветра на фасадну облогу према SRPS E 1991-1-4. На сваких са. 3м дужине предвидети монтажно-дилатациони спој чија ће визура одговарати визури компактних вертикалних профила.
Позицију монтирати у зони термоизолације и то на челични профил у доњој зони преко системског ПВЦ базног профила.
Горње и бочне везе са објектом остварити тачкасто. Простор у зони између објекта и позиције заштитити према препорукама `RAL` стандарда.
Површинска обрада профила: елоксажа, у тону по избору конзерваторског надзора (сива мат)

Позиције остаклити стаклом прелиминарне конфигурације:

1. Спољашње стакло 6мм са премазом на позицији 2
2. Међупростор 16мм 90%аргон , стакло лајсна треба да је термички појачана (нпр. Thermix)
3. Унутрашње стакло ламинирано са PVB фолијом 3.3.2

Коефицијент проласка енергије кроз стакло Ug=1.0W/m2K

Укупан коефицијент проласка енергије кроз позицију не сме да пређе Uw<=1.5W/m2K , према прорачуну по EN ISO 10077-1. Изузимајући површину клизних врата

Карактеристике система према SRPS EN 14351:

-ваздухопропусност, SRPS EN 12207: класа 4
-водонепропусност, SRPS EN 12208: класа E1200
-отпорност на удар ветра, SRPS EN 12210: класа C5/B5

Прозорске клупице предвидети као:
- споља: алуминијумски лим дебљине д=2мм пластифициран у боју остатка браварије нагнутим под углом

Отварајуће елементе обележене на шемама предвидети као:

1. Нагибни прозор у систему SCHUCO AWS 65. Прозор треба да буде опремљен системским невидљивим оковом Avantec Simply Smart који ће омогућити правилан рад и управљање са висине до сса. 1.80м од готовог пода. Стандардна ручка за манипулацију прозором.
   За случај прозора са парапетом 1.9м, користити систем SCHUCO SimplySmart OL200 који ће омогућити манипулацију прозором са висине сса 1.8м.

Величину крила прозора изабрати према препорукама добављача система за конкретне димензије. Тип и начин брављења предвидети такође према препорукама добављача система.

2. Хоризонтални прозор у систему SCHUCO AWS 65. Прозор треба да буде опремљен системским невидљивим оковом Simply Smart . У стандардном раду треба да буде ограничен на отварање до 135мм, а за потребе одржавања могућност закретања од 180 .

3. Окретнонагибни прозор у систему SCHUCO AWS 65. Прозор треба да буде опремљен скривеним оковом који представља део система у ком је испоручен (chuco Avantec Simply smart).).
4. Врата у систему SCHUCO ADS 65. Врата треба да су опремљена комплетним прибором за правилно фукционисање. Број шарки предвидети према препорукама добављача система.

Пре било каквог конкретног рада неопходно је све прорачуне и извођачке детаље доставити пројектанту на увид и усаглашавање.

ФАСАДНА ПЛАТНА - ОПИС

САОБРАЋАЈНИ ИНСТИТУТ ЦИП, БЕОГРАД		Објекат: ПРУГА БЕОГРАД - СУБОТИЦА - ДРЖАВНА ГРАНИЦА (КЕЛЕБИЈА) ДЕОНИЦА ПРУГЕ НОВИ САД - СУБОТИЦА - ДРЖАВНА ГРАНИЦА (КЕЛЕБИЈА)	Врста техн.док.: пзи
		СПОЉАШЊА АЛУМИНАРИЈА	Размера: Р 1:50
Цртеж:	ФАСАДНА ПЛАТНА - ОПИС		Број листа:

ОПИС Позиција

Позиције израдити од система алуминијумских фасадних профила са прекинутим термичким мостом типа Schueco FWS 50 или адекватно.
Фасада се израђује од система самоносивих алуминијских хоризонталних и вертикалних правоуглих профила који осигурава прекид термичког моста. Сви рубови профила благо су заобљени. Ширина вертикалних и хоризонталних профила са унутарње стране износи 50мм док се са спољашње стране на вертикалама и хоризонталама налази покривна капа ширине 50мм. Дубина капе вертикала износи 15мм, док су хоризонталне капе 12мм.
Дубина вертикалних профила одређује се статичким прорачуном. Хоризонтални профили се статички прорачунавају на тежину стакла и ветар и њихова дубина не сме да пређе дубину вертикалних профила. Ако је случај да њихова дубина прелази дубину вертикалних профила усваја се дубљи вертикални профил. Извођач је дужан да достави статички прорачун (урађен од стране овлашћеног лица) заједно са остатком извођачког пројекта фасаде. Прелиминарна дубина вертикалних профила је 150мм (на местима где је неопходно, предвидети системско ојачање увучено у тело профила. Прелиминарна дубина хоризонталних профила на прикључку са подом и плафоном 155мм, остала 90мм.
На споју са подом, формирати детаљ који ће визуелно формирати исту висину видљивог алуминујума од 200мм на фиксним деловима фасаде (детаљ Ф1) као и на деловима врата (детаљ Ф2).
Све спојеве са остатком објекта урадити према RAL препорукама, нарочито у делу правилне дифузије водене паре.
Систем профила фасаде за одводњу кондензата, је конструисан у три равни одводње. Одводња се врши на начин да се кондензат прикупљен у хоризонтали одводи у вертикале, те се помоћу системских пластичних одводника кондезата, изведе ван конструкције.Сва заптивања на фасади су од EPDM-а према DIN 7863.
Жљебови у хоризонталном и вертикалном алуминијском профилу међусобно су повезани и омогућавају проветравање сваког остакљеног поља преко сва четири угла.
Површинска обрада профила: елоксажа, у тону по избору конзерваторског надзора (сива мат). Истом површинском обрадом треба обрадити све видне алуминијуске делове конструкције (угаоне опшиве и сл.)
Позиције остаклити стаклом прелиминарне конфигурације:

* Транспарентни делови
- Спољашње стакло 8мм са премазом на позицији 2 (каљено за стакла од коте пода до 2000мм)
- Медђупростор 16мм 90%аргон , стакло лајсна треба да је термички појачана (нпр. Thermix)
- Унутрашње стакло ламинирано са PVB фолијом 4.4.2

* Парапетни делови (зона спуштеног плафона)
- Спољашње стакло 8мм каљено емајлирано (боја емајла према препоруци добављача стакла)
- вентилациони простор мин 20мм
- термоизолација (предвиђена за вентилисане фасаде)
- АЛ лим д=2мм

* Транспарентни делови (поједини делови до висине 1650мм од ГП)
- Спољашње стакло 8мм са премазом на позицији 2 (каљено за стакла од коте пода до 2000мм)
- Међупростор 16мм 90%аргон , стакло лајсна треба да је термички појачана (нпр. Thermix)
- Унутрашње стакло ламинирано са PVB фолијом 4.4.2. Пескирано на поз 3 према шеми

* Коефицијент проласка енергије кроз стакло Ug=1.0W/m2K
* Укупан коефицијент проласка енергије кроз позицију не сме да пређе Uw<=1.5W/m2K , према прорачуну по EN ISO 10077-1 изузимајући површину клизних врата.

- карактеристике система фасадне зид завесе према SRPS EN 14351:

Водонепропусност,	SRPS EN 12154:	класа RE 1200
Ваздухопропусност,	SRPS EN 12152:	класа AE (> 600 pa)
Отп. на удар ветра,	SRPS EN 12179:	2.0/3.0 kN/m2
Отпорност на удар,	SRPS EN 14019:	класа I5/E5

Отварајући елемент преко системског адаптер профила уградити у остатак фасадне зид завесе.
У основну конструкцију фасадне зид завесе уграђују се отварајућа поља, димензија и начина отварања као на шеми.

Отварајуће елементе обележене на шемама предвидети као:
1. Нагибни прозор **KVN** у систему SCHUCO AWS 65. Прозор треба да буде опремљен системским оковом који представља део система у ком је испоручен. Оков треба да омогући манипулацију са висине од max 1.7m од готовог пода (Schuco SImply Smart OL 200)
Величину крила прозора изабрати према препорукама добављача система за конкретне димензије. Тип и начин брављења предвидети такође према препорукама добављача система. Стакло као на остатку фасаде са смањеним дебљинама на 6+16+3.3.2.
2. Нагибни прозор **KR** у систему SCHUCO AWS 65. Прозор треба да буде опремљен системским оковом који представља део система у ком је испоручен. Оков треба да омогући манипулацију крилом помоћу ручице постављене бочно на половину висине крила (Schuco SImply Smart)
Величину крила прозора изабрати према препорукама добављача система за конкретне димензије. Тип и начин брављења предвидети такође према препорукама добављача система. Стакло као на остатку фасаде са смањеним дебљинама на 6+16+3.3.2.
3. Стандардна врата **UV** у систему SCHUCO ADS 65 HD. Врата треба да буду опремљена системски оковом који ће омогућити правилан рад врата. Величину профила крила врата као и потребан број шарки предвидети према препорукама добављача система. Врата опремити бравом са ваљком, и обострано рукохватима за манипулацију.
4. Евакуациона врата **EV** у систему SCHUCO ADS 65 HD. Предвидети врата са функцијом и сертификацијом према норми SRPS EN 1125. Паник функција Е са рукохватом споља паник шином унутра. Пролазак споља омогућен само са кључем.
Врата морају бити опремљена комплетним системским оковом који ће омогућити правилно функционисање у траженом режиму. Врата предвидети у HD (heavy duty) варијанти.
5. Аутоматска клизна врата **AKV** урадити у систему Gezze Slimdrive SL-FR или слична. Врата треба да буду опремљена сензором за отварање. Неопходна је могућност редуданције у случају нестанка струје.
На местима изнад клизних врата предвидети хоризонтални профил у основној фасадној конструкцији исте дубине као и вертикални.

Пре било каквог конкретног рада неопходно је све прорачуне и извођачке детаље доставити пројектанту на увид и усаглашавање.

САОБРАЋАЈНИ ИНСТИТУТ ЦИП, БЕОГРАД	Објекат: ПРУГА БЕОГРАД - СУБОТИЦА - ДРЖАВНА ГРАНИЦА (КЕЛЕБИЈА) ДЕОНИЦА ПРУГЕ НОВИ САД - СУБОТИЦА - ДРЖАВНА ГРАНИЦА (КЕЛЕБИЈА)		Врста техн.док.: пзи
	СПОЉАШЊА АЛУМИНАРИЈА		Размера: Р 1:50
Цртеж:	ФАСАДНА ПРЕГРАДА СА УЛАЗНИМ ВРАТИМА	Ознака:	Број листа: 01

ИЗГЛЕД СА СПОЉАШЊЕ СТРАНЕ

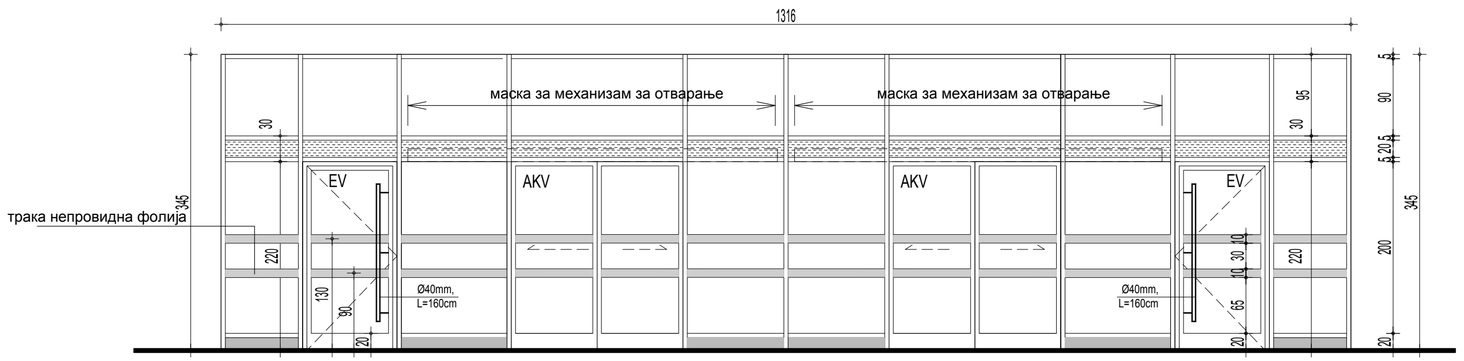

ИЗГЛЕД

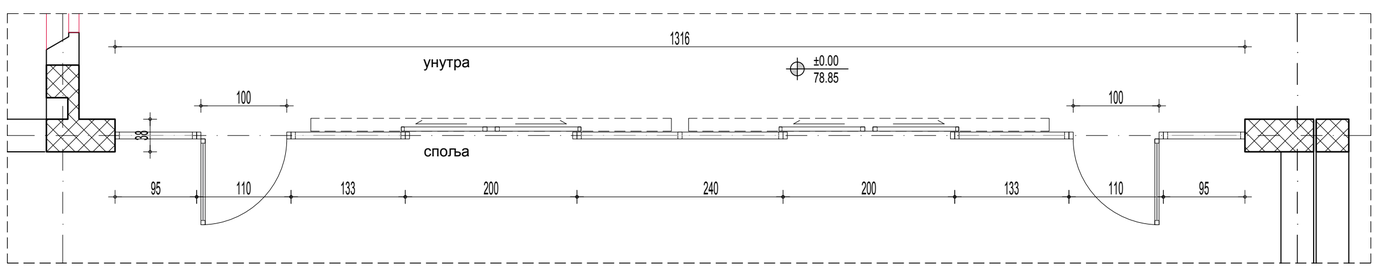

ОСНОВА

Транспарентно стакло
емајлирано стакло
пескирано стакло

Зидарска мера:	1316/345
Опис:	Фасадна преграда са аутоматским клизним вратима (ознака AKV) и евакуационим вратима(EV) Радити према општем опису, и опису бр. 4 и 5. Саставни део позиције су све покривне лајсне које затварају зазоре између фасаде и преграде. Уградњу вршити у складу са радионичким детаљима које израђује извођач радова, на основу димензија позиција узетих на лицу места. Детаљи морају да буду одобрени од стране одговорног пројектанта и надзорног органа.При изради и монтажи позиције поштовати све препоруке од стране произвођача профила. Извођач је дужан да достави атестну документацију усаглашену са EN стандардима.

Етажа:	КРИЛО А	КРИЛО Б	КРИЛО Ц	КРИЛО Д
Конвенција:				
Сутерен	0	0	0	0
Приземље	1	0	0	0
1.спрат	0	0	0	0
2.спрат	0	0	0	0
Укупно(крило):	1	0	0	0
Укупно(објекат):	1			
Напомена:	СВЕ МЕРЕ УЗЕТИ НА ЛИЦУ МЕСТА.			

САОБРАЋАЈНИ ИНСТИТУТ ЦИП, БЕОГРАД	Објекат: ПРУГА БЕОГРАД - СУБОТИЦА - ДРЖАВНА ГРАНИЦА (КЕЛЕБИЈА) ДЕОНИЦА ПРУГЕ НОВИ САД - СУБОТИЦА - ДРЖАВНА ГРАНИЦА (КЕЛЕБИЈА)	Врста техн.док.: ПЗИ
	СПОЉАШЊА АЛУМИНАРИЈА	Размера: Р 1:50
Цртеж: УЛАЗНА ВРАТА-ПРЕМА ПОТХОДНИКУ	Ознака: A2	Број листа: 02

ИЗГЛЕД СА УНУТРАШЊЕ СТРАНЕ

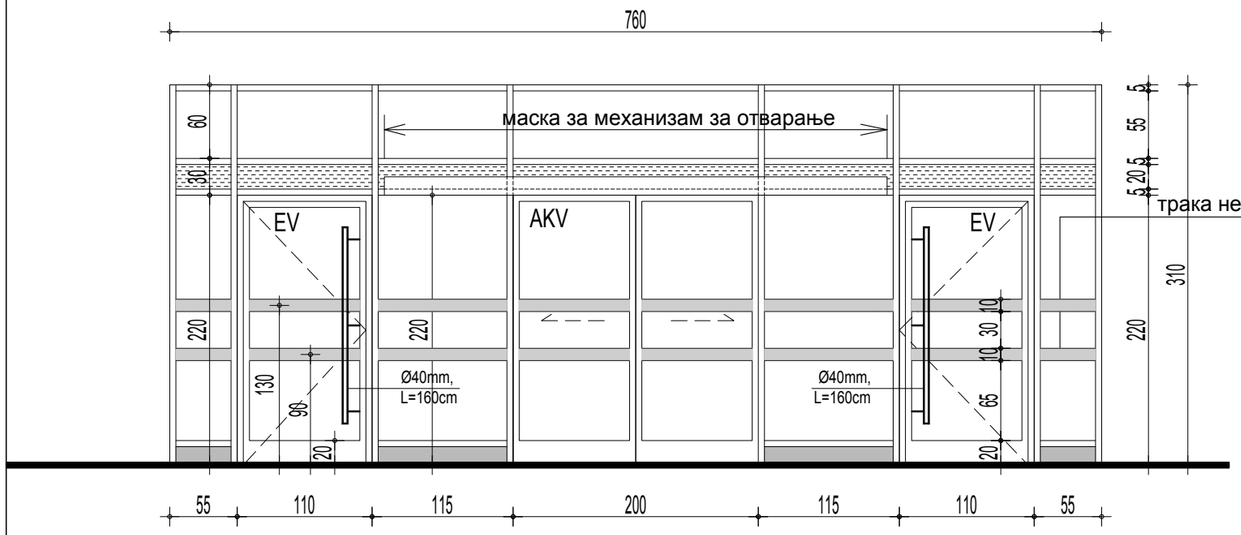

ИЗГЛЕД

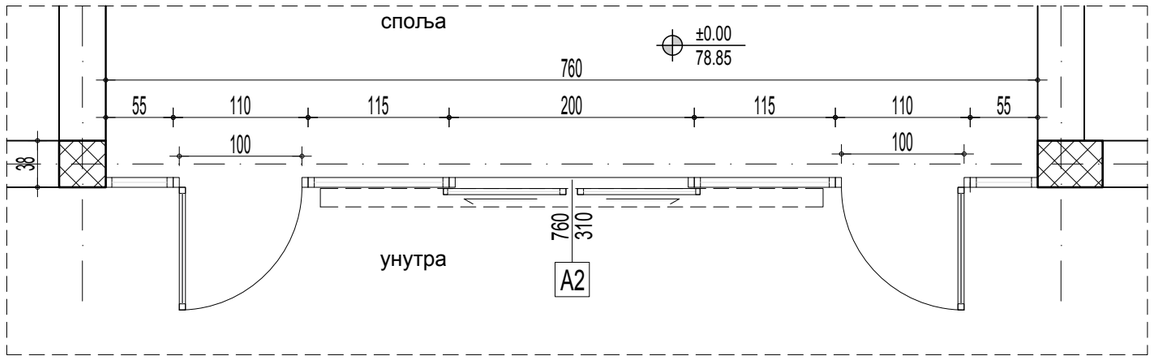

ОСНОВА

Транспарентно стакло

емајлирано стакло

пескирано стакло

Зидарска мера:	760/310
Опис:	Фасадна преграда са аутоматским клизним вратима (ознака AKV) и евакуационим вратима(EV) Радити према општем опису, и опису бр. 4 и 5. Саставни део позиције су све покривне лајсне које затварају зазоре између фасаде и преграде. Уградњу вршити у складу са радионичким детаљима које израђује извођач радова, на основу димензија позиција узетих на лицу места. Детаљи морају да буду одобрени од стране одговорног пројектанта и надзорног органа.При изради и монтажи позиције поштовати све препоруке од стране произвођача профила. Извођач је дужан да достави атестну документацију усаглашену са EN стандардима.

Етажа:	КРИЛО А	КРИЛО Б	КРИЛО Ц	КРИЛО Д
Конвенција:				
Сутерен	0	0	0	0
Приземље	1	0	0	0
1.спрат	0	0	0	0
2.спрат	0	0	0	0
Укупно(крило):	1	0	0	0
Укупно(објекат):	1			
Напомена:	СВЕ МЕРЕ УЗЕТИ НА ЛИЦУ МЕСТА.			

САОБРАЋАЈНИ ИНСТИТУТ ЦИП, БЕОГРАД

Објекат:
ПРУГА БЕОГРАД - СУБОТИЦА - ДРЖАВНА ГРАНИЦА (КЕЛЕБИЈА)
ДЕОНИЦА ПРУГЕ НОВИ САД - СУБОТИЦА - ДРЖАВНА ГРАНИЦА (КЕЛЕБИЈА)

СПОЉАШЊА АЛУМИНАРИЈА

Врста техн.док.: **ПЗИ**

Размера: Р 1:50

Цртеж: ПРОЗОР (АТРИЈУМ)

Ознака: А3

Број листа: 03

ИЗГЛЕД СА СПОЉАШЊЕ СТРАНЕ

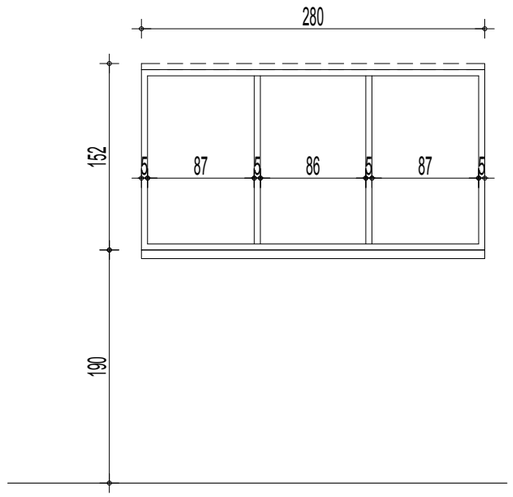

ИЗГЛЕД

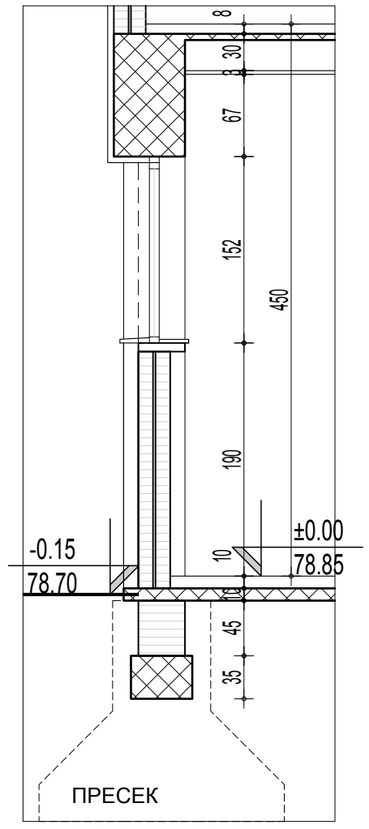

ПРЕСЕК

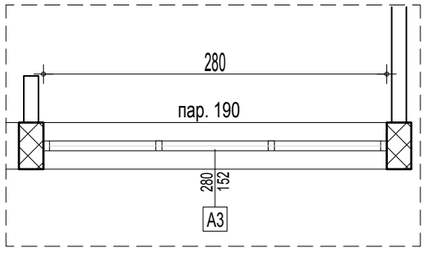

ОСНОВА

Зидарска мера:	280/152
Опис:	ТРОКРИЛНИ ПРОЗОР радити према општем опису за прозоре. Саставни део позиције су све покривне лајсне које затварају зазоре између фасаде и прозора. Уградњу вршити у складу са радионичким детаљима које израђује извођач радова, на основу димензија позиција узетих на лицу места. Детаљи морају да буду одобрени од стране одговорног пројектанта и надзорног органа.При изради и монтажи позиције поштовати све препоруке од стране произвођача профила. Извођач је дужан да достави атестну документацију усаглашену са EN стандардима. Тон елоксаже усвојен од конзерваторског надзора. Прозор снабдети парапетном даском од ПВЦ-а у боји столарије, окапница је од камених плоча које се репарирају и делимично се замењују новим.

Етажа:	КРИЛО А	КРИЛО Б	КРИЛО Ц	КРИЛО Д
Конвенција:				
Сутерен	0	0	0	0
Приземље	6	0	0	0
1.спрат	0	0	0	0
2.спрат	0	0	0	0
Укупно(лева, десна):	6	0	0	0
Укупно(објекат):	6			
Напомена:	СВЕ МЕРЕ УЗЕТИ НА ЛИЦУ МЕСТА.			

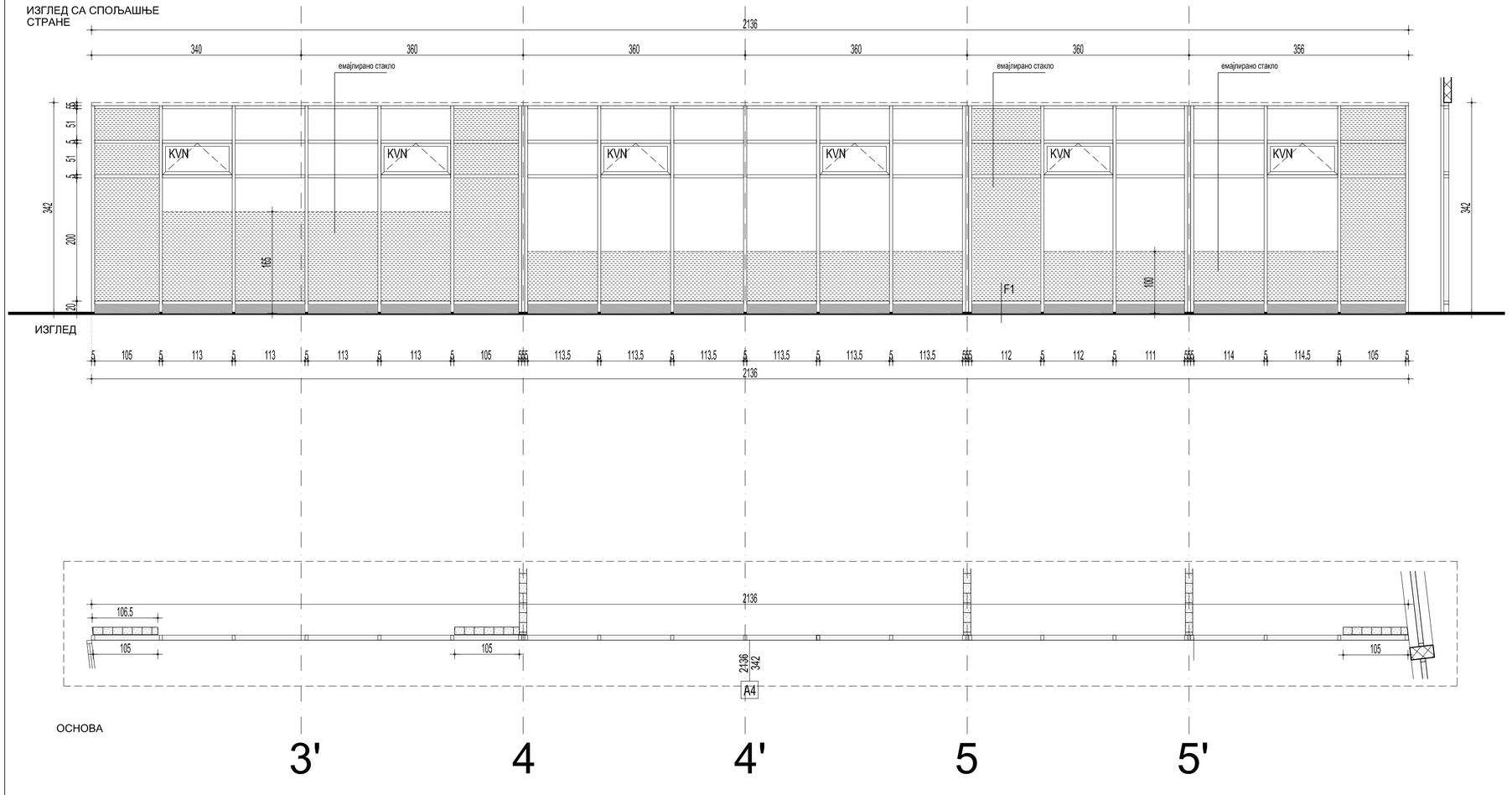

Транспарентно стакло
емајлирано стакло
пескирано стакло

САОБРАЋАЈНИ ИНСТИТУТ ЦИП, БЕОГРАД	Објекат: ПРУГА БЕОГРАД - СУБОТИЦА - ДРЖАВНА ГРАНИЦА (КЕЛЕБИЈА) ДЕОНИЦА ПРУГЕ НОВИ САД - СУБОТИЦА - ДРЖАВНА ГРАНИЦА (КЕЛЕБИЈА)	Врста техн.док.: ПЗИ	
	СПОЉАШЊА АЛУМИНАРИЈА	Размера: Р 1:50	
Цртеж: ФАСАДНА ПРЕГРАДА (АТРИЈУМ)	Ознака: A4	Број листа: 04	

Зидарска мера:	2136/342
Опис:	Фасадна фиксна преграда са нагибним прозорима, ознака KVN. Радити према општем опису, и опису бр. 1. Саставни део позиције су све покривне лајсне које затварају зазоре између фасаде и преграде. Уградњу вршити у складу са радиоиичким детаљима које израђује извођач радова, на основу димензија позиција узетих на лицу места. Детаљи морају да буду одобрени од стране одговорног пројектанта и надзорног органа.При изради и монтажи позиције поштовати све препоруке од стране произвођача профила. Извођач је дужан да достави атестну документацију усаглашену са EN стандардима.

Етажа:	КРИЛО А	КРИЛО Б	КРИЛО Ц	КРИЛО Д
Конвенција:				
Сутерен	0	0	0	0
Приземље	1	0	0	0
1.спрат	0	0	0	0
2.спрат	0	0	0	0
Укупно(крило):	1	0	0	0
Укупно(објекат):	1			
Напомена:	СВЕ МЕРЕ УЗЕТИ НА ЛИЦУ МЕСТА.			

САОБРАЋАЈНИ ИНСТИТУТ ЦИП, БЕОГРАД	Објекат: ПРУГА БЕОГРАД - СУБОТИЦА - ДРЖАВНА ГРАНИЦА (КЕЛЕБИЈА) ДЕОНИЦА ПРУГЕ НОВИ САД - СУБОТИЦА - ДРЖАВНА ГРАНИЦА (КЕЛЕБИЈА)	Врста техн.док.: ПЗИ
	СПОЉАШЊА АЛУМИНАРИЈА	Размера: Р 1:50
Цртеж: ФАСАДНА ПРЕГРАДА (АТРИЈУМ)	Ознака: А5	Број листа: 05

ИЗГЛЕД СА СПОЉАШЊЕ СТРАНЕ

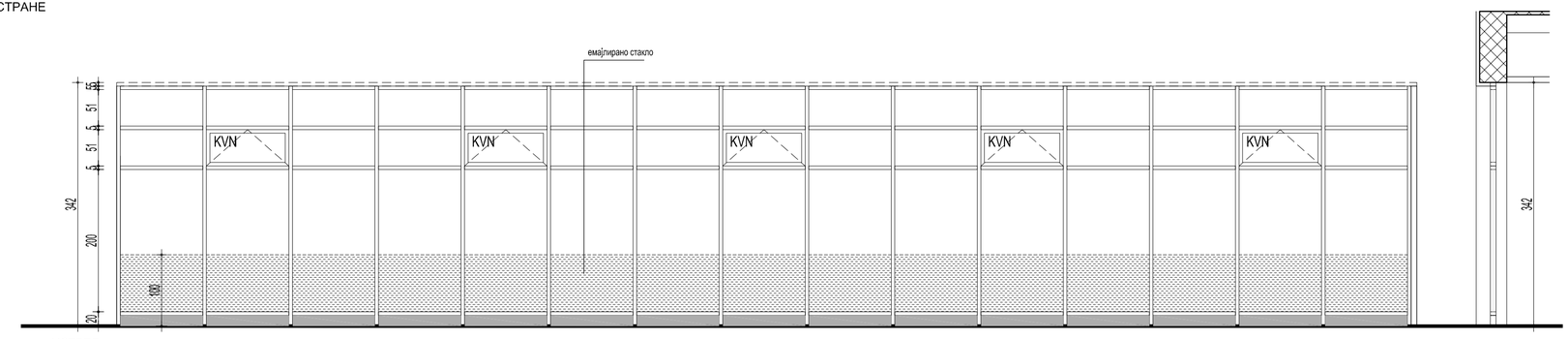

ИЗГЛЕД

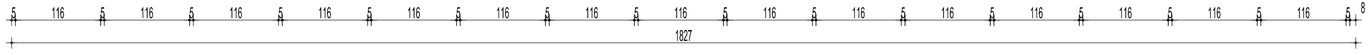

ОСНОВА

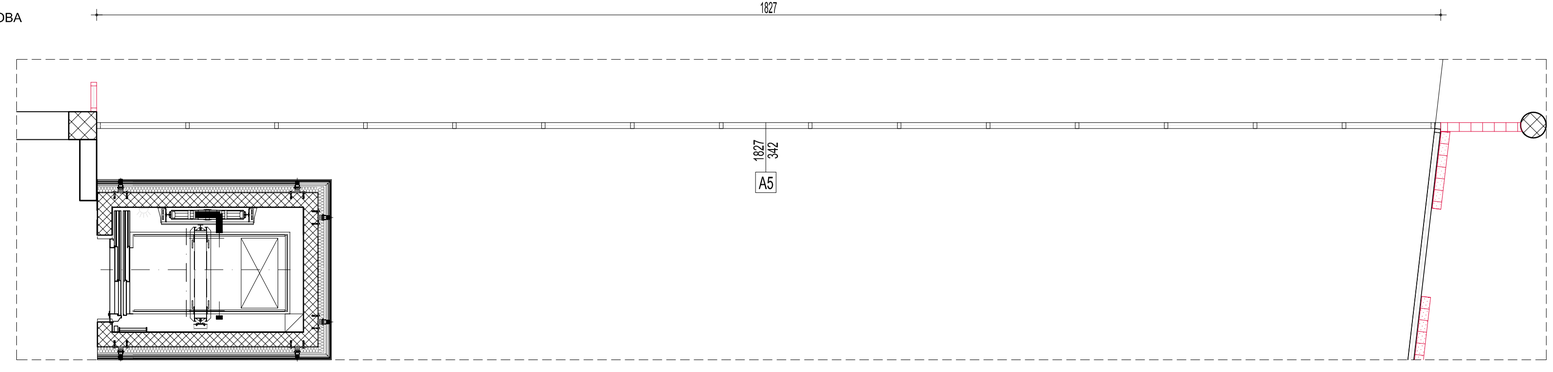

Транспарентно стакло
емајлирано стакло
пескирано стакло

Зидарска мера:	1827/342
Опис:	Фасадна фиксна преграда са нагибним прозорима, ознака KVN. Радити према општем опису, и опису бр. 1. Саставни део позиције су све покривне лајсне које затварају зазоре између фасаде и преграде. Уградњу вршити у складу са радионичким детаљима које израђује извођач радова, на основу димензија позиција узетих на лицу места. Детаљи морају да буду одобрени од стране одговорног пројектанта и надзорног органа.При изради и монтажи позиције поштовати све препоруке од стране произвођача профила. Извођач је дужан да достави атестну документацију усаглашену са EN стандардима.

Етажа:	КРИЛО А	КРИЛО Б	КРИЛО Ц	КРИЛО Д
Конвенција:				
Сутерен	0	0	0	0
Приземље	1	0	0	0
1.спрат	0	0	0	0
2.спрат	0	0	0	0
Укупно(крило):	1	0	0	0
Укупно(објекат):	1			
Напомена:	СВЕ МЕРЕ УЗЕТИ НА ЛИЦУ МЕСТА.			

ИЗГЛЕД СА СПОЉАШЊЕ СТРАНЕ

Напомена:
Чист отвор једног крила врата минимум 90 cm

САОБРАЋАЈНИ ИНСТИТУТ ЦИП, БЕОГРАД	Објекат: ПРУГА БЕОГРАД - СУБОТИЦА - ДРЖАВНА ГРАНИЦА (КЕЛЕБИЈА) ДЕОНИЦА ПРУГЕ НОВИ САД - СУБОТИЦА - ДРЖАВНА ГРАНИЦА (КЕЛЕБИЈА)		Врста техн.док.: пзи
	СПОЉАШЊА АЛУМИНАРИЈА		Размера: Р 1:50
Цртеж: ФАСАДНА ПРЕГРАДА-УЛАЗ		Ознака: А6	Број листа: 06

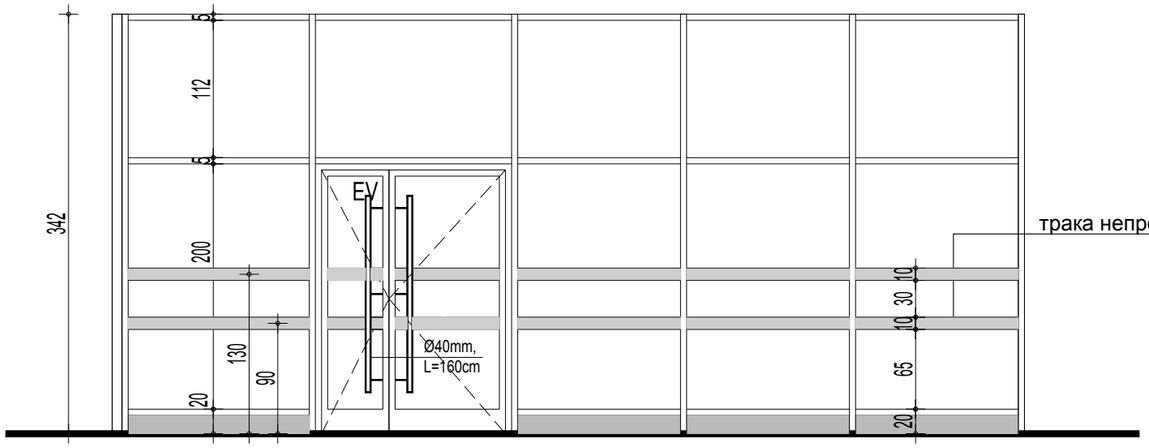

ИЗГЛЕД

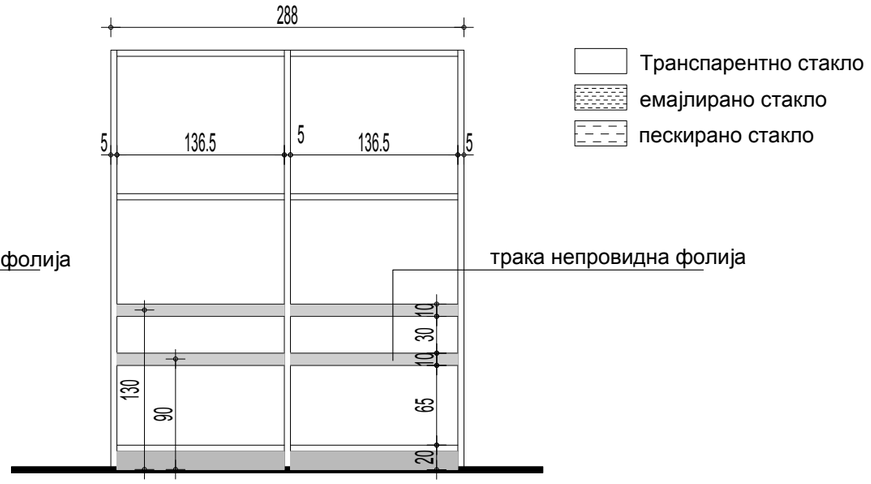

Транспарентно стакло
емајлирано стакло
пескирано стакло

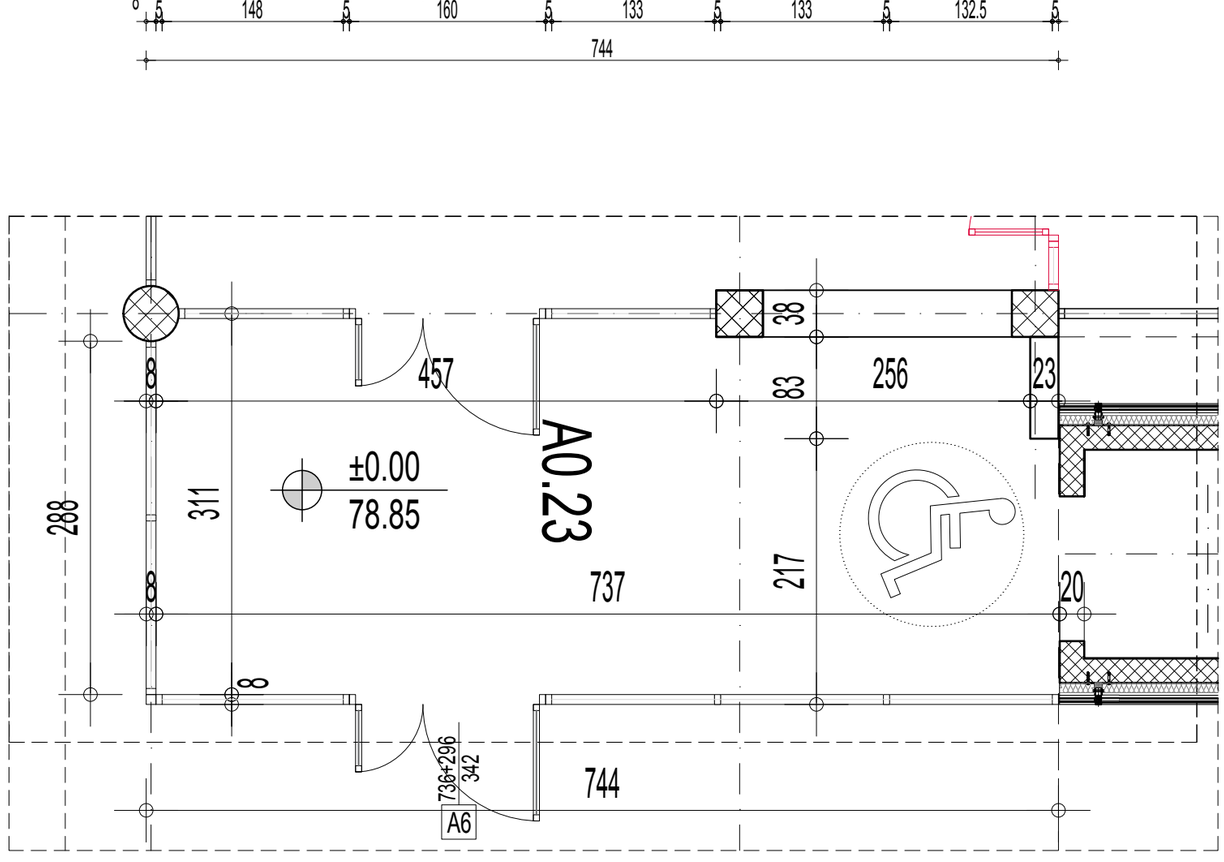

ОСНОВА

Зидарска мера:	744+288/342
Опис:	Фасадна преграда са евакуационим вратима(EV) Радити према општем опису, и опису бр. 4 Саставни део позиције су све покривне лајсне које затварају зазоре између фасаде и преграде. Уградњу вршити у складу са радионичким детаљима које израђује извођач радова, на основу димензија позиција узетих на лицу места. Детаљи морају да буду одобрени од стране одговорног пројектанта и надзорног органа.При изради и монтажи позиције поштовати све препоруке од стране произвођача профила. Извођач је дужан да достави атестну документацију усаглашену са EN стандардима.

Етажа:	КРИЛО А	КРИЛО Б	КРИЛО Ц	КРИЛО Д
Конвенција:				
Сутерен	0	0	0	0
Приземље	1	0	0	0
1.спрат	0	0	0	0
2.спрат	0	0	0	0
Укупно(крило):	1	0	0	0
Укупно(објекат):	1			
Напомена:	СВЕ МЕРЕ УЗЕТИ НА ЛИЦУ МЕСТА.			

ИЗГЛЕД СА СПОЉАШЊЕ СТРАНЕ

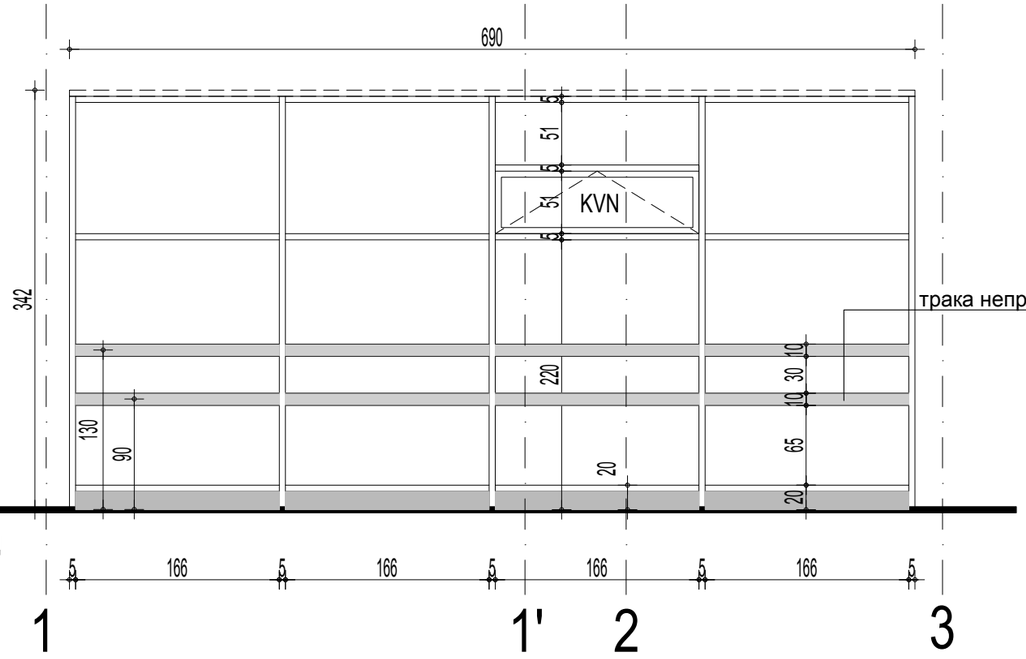

ИЗГЛЕД

ПРЕСЕК

Транспарентно стакло
емајлирано стакло
пескирано стакло

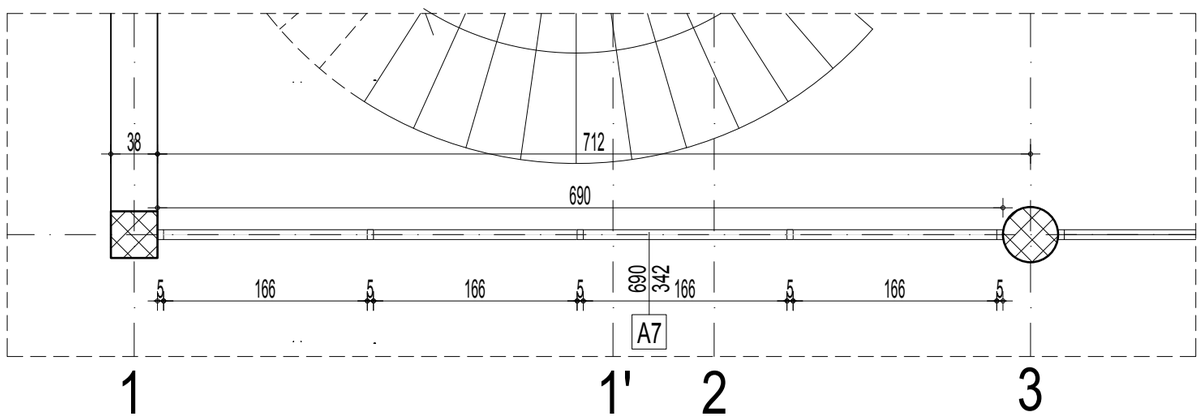

ОСНОВА

САОБРАЋАЈНИ ИНСТИТУТ ЦИП, БЕОГРАД

Објекат:
ПРУГА БЕОГРАД - СУБОТИЦА - ДРЖАВНА ГРАНИЦА (КЕЛЕБИЈА)
ДЕОНИЦА ПРУГЕ НОВИ САД - СУБОТИЦА - ДРЖАВНА ГРАНИЦА (КЕЛЕБИЈА)

СПОЉАШЊА АЛУМИНАРИЈА

Врста техн.док.: **ПЗИ**

Размера: Р 1:50

Цртеж: ФАСАДНА ПРЕГРАДА

Ознака: A7

Број листа: 07

Зидарска мера:	690/342
Опис:	Фасадна фиксна преграда са нагибним прозорима, ознака KVN. Радити према општем опису, и опису бр. 1. Саставни део позиције су све покривне лајсне које затварају зазоре између фасаде и преграде. Уградњу вршити у складу са радионичким детаљима које израђује извођач радова, на основу димензија позиција узетих на лицу места. Детаљи морају да буду одобрени од стране одговорног пројектанта и надзорног органа.При изради и монтажи позиције поштовати све препоруке од стране произвођача профила. Извођач је дужан да достави атестну документацију усаглашену са EN стандардима.

Етажа:	КРИЛО А	КРИЛО Б	КРИЛО Ц	КРИЛО Д
Конвенција:				
Сутерен	0	0	0	0
Приземље	1	0	0	0
1.спрат	0	0	0	0
2.спрат	0	0	0	0
Укупно(крило):	1	0	0	0
Укупно(објекат):	1			
Напомена:	СВЕ МЕРЕ УЗЕТИ НА ЛИЦУ МЕСТА.			

ИЗГЛЕД СА СПОЉАШЊЕ СТРАНЕ

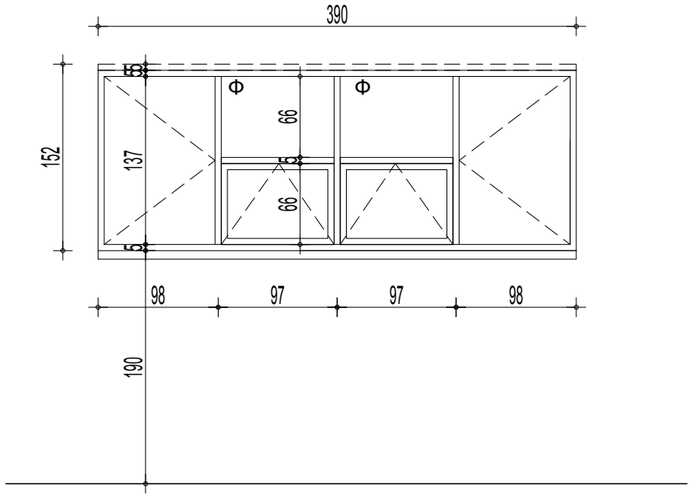

ИЗГЛЕД

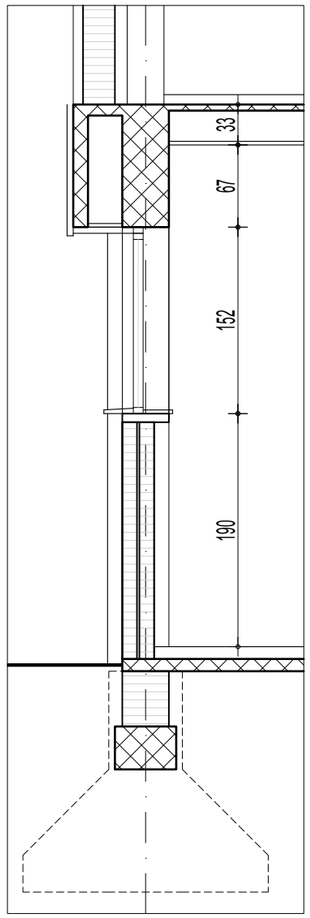

ПРЕСЕК

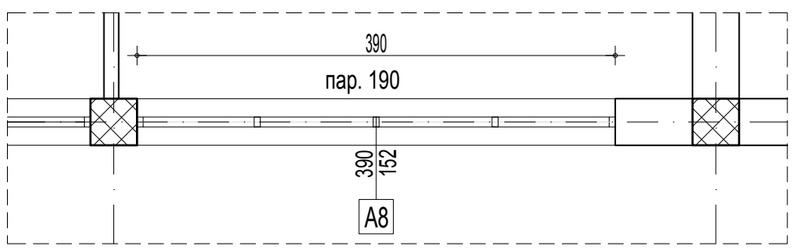

ОСНОВА

САОБРАЋАЈНИ ИНСТИТУТ ЦИП, БЕОГРАД	Објекат: ПРУГА БЕОГРАД - СУБОТИЦА - ДРЖАВНА ГРАНИЦА (КЕЛЕБИЈА) ДЕОНИЦА ПРУГЕ НОВИ САД - СУБОТИЦА - ДРЖАВНА ГРАНИЦА (КЕЛЕБИЈА)		Врста техн.док.: пзи
	СПОЉАШЊА АЛУМИНАРИЈА		Размера: Р 1:50
Цртеж: ВИШЕДЕЛНИ ПРОЗОР		Ознака: A8	Број листа: 08

Зидарска мера:	390/152
Опис:	ВИШЕДЕЛНИ ПРОЗОР радити према општем опису за прозоре. Саставни део позиције су све покривне лајсне које затварају зазоре између фасаде и прозора. Уградњу вршити у складу са радиоиичким детаљима које израђује извођач радова, на основу димензија позиција узетих на лицу места. Детаљи морају да буду одобрени од стране одговорног пројектанта и надзорног органа.При изради и монтажи позиције поштовати све препоруке од стране произвођача профила. Извођач је дужан да достави атестну документацију усаглашену са EN стандардима. Са унутрашње стране прозора предвиђена је заштита од сунца роло заторима типа Warema Bracket M. Носачи сенила - конзоле су челичне поцинковане дим.84/54mm са бочним покривним капама. Осовина на коју се намотава платно је алуминијумска пречника min. Ø40mm. Површинска обрада пластификација у сивој боји. Платно треба да је са алуминијумским рефлектујућим слојем на страни ка стаклу а на унутрашњој страни је сиве боје. Платно треба да је класе горивости минимум Б1. Управљање застором на моторни погон 230V,50Hz,са нивоом заштите IP44.

Етажа:	КРИЛО А	КРИЛО Б	КРИЛО Ц	КРИЛО Д
Конвенција:				
Сутерен	0	0	0	0
Приземље	2	0	0	0
1.спрат	0	0	0	0
2.спрат	0	0	0	0
Укупно(крило):	2	0	0	0
Укупно(објекат):	2			
Напомена:	СВЕ МЕРЕ УЗЕТИ НА ЛИЦУ МЕСТА.			

ИЗГЛЕД СА СПОЉАШЊЕ СТРАНЕ

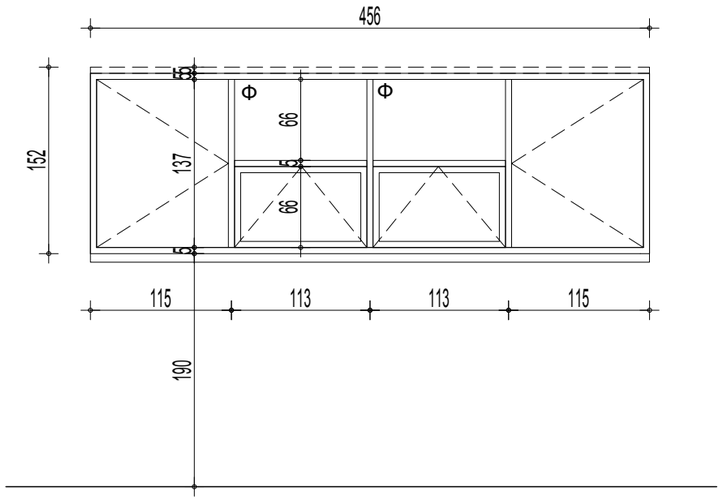

ИЗГЛЕД

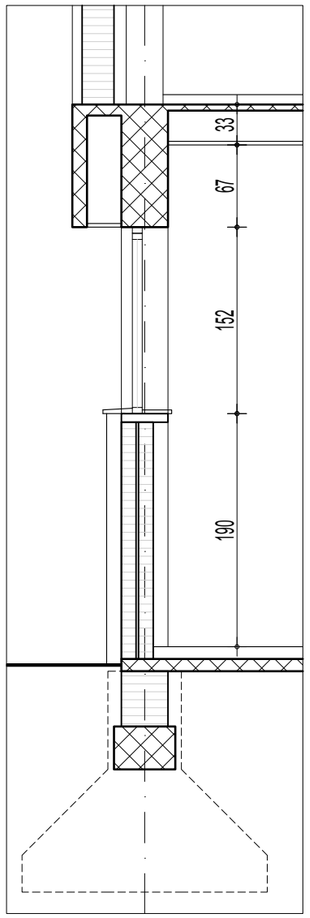

ПРЕСЕК

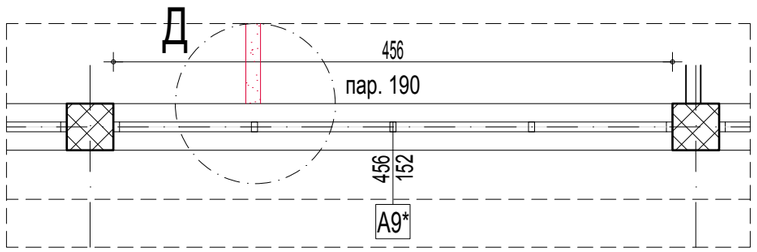

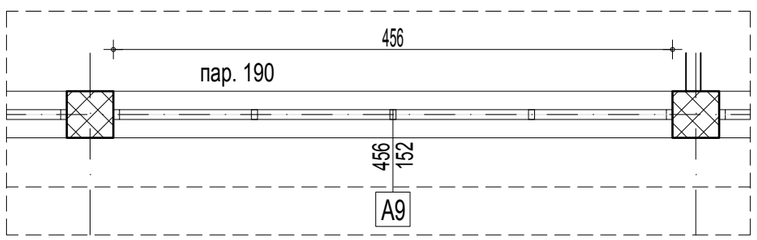

ОСНОВА

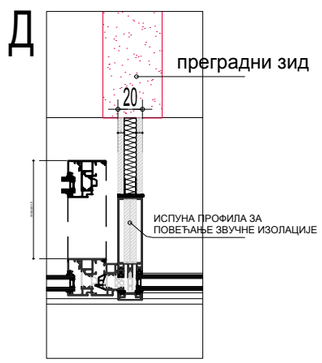

СПОЈ СА ЗИДОМ

САОБРАЋАЈНИ ИНСТИТУТ ЦИП, БЕОГРАД

Објекат:
ПРУГА БЕОГРАД - СУБОТИЦА - ДРЖАВНА ГРАНИЦА (КЕЛЕБИЈА)
ДЕОНИЦА ПРУГЕ НОВИ САД - СУБОТИЦА - ДРЖАВНА ГРАНИЦА (КЕЛЕБИЈА)

СПОЉАШЊА АЛУМИНАРИЈА

Врста техн.док.: **пзи**

Размера: Р 1:50

Цртеж: ВИШЕДЕЛНИ ПРОЗОР

Ознака: A9* A9

Број листа: 09

Зидарска мера:	456/152
Опис:	ВИШЕДЕЛНИ ПРОЗОР радити према општем опису за прозоре. Саставни део позиције су све покривне лајсне које затварају зазоре између фасаде и прозора. Уградњу вршити у складу са радионичким детаљима које израђује извођач радова, на основу димензија позиција узетих на лицу места. Детаљи морају да буду одобрени од стране одговорног пројектанта и надзорног органа.При изради и монтажи позиције поштовати све препоруке од стране произвођача профила. Извођач је дужан да достави атестну документацију усаглашену са EN стандардима. Са унутрашње стране прозора предвиђена је заштита од сунца роло засторима типа Warema Bracket M. Носачи сенила - конзоле су челичне поцинковане дим.84/54mm са бочним покривним капама. Осовина на коју се намотава платно је алуминијумска пречника min. Ø40mm. Површинска обрада пластификација у сивој боји. Платно треба да је са алуминијумским рефлектујућим слојем на страни ка стаклу а на унутрашњој страни је сиве боје. Платно треба да је класе горивости минимум Б1. Управљање застором на моторни погон 230V,50Hz,са нивоом заштите IP44.

Етажа:	КРИЛО А		КРИЛО Б	КРИЛО Ц	КРИЛО Д
	A9	A9*			
Сутерен	0	0	0	0	0
Приземље	1	1	0	0	0
1.спрат	0	0	0	0	0
2.спрат	0	0	0	0	0
Укупно(крило):	2		0	0	0
Укупно(објекат):	2				
Напомена:	СВЕ МЕРЕ УЗЕТИ НА ЛИЦУ МЕСТА.				

ИЗГЛЕД СА СПОЉАШЊЕ СТРАНЕ

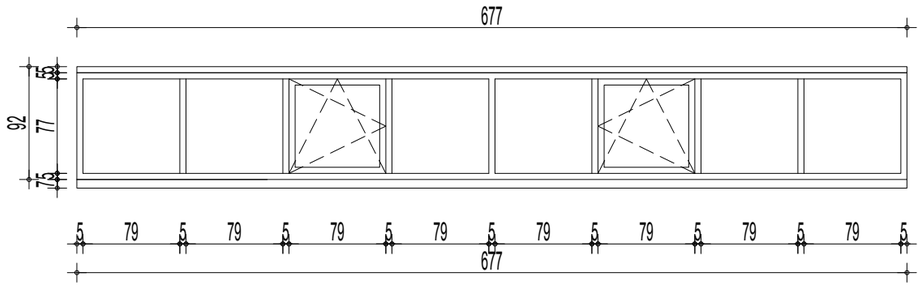

транзене преко прозора

ИЗГЛЕД

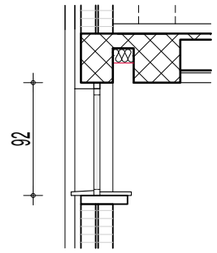

ПРЕСЕК

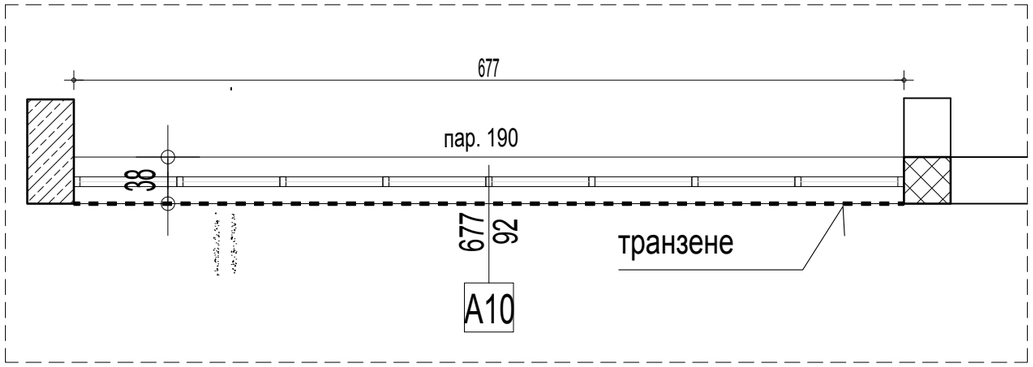

ОСНОВА

САОБРАЋАЈНИ ИНСТИТУТ ЦИП, БЕОГРАД	Објекат: ПРУГА БЕОГРАД - СУБОТИЦА - ДРЖАВНА ГРАНИЦА (КЕЛЕБИЈА) ДЕОНИЦА ПРУГЕ НОВИ САД - СУБОТИЦА - ДРЖАВНА ГРАНИЦА (КЕЛЕБИЈА)		Врста техн.док.: ПЗИ
	СПОЉАШЊА АЛУМИНАРИЈА		Размера: Р 1:50
Цртеж: ПРОЗОР		Ознака: A10	Број листа: 10

Зидарска мера:	677/92
Опис:	ВИШЕДЕЛНИ ПРОЗОР радити према општем опису за прозоре. Саставни део позиције су све покривне лајсне које затварају зазоре између фасаде и прозора. Уградњу вршити у складу са радионичким детаљима које израђује извођач радова, на основу димензија позиција узетих на лицу места. Детаљи морају да буду одобрени од стране одговорног пројектанта и надзорног органа.При изради и монтажи позиције поштовати све препоруке од стране произвођача профила. Извођач је дужан да достави атестну документацију усаглашену са EN стандардима. Тон елоксаже усвојен од конзерваторског надзора. Прозор снабдети парапетном даском од ПВЦ-а у боји столарије, окапница је од камених плоча које се репарирају и делимично се замењују новим.

Етажа:	КРИЛО А	КРИЛО Б	КРИЛО Ц	КРИЛО Д
Конвенција:				
Сутерен	0	0	0	0
Приземље	0	0	0	0
1.спрат	1	0	0	0
2.спрат	0	0	0	0
Укупно(крило):	1	0	0	0
Укупно(објекат):	1			
Напомена:	СВЕ МЕРЕ УЗЕТИ НА ЛИЦУ МЕСТА.			

ИЗГЛЕД СА СПОЉАШЊЕ СТРАНЕ

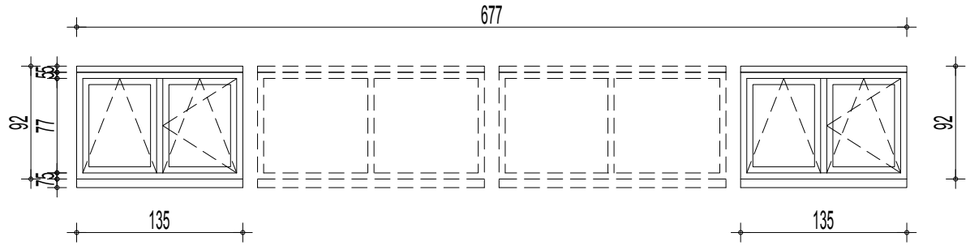

транзене преко прозора

ИЗГЛЕД

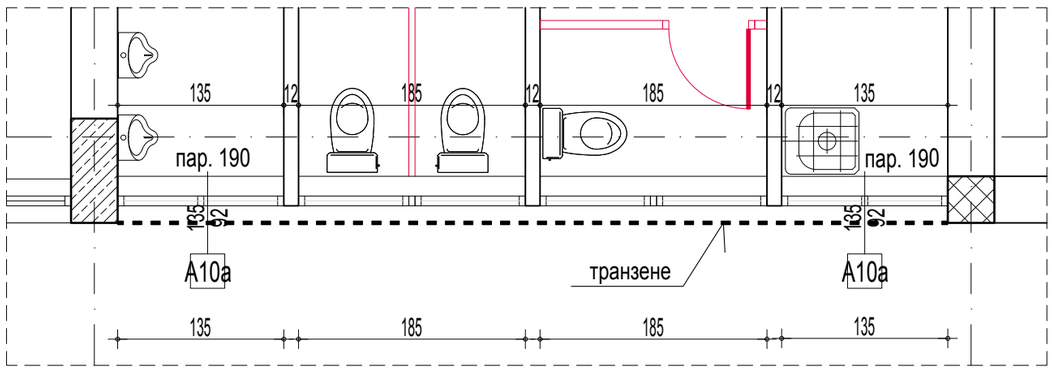

ОСНОВА

САОБРАЋАЈНИ ИНСТИТУТ ЦИП, БЕОГРАД	Објекат: ПРУГА БЕОГРАД - СУБОТИЦА - ДРЖАВНА ГРАНИЦА (КЕЛЕБИЈА) ДЕОНИЦА ПРУГЕ НОВИ САД - СУБОТИЦА - ДРЖАВНА ГРАНИЦА (КЕЛЕБИЈА)			Врста техн.док.: ПЗИ
	СПОЉАШЊА АЛУМИНАРИЈА			Размера: Р 1:50
Цртеж: ПРОЗОР			Ознака: A10a	Број листа: 11

Зидарска мера:	135/92
Опис:	ВИШЕДЕЛНИ ПРОЗОР радити према општем опису за прозоре. Саставни део позиције су све покривне лајсне које затварају зазоре између фасаде и прозора. Уградњу вршити у складу са радионичким детаљима које израђује извођач радова, на основу димензија позиција узетих на лицу места. Детаљи морају да буду одобрени од стране одговорног пројектанта и надзорног органа.При изради и монтажи позиције поштовати све препоруке од стране произвођача профила. Извођач је дужан да достави атестну документацију усаглашену са EN стандардима. Тон елоксаже усвојен од конзерваторског надзора. Прозор снабдети парапетном даском од ПВЦ-а у боји столарије, окапница је од камених плоча које се репарирају и делимично се замењују новим.

Етажа:	КРИЛО А	КРИЛО Б	КРИЛО Ц	КРИЛО Д
Конвенција:				
Сутерен	0	0	0	0
Приземље	0	0	0	0
1.спрат	0	0	0	0
2.спрат	2	0	0	0
Укупно(крило):	2	0	0	0
Укупно(објекат):	2			
Напомена:	СВЕ МЕРЕ УЗЕТИ НА ЛИЦУ МЕСТА.			

ИЗГЛЕД СА СПОЉАШЊЕ СТРАНЕ

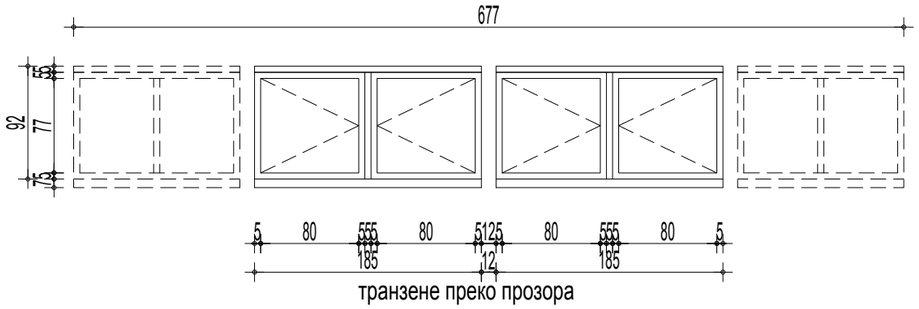

ИЗГЛЕД

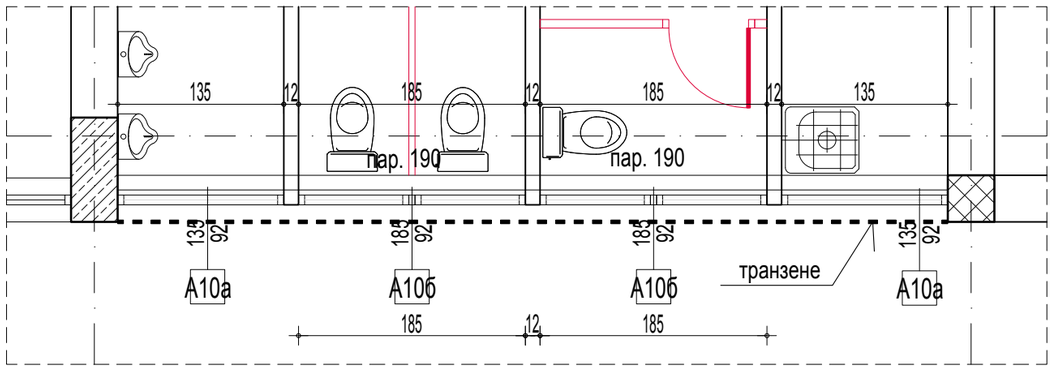

ОСНОВА

САОБРАЋАЈНИ ИНСТИТУТ ЦИП, БЕОГРАД

Објекат:
ПРУГА БЕОГРАД - СУБОТИЦА - ДРЖАВНА ГРАНИЦА (КЕЛЕБИЈА)
ДЕОНИЦА ПРУГЕ НОВИ САД - СУБОТИЦА - ДРЖАВНА ГРАНИЦА (КЕЛЕБИЈА)

СПОЉАШЊА АЛУМИНАРИЈА

Врста техн.док.: ПЗИ

Размера: Р 1:50

Цртеж: ПРОЗОР

Ознака: А10б

Број листа: 12

Зидарска мера:	185/92
Опис:	ВИШЕДЕЛНИ ПРОЗОР радити према општем опису за прозоре. Саставни део позиције су све покривне лајсне које затварају зазоре између фасаде и прозора. Уградњу вршити у складу са радионичким детаљима које израђује извођач радова, на основу димензија позиција узетих на лицу места. Детаљи морају да буду одобрени од стране одговорног пројектанта и надзорног органа.При изради и монтажи позиције поштовати све препоруке од стране произвођача профила. Извођач је дужан да достави атестну документацију усаглашену са EN стандардима. Тон елоксаже усвојен од конзерваторског надзора. Прозор снабдети парапетном даском од ПВЦ-а у боји столарије, окапница је од камених плоча које се репарирају и делимично се замењују новим.

Етажа:	КРИЛО А	КРИЛО Б	КРИЛО Ц	КРИЛО Д
Конвенција:				
Сутерен	0	0	0	0
Приземље	0	0	0	0
1.спрат	0	0	0	0
2.спрат	2	0	0	0
Укупно(крило):	2	0	0	0
Укупно(објекат):	2			
Напомена:	СВЕ МЕРЕ УЗЕТИ НА ЛИЦУ МЕСТА.			

ИЗГЛЕД СА СПОЉАШЊЕ СТРАНЕ

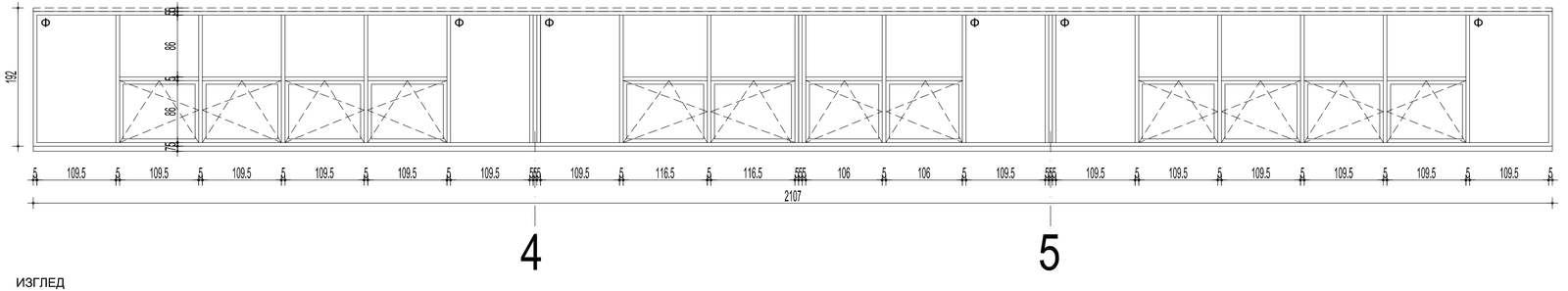

ИЗГЛЕД

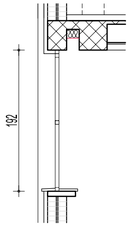

ПРЕСЕК

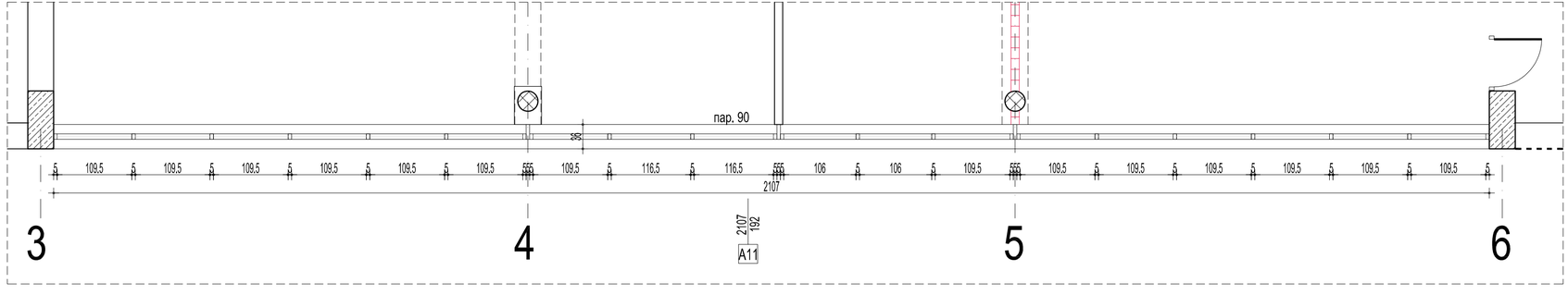

ОСНОВА

САОБРАЋАЈНИ ИНСТИТУТ ЦИП, БЕОГРАД	Објекат: ПРУГА БЕОГРАД - СУБОТИЦА - ДРЖАВНА ГРАНИЦА (КЕЛЕБИЈА) ДЕОНИЦА ПРУГЕ НОВИ САД - СУБОТИЦА - ДРЖАВНА ГРАНИЦА (КЕЛЕБИЈА)	Врста техн.док.: ПЗИ	
	СПОЉАШЊА АЛУМИНАРИЈА	Размера: Р 1:50	
Цртеж: ФАСАДНА ПРЕГРАДА		Ознака: A11	Број листа: 13

Зидарска мера:	2107/192
Опис:	ВИШЕДЕЛНИ ПРОЗОР радити према општем опису за прозоре. Саставни део позиције су све покривне лајсне које затварају зазоре између фасаде и прозора. Уградњу вршити у складу са радоничким детаљима које израђује извођач радова, на основу димензија позиција узетих на лицу места. Детаљи морају да буду одобрени од стране одговорног пројектанта и надзорног органа.При изради и монтажи позиције поштовати све препоруке од стране произвођача профила. Извођач је дужан да достави атестну документацију усаглашену са EN стандардима. Тон елоксаже усвојен од конзерваторског надзора. Прозор снабдети парапетном даском од ПВЦ-а у боји столарије, окапница је од камених плоча које се репарирају и делимично се замењују новим. **ОПИС ЗА РОЛО ЗАСТОРЕ** Са унутрашње стране прозора предвиђена је заштита од сунца ролo заторима (PES/PVC 75%) Носачи сенила - конзоле су челичне поцинковане дим. по прорачуну са бочним покривним капама. Осовина на коју се намотава платно је алуминијумска пречника min. Ø40mm. Површинска обрада пластификација у сивој боји. Платно треба да је са алуминијумским рефлектујућим слојем на страни ка стаклу а на унутрашњој страни је сиве боје. Платно треба да је класе горивости минимум Б1. Управљање застором ручно.

Етажа:	КРИЛО А	КРИЛО Б	КРИЛО Ц	КРИЛО Д
Конвенција:				
Сутерен	0	0	0	0
Приземље	0	0	0	0
1.спрат	1	0	0	0
2.спрат	1	0	0	0
Укупно(крило):	2	0	0	0
Укупно(објекат):	2			
Напомена:	СВЕ МЕРЕ УЗЕТИ НА ЛИЦУ МЕСТА.			

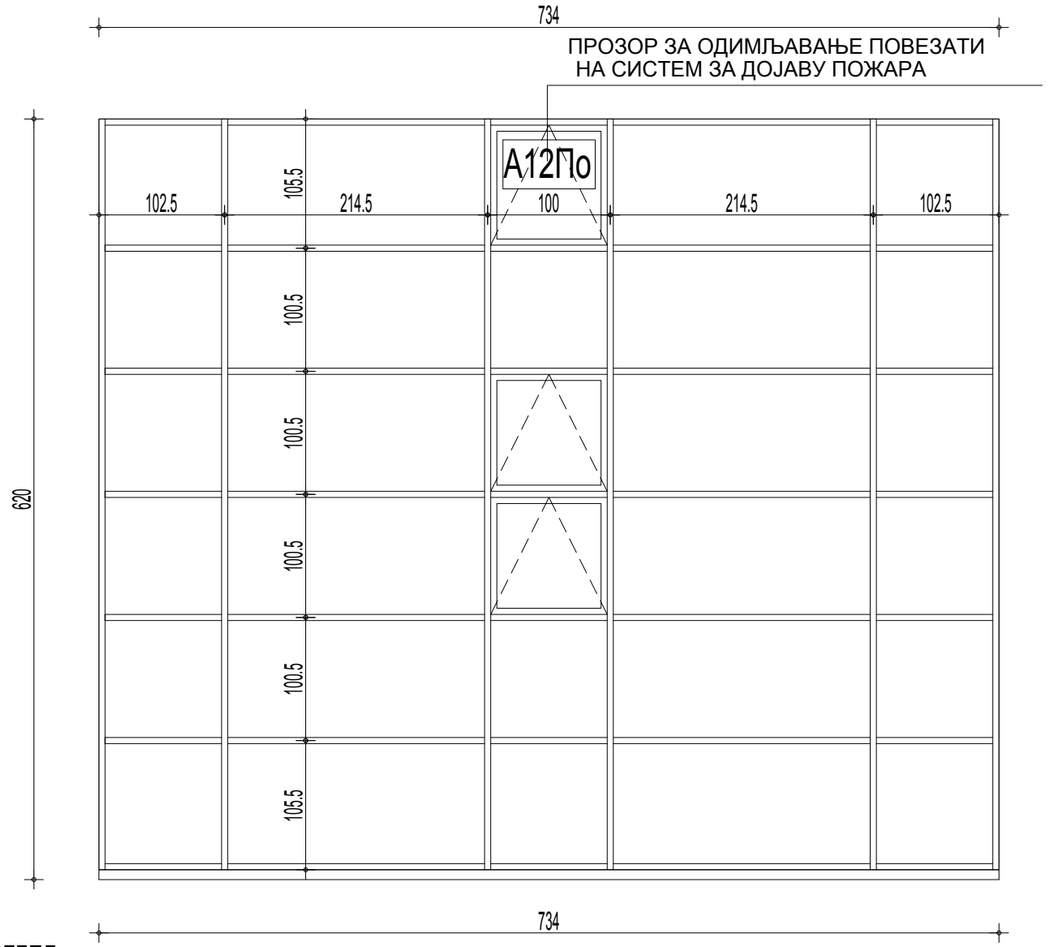

ИЗГЛЕД

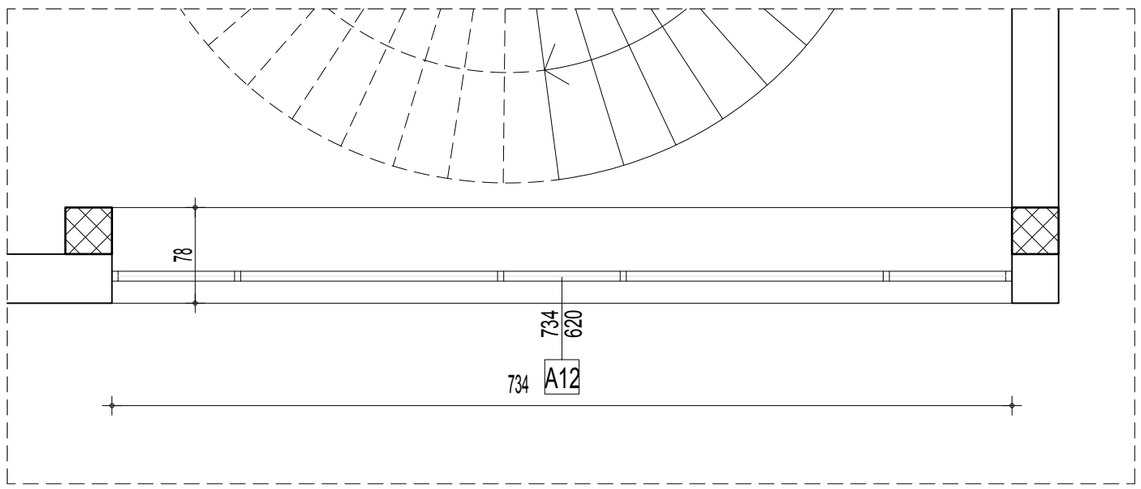

ОСНОВА

САОБРАЋАЈНИ ИНСТИТУТ ЦИП, БЕОГРАД	Објекат: ПРУГА БЕОГРАД - СУБОТИЦА - ДРЖАВНА ГРАНИЦА (КЕЛЕБИЈА) ДЕОНИЦА ПРУГЕ НОВИ САД - СУБОТИЦА - ДРЖАВНА ГРАНИЦА (КЕЛЕБИЈА)		Врста техн.док.: пзи
	СПОЉАШЊА АЛУМИНАРИЈА		Размера: Р 1:50
Цртеж: ФАСАДНА ПРЕГРАДА НА СТЕПЕНИШТУ		Ознака: А12 А12По	Број листа: 14

Транспарентно стакло

емајлирано стакло

пескирано стакло

Зидарска мера:	734/620
Опис:	ВИШЕДЕЛНИ ПРОЗОР радити према општем опису за прозоре. Саставни део позиције су све покривне лајсне које затварају зазоре између фасаде и прозора. Уградњу вршити у складу са радиоиичким детаљима које израђује извођач радова, на основу димензија позиција узетих на лицу места. Детаљи морају да буду одобрени од стране одговорног пројектанта и надзорног органа.При изради и монтажи позиције поштовати све препоруке од стране произвођача профила. Извођач је дужан да достави атестну документацију усаглашену са EN стандардима. Тон елоксаже усвојен од конзерваторског надзора. Прозор снабдети парапетном даском од ПВЦ-а у боји столарије, окапница је од камених плоча које се репарирају и делимично се замењују новим. ПРОЗОР ЗА ОДИМЉАВАЊЕ отвара се на моторни погон.Мотор треба да је повезан на систем дојаве пожара.

Етажа:	КРИЛО А	КРИЛО Б	КРИЛО Ц	КРИЛО Д
Конвенција:				
Сутерен	0	0	0	0
Приземље	0	0	0	0
1.спрат	1	0	0	0
2.спрат		0	0	0
Укупно(крило):	1	0	0	0
Укупно(објекат):	1			
Напомена:	СВЕ МЕРЕ УЗЕТИ НА ЛИЦУ МЕСТА.			

ИЗГЛЕД СА СПОЉАШЊЕ СТРАНЕ

Транспарентно стакло
емајлирано стакло
пескирано стакло

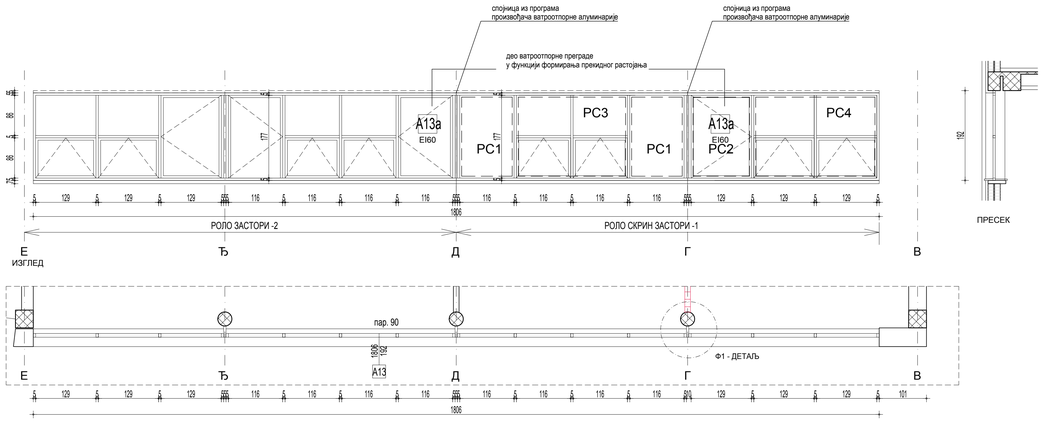

PC1-роло скрин застор 120/195x2

PC2-роло скрин застор 130/195x1

PC3-роло скрин застор 240/195x1

PC4-роло скрин застор 265/195x1

ОСНОВА

Зидарска мера:	1806/192

Опис:

ВИШЕДЕЛНИ ПРОЗОР радити према општем опису за прозоре.

Саставни део позиције су све покривне лајсне које затварају зазоре између фасаде и прозора. Утрадњу вршити у складу са радионичким детаљима које израђује извођач радова, на основу димензија позиција уветих на лицу места. Детаљи морају да буду одобрени од стране одговорног пројектанта и надзорног органа.При изради и монтажи позиције поштовати све препоруке од стране произвођача профила. Извођач је дужан да достави атестну документацију усаглашену са ЕN стандардима.
Тон елоксаже усвојен од конзерваторског надзора.
Прозор снабдети паралетном даском од ПВЦ-а у боји столарије, окапница је од камених плоча које се репарирају и поново врађају

ОПИС ЗА РОЛО СКРИН ЗАСТОРЕ-1 (постављени од осе Д до осе В)
Са унутрашње стране прозора предвиђена је заштита од сунца роло засторима типа Warema Bracket S.
Носачи сенила - конзоле су челичне поцинковане дим. по прорачуну са бочним покривним капама.
Осовина на коју се намотава платно је алуминијумска пречника min. Ø40mm. Површинска обрада пластификација у сивој боји. Платно треба да је са алуминијумским рефлектујућим слојем на страни ка стаклу а на унутрашњој страни је сиве боје. Платно треба да је класе горивости минимум Б1.
Управљање застором ручно.

ОПИС ЗА РОЛО ЗАСТОРЕ-2 (постављени од осе Е до осе Д)
Са унутрашње стране прозора предвиђена је заштита од сунца роло засторима (PES/PVC 75%)
Носачи сенила - конзоле су челичне поцинковане дим. по прорачуну са бочним покривним капама.
Осовина на коју се намотава платно је алуминијумска пречника min. Ø40mm. Површинска обрада пластификација у сивој боји. Платно треба да је са алуминијумским рефлектујућим слојем на страни ка стаклу а на унутрашњој страни је сиве боје. Платно треба да је класе горивости минимум Б1.
Управљање застором ручно.

A13a

Ватроотпорни прозор, предвиђен је на месту формирања прекидног растојања, у циљу спречавања преноса пожара.
Ватроотпорни прозор је отпорности на пожар 60 минута. Преграда је класификована према стандарду СРПС ЕН 13501, а испитана према стандарду СРПС ЕН 1634 - 1. Преграда треба да поседује сертификат за ватроотпорност издат од стране акредитованог тела.
Застакљена фасадна, ватроотпорна преграда се израђује од алуминијумских профила са термопрекидом и појачаном термичком изолацијом, по системеу Schüco AWS 75 EI60 или одговарајуће.
Конструкција рама је завршно елоксажа у тону фасадне преграде.
Испуна је термоизолујуће стакло атестирано на ватроотпорност 60 мин, које је део система ПП преграде.
Укупан коефицијент пролаза топлоте Uw<=1.5W/m2K .
Утрадњу и заптивање по обиму штока и крила прозора вршити у свему према упутству и техничкој спецификацији произвођача ватроотпорног прозора, што представља саставни део система ПП преграде.
Оков: Оков је скривени, без видних шарки, типа SCHÜCO AvanTec Simpli Smart, или одговарајући, односно системски који одговара начину отварања, према шеми, димензијама и техини отварајућег крила, за шта треба дати потребне доказнице.
Сви видни делови окова у боји као и фасадна алуминарија, из стандардне каталошке понуде произвођача система.
За потребе одржавања предвидети систем отварања који спречава неовлашћено отварање (нпр. ручицу која се може уклонити и ставити под надзор, систем закључавања или слично) према техничкој спецификацији произвођача ватроотпорне преграде.

Етажа:	КРИЛО А	КРИЛО Б	КРИЛО Ц	КРИЛО Д
Конвенција:				
Сутерен				
Приземље				
1.спрат	1			
2.спрат				
Укупно(крило):	1			
Укупно(објекат):	1			
Напомена:	СВЕ МЕРЕ УЗЕТИ НА ЛИЦУ МЕСТА.			

САОБРАЋАЈНИ ИНСТИТУТ ЦИП, БЕОГРАД

Објекат: ЈУГОЈ БЕОГРАД - СУБОТИЦА - ДРЖАВНА ГРАНИЦА ЗЕЛЕЗНИЈА; ДЕОНИЦА ОРУЈ НОВИ САД - СУБОТИЦА - ДРЖАВНА ГРАНИЦА ЗЕЛЕЗНИЈА

СПОЉАШЊА АЛУМИНАРИЈА

Врста техн.док.: пзи

Размера: Р 1:50

Цртеж: ФАСАДНА ПРЕГРАДА

Ознака: A13

Број листа: 15

ИЗГЛЕД СА СПОЉАШЊЕ СТРАНЕ

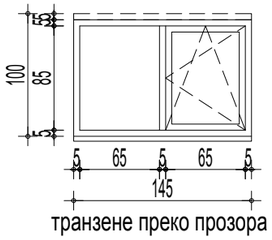

транзене преко прозора

ИЗГЛЕД

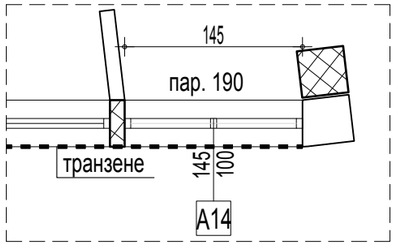

ОСНОВА

САОБРАЋАЈНИ ИНСТИТУТ ЦИП, БЕОГРАД

Објекат:
ПРУГА БЕОГРАД - СУБОТИЦА - ДРЖАВНА ГРАНИЦА (КЕЛЕБИЈА)
ДЕОНИЦА ПРУГЕ НОВИ САД - СУБОТИЦА - ДРЖАВНА ГРАНИЦА (КЕЛЕБИЈА)

СПОЉАШЊА АЛУМИНАРИЈА

Врста техн.док.: **ПЗИ**

Размера: Р 1:50

Цртеж: ПРОЗОР

Ознака: A14

Број листа: 16

Транспарентно стакло
емајлирано стакло
пескирано стакло

Зидарска мера:	145/100
Опис:	ВИШЕДЕЛНИ ПРОЗОР радити према општем опису за прозоре. Саставни део позиције су све покривне лајсне које затварају зазоре између фасаде и прозора. Уградњу вршити у складу са радионичким детаљима које израђује извођач радова, на основу димензија позиција узетих на лицу места. Детаљи морају да буду одобрени од стране одговорног пројектанта и надзорног органа.При изради и монтажи позиције поштовати све препоруке од стране произвођача профила. Извођач је дужан да достави атестну документацију усаглашену са EN стандардима. Тон елоксаже усвојен од конзерваторског надзора. Прозор снабдети парапетном даском од ПВЦ-а у боји столарије, окапница је од камених плоча које се репарирају и делимично се замењују новим.

Етажа:	КРИЛО А	КРИЛО Б	КРИЛО Ц	КРИЛО Д
Конвенција:				
Сутерен	0	0	0	0
Приземље	0	0	0	0
1.спрат	1	0	0	0
2.спрат	1	0	0	0
Укупно(лева, десна):	2	0	0	0
Укупно(објекат):	2			
Напомена:	СВЕ МЕРЕ УЗЕТИ НА ЛИЦУ МЕСТА.			

ИЗГЛЕД СА СПОЉАШЊЕ СТРАНЕ

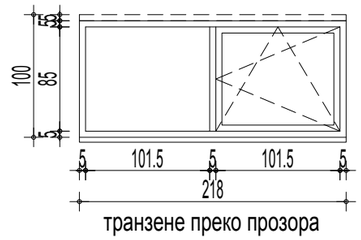

ИЗГЛЕД

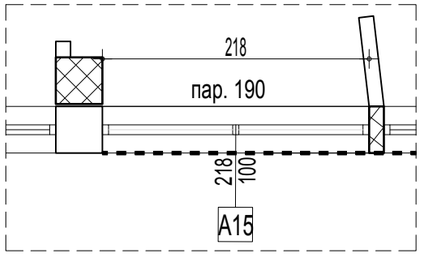

ОСНОВА

САОБРАЋАЈНИ ИНСТИТУТ ЦИП, БЕОГРАД	Објекат: ПРУГА БЕОГРАД - СУБОТИЦА - ДРЖАВНА ГРАНИЦА (КЕЛЕБИЈА) ДЕОНИЦА ПРУГЕ НОВИ САД - СУБОТИЦА - ДРЖАВНА ГРАНИЦА (КЕЛЕБИЈА)	Врста техн.док.: пзи	
	СПОЉАШЊА АЛУМИНАРИЈА	Размера: Р 1:50	
Цртеж: ПРОЗОР	Ознака: A15	Број листа: 17	

Транспарентно стакло
емајлирано стакло
пескирано стакло

Зидарска мера:	218/100
Опис:	ВИШЕДЕЛНИ ПРОЗОР радити према општем опису за прозоре. Саставни део позиције су све покривне лајсне које затварају зазоре између фасаде и прозора. Уградњу вршити у складу са радионичким детаљима које израђује извођач радова, на основу димензија позиција узетих на лицу места. Детаљи морају да буду одобрени од стране одговорног пројектанта и надзорног органа.При изради и монтажи позиције поштовати све препоруке од стране произвођача профила. Извођач је дужан да достави атестну документацију усаглашену са EN стандардима. Тон елоксаже усвојен од конзерваторског надзора. Прозор снабдети парапетном даском од ПВЦ-а у боји столарије, окапница је од камених плоча које се репарирају и делимично се замењују новим.

Етажа:	КРИЛО А	КРИЛО Б	КРИЛО Ц	КРИЛО Д
Конвенција:				
Сутерен	0	0	0	0
Приземље	0	0	0	0
1.спрат	1	0	0	0
2.спрат	1	0	0	0
Укупно(лева, десна):	2	0	0	0
Укупно(објекат):	2			
Напомена:	СВЕ МЕРЕ УЗЕТИ НА ЛИЦУ МЕСТА.			

ИЗГЛЕД СА СПОЉАШЊЕ СТРАНЕ

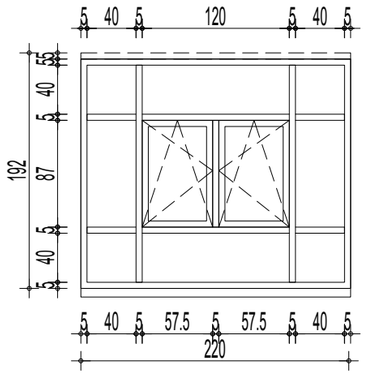

ИЗГЛЕД

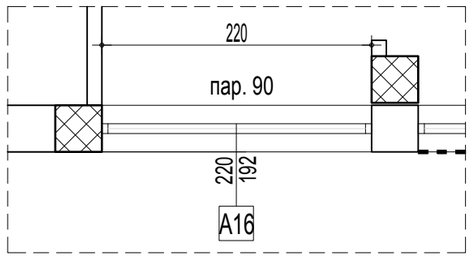

ОСНОВА

САОБРАЋАЈНИ ИНСТИТУТ ЦИП, БЕОГРАД	Објекат: ПРУГА БЕОГРАД - СУБОТИЦА - ДРЖАВНА ГРАНИЦА (КЕЛЕБИЈА) ДЕОНИЦА ПРУГЕ НОВИ САД - СУБОТИЦА - ДРЖАВНА ГРАНИЦА (КЕЛЕБИЈА)	Врста техн.док.: пзи	
	СПОЉАШЊА АЛУМИНАРИЈА	Размера: Р 1:50	
Цртеж: ПРОЗОР		Ознака: A16	Број листа: 18

Транспарентно стакло
емајлирано стакло
пескирано стакло

Зидарска мера:	220/192
Опис:	ВИШЕДЕЛНИ ПРОЗОР радити према општем опису за прозоре. Саставни део позиције су све покривне лајсне које затварају зазоре између фасаде и прозора. Уградњу вршити у складу са радионичким детаљима које израђује извођач радова, на основу димензија позиција узетих на лицу места. Детаљи морају да буду одобрени од стране одговорног пројектанта и надзорног органа.При изради и монтажи позиције поштовати све препоруке од стране произвођача профила. Извођач је дужан да достави атестну документацију усаглашену са EN стандардима. Тон елоксаже усвојен од конзерваторског надзора. Прозор снабдети парапетном даском од ПВЦ-а у боји столарије, окапница је од камених плоча које се репарирају и делимично се замењују новим.

Етажа:	КРИЛО А	КРИЛО Б	КРИЛО Ц	КРИЛО Д
Конвенција:				
Сутерен	0	0	0	0
Приземље	0	0	0	0
1.спрат	1	0	0	0
2.спрат	1	0	0	0
Укупно(лева, десна):	2	0	0	0
Укупно(објекат):	2			
Напомена:	СВЕ МЕРЕ УЗЕТИ НА ЛИЦУ МЕСТА.			

ИЗГЛЕД СА СПОЉАШЊЕ СТРАНЕ

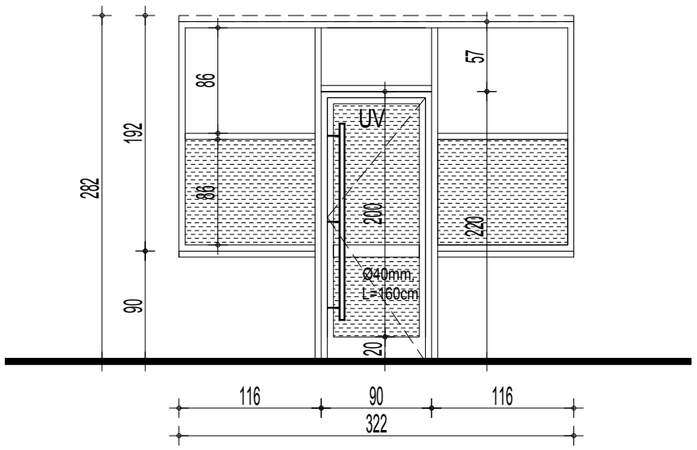

ИЗГЛЕД

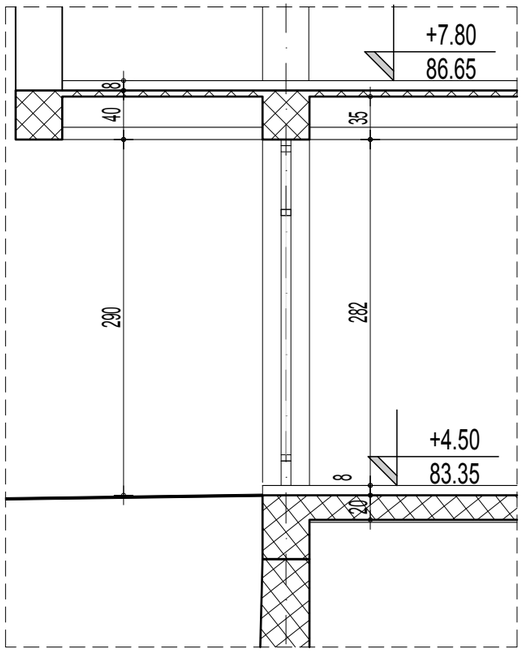

ПРЕСЕК

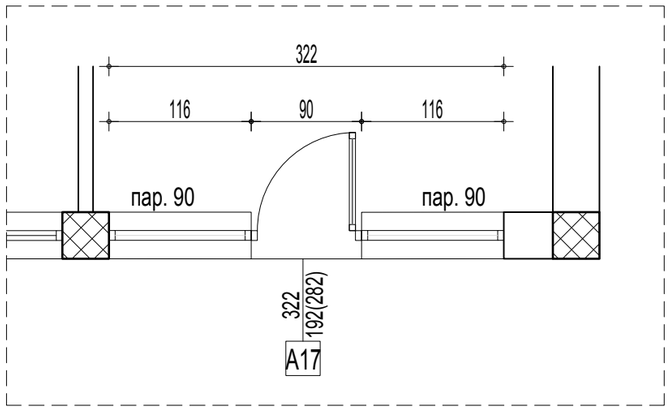

ОСНОВА

Транспарентно стакло
емајлирано стакло
пескирано стакло

САОБРАЋАЈНИ ИНСТИТУТ ЦИП, БЕОГРАД		Објекат: ПРУГА БЕОГРАД - СУБОТИЦА - ДРЖАВНА ГРАНИЦА (КЕЛЕБИЈА) ДЕОНИЦА ПРУГЕ НОВИ САД - СУБОТИЦА - ДРЖАВНА ГРАНИЦА (КЕЛЕБИЈА)		Врста техн.док.: пзи	
		СПОЉАШЊА АЛУМИНАРИЈА		Размера: Р 1:50	
Цртеж:	ФАСАДНА ПРЕГРАДА		Ознака: A17	Број листа: 19	

Зидарска мера:	322/192 (282)
Опис:	Фасадна преграда са стандардним вратима(UV) Радити према општем опису, и опису бр. 3 Саставни део позиције су све покривне лајсне које затварају зазоре између фасаде и преграде. Уградњу вршити у складу са радионичким детаљима које израђује извођач радова, на основу димензија позиција узетих на лицу места. Детаљи морају да буду одобрени од стране одговорног пројектанта и надзорног органа.При изради и монтажи позиције поштовати све препоруке од стране произвођача профила. Извођач је дужан да достави атестну документацију усаглашену са EN стандардима.

Етажа:	КРИЛО А		КРИЛО Б	КРИЛО Ц	КРИЛО Д
Конвенција: лева десна	лева	десна			
Сутерен	0	0	0	0	0
Приземље	0	0	0	0	0
1.спрат	2	2	0	0	0
2.спрат	0	0	0	0	0
Укупно(крило):	2	2	0	0	0
Укупно(објекат):	4				
Напомена:	СВЕ МЕРЕ УЗЕТИ НА ЛИЦУ МЕСТА.				

ИЗГЛЕД СА СПОЉАШЊЕ СТРАНЕ

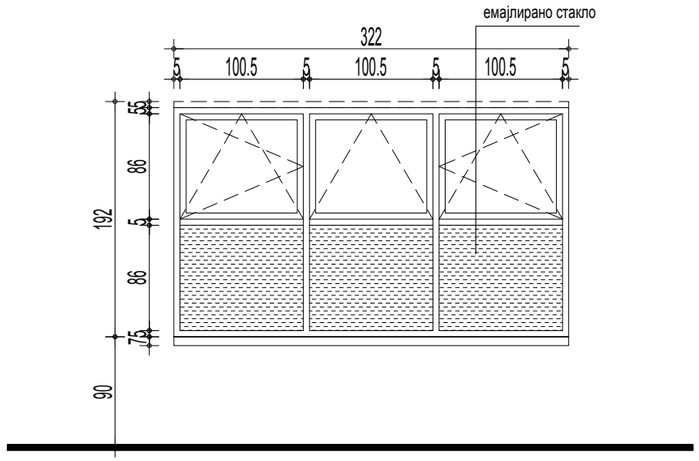

ИЗГЛЕД

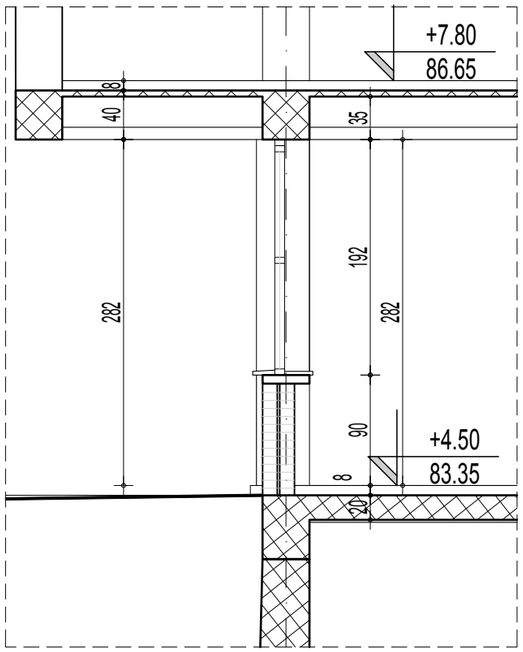

ПРЕСЕК

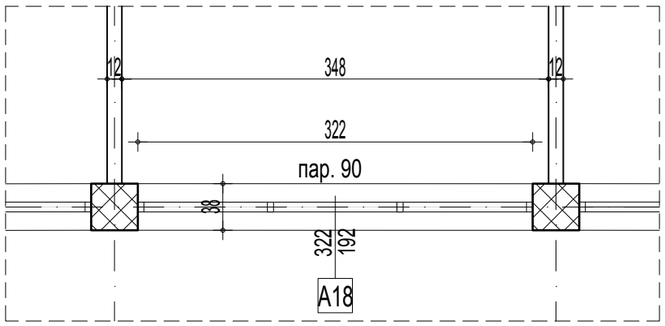

ОСНОВА

САОБРАЋАЈНИ ИНСТИТУТ ЦИП, БЕОГРАД	Објекат: ПРУГА БЕОГРАД - СУБОТИЦА - ДРЖАВНА ГРАНИЦА (КЕЛЕБИЈА) ДЕОНИЦА ПРУГЕ НОВИ САД - СУБОТИЦА - ДРЖАВНА ГРАНИЦА (КЕЛЕБИЈА)			Врста техн.док.: ПЗИ
	СПОЉАШЊА АЛУМИНАРИЈА			Размера: Р 1:50
Цртеж:	ПРОЗОР		Ознака: A18	Број листа: 20

Транспарентно стакло
емајлирано стакло
пескирано стакло

Зидарска мера:	322/192
Опис:	ВИШЕДЕЛНИ ПРОЗОР радити према општем опису за прозоре. Саставни део позиције су све покривне лајсне које затварају зазоре између фасаде и прозора. Уградњу вршити у складу са радионичким детаљима које израђује извођач радова, на основу димензија позиција узетих на лицу места. Детаљи морају да буду одобрени од стране одговорног пројектанта и надзорног органа.При изради и монтажи позиције поштовати све препоруке од стране произвођача профила. Извођач је дужан да достави атестну документацију усаглашену са EN стандардима. Тон елоксаже усвојен од конзерваторског надзора. Прозор снабдети парапетном даском од ПВЦ-а у боји столарије, окапница је од камених плоча које се репарирају и делимично се замењују новим. **ОПИС ЗА РОЛО ЗАСТОРЕ** Са унутрашње стране прозора предвиђена је заштита од сунца роло засторима (PES/PVC 75%) Носачи сенила - конзоле су челичне поцинковане дим. по прорачуну са бочним покривним капама. Осовина на коју се намотава платно је алуминијумска пречника min. Ø40mm. Површинска обрада пластификација у сивој боји. Платно треба да је са алуминијумским рефлектујућим слојем на страни ка стаклу а на унутрашњој страни је сиве боје. Платно треба да је класе горивости минимум Б1. Управљање застором ручно.

Етажа:	КРИЛО А	КРИЛО Б	КРИЛО Ц	КРИЛО Д
Конвенција:				
Сутерен	0	0	0	0
Приземље	0	0	0	0
1.спрат	7	0	0	0
2.спрат	0	0	0	0
Укупно(крило):	7	0	0	0
Укупно(објекат):	7			
Напомена:	СВЕ МЕРЕ УЗЕТИ НА ЛИЦУ МЕСТА.			

САОБРАЋАЈНИ ИНСТИТУТ ЦИП, БЕОГРАД

Објекат:
ПРУГА БЕОГРАД - СУБОТИЦА - ДРЖАВНА ГРАНИЦА (КЕЛЕБИЈА)
ДЕОНИЦА ПРУГЕ НОВИ САД - СУБОТИЦА - ДРЖАВНА ГРАНИЦА (КЕЛЕБИЈА)

СПОЉАШЊА АЛУМИНАРИЈА

Врста техн.док.: **ПЗИ**

Размера: Р 1:50

Цртеж: ФАСАДНА ПРЕГРАДА

Ознака: A19

Број листа: 21

ИЗГЛЕД СА СПОЉАШЊЕ СТРАНЕ

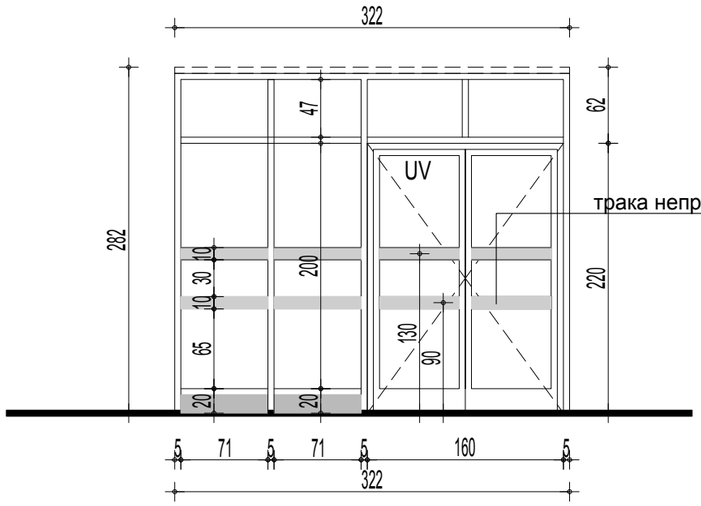

ИЗГЛЕД

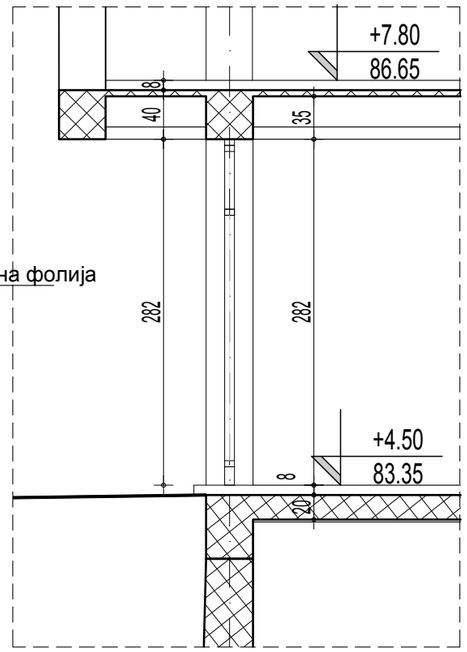

ПРЕСЕК

Транспарентно стакло

емајлирано стакло

пескирано стакло

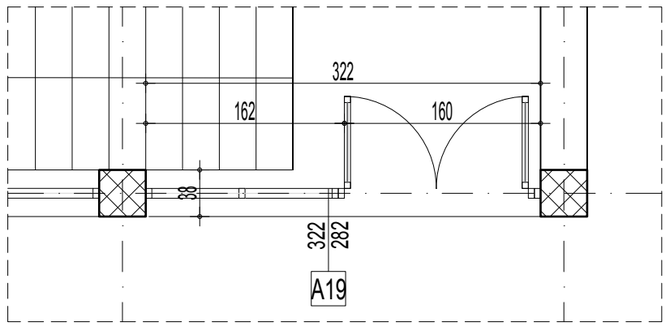

ОСНОВА

Зидарска мера:	322/282
Опис:	Фасадна преграда са стандардним вратима(UV) Радити према општем опису, и опису бр. 3 Саставни део позиције су све покривне лајсне које затварају зазоре између фасаде и преграде. Уградњу вршити у складу са радионичким детаљима које израђује извођач радова, на основу димензија позиција узетих на лицу места. Детаљи морају да буду одобрени од стране одговорног пројектанта и надзорног органа.При изради и монтажи позиције поштовати све препоруке од стране произвођача профила. Извођач је дужан да достави атестну документацију усаглашену са EN стандардима.

Етажа:	КРИЛО А	КРИЛО Б	КРИЛО Ц	КРИЛО Д
Конвенција:				
Сутерен	0	0	0	0
Приземље	0	0	0	0
1.спрат	1	0	0	0
2.спрат	0	0	0	0
Укупно(крило):	1	0	0	0
Укупно(објекат):	1			
Напомена:	СВЕ МЕРЕ УЗЕТИ НА ЛИЦУ МЕСТА.			

САОБРАЋАЈНИ ИНСТИТУТ ЦИП, БЕОГРАД	Објекат: ПРУГА БЕОГРАД - СУБОТИЦА - ДРЖАВНА ГРАНИЦА (КЕЛЕБИЈА) ДЕОНИЦА ПРУГЕ НОВИ САД - СУБОТИЦА - ДРЖАВНА ГРАНИЦА (КЕЛЕБИЈА)	Врста техн.док.: пзи
	СПОЉАШЊА АЛУМИНАРИЈА	Размера: Р 1:50
Цртеж: ПРОЗОР	Ознака: A20	Број листа: 22

ИЗГЛЕД СА СПОЉАШЊЕ СТРАНЕ

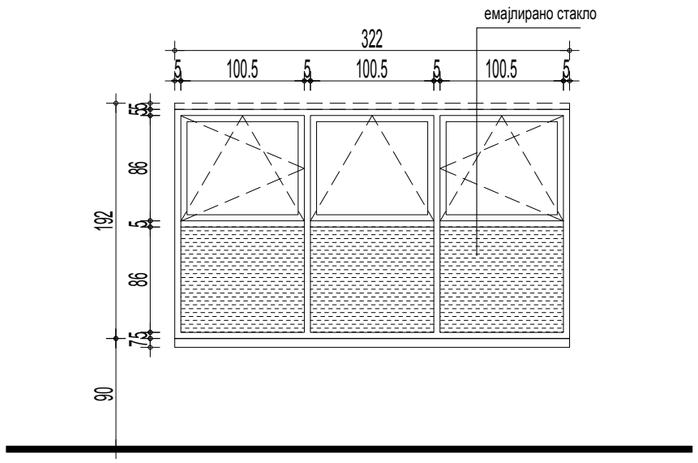

ИЗГЛЕД

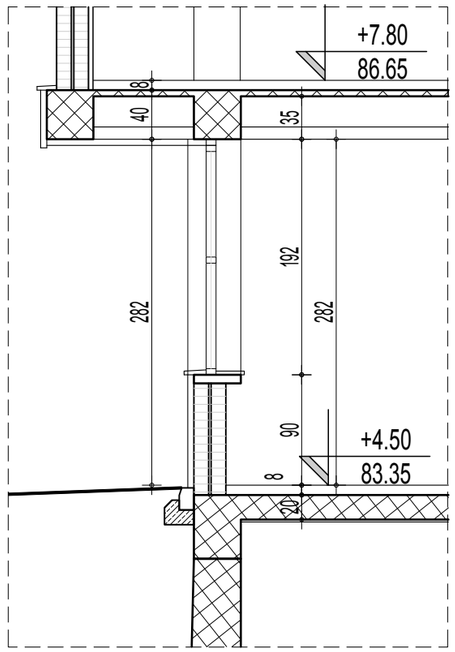

ПРЕСЕК

Транспарентно стакло
емајлирано стакло
пескирано стакло

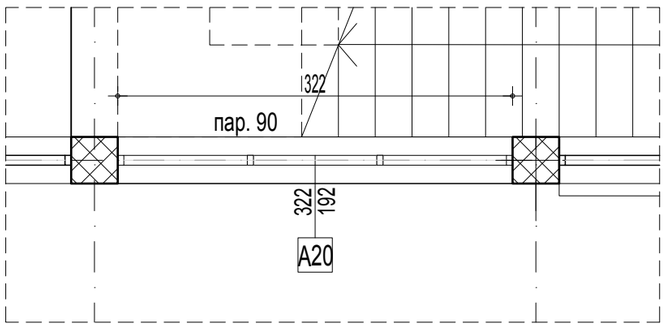

ОСНОВА

Зидарска мера:	322/192
Опис:	ВИШЕДЕЛНИ ПРОЗОР радити према општем опису за прозоре. Саставни део позиције су све покривне лајсне које затварају зазоре између фасаде и прозора. Уградњу вршити у складу са радиоиичким детаљима које израђује извођач радова, на основу димензија позиција узетих на лицу места. Детаљи морају да буду одобрени од стране одговорног пројектанта и надзорног органа.При изради и монтажи позиције поштовати све препоруке од стране произвођача профила. Извођач је дужан да достави атестну документацију усаглашену са EN стандардима. Тон елоксаже усвојен од конзерваторског надзора. Прозор снабдети парапетном даском од ПВЦ-а у боји столарије, окапница је од камених плоча које се репарирају и делимично се замењују новим.

Етажа:	КРИЛО А	КРИЛО Б	КРИЛО Ц	КРИЛО Д
Конвенција:				
Сутерен	0	0	0	0
Приземље	0	0	0	0
1.спрат	1	0	0	0
2.спрат	0	0	0	0
Укупно(крило):	1	0	0	0
Укупно(објекат):	1			
Напомена:	СВЕ МЕРЕ УЗЕТИ НА ЛИЦУ МЕСТА.			

САОБРАЋАЈНИ ИНСТИТУТ ЦИП, БЕОГРАД	Објекат: ПРУГА БЕОГРАД - СУБОТИЦА - ДРЖАВНА ГРАНИЦА (КЕЛЕБИЈА) ДЕОНИЦА ПРУГЕ НОВИ САД - СУБОТИЦА - ДРЖАВНА ГРАНИЦА (КЕЛЕБИЈА)	Врста техн.док.: ПЗИ
	СПОЉАШЊА АЛУМИНАРИЈА	Размера: Р 1:50
Цртеж: ПРОЗОР	Ознака: A21	Број листа: 23

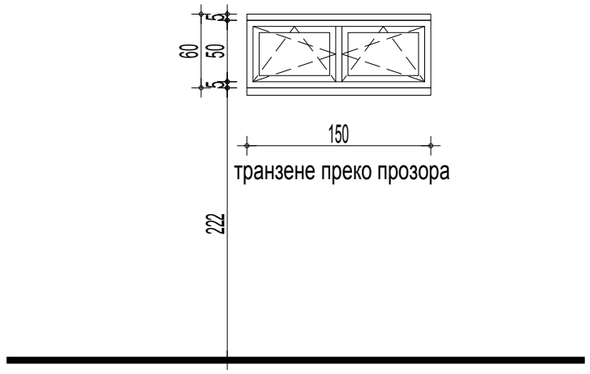

ИЗГЛЕД

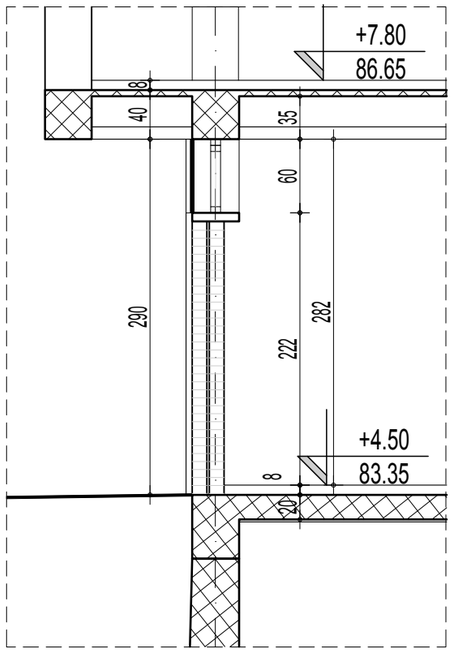

ПРЕСЕК

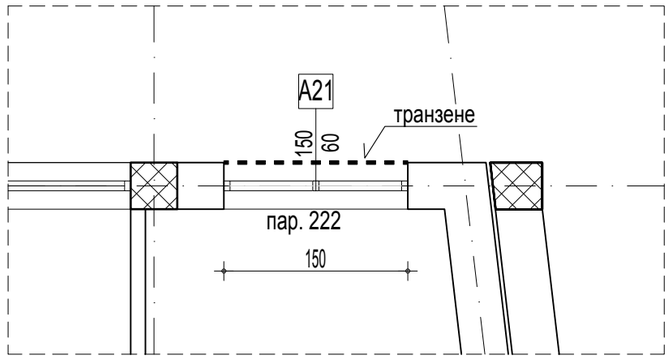

ОСНОВА

Зидарска мера:	150/60
Опис:	ВИШЕДЕЛНИ ПРОЗОР радити према општем опису за прозоре. Саставни део позиције су све покривне лајсне које затварају зазоре између фасаде и прозора. Уградњу вршити у складу са радиоиичким детаљима које израђује извођач радова, на основу димензија позиција узетих на лицу места. Детаљи морају да буду одобрени од стране одговорног пројектанта и надзорног органа.При изради и монтажи позиције поштовати све препоруке од стране произвођача профила. Извођач је дужан да достави атестну документацију усаглашену са EN стандардима. Тон елоксаже усвојен од конзерваторског надзора. Прозор снабдети парапетном даском од ПВЦ-а у боји столарије, окапница је од камених плоча које се репарирају и делимично се замењују новим.

Етажа:	КРИЛО А	КРИЛО Б	КРИЛО Ц	КРИЛО Д
Конвенција:				
Сутерен	0	0	0	0
Приземље	0	0	0	0
1.спрат	1	0	0	0
2.спрат	1	0	0	0
Укупно(крило):	2	0	0	0
Укупно(објекат):	2			
Напомена:	СВЕ МЕРЕ УЗЕТИ НА ЛИЦУ МЕСТА.			

ИЗГЛЕД СА СПОЉАШЊЕ СТРАНЕ

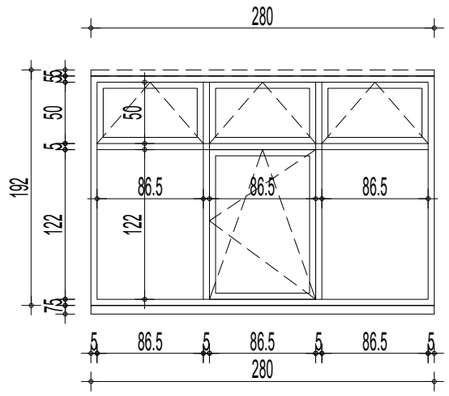

ИЗГЛЕД

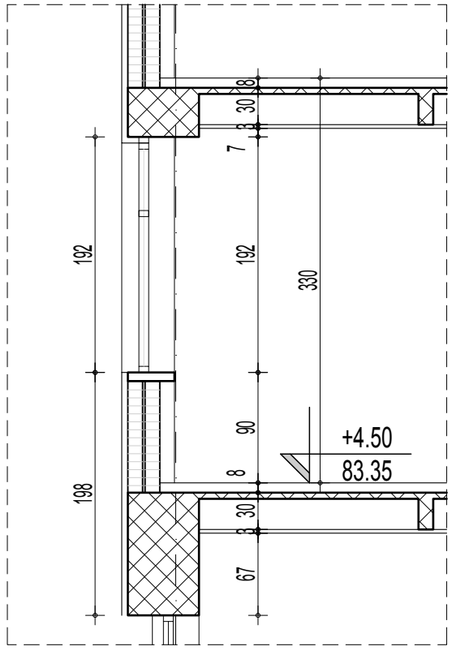

ПРЕСЕК

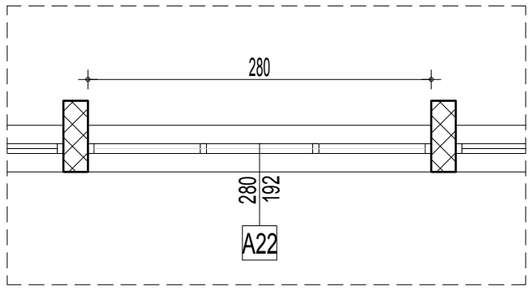

ОСНОВА

САОБРАЋАЈНИ ИНСТИТУТ ЦИП, БЕОГРАД	Објекат: ПРУГА БЕОГРАД - СУБОТИЦА - ДРЖАВНА ГРАНИЦА (КЕЛЕБИЈА) ДЕОНИЦА ПРУГЕ НОВИ САД - СУБОТИЦА - ДРЖАВНА ГРАНИЦА (КЕЛЕБИЈА)			Врста техн.док.: ПЗИ
	СПОЉАШЊА АЛУМИНАРИЈА			Размера: Р 1:50
Цртеж:	ПРОЗОР (АТРИЈУМ)		Ознака: А22	Број листа: 24

Зидарска мера:	280/192
Опис:	ВИШЕДЕЛНИ ПРОЗОР радити према општем опису за прозоре. Саставни део позиције су све покривне лајсне које затварају зазоре између фасаде и прозора. Уградњу вршити у складу са радионичким детаљима које израђује извођач радова, на основу димензија позиција узетих на лицу места. Детаљи морају да буду одобрени од стране одговорног пројектанта и надзорног органа.При изради и монтажи позиције поштовати све препоруке од стране произвођача профила. Извођач је дужан да достави атестну документацију усаглашену са EN стандардима. Тон елоксаже усвојен од конзерваторског надзора. Прозор снабдети парапетном даском од ПВЦ-а у боји столарије, окапница је од камених плоча које се репарирају и делимично се замењују новим.

Етажа:	КРИЛО А	КРИЛО Б	КРИЛО Ц	КРИЛО Д
Конвенција:				
Сутерен	0	0	0	0
Приземље	0	0	0	0
1.спрат	5	0	0	0
2.спрат	5	0	0	0
Укупно(крило):	10	0	0	0
Укупно(објекат):	10			
Напомена:	СВЕ МЕРЕ УЗЕТИ НА ЛИЦУ МЕСТА.			

ИЗГЛЕД СА СПОЉАШЊЕ СТРАНЕ

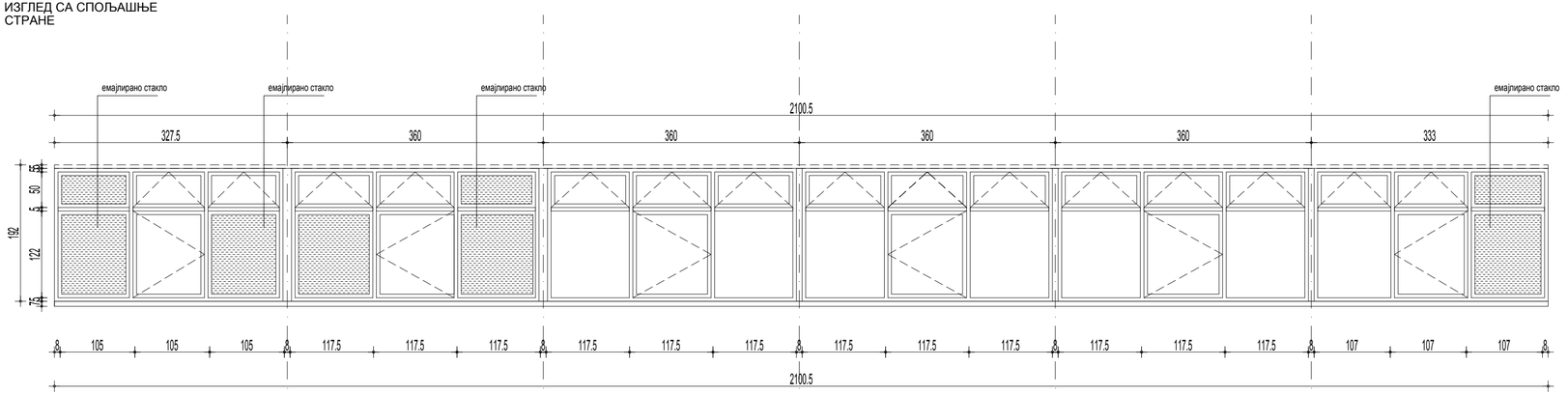

ИЗГЛЕД

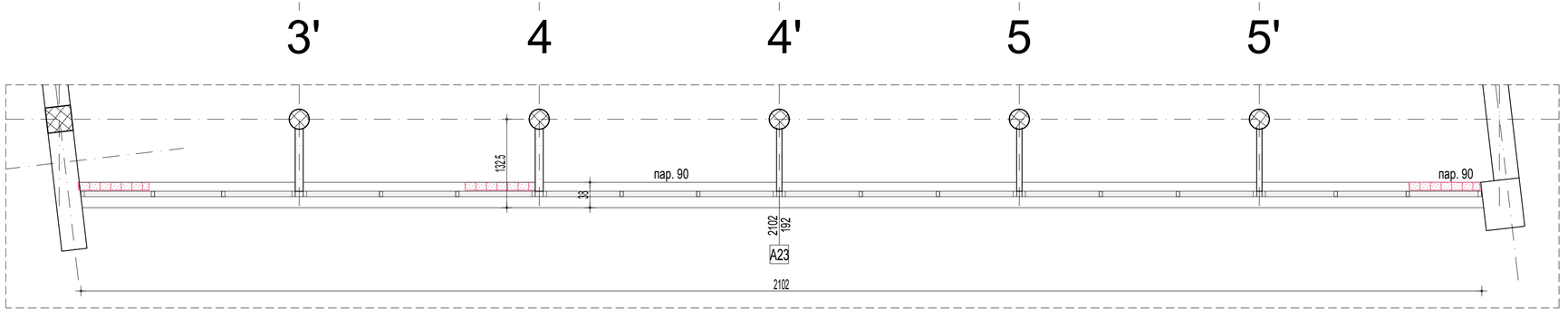

ОСНОВА

САОБРАЋАЈНИ ИНСТИТУТ ЦИП, БЕОГРАД	Објекат: ПРУГА БЕОГРАД - СУБОТИЦА - ДРЖАВНА ГРАНИЦА (КЕЛЕБИЈА) ДЕОНИЦА ПРУГЕ НОВИ САД - СУБОТИЦА - ДРЖАВНА ГРАНИЦА (КЕЛЕБИЈА)		Врста техн.док.: пзи	
	СПОЉАШЊА АЛУМИНАРИЈА		Размера: Р 1:50	
Цртеж:	ФАСАДНА ПРЕГРАДА (АТРИЈУМ)	Ознака: A23	Број листа: 25	

Транспарентно стакло
емајлирано стакло
пескирано стакло

Зидарска мера:	2102/192
Опис:	ВИШЕДЕЛНИ ПРОЗОР радити према општем опису за прозоре. Саставни део позиције су све покривне лајсне које затварају зазоре између фасаде и прозора. Уградњу вршити у складу са радоничким детаљима које израђује извођач радова, на основу димензија позиција узетих на лицу места. Детаљи морају да буду одобрени од стране одговорног пројектанта и надзорног органа.При изради и монтажи позиције поштовати све препоруке од стране произвођача профила. Извођач је дужан да достави атестну документацију усаглашену са EN стандардима. Тон елоксаже усвојен од конзерваторског надзора. Прозор снабдети парапетном даском од ПВЦ-а у боји столарије, окапница је од камених плоча које се репарирају и делимично се замењују новим. **ОПИС ЗА РОЛО ЗАСТОРЕ** Са унутрашње стране прозора предвиђена је заштита од сунца роло заторима (PES/PVC 75%) Носачи сенила - конзоле су челичне поцинковане дим. по прорачуну са бочним покривним капама. Осовина на коју се намотава платно је алуминијумска пречника min. Ø40mm. Површинска обрада пластификација у сивој боји. Платно треба да је са алуминијумским рефлектујућим слојем на страни ка стаклу а на унутрашњој страни је сиве боје. Платно треба да је класе горивости минимум Б1. Управљање заштором ручно.

Етажа:	КРИЛО А	КРИЛО Б	КРИЛО Ц	КРИЛО Д
Конвенција:				
Сутерен	0	0	0	0
Приземље	0	0	0	0
1.спрат	1	0	0	0
2.спрат	1	0	0	0
Укупно(крило):	2	0	0	0
Укупно(објекат):	2			
Напомена:	СВЕ МЕРЕ УЗЕТИ НА ЛИЦУ МЕСТА.			

САОБРАЋАЈНИ ИНСТИТУТ ЦИП, БЕОГРАД	Објекат: ПРУГА БЕОГРАД - СУБОТИЦА - ДРЖАВНА ГРАНИЦА (КЕЛЕБИЈА) ДЕОНИЦА ПРУГЕ НОВИ САД - СУБОТИЦА - ДРЖАВНА ГРАНИЦА (КЕЛЕБИЈА) СПОЉАШЊА АЛУМИНАРИЈА		Врста техн.док.: ПЗИ Размера: Р 1:50
Цртеж: ФАСАДНА ПРЕГРАДА (АТРИЈУМ)		Ознака: А24	Број листа: 26

ИЗГЛЕД СА СПОЉАШЊЕ СТРАНЕ

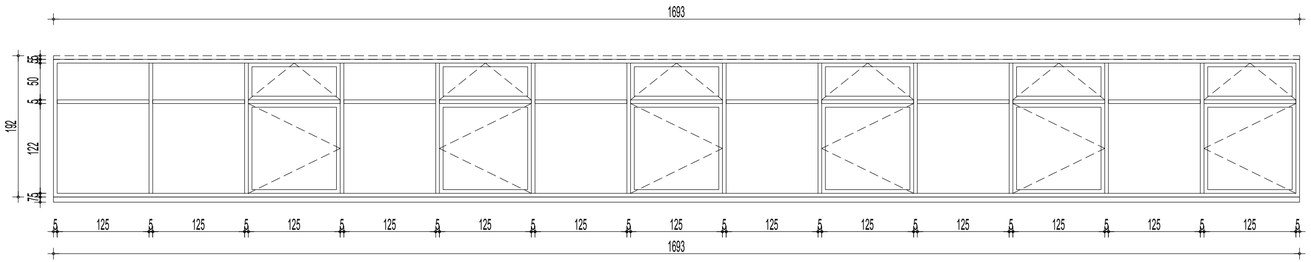

ИЗГЛЕД

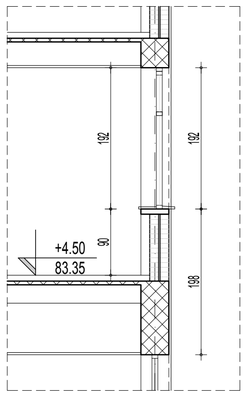

ПРЕСЕК

ОСНОВА

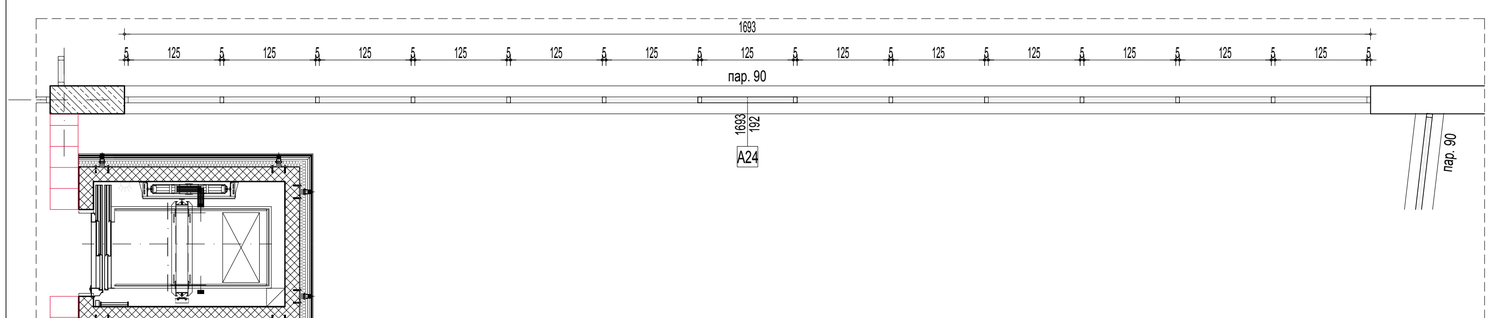

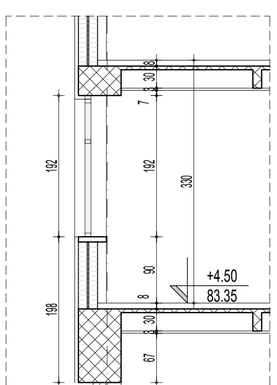

Зидарска мера:	1693/192
Опис:	ВИШЕДЕЛНИ ПРОЗОР радити према општем опису за прозоре. Саставни део позиције су све покривне лајсне које затварају зазоре између фасаде и прозора. Уградњу вршити у складу са радионичким детаљима које израђује извођач радова, на основу димензија позиција узетих на лицу места. Детаљи морају да буду одобрени од стране одговорног пројектанта и надзорног органа.При изради и монтажи позиције поштовати све препоруке од стране произвођача профила. Извођач је дужан да достави атестну документацију усаглашену са EN стандардима. Тон елоксаже усвојен од конзерваторског надзора. Прозор снабдети парапетном даском од ПВЦ-а у боји столарије, окапница је од камених плоча које се репарирају и делимично се замењују новим.

Етажа:	КРИЛО А	КРИЛО Б	КРИЛО Ц	КРИЛО Д
Конвенција:				
Сутерен	0	0	0	0
Приземље	0	0	0	0
1.спрат	1	0	0	0
2.спрат	1	0	0	0
Укупно(крило):	2	0	0	0
Укупно(објекат):	2			
Напомена:	СВЕ МЕРЕ УЗЕТИ НА ЛИЦУ МЕСТА.			

САОБРАЋАЈНИ ИНСТИТУТ ЦИП, БЕОГРАД	Објекат: ПРУГА БЕОГРАД - СУБОТИЦА - ДРЖАВНА ГРАНИЦА (КЕЛЕБИЈА) ДЕОНИЦА ПРУГЕ НОВИ САД - СУБОТИЦА - ДРЖАВНА ГРАНИЦА (КЕЛЕБИЈА)		Врста техн.док.: ПЗИ
	СПОЉАШЊА АЛУМИНАРИЈА		Размера: Р 1:50
Цртеж: ФАСАДНА ПРЕГРАДА (АТРИЈУМ)		Ознака: А25	Број листа: 27

ИЗГЛЕД СА СПОЉАШЊЕ СТРАНЕ

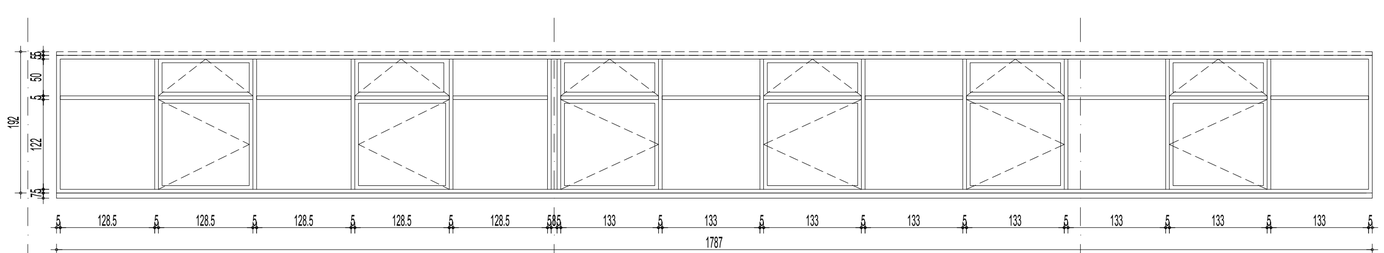

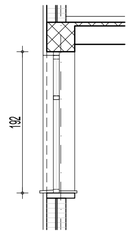

ПРЕСЕК

6 5 4

ИЗГЛЕД

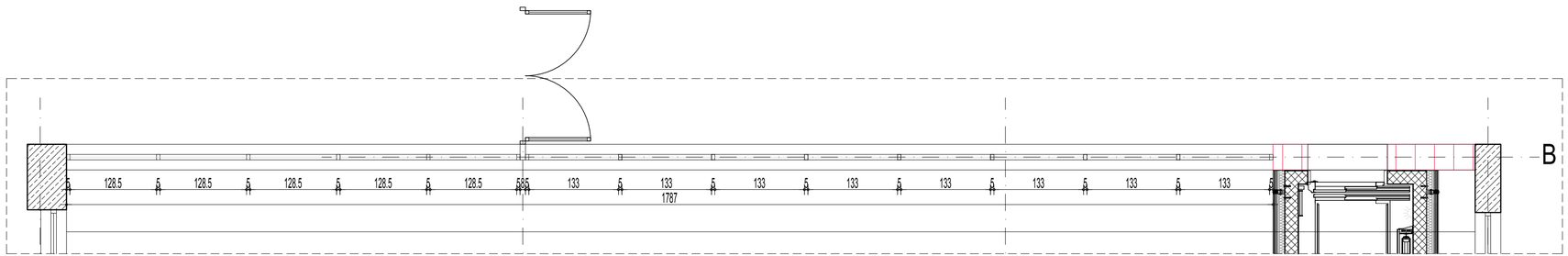

6 5 4 3

ОСНОВА

Зидарска мера:	1787/192			
Опис:	ВИШЕДЕЛНИ ПРОЗОР радити према општем опису за прозоре. Саставни део позиције су све покривне лајсне које затварају зазоре између фасаде и прозора. Уградњу вршити у складу са радионичким детаљима које израђују извођач радова, на основу димензија позиција узетих на лицу места. Детаљи морају да буду одобрени од стране одговорног пројектанта и надзорног органа.При изради и монтажи позиције поштовати све препоруке од стране произвођача профила. Извођач је дужан да достави атестну документацију усаглашену са EN стандардима. Тон елоксаже усвојен од конзерваторског надзора. Прозор снабдети парапетном даском од ПВЦ-а у боји столарије, окапница је од камених плоча које се репарирају и делимично се замењују новим.			
Етажа:	КРИЛО А	КРИЛО Б	КРИЛО Ц	КРИЛО Д
Конвенција:				
Сутерен	0	0	0	0
Приземље	0	0	0	0
1.спрат	1	0	0	0
2.спрат	1	0	0	0
Укупно(крило):	2	0	0	0
Укупно(објекат):	2			
Напомена:	СВЕ МЕРЕ УЗЕТИ НА ЛИЦУ МЕСТА.			

ИЗГЛЕД СА СПОЉАШЊЕ СТРАНЕ

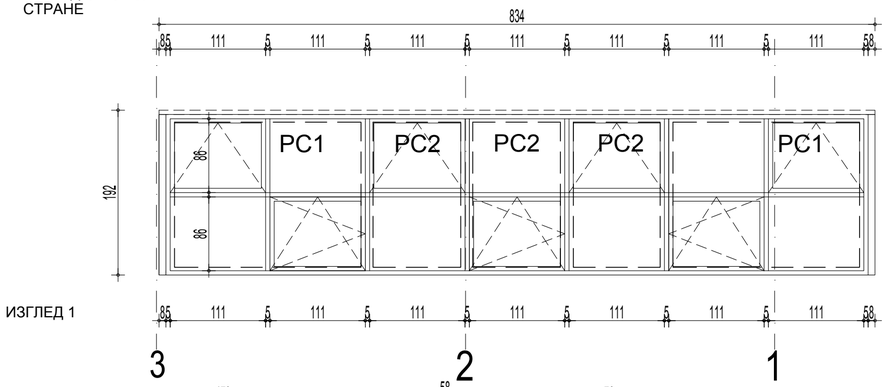

ИЗГЛЕД 1

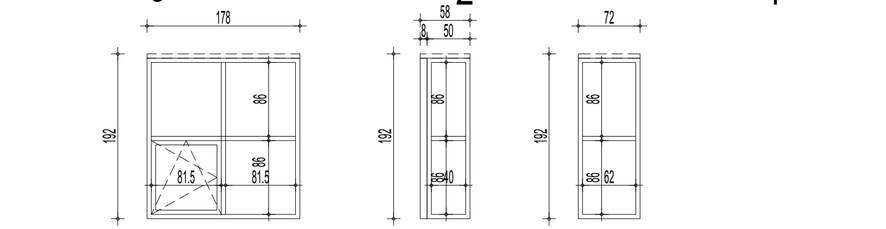

ИЗГЛЕД 2

ИЗГЛЕД 3

ИЗГЛЕД 4

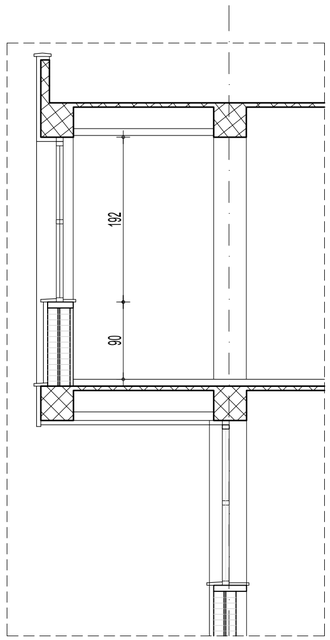

ПРЕСЕК

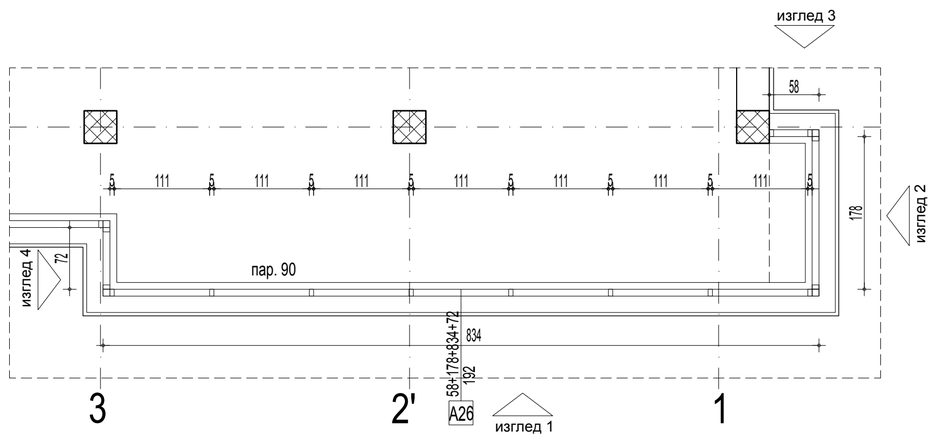

ОСНОВА

САОБРАЋАЈНИ ИНСТИТУТ ЦИП, БЕОГРАД	Објекат: ПРУГА БЕОГРАД - СУБОТИЦА - ДРЖАВНА ГРАНИЦА (КЕЛЕБИЈА) ДЕОНИЦА ПРУГЕ НОВИ САД - СУБОТИЦА - ДРЖАВНА ГРАНИЦА (КЕЛЕБИЈА)	Врста техн.док.: пзи	
	СПОЉАШЊА АЛУМИНАРИЈА	Размера: Р 1:50	
Цртеж: ВИШЕДЕЛНА ФАСАДНА ПРЕГРАДА		Ознака: A26	Број листа: 28

- [ ] PC1-роло скрин застор 230/195x2
- [ ] PC2-роло скрин застор 115/195x3

Зидарска мера:	58+178+834+72 / 192
Опис:	ВИШЕДЕЛНИ ПРОЗОР радити према општем опису за прозоре. Саставни део позиције су све покривне лајсне које затварају зазоре између фасаде и прозора. Уградњу вршити у складу са радионичким детаљима које израђује извођач радова, на основу димензија позиција узетих на лицу места. Детаљи морају да буду одобрени од стране одговорног пројектанта и надзорног органа.При изради и монтажи позиције поштовати све препоруке од стране произвођача профила. Извођач је дужан да достави атестну документацију усаглашену са EN стандардима. Тон елоксаже усвојен од конзерваторског надзора. Прозор снабдети парапетном даском од ПВЦ-а у боји столарије, окапница је од камених плоча које се репарирају и поново враћају **ОПИС ЗА РОЛО ЗАСТОРЕ** Са унутрашње стране прозора предвиђена је заштита од сунца роло засторима типа Warema Bracket S. Носачи сенила - конзоле су челичне поцинковане дим. по прорачуну са бочним покривним капама. Осовина на коју се намотава платно је алуминијумска пречника min. Ø40mm. Површинска обрада пластификација у сивој боји. Платно треба да је са алуминијумским рефлектујућим слојем на страни ка стаклу а на унутрашњој страни је сиве боје. Платно треба да је класе горивости минимум Б1. Управљање застором ручно.

Етажа:	КРИЛО А	КРИЛО Б	КРИЛО Ц	КРИЛО Д
Конвенција:				
Сутерен	0	0	0	0
Приземље	0	0	0	0
1.спрат	0	0	0	0
2.спрат	1	0	0	0
Укупно(крило):	1	0	0	0
Укупно(објекат):	1			
Напомена:	СВЕ МЕРЕ УЗЕТИ НА ЛИЦУ МЕСТА.			

ИЗГЛЕД СА СПОЉАШЊЕ СТРАНЕ

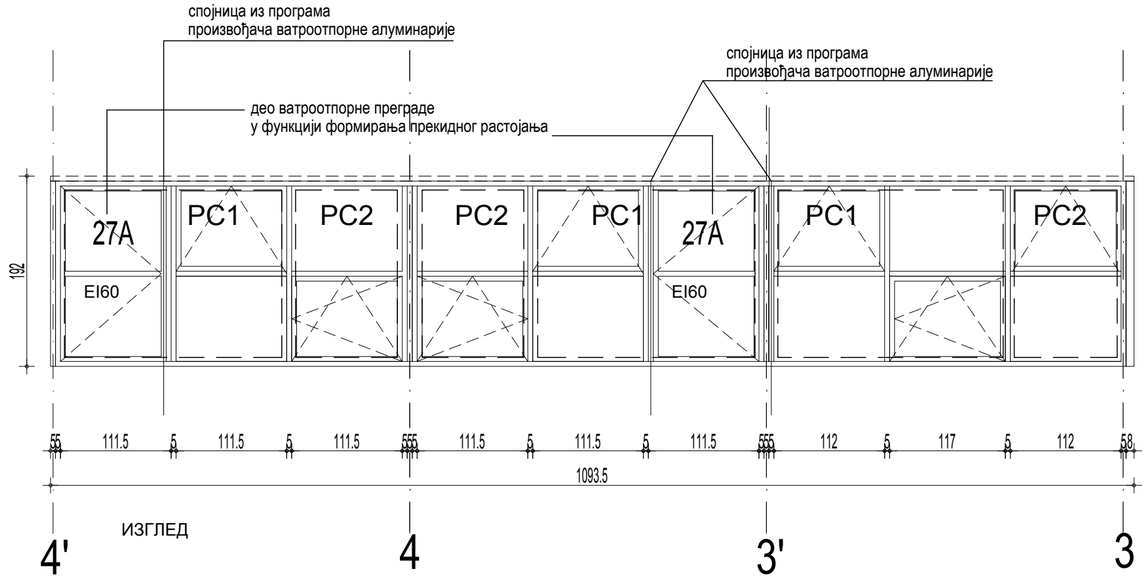

ИЗГЛЕД

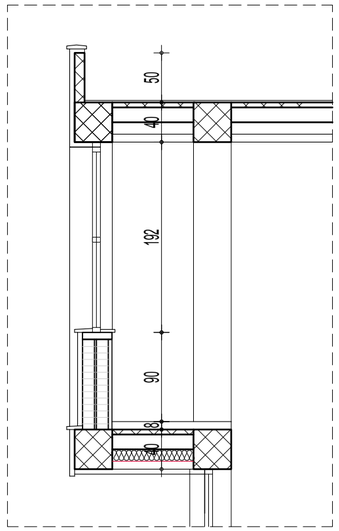

ПРЕСЕК

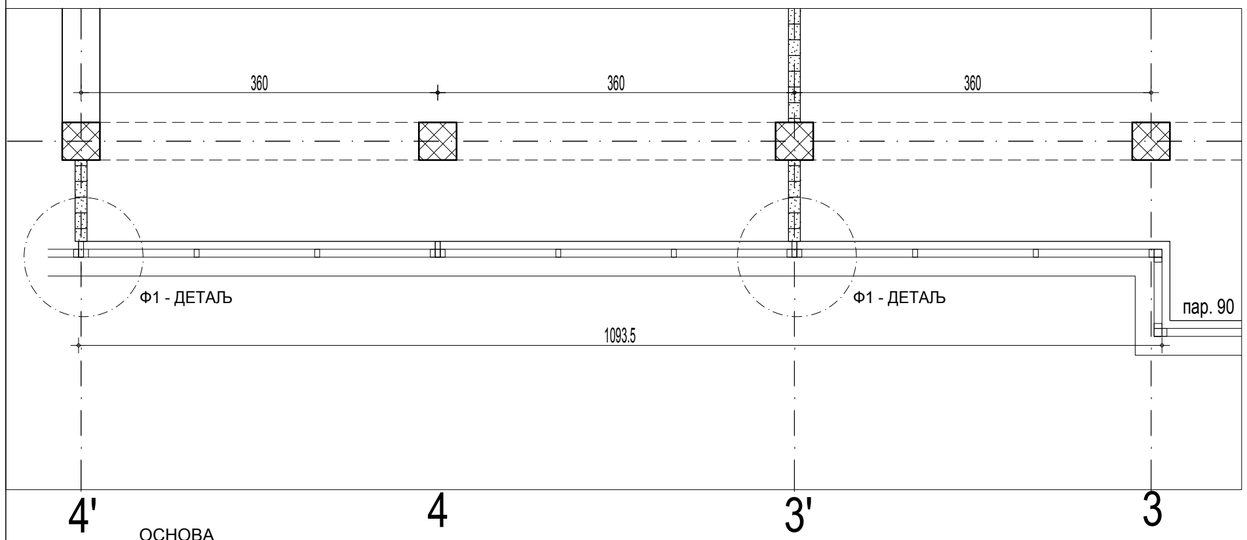

ОСНОВА

САОБРАЋАЈНИ ИНСТИТУТ ЦИП, БЕОГРАД	Објекат: ПРУГА БЕОГРАД - СУБОТИЦА - ДРЖАВНА ГРАНИЦА (КЕЛЕБИЈА) ДЕОНИЦА ПРУГЕ НОВИ САД - СУБОТИЦА - ДРЖАВНА ГРАНИЦА (КЕЛЕБИЈА)		Врста техн.док.: пзи
	СПОЉАШЊА АЛУМИНАРИЈА		Размера: Р 1:50
Цртеж: ВИШЕДЕЛНА ФАСАДНА ПРЕГРАДА СА ВАТРООТПОРНИМ ПРОЗОРОМ		Ознака: A27	Број листа: 29

☐ PC1-роло скрин застор 230/195x3

☐ PC2-роло скрин застор 115/195x3

Зидарска мера:	117+492+117+368/192	492+368/192 без A27A

Опис:

ВИШЕДЕЛНИ ПРОЗОР радити према општем опису за прозоре.

Саставни део позиције су све покривне лајсне које затварају зазоре између фасаде и прозора. Уградњу вршити у складу са радионичким детаљима које израђује извођач радова, на основу димензија позиција узетих на лицу места. Детаљи морају да буду одобрени од стране одговорног пројектанта и надзорног органа.При изради и монтажи позиције поштовати све препоруке од стране произвођача профила. Извођач је дужан да достави атестну документацију усаглашену са EN стандардима.
Тон елоксаже усвојен од конзерваторског надзора.
Прозор снабдети парапетном даском од ПВЦ-а у боји столарије, окапница је од камених плоча које се репарирају и поново врађају

ОПИС ЗА РОЛО ЗАСТОРЕ

Са унутрашње стране прозора предвиђена је заштита од сунца роло заторима типа Warema Bracket S.
Носачи сенила - конзоле су челичне поцинковане дим. по прорачуну са бочним покривним капама. Осовина на коју се намотава платно је алуминијумска пречника min. Ø40mm. Површинска обрада пластификација у сивој боји. Платно треба да је са алуминијумским рефлектујућим слојем на страни ка стаклу а на унутрашњој страни је сиве боје. Платно треба да је класе горивости минимум Б1. Управљање застором ручно.

Етажа:	КРИЛО А	КРИЛО Б	КРИЛО Ц	КРИЛО Д
Конвенција:				
Сутерен	0	0	0	0
Приземље	0	0	0	0
1.спрат	0	0	0	0
2.спрат	1	0	0	0
Укупно(крило):	1	0	0	0
Укупно(објекат):	1			
Напомена:	СВЕ МЕРЕ УЗЕТИ НА ЛИЦУ МЕСТА.			

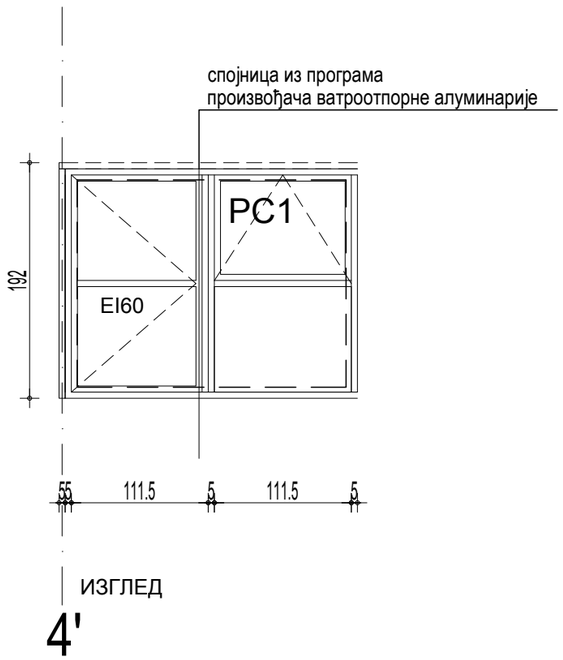

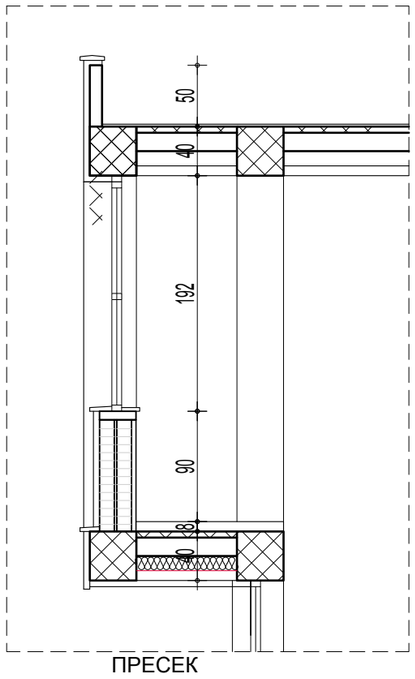

ПРЕСЕК

САОБРАЋАЈНИ ИНСТИТУТ ЦИП, БЕОГРАД	Објекат: ПРУГА БЕОГРАД - СУБОТИЦА - ДРЖАВНА ГРАНИЦА (КЕЛЕБИЈА) ДЕОНИЦА ПРУГЕ НОВИ САД - СУБОТИЦА - ДРЖАВНА ГРАНИЦА (КЕЛЕБИЈА)	Врста техн.док.: ПЗИ	
	СПОЉАШЊА АЛУМИНАРИЈА	Размера: Р 1:50	
Цртеж: ВАТРООТПОРНИ ПРОЗОР		Ознака: A27A	Број листа: 30

PC1-роло скрин застор 230/195x3

Зидарска мера:	117/192
Опис:	Ватроотпорни прозор, предвиђен је на месту формирања прекидног растојања, у циљу спречавања преноса пожара. Ватроотпорни прозор је отпорности на пожар 60 минута. Преграда је класификована према стандарду СРПС ЕН 13501, а испитана према стандарду СРПС ЕН 1634 - 1. Преграда треба да поседује сертификат за ватроотпорност издат од стране акредитованог тела. Застакљена фасадна, ватроотпорна преграда се израђује од алуминијумских профила са термопрекидом и појачаном термичком изолацијом, по системеу Schüco AWS 75 EI60 или одговарајуће. Конструкција рама је завршно елоксажа у тону фасадне преграде. Испуна је термоизолујуће стакло атестирано на ватроотпорност 60 мин, које је део система ПП преграде. Укупан коефицијент пролаза топлоте Uw<=1.5W/m2K . Уградњу и заптивање по обиму штока и крила прозора вршити у свему према упутству и техничкој спецификацији произвођача ватроотпорног прозора, што представља саставни део система ПП преграде. Оков: Оков је скривени, без видних шарки, типа SCHÜCO AvanTec Simpli Smart, или одговарајући, односно системски који одговара начину отварања, према шеми, димензијама и тежини отварајућег крила, за шта треба дати потребне доказнице. Сви видни делови окова у боји као и фасадна алуминарија, из стандардне каталошке понуде произвођача система. За потребе одржавања предвидети систем отварања који спречава неовлашћено отварање (нпр. ручицу која се може уклонити и ставити под надзор, систем закључавања или слично) према техничкој спецификацији произвођача ватроотпорне преграде.

Етажа:		КРИЛО А	КРИЛО Б	КРИЛО Ц	КРИЛО Д
Конвенција:					
Сутерен		0	0	0	0
Приземље		0	0	0	0
1.спрат		0	0	0	0
2.спрат		2	0	0	0
Укупно(крило):		2	0	0	0
Укупно(објекат):	2				
Напомена:	СВЕ МЕРЕ УЗЕТИ НА ЛИЦУ МЕСТА.				

ИЗГЛЕД СА СПОЉАШЊЕ СТРАНЕ

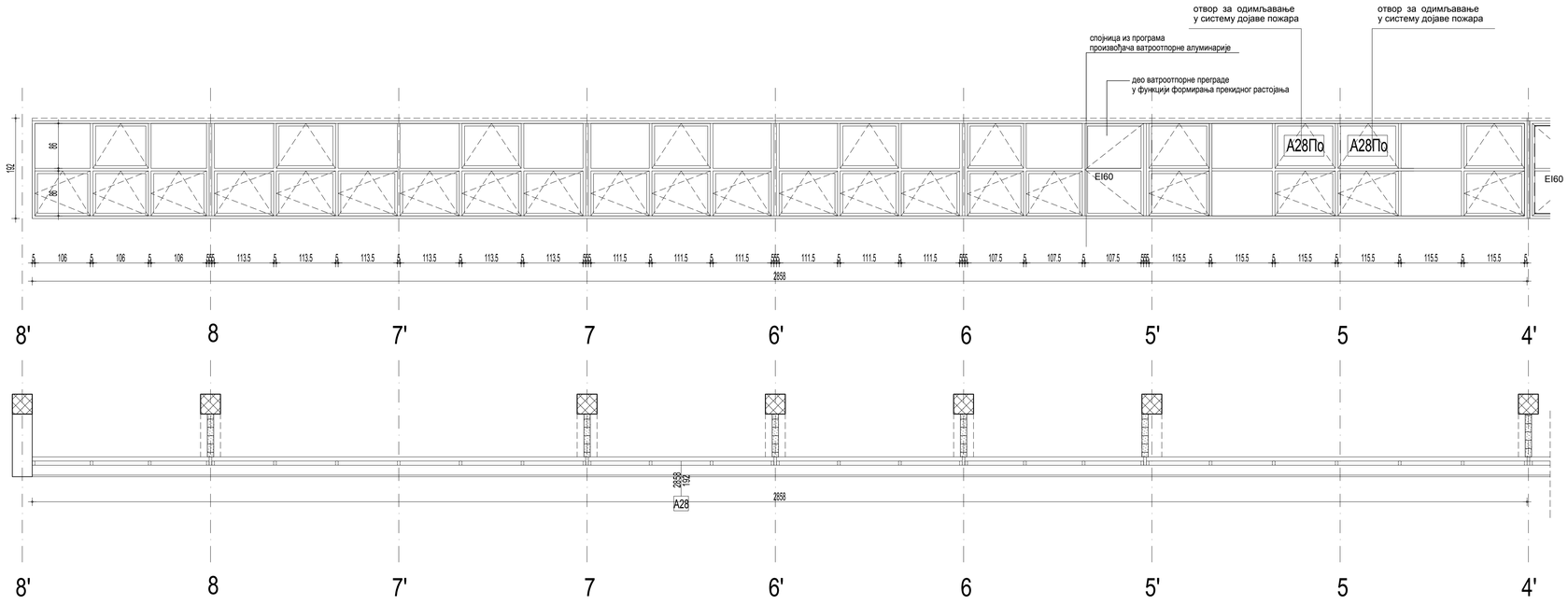

ОСНОВА

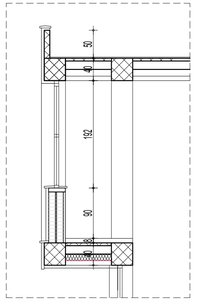

ПРЕСЕК

САОБРАЋАЈНИ ИНСТИТУТ ЦИП, БЕОГРАД	Објекат: ПРУГА БЕОГРАД - СУБОТИЦА - ДРЖАВНА ГРАНИЦА (КЕЛЕБИЈА) ДЕОНИЦА ПРУГЕ НОВИ САД - СУБОТИЦА - ДРЖАВНА ГРАНИЦА (КЕЛЕБИЈА) СПОЉАШЊА АЛУМИНАРИЈА	Врста техн.док.: ПЗИ	
		Размера: Р 1:50	
Цртеж: ВИШЕДЕЛНА ФАСАДНА ПРЕГРАДА	Ознака: А28	А28По	Број листа: 31

Зидарска мера:	2858 / 192
Опис:	ВИШЕДЕЛНИ ПРОЗОР радити према општем опису за прозоре. Саставни део позиције су све покривне лајсне које затварају зазоре између фасаде и прозора. Уградњу вршити у складу са радионичким детаљима које израђује извођач радова, на основу димензија позиција узетих на лицу места. Детаљи морају да буду одобрени од стране одговорног пројектанта и надзорног органа.При изради и монтажи позиције поштовати све препоруке од стране произвођача профила. Извођач је дужан да достави атестну документацију усаглашену са ЕН стандардима. Тон елоксаже усвојен од конзерваторског надзора. Прозор снабдети парапетном даском од ПВЦ-а у боји столарије, окапница је од камених плоча које се репарирају и делимично се замењују новим. **ОПИС ЗА РОЛО ЗАСТОРЕ** Са унутрашње стране прозора предвиђена је заштита од сунца ролo заслонима (PES/PVC 75%) Носачи сенила - конзоле су челичне поцинковане дим. по прорачуну са бочним покривним капама. Осовина на коју се намотава платно је алуминијумска пречника min. Ø40mm. Површинска обрада пластификација у сивој боји. Платно треба да је са алуминијумском рефлектујућим слојем на страни ка стаклу а на унутрашњој страни је сиве боје. Платно треба да је класе горивости минимум Б1. Управљање заслоном ручно. ПРОЗОР ЗА ОДИМЉАВАЊЕ отвара се на моторни погон.Мотор треба да је повезан на систем дојаве пожара.

Етажа:	КРИЛО А	КРИЛО Б	КРИЛО Ц	КРИЛО Д
Конвенција:				
Сутерен	0	0	0	0
Приземље	0	0	0	0
1.спрат	0	0	0	0
2.спрат	1	0	0	0
Укупно(крило):	1	0	0	0
Укупно(објекат):	1			
Напомена:	СВЕ МЕРЕ УЗЕТИ НА ЛИЦУ МЕСТА.			

ИЗГЛЕД СА СПОЉАШЊЕ СТРАНЕ

Транспарентно стакло
емајлирано стакло
пескирано стакло

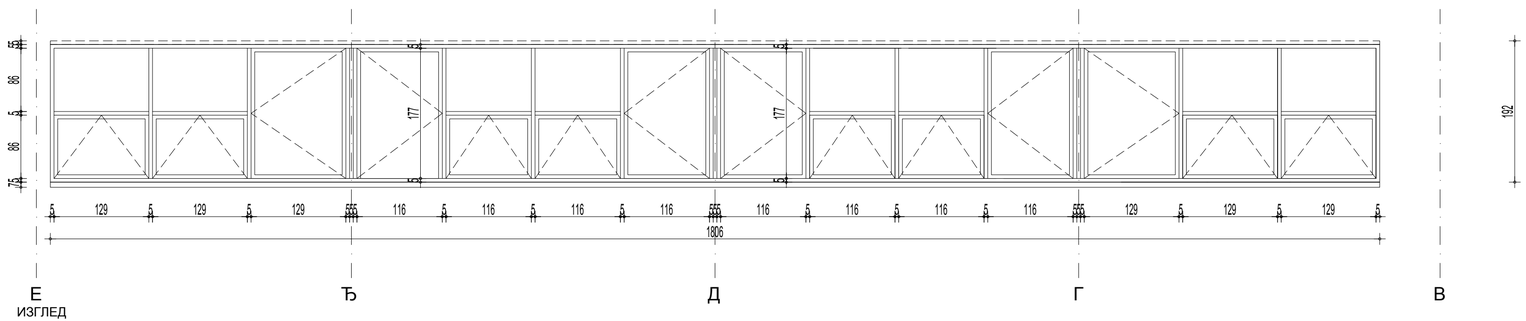

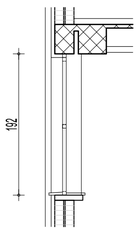

ПРЕСЕК

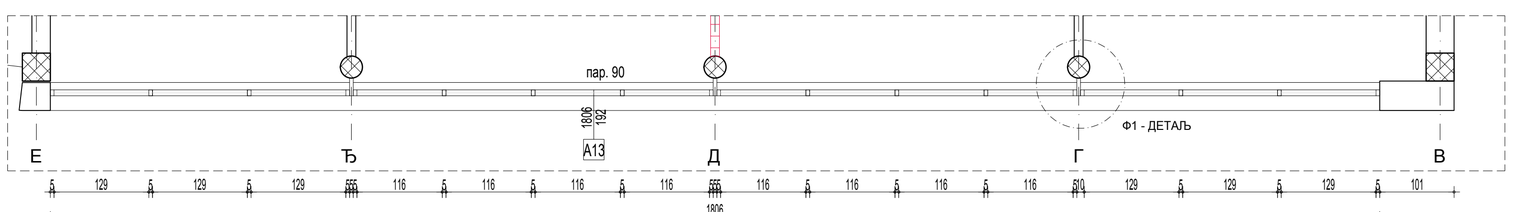

ОСНОВА

САОБРАЋАЈНИ ИНСТИТУТ ЦИП, БЕОГРАД	Објекат: ПРУГА БЕОГРАД - СУБОТИЦА - ДРЖАВНА ГРАНИЦА (КЕЛЕБИЈА) ДЕОНИЦА ПРУГЕ НОВИ САД - СУБОТИЦА - ДРЖАВНА ГРАНИЦА (КЕЛЕБИЈА)		Врста техн.док.: ПЗИ
	СПОЉАШЊА АЛУМИНАРИЈА		Размера: Р 1:50
Цртеж: ФАСАДНА ПРЕГРАДА		Ознака: А29	Број листа: 32

Зидарска мера:	1806/192
Опис:	ВИШЕДЕЛНИ ПРОЗОР радити према општем опису за прозоре. Саставни део позиције су све покривне лајсне које затварају зазоре између фасаде и прозора. Уградњу вршити у складу са радионичким детаљима које израђује извођач радова, на основу димензија позиција узетих на лицу места. Детаљи морају да буду одобрени од стране одговорног пројектанта и надзорног органа.При изради и монтажи позиције поштовати све препоруке од стране произвођача профила. Извођач је дужан да достави атестну документацију усаглашену са EN стандардима. Тон елоксаже усвојен од конзерваторског надзора. Прозор снабдети парапетном даском од ПВЦ-а у боји столарије, окапница је од камених плоча које се репарирају и делимично се замењују новим. **ОПИС ЗА РОЛО ЗАСТОРЕ** Са унутрашње стране прозора предвиђена је заштита од сунца ролo заторима (PES/PVC 75%) Носачи сенила - конзоле су челичне поцинковане дим. по прорачуну са бочним покривним капама. Осовина на коју се намотава платно је алуминијумска пречника min. Ø40mm. Површинска обрада пластификација у сивој боји. Платно треба да је са алуминијумским рефлектујућим слојем на страни ка стаклу а на унутрашњој страни је сиве боје. Платно треба да је класе горивости минимум Б1. Управљање застором ручно.

Етажа:	КРИЛО А	КРИЛО Б	КРИЛО Ц	КРИЛО Д
Конвенција:				
Сутерен	0	0	0	0
Приземље	0	0	0	0
1.спрат	0	0	0	0
2.спрат	1	0	0	0
Укупно(крило):	1	0	0	0
Укупно(објекат):	1			
Напомена:	СВЕ МЕРЕ УЗЕТИ НА ЛИЦУ МЕСТА.			

УНУТРАШЊА АЛУМИНАРИЈА

ЛИСТ 01-07

САОБРАЋАЈНИ ИНСТИТУТ ЦИП, БЕОГРАД	Објекат: ПРУГА БЕОГРАД - СУБОТИЦА - ДРЖАВНА ГРАНИЦА (КЕЛЕБИЈА) ДЕОНИЦА ПРУГЕ НОВИ САД - СУБОТИЦА - ДРЖАВНА ГРАНИЦА (КЕЛЕБИЈА)		Врста техн.док.: ПЗИ
	УНУТРАШЊА АЛУМИНАРИЈА		Размера: Р 1:50
Цртеж:	УНУТРАШЊА ВРАТА - ЛПП	Ознака: 1а*	Број листа: 01

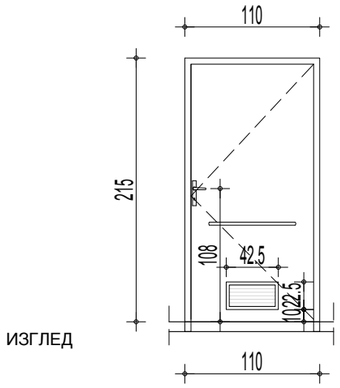

ИЗГЛЕД

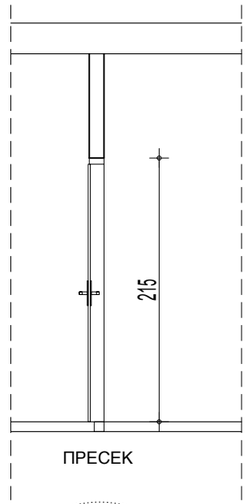

ПРЕСЕК

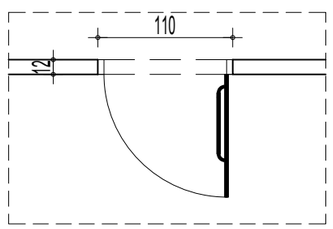

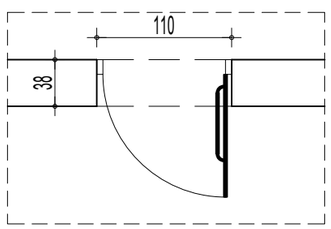

ОСНОВА

Зидарска мера:	110 /215
Опис:	УНУТРАШЊА ЈЕДНОКРИЛНА ВРАТА (ЛПП) КОНСТРУКЦИЈА ВРАТА И ШТОКА ЈЕ ИЗРАЂЕНА ОД АЛУМИНИЈУМСКИХ ПРОФИЛА БЕЗ ТЕРМОПРЕКИДА. ПРОФИЛИ СУ ЕЛОКСИРАНИ ПРОЦЕСОМ АНОДНЕ ОКСИДАЦИЈЕ, У БОЈИ И ТОНУ ПО ИЗБОРУ ПРОЈЕКТАНТА. УГРАДЊА СЕ ВРШИ ПРЕКО ЧЕЛИЧНИХ И АЛУМИНИЈУМСКИХ ДРЖАЧА. КОНСТРУКЦИЈА КРИЛА ВРАТА ЈЕ ОД АЛУМИНИЈУМСКОГ ПРОФИЛА ,КРИЛО ЈЕ ОБОСТРАНО ОБЛОЖЕНО УНИВЕР ПЛОЧАМА Д=18 ММ СА ИСПУНОМ ОД ПАПИРНОГ САЋА. ВРАТА СНАБДЕТИ СИГУРНОСНОМ БРАВОМ СА ЗАКЉУЧАВАЊЕМ У ВИШЕ ТАЧАКА. СВИ ЧЕЛИЧНИ ДЕЛОВИ ТРЕБА ДА СУ ЗАШТИЋЕНИ ОД КОРОЗИЈЕ. ВРАТА СНАБДЕТИ ОДГОВАРАЈУЋИМ ОКОВОМ, КВАКАМА И ШАРКАМА. УГРАДЊУ ВРШИТИ У СКЛАДУ СА РАДИОНИЧКИМ ДЕТАЉИМА КОЈЕ ИЗРАЂУЈЕ ИЗВОЂАЧ РАДОВА, НА ОСНОВУ ДИМЕНЗИЈА ПОЗИЦИЈА УЗЕТИХ НА ЛИЦУ МЕСТА. ДЕТАЉИ МОРАЈУ ДА БУДУ ОДОБРЕНИ ОД СТРАНЕ ОДГОВОРНОГ ПРОЈЕКТАНТА И НАДЗОРНОГ ОРГАНА.ПРИ ИЗРАДИ И МОНТАЖИ ПОЗИЦИЈЕ ПОШТОВАТИ СВЕ ПРЕПОРУКЕ ОД СТРАНЕ ПРОИЗВОЂАЧА ПРОФИЛА. ИЗВОЂАЧ ЈЕ ДУЖАН ДА ДОСТАВИ АТЕСТНУ ДОКУМЕНТАЦИЈУ УСАГЛАШЕНУ СА EN СТАНДАРДИМА. У ДОЊЕМ ДЕЛУ ВРАТА УГРАДИТИ ПРЕСТРУЈНУ РЕШЕТКУ, ДИМ. 225/425ММ,ПРЕМА ПРОЈЕКТУ ТЕРМОТЕХНИЧКИХ ИНСТАЛАЦИЈА, КЊИГА 6. УГРАДИТИ ГУМЕНУ ДИХТУНГ ТРАКУ У ФАЛЦУ ШТОКА.ВРАТА СУ ПРЕДВИЂЕНА ЗА СУВУ УГРАДЊУ.

Етажа:	АНЕКС;КРИЛО А		КРИЛО Б		КРИЛО Ц		КРИЛО Д	
Конвенција: лева десна	лева	десна	лева	десна	лева	десна	лева	десна
Сутерен	0	0	0	0	0	0	0	0
Приземље	2	0	0	0	0	0	0	0
1.спрат	0	1	0	0	0	0	0	0
2.спрат	0	0	0	0	0	0	0	0
Укупно(крило):	2	1	0	0	0	0	0	0
Укупно(објекат):	3							
Напомена:	СВЕ МЕРЕ УЗЕТИ НА ЛИЦУ МЕСТА.							

САОБРАЋАЈНИ ИНСТИТУТ ЦИП, БЕОГРАД

Објекат:
ПРУГА БЕОГРАД - СУБОТИЦА - ДРЖАВНА ГРАНИЦА (КЕЛЕБИЈА)
ДЕОНИЦА ПРУГЕ НОВИ САД - СУБОТИЦА - ДРЖАВНА ГРАНИЦА (КЕЛЕБИЈА)

УНУТРАШЊА АЛУМИНАРИЈА

Врста техн.док.: **ПЗИ**

Размера: Р 1:50

Цртеж: ДВОКРИЛНА ВРАТА

Ознака: 6

Број листа: 02

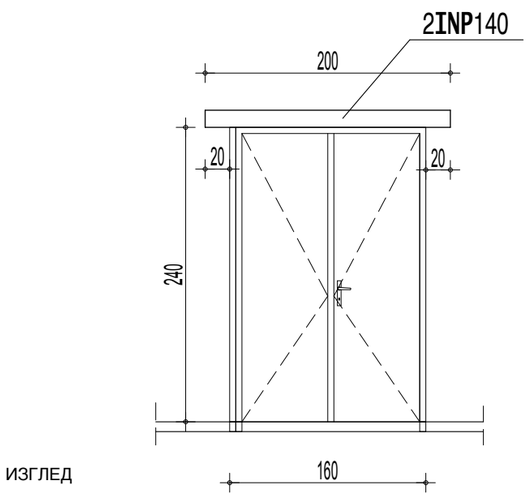

ИЗГЛЕД

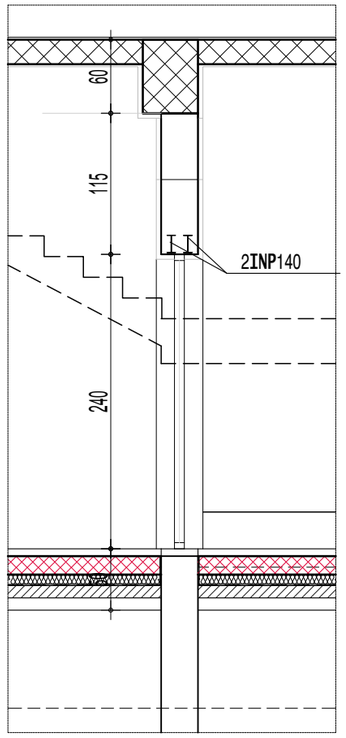

ПРЕСЕК

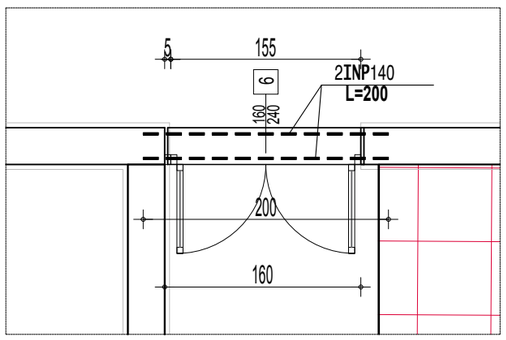

ОСНОВА

Зидарска мера:	160 / 240
Опис:	УНУТРАШЊА ДВОКРИЛНА ВРАТА КОНСТРУКЦИЈА ВРАТА И ШТОКА ЈЕ ОД АЛУМИНИЈУМСКИХ ПРОФИЛА БЕЗ ТЕРМОПРЕКИДА. ПРОФИЛИ СУ ЕЛОКСИРАНИ ПРОЦЕСОМ АНОДНЕ ОКСИДАЦИЈЕ, У БОЈИ И ТОНУ ПО ИЗБОРУ ПРОЈЕКТАНТА. УГРАДЊА СЕ ВРШИ ПРЕКО ЧЕЛИЧНИХ И АЛУМИНИЈУМСКИХ ДРЖАЧА. КРИЛО ВРАТА ЈЕ ИЗВЕДЕНО ПУНО И ИСПУНА ЈЕ СЕНДВИЧ ПАНЕЛ ОД ОБОСТРАНО ПОСТАВЉЕНИХ ТАБЛИ АЛУМИНИЈУМСКОГ ЕЛОКСИРАНОГ ЛИМА (ал.лим 1мм+20мм камена вуна+1мм ал.лим). ВРАТА СНАБДЕТИ ОДГОВАРАЈУЋИМ ОКОВОМ, КВАКАМА, СИГУРНОСНОМ БРАВОМ СА ЗАКЉУЧАВАЊЕМ У ВИШЕ ТАЧАКА. СВИ ЧЕЛИЧНИ ДЕЛОВИ ТРЕБА ДА СУ ЗАШТИЋЕНИ ОД КОРОЗИЈЕ. УГРАДИТИ ГУМЕНУ ДИХТУНГ ТРАКУ У ФАЛЦУ ШТОКА.ВРАТА СУ ПРЕДВИЂЕНА ЗА СУВУ УГРАДЊУ. УГРАДЊУ ВРШИТИ У СКЛАДУ СА РАДИОНИЧКИМ ДЕТАЉИМА КОЈЕ ИЗРАЂУЈЕ ИЗВОЂАЧ РАДОВА, НА ОСНОВУ ДИМЕНЗИЈА ПОЗИЦИЈА УЗЕТИХ НА ЛИЦУ МЕСТА. ДЕТАЉИ МОРАЈУ ДА БУДУ ОДОБРЕНИ ОД СТРАНЕ ОДГОВОРНОГ ПРОЈЕКТАНТА И НАДЗОРНОГ ОРГАНА.ПРИ ИЗРАДИ И МОНТАЖИ ПОЗИЦИЈЕ ПОШТОВАТИ СВЕ ПРЕПОРУКЕ ОД СТРАНЕ ПРОИЗВОЂАЧА ПРОФИЛА. ИЗВОЂАЧ ЈЕ ДУЖАН ДА ДОСТАВИ АТЕСТНУ ДОКУМЕНТАЦИЈУ УСАГЛАШЕНУ СА EN СТАНДАРДИМА.

Етажа:	АНЕКС;КРИЛО А	КРИЛО Б	КРИЛО Ц	КРИЛО Д
Конвенција:				
Сутерен	0	0	0	0
Приземље	1	0	0	0
1.спрат	0	0	0	0
2.спрат	0	0	0	0
Укупно(крило):	1	0	0	0
Укупно(објекат):	1			
Напомена:	СВЕ МЕРЕ УЗЕТИ НА ЛИЦУ МЕСТА.			

САОБРАЋАЈНИ ИНСТИТУТ ЦИП, БЕОГРАД	Објекат: ПРУГА БЕОГРАД - СУБОТИЦА - ДРЖАВНА ГРАНИЦА (КЕЛЕБИЈА) ДЕОНИЦА ПРУГЕ НОВИ САД - СУБОТИЦА - ДРЖАВНА ГРАНИЦА (КЕЛЕБИЈА)	Врста техн.док.: ПЗИ
	УНУТРАШЊА АЛУМИНАРИЈА	Размера: Р 1:50
Цртеж: УНУТРАШЊА ПРЕГРАДА	Ознака: 7	Број листа: 03

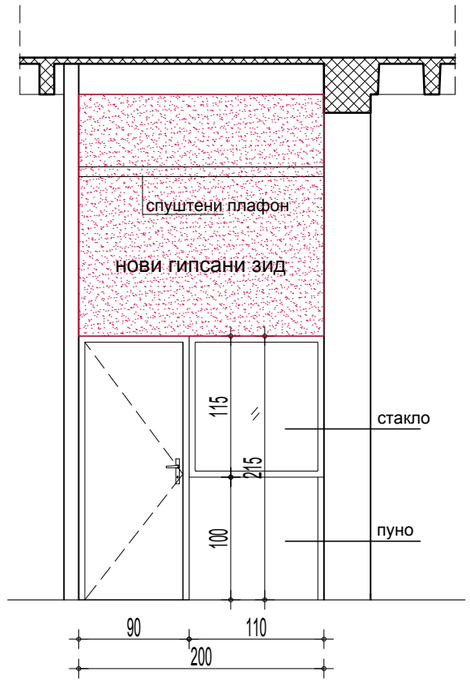

ИЗГЛЕД

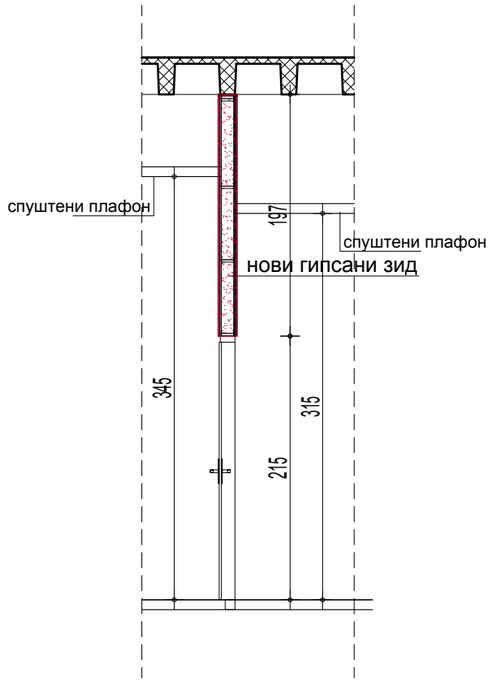

ПРЕСЕК

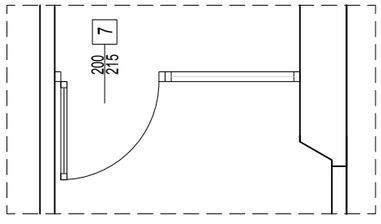

ОСНОВА

Зидарска мера:	200 /215
Опис:	УНУТРАШЊА ПРЕГРАДА СА ЈЕДНОКРИЛНИМ ВРАТИМА КОНСТРУКЦИЈА КРИЛА ВРАТА И ШТОКА ЈЕ ИЗРАЂЕНА ОД АЛУМИНИЈУМСКИХ ПРОФИЛА БЕЗ ТЕРМОПРЕКИДА. ПРОФИЛИ СУ ЕЛОКСИРАНИ ПРОЦЕСОМ АНОДНЕ ОКСИДАЦИЈЕ, У ТОНУ 9010 ПО РАЛ КАРТИ . УГРАДЊА СЕ ВРШИ ПРЕКО ЧЕЛИЧНИХ И АЛУМИНИЈУМСКИХ ДРЖАЧА. КОНСТРУКЦИЈА КРИЛА ВРАТА ЈЕ ОД АЛУМИНИЈУМСКОГ ПРОФИЛА. ПЛОТ ВРАТА ЈЕ ИЗРАЂЕН ОД МЕДИЈАПАНА СА ЗАВРШНОМ ОБРАДОМ ПОЛИУРЕТАНСКИМ ЛАКОМ У ТОНУ 9010 ПО РАЛ КАРТИ, ПОЛУ МАТ СА ИСПУНОМ ОД ПАПИРНОГ САЋА. ВРАТА ОПРЕМИТИ СА ТРИ ШАРКЕ ПО ВИСИНИ. ВРАТА СНАБДЕТИ СА ЦИЛИНДАР СА ТРИ КЉУЧА И РУЧКОМ ЗА ОТВАРАЊЕ. УГРАДЊУ ВРШИТИ У СКЛАДУ СА РАДИОНИЧКИМ ДЕТАЉИМА КОЈЕ ИЗРАЂУЈЕ ИЗВОЂАЧ РАДОВА, НА ОСНОВУ ДИМЕНЗИЈА ПОЗИЦИЈА УЗЕТИХ НА ЛИЦУ МЕСТА. ДЕТАЉИ МОРАЈУ ДА БУДУ ОДОБРЕНИ ОД СТРАНЕ ОДГОВОРНОГ ПРОЈЕКТАНТА И НАДЗОРНОГ ОРГАНА.ПРИ ИЗРАДИ И МОНТАЖИ ПОЗИЦИЈЕ ПОШТОВАТИ СВЕ ПРЕПОРУКЕ ОД СТРАНЕ ПРОИЗВОЂАЧА ПРОФИЛА. ИЗВОЂАЧ ЈЕ ДУЖАН ДА ДОСТАВИ АТЕСТНУ ДОКУМЕНТАЦИЈУ УСАГЛАШЕНУ СА EN СТАНДАРДИМА. УГРАДИТИ ГУМЕНУ ДИХТУНГ ТРАКУ У ФАЛЦУ ШТОКА.ВРАТА СУ ПРЕДВИЂЕНА ЗА СУВУ УГРАДЊУ. ПРЕГРАДА СА ПУНИМ ДЕЛОМ И ЗАСТАКЉЕЊЕМ.

Етажа:	АНЕКС;КРИЛО А		КРИЛО Б		КРИЛО Ц		КРИЛО Д	
Конвенција:	лева	десна	лева	десна	лева	десна	лева	десна
Сутерен	0	0	0	0	0	0	0	0
Приземље	1	0	0	0	0	0	0	0
1.спрат	0	0	0	0	0	0	0	0
2.спрат	0	0	0	0	0	0	0	0
Укупно(крило):	1	0	0	0	0	0	0	0
Укупно(објекат):	1							
Напомена:	СВЕ МЕРЕ УЗЕТИ НА ЛИЦУ МЕСТА.							

САОБРАЋАЈНИ ИНСТИТУТ ЦИП, БЕОГРАД	Објекат: ПРУГА БЕОГРАД - СУБОТИЦА - ДРЖАВНА ГРАНИЦА (КЕЛЕБИЈА) ДЕОНИЦА ПРУГЕ НОВИ САД - СУБОТИЦА - ДРЖАВНА ГРАНИЦА (КЕЛЕБИЈА)	Врста техн.док.: ПЗИ
	УНУТРАШЊА АЛУМИНАРИЈА	Размера: Р 1:50
Цртеж: УНУТРАШЊА ДВОКРИЛНА ВРАТА	Ознака: 8	Број листа: 04

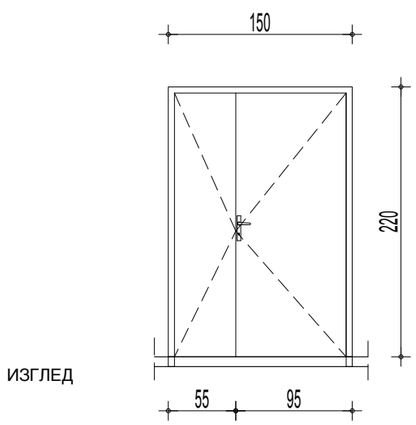

ИЗГЛЕД

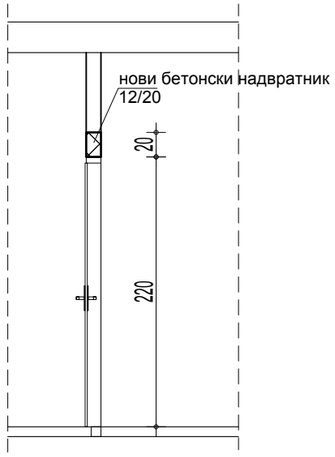

ПРЕСЕК

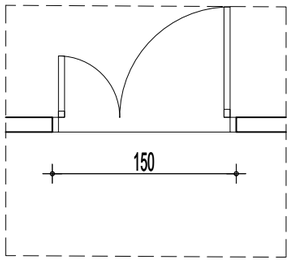

ОСНОВА

Зидарска мера:	150 / 220
Опис:	УНУТРАШЊА ДВОКРИЛНА ВРАТА КОНСТРУКЦИЈА КРИЛА ВРАТА И ШТОКА ЈЕ ИЗРАЂЕНА ОД АЛУМИНИЈУМСКИХ ПРОФИЛА БЕЗ ТЕРМОПРЕКИДА. ПРОФИЛИ СУ ЕЛОКСИРАНИ ПРОЦЕСОМ АНОДНЕ ОКСИДАЦИЈЕ, У ТОНУ 9010 ПО РАЛ КАРТИ . УГРАДЊА СЕ ВРШИ ПРЕКО ЧЕЛИЧНИХ И АЛУМИНИЈУМСКИХ ДРЖАЧА. КОНСТРУКЦИЈА КРИЛА ВРАТА ЈЕ ОД АЛУМИНИЈУМСКОГ ПРОФИЛА. ПЛОТ ВРАТА ЈЕ ИЗРАЂЕН ОД МЕДИЈАПАНА СА ЗАВРШНОМ ОБРАДОМ ПОЛИУРЕТАНСКИМ ЛАКОМ У ТОНУ 9010 ПО РАЛ КАРТИ, ПОЛУ МАТ СА ИСПУНОМ ОД ПАПИРНОГ САЋА. ВРАТА ОПРЕМИТИ СА ТРИ ШАРКЕ ПО ВИСИНИ. ВРАТА СНАБДЕТИ СА ЦИЛИНДАР СА ТРИ КЉУЧА И РУЧКОМ ЗА ОТВАРАЊЕ. УГРАДЊУ ВРШИТИ У СКЛАДУ СА РАДИОНИЧКИМ ДЕТАЉИМА КОЈЕ ИЗРАЂУЈЕ ИЗВОЂАЧ РАДОВА, НА ОСНОВУ ДИМЕНЗИЈА ПОЗИЦИЈА УЗЕТИХ НА ЛИЦУ МЕСТА. ДЕТАЉИ МОРАЈУ ДА БУДУ ОДОБРЕНИ ОД СТРАНЕ ОДГОВОРНОГ ПРОЈЕКТАНТА И НАДЗОРНОГ ОРГАНА.ПРИ ИЗРАДИ И МОНТАЖИ ПОЗИЦИЈЕ ПОШТОВАТИ СВЕ ПРЕПОРУКЕ ОД СТРАНЕ ПРОИЗВОЂАЧА ПРОФИЛА. ИЗВОЂАЧ ЈЕ ДУЖАН ДА ДОСТАВИ АТЕСТНУ ДОКУМЕНТАЦИЈУ УСАГЛАШЕНУ СА EN СТАНДАРДИМА. УГРАДИТИ ГУМЕНУ ДИХТУНГ ТРАКУ У ФАЛЦУ ШТОКА.ВРАТА СУ ПРЕДВИЂЕНА ЗА СУВУ УГРАДЊУ.

Етажа:	АНЕКС;КРИЛО А		КРИЛО Б		КРИЛО Ц		КРИЛО Д	
Конвенција: лева / десна	лева	десна	лева	десна	лева	десна	лева	десна
Сутерен								
Приземље								
1.спрат								
2.спрат	1							
Укупно(крило):	1							
Укупно(објекат):	1							

Напомена: СВЕ МЕРЕ УЗЕТИ НА ЛИЦУ МЕСТА.

САОБРАЋАЈНИ ИНСТИТУТ ЦИП, БЕОГРАД	Објекат: ПРУГА БЕОГРАД - СУБОТИЦА - ДРЖАВНА ГРАНИЦА (КЕЛЕБИЈА) ДЕОНИЦА ПРУГЕ НОВИ САД - СУБОТИЦА - ДРЖАВНА ГРАНИЦА (КЕЛЕБИЈА)		Врста техн.док.: **ПЗИ**
	УНУТРАШЊА АЛУМИНАРИЈА		Размера: Р 1:50
Цртеж:	ПРЕГРАДА СА ДВОКРИЛНИМ ВРАТИМА-ИЗЛАЗ НА ПЛАТО	Ознака: 1пА	Број листа: 05

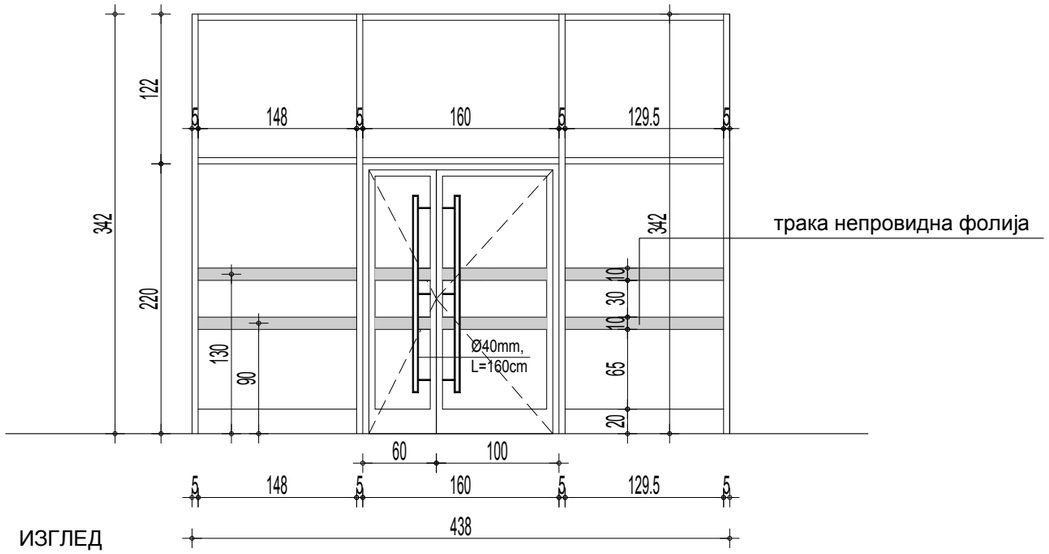

ИЗГЛЕД

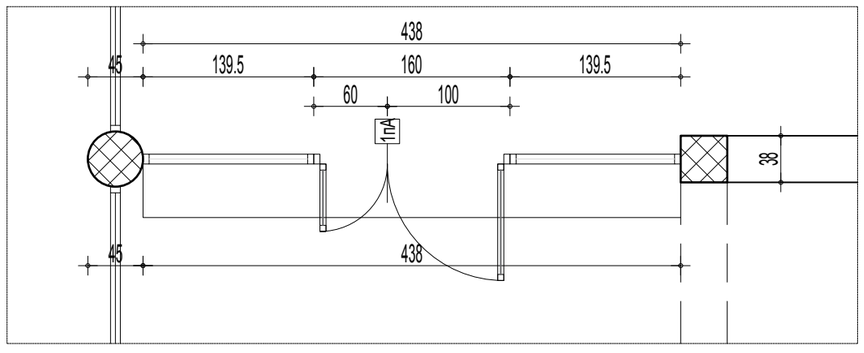

ОСНОВА

Напомена:
Чист отвор једног крила врата минимум 90 cm

Зидарска мера:	438 / 342
Опис:	Унутрашња вишеделна преграда са двокрилним вратима. Конструкција од алуминијумских профила без термо-прекида по систему SCHUCO AWS/ADS 50 NI или слично.Преграда се састоји из фиксних застакљених поља и двокрилних врата. Конструкцију димензионисати на хоризонтално оптерећење од 1KN/m на висини од 1м. Површинска обрада:Сви алуминијумски делови конструкције треба да су површински обрађени поступком елоксаже у тону по избору конзерваторског надзора (као и фасадне). Застакљивање: једноструким сигурносним стаклопакетом. Стакло и профиле преграде треба прорачунати тако да има својство сигурносне баријере у складу са SRPS EN 1991-1-1: 2012 и национални додатак из 2017. Прелиминарна конфигурација стакла: 44.2мм ламинирано прозирно стакло са једном звучном изолацијоном СЛА фолијом. Дихтунг је од неопренске гуме, ЕПДМ квалитета.На делу стаклене површине предвидети нетранспарентну фолију. Суви поступак уградње. Врата снабдети одговарајућим оковом,укопавајућом бравом са кључевима,укопавајућим шаркама (минимум 4), инокс рукохватом Ø 40мм, висине 160цм.

Етажа:	АНЕКС;КРИЛО А	КРИЛО Б	КРИЛО Ц	КРИЛО Д
Конвенција:				
Сутерен	0	0	0	0
Приземље	1	0	0	0
1.спрат	0	0	0	0
2.спрат	0	0	0	0
Укупно(крило):	1	0	0	0
Укупно(објекат):	1			
Напомена:	СВЕ МЕРЕ УЗЕТИ НА ЛИЦУ МЕСТА.			

ИЗГЛЕД СА СПОЉАШЊЕ СТРАНЕ

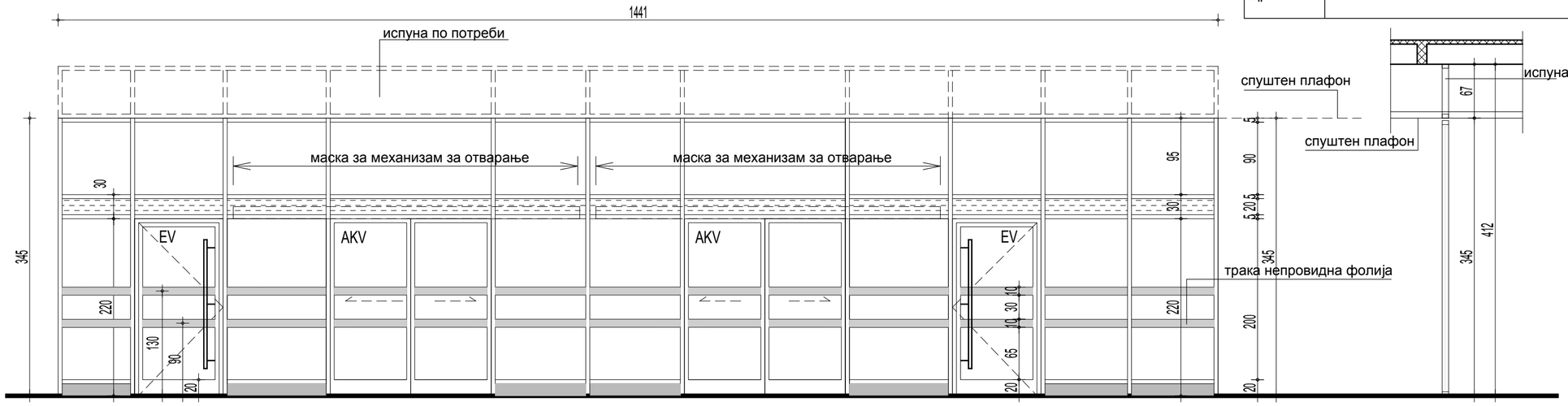

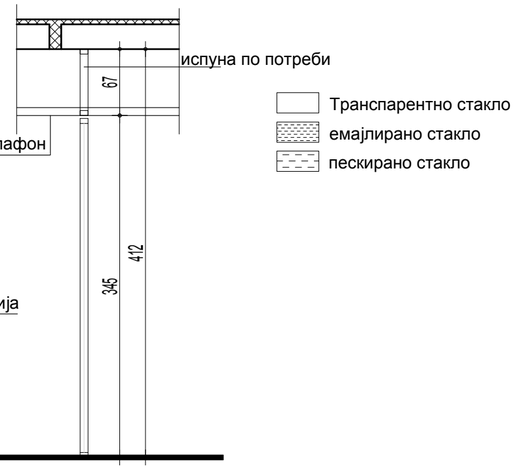

Транспарентно стакло
емајлирано стакло
пескирано стакло

ИЗГЛЕД

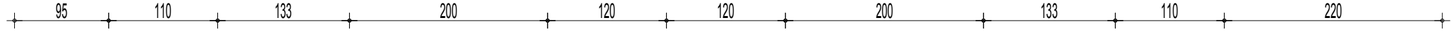

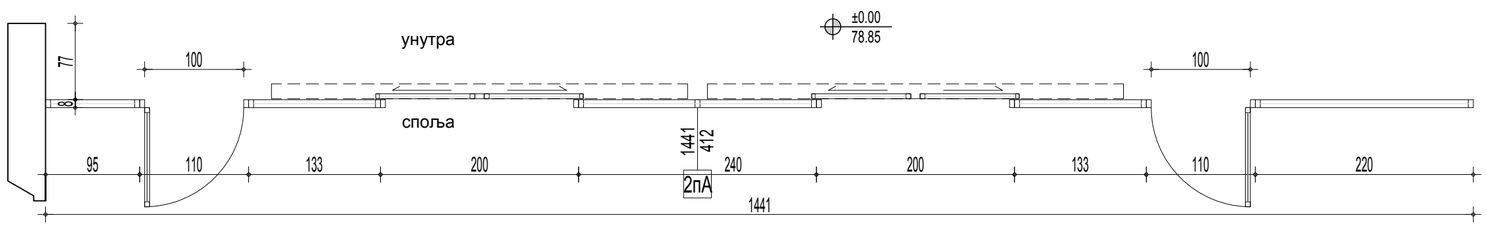

ОСНОВА

Зидарска мера:	1441 / 345+67
Опис:	Фасадна преграда са аутоматским клизним вратима (ознака AKV) и евакуационим вратима(EV) Радити према општем опису, и опису бр. 4 и 5. Саставни део позиције су све покривне лајсне које затварају зазоре између фасаде и преграде. Уградњу вршити у складу са радиоиичким детаљима које израђује извођач радова, на основу димензија позиција узетих на лицу места. Детаљи морају да буду одобрени од стране одговорног пројектанта и надзорног органа.При изради и монтажи позиције поштовати све препоруке од стране произвођача профила. Извођач је дужан да достави атестну документацију усаглашену са EN стандардима. Фиксирање елемената горе, доле (на фиксним деловима и бочно)

Етажа:	АНЕКС;КРИЛО А	КРИЛО Б	КРИЛО Ц	КРИЛО Д
Конвенција:				
Сутерен	0	0	0	0
Приземље	1	0	0	0
1.спрат	0	0	0	0
2.спрат	0	0	0	0
Укупно(крило):	1	0	0	0
Укупно(објекат):	1			
Напомена:	СВЕ МЕРЕ УЗЕТИ НА ЛИЦУ МЕСТА.			

САОБРАЋАЈНИ ИНСТИТУТ ЦИП, БЕОГРАД

Објекат:
ПРУГА БЕОГРАД - СУБОТИЦА - ДРЖАВНА ГРАНИЦА (КЕЛЕБИЈА)
ДЕОНИЦА ПРУГЕ НОВИ САД - СУБОТИЦА - ДРЖАВНА ГРАНИЦА (КЕЛЕБИЈА)

УНУТРАШЊА АЛУМИНАРИЈА

Врста техн.док.: пзи

Размера: Р 1:50

Цртеж: ВЕТРОБРАНСКА ПРЕГРАДА СА АУТОМАТСКИМ ВРАТИМА

Ознака: 2пА

Број листа: 06

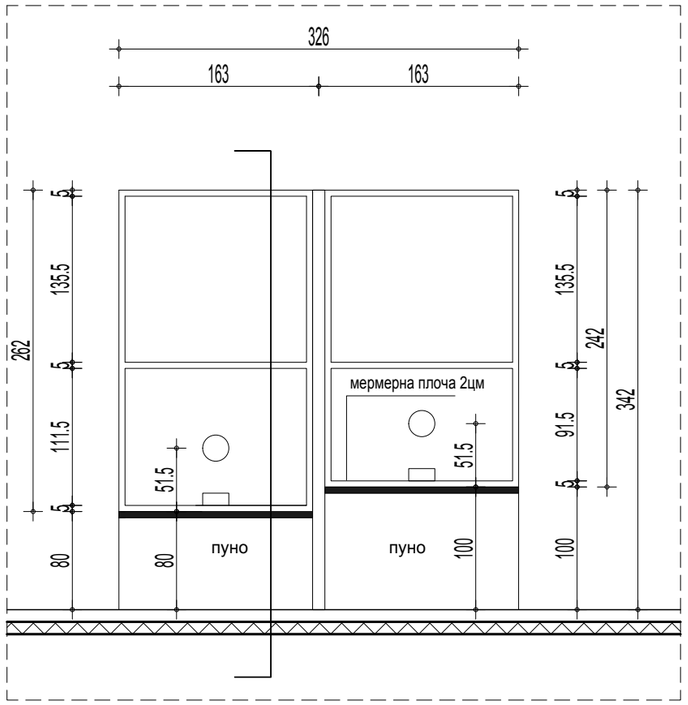

ИЗГЛЕД

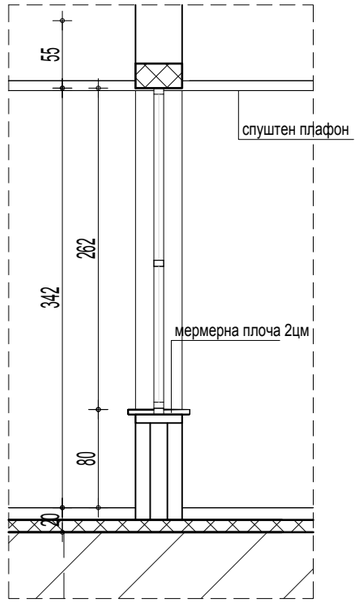

ПРЕСЕК

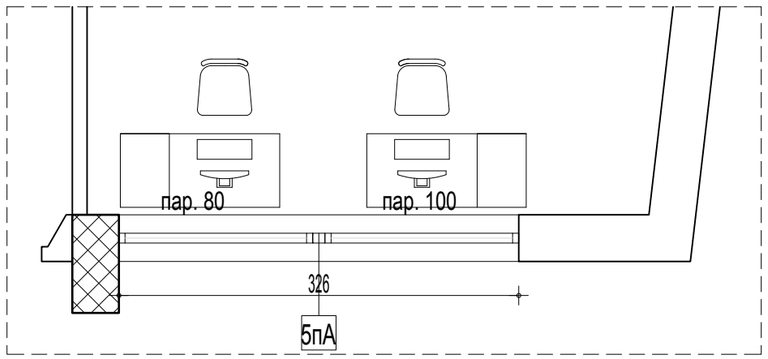

ОСНОВА

САОБРАЋАЈНИ ИНСТИТУТ ЦИП, БЕОГРАД	Објекат: ПРУГА БЕОГРАД - СУБОТИЦА - ДРЖАВНА ГРАНИЦА (КЕЛЕБИЈА) ДЕОНИЦА ПРУГЕ НОВИ САД - СУБОТИЦА - ДРЖАВНА ГРАНИЦА (КЕЛЕБИЈА)
	УНУТРАШЊА АЛУМИНАРИЈА
Врста техн.док.:	
Размера:	
Цртеж:	УНУТРАШЊА ПРЕГРАДА -ОБЕЗБЕЂЕЊЕ
Ознака:	5пА
Број листа:	07
Зидарска мера:	326 / 242(262)

Опис:

УНУТРАШЊА ПРЕГРАДА СА ШАЛТЕРИМА СТАНИЧНЕ БЛАГАЈНЕ

ПРЕГРАДА ЈЕ ИЗРАЂЕНА ОД АЛУМИНИЈУМСКИХ ПРОФИЛА БЕЗ ТЕРМОПРЕКИДА.
ПОВРИНСКА ОБРАДА ПРОФИЛА: ЕЛОКСАЖА, У ТОНУ ПО ИЗБОРУ КОНЗЕРВАТОРСКОГ НАДЗОРА (СИВА МАТ).
УГРАДЊА СЕ ВРШИ ПРЕКО ЧЕЛИЧНИХ И АЛУМИНИЈУМСКИХ ДРЖАЧА. СВИ ЧЕЛИЧНИ ЕЛЕМЕНТИ МОРАЈУ БИТИ ТОПЛО ЦИНКОВАНИ, КЛАСЕ АНТИКОРОЗИВНЕ ЗАШТИТЕ Ц3. ЧЕЛИЧНИ И СВИ ОСТАЛИ ЕЛЕМЕНТИ ЗА ФИКСИРАЊЕ ПОЗИЦИЈЕ, ОПШИВНИ ЕЛЕМЕНТИ, СУ САСТАВНИ ДЕО ПОЗИЦИЈЕ.ПРЕГРАДА ЈЕ ПРЕДВИЂЕНА ЗА СУВУ УГРАДЊУ И МОНТИРА СЕ НА ЗАВРШНО ОБРАЂЕН ЗИД.

ПРЕГРАДУ ЧИНЕ ДВА РАМА СА ДВА ШАЛТЕРА, ПОЈЕДИНАЧНИХ ДИМЕНЗИЈА 163Х242 И 163/262ЦМ. ПРЕГРАДА ЈЕ ЗАСТАКЉЕНА ТРАНСПАРЕНТНИМ, СИГУРНОСНИМ, ЛАМИНИРАНИМ СТАКЛОМ 3.3.1. LAMİ GLASS EXTRA CLEAR. СТАКЛО УКУПНЕ ВИСИНЕ 295 СМ СЕ ПРУЖА ДО РАВНИ ШАЛТЕРА НА ВИСИНИ од 100СМ, СТАКЛО УКУПНЕ ВИСИНЕ 315СМ СЕ ЗАВРШАВА НА ВИСИНИ од 80СМ.

ШАЛТЕР ЈЕ ИЗРАЂЕН ОД АЛУМИНИЈУМСКОГ ЛИМА У ПРИРОДНОЈ БОЈИ АЛУМИНИЈУМА, СЈАЈНО, НА ПОТКОНСТРУКЦИЈИ ОД ЧЕЛИЧНИХ И АЛУМИНИЈУМСКИХ ПРОФИЛА СВЕ ФИКСИРАНО ЗА ОСНОВНИ РАМ,САСТАВНИ ДЕО ПОЗИЦИЈЕ ЈЕ РОТИРАЈУЋА "ПОСУДА" ЗА ИЗДАВАЊЕ КАРАТА.

УГРАДЊУ ВРШИТИ У СКЛАДУ СА РАДИОНИЧКИМ ДЕТАЉИМА КОЈЕ ИЗРАЂУЈЕ ИЗВОЂАЧ РАДОВА, НА ОСНОВУ ДИМЕНЗИЈА ПОЗИЦИЈА УЗЕТИХ НА ЛИЦУ МЕСТА. ДЕТАЉИ МОРАЈУ БИТИ ОДОБРЕНИ ОД СТРАНЕ ОДГОВОРНОГ ПРОЈЕКТАНТА И НАДЗОРНОГ ОРГАНА. ПРИ ИЗРАДИ И МОНТАЖИ ПОЗИЦИЈЕ ПОШТОВАТИ СВЕ ПРЕПОРУКЕ ОД СТРАНЕ ПРОИЗВОЂАЧА ПРОФИЛА. ИЗВОЂАЧ ЈЕ ДУЖАН ДА ДОСТАВИ АТЕСТНУ ДОКУМЕНТАЦИЈУ УСАГЛАШЕНУ СА EN СТАНДАРДИМА.

Етажа:	АНЕКС;КРИЛО А	КРИЛО Б	КРИЛО Ц	КРИЛО Д
Конвенција:				
Сутерен	0	0	0	0
Приземље	1	0	0	0
1.спрат	0	0	0	0
2.спрат	0	0	0	0
Укупно(крило):	1	0	0	0
Укупно(објекат):	1			
Напомена:	СВЕ МЕРЕ УЗЕТИ НА ЛИЦУ МЕСТА.			

УНУТРАШЊА АЛУМИНАРИЈА

САНИТАРНЕ ПРЕГРАДЕ

ЛИСТ 01-10

САОБРАЋАЈНИ ИНСТИТУТ ЦИП, БЕОГРАД	Објекат: ПРУГА БЕОГРАД - СУБОТИЦА - ДРЖАВНА ГРАНИЦА (КЕЛЕБИЈА) ДЕОНИЦА ПРУГЕ НОВИ САД - СУБОТИЦА - ДРЖАВНА ГРАНИЦА (КЕЛЕБИЈА)		Врста техн.док.: **пзи**
	УНУТРАШЊА АЛУМИНАРИЈА		Размера: Р 1:50
Цртеж: ПРЕГРАДЕ У САНИТАРНОМ ЧВОРУ		Ознака: 1пр	Број листа: 01

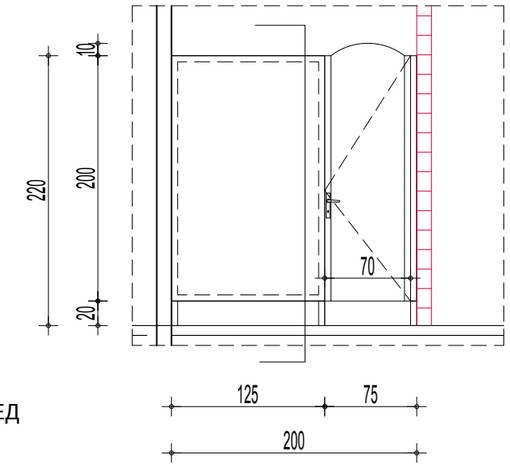

ИЗГЛЕД

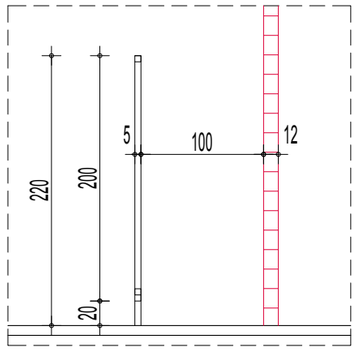

ПРЕСЕК

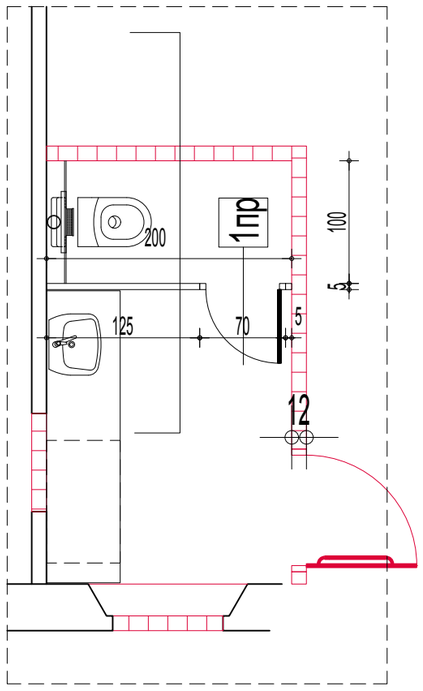

ОСНОВА

Зидарска мера:	200/220
Опис:	УНУТРАШЊЕ САНИТАРНЕ ПРЕГРАДЕ У САНИТАРНИМ ЧВОРОВИМА ВИСИНА ПРЕГРАДЕ ЈЕ 220см, А ПУНИ ДЕО ЈЕ ВИСИНЕ 200см, И ПОСТАВЉА СЕ НА 20см ОД ПОДА. У СКЛОПУ ПРЕГРАДЕ СУ ЈЕДНОКРИЛНА ВРАТА ЗА УЛАЗ У КАБИНУ 70/200см. КОНСТРУКЦИЈА ПРЕГРАДЕ ЈЕ ОД КУТИЈАСТИХ ЧЕЛИЧНИХ ПРОФИЛА 30/50/5 см, КОЈИ СЕ МОНТИРАЈУ НА ГОТОВ ПОД. ЗАВРШНА ОБРАДА ЧЕЛИЧНИХ ПРОФИЛА ЈЕ ХРОМИРАЊЕ. КРИЛА ВРАТА И ИСПУНА ФИКСНИХ ДЕЛОВА ОД ЛАМИНАТНИХ МАХ СОМРАСТ ПЛОЧА, ОБОСТРАНО ЗАШТИЋЕНИХ АКРИЛНИМ ПОЛИУРЕТАНСКИМ СМОЛАМА. ОБЛОГУ ФИКСИРАТИ НА КОНСТРУКЦИЈУ СА СПОЉАШЊЕ СТРАНЕ КАБИНЕ, ТАКО ДА КОНСТРУКЦИЈА БУДЕ ВИДНА САМО СА УНУТРАШЊЕ СТРАНЕ. ВРАТА СУ ОПРЕМЉЕНА ОДГОВАРАЈУЋИМ ПРОХРОМСКИМ ОКОВОМ И БРАВОМ КОЈА ОДГОВАРА НАЧИНУ ОТВАРАЊА ПРЕМА ШЕМИ. ПРОИЗВОЂАЧ ЈЕ У ОБАВЕЗИ ДА ДЕФИНИШЕ НАЧИН УГРАДЊЕ РАДИОНИЧКИМ ЦРТЕЖИМА, НА КОЈЕ ЈЕ ОБАВЕЗАН ДА ДОБИЈЕ САГЛАСНОСТ НАРУЧИОЦА И ПРОЈЕКТАНТА.

Етажа:	АНЕКС;КРИЛО А	КРИЛО Б	КРИЛО Ц	КРИЛО Д
Конвенција:				
Сутерен	0	0	0	0
Приземље	1	0	0	0
1.спрат	0	0	0	0
2.спрат	0	0	0	0
Укупно(крило):	1	0	0	0
Укупно(објекат):	1			
Напомена:	СВЕ МЕРЕ УЗЕТИ НА ЛИЦУ МЕСТА.			

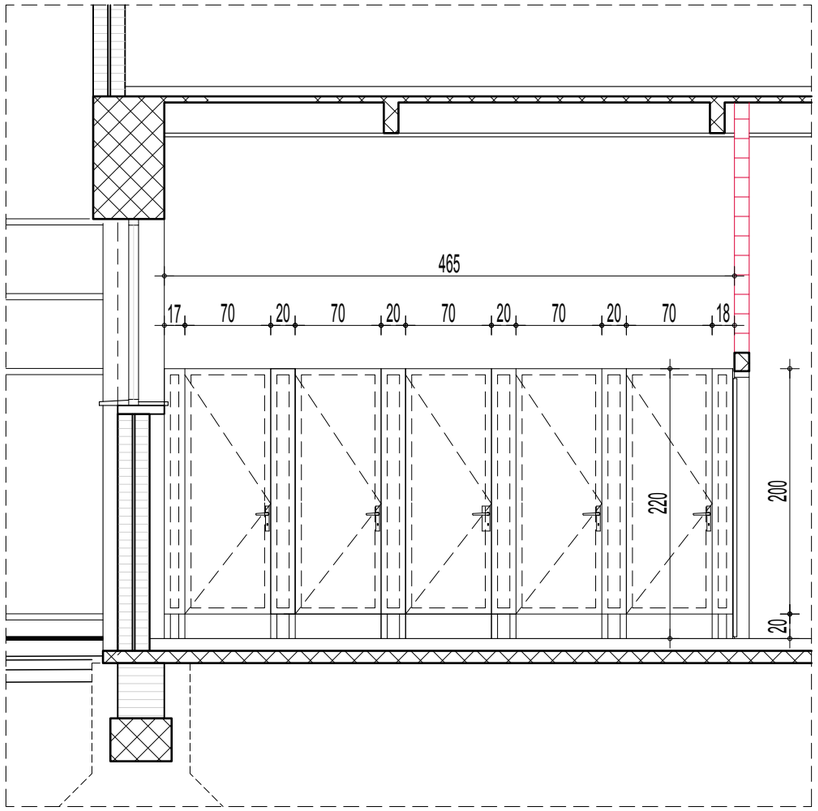

ИЗГЛЕД

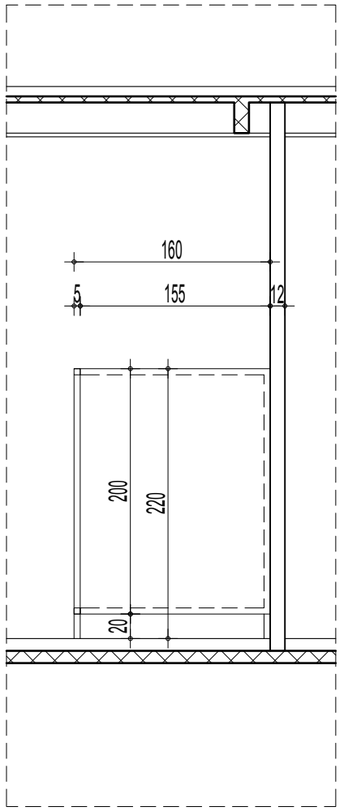

ПРЕСЕК

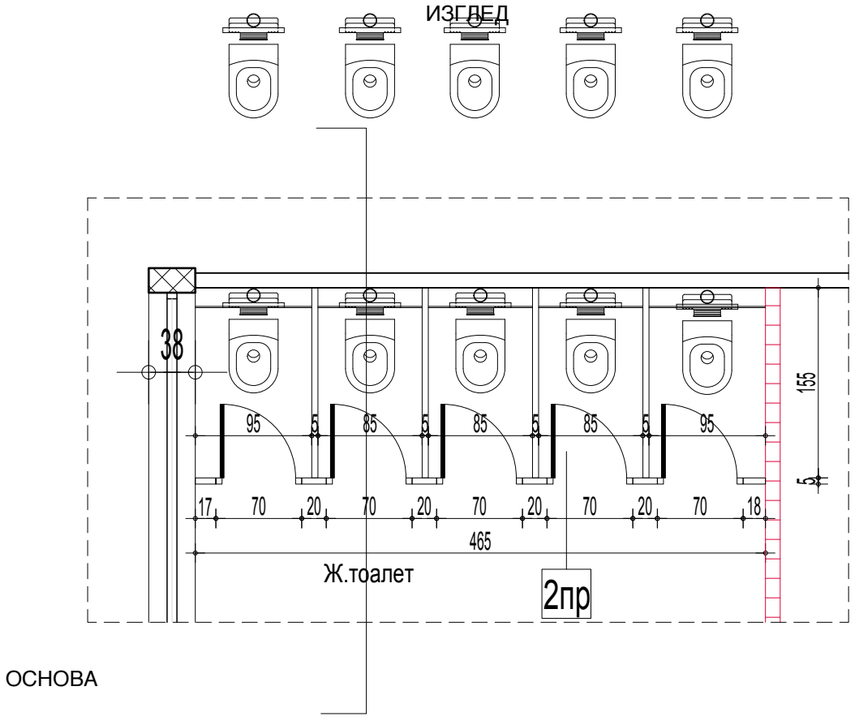

ОСНОВА

SAOBRAĆAJNI INSTITUT CIP	САОБРАЋАЈНИ ИНСТИТУТ ЦИП, БЕОГРАД	Објекат: ПРУГА БЕОГРАД - СУБОТИЦА - ДРЖАВНА ГРАНИЦА (КЕЛЕБИЈА) ДЕОНИЦА ПРУГЕ НОВИ САД - СУБОТИЦА - ДРЖАВНА ГРАНИЦА (КЕЛЕБИЈА)	Врста техн.док.: пзи	
		УНУТРАШЊА АЛУМИНАРИЈА	Размера: Р 1:50	
Цртеж:	ПРЕГРАДЕ У САНИТАРНОМ ЧВОРУ	Ознака: 2пр	Број листа: 02	

Зидарска мера:	465 +4x155 /220
Опис:	УНУТРАШЊЕ САНИТАРНЕ ПРЕГРАДЕ У САНИТАРНИМ ЧВОРОВИМА ВИСИНА ПРЕГРАДЕ ЈЕ 220см, А ПУНИ ДЕО ЈЕ ВИСИНЕ 200см, И ПОСТАВЉА СЕ НА 20см ОД ПОДА. У СКЛОПУ ПРЕГРАДЕ СУ ЈЕДНОКРИЛНА ВРАТА ЗА УЛАЗ У КАБИНУ 70/200см. КОНСТРУКЦИЈА ПРЕГРАДЕ ЈЕ ОД КУТИЈАСТИХ ЧЕЛИЧНИХ ПРОФИЛА 30/50/5 см, КОЈИ СЕ МОНТИРАЈУ НА ГОТОВ ПОД. ЗАВРШНА ОБРАДА ЧЕЛИЧНИХ ПРОФИЛА ЈЕ ХРОМИРАЊЕ. КРИЛА ВРАТА И ИСПУНА ФИКСНИХ ДЕЛОВА ОД ЛАМИНАТНИХ МАХ СОМРАСТ ПЛОЧА, ОБОСТРАНО ЗАШТИЋЕНИХ АКРИЛНИМ ПОЛИУРЕТАНСКИМ СМОЛАМА. ОБЛОГУ ФИКСИРАТИ НА КОНСТРУКЦИЈУ СА СПОЉАШЊЕ СТРАНЕ КАБИНЕ, ТАКО ДА КОНСТРУКЦИЈА БУДЕ ВИДНА САМО СА УНУТРАШЊЕ СТРАНЕ. ВРАТА СУ ОПРЕМЉЕНА ОДГОВАРАЈУЋИМ ПРОХРОМСКИМ ОКОВОМ И БРАВОМ КОЈА ОДГОВАРА НАЧИНУ ОТВАРАЊА ПРЕМА ШЕМИ. ПРОИЗВОЂАЧ ЈЕ У ОБАВЕЗИ ДА ДЕФИНИШЕ НАЧИН УГРАДЊЕ РАДИОНИЧКИМ ЦРТЕЖИМА, НА КОЈЕ ЈЕ ОБАВЕЗАН ДА ДОБИЈЕ САГЛАСНОСТ НАРУЧИОЦА И ПРОЈЕКТАНТА.

Етажа:	АНЕКС;КРИЛО А	КРИЛО Б	КРИЛО Ц	КРИЛО Д
Конвенција:				
Сутерен	0	0	0	0
Приземље	1	0	0	0
1.спрат	0	0	0	0
2.спрат	0	0	0	0
Укупно(крило):	1	0	0	0
Укупно(објекат):	1			
Напомена:	СВЕ МЕРЕ УЗЕТИ НА ЛИЦУ МЕСТА.			

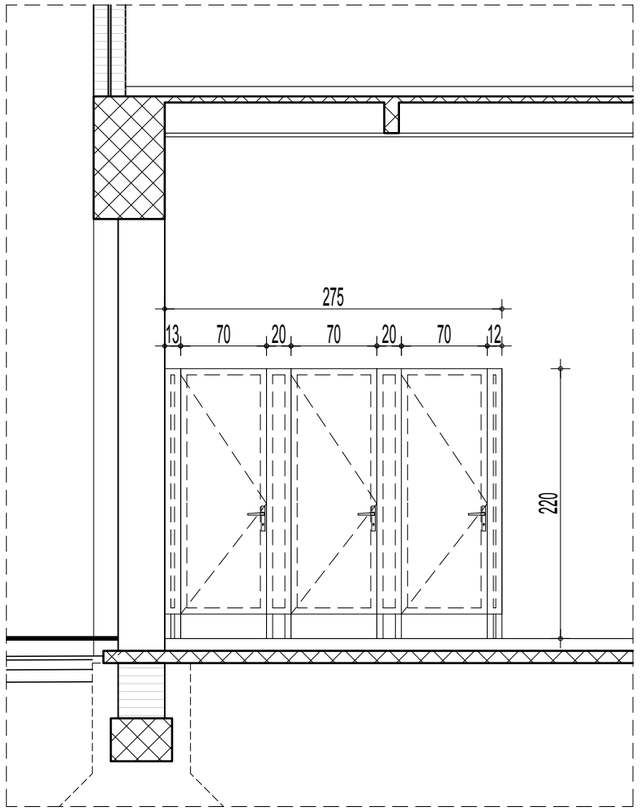

ИЗГЛЕД

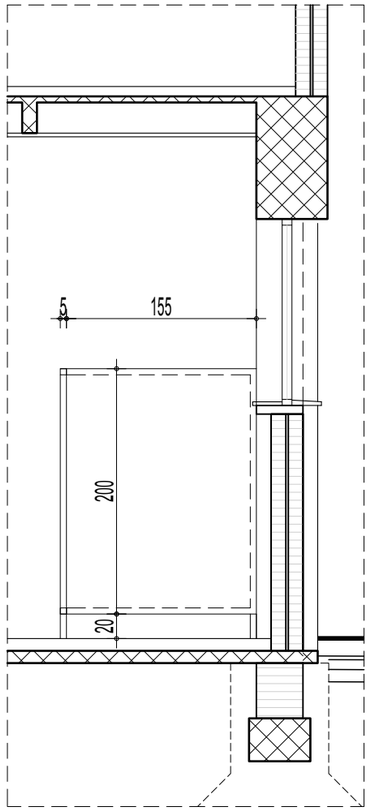

ПРЕСЕК

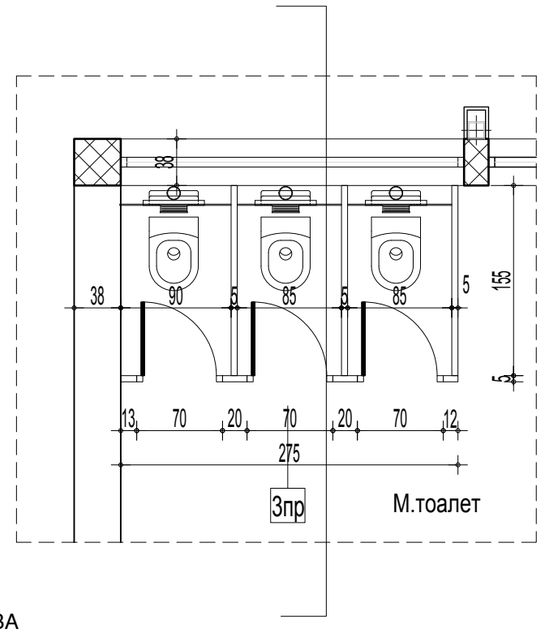

ОСНОВА

САОБРАЋАЈНИ ИНСТИТУТ ЦИП, БЕОГРАД	Објекат: ПРУГА БЕОГРАД - СУБОТИЦА - ДРЖАВНА ГРАНИЦА (КЕЛЕБИЈА) ДЕОНИЦА ПРУГЕ НОВИ САД - СУБОТИЦА - ДРЖАВНА ГРАНИЦА (КЕЛЕБИЈА)			Врста техн.док.: пзи
	УНУТРАШЊА АЛУМИНАРИЈА			Размера: Р 1:50
Цртеж:	ПРЕГРАДЕ У САНИТАРНОМ ЧВОРУ		Ознака: Зпр	Број листа: 03

Зидарска мера:	275 +3x155 /220
Опис:	УНУТРАШЊЕ САНИТАРНЕ ПРЕГРАДЕ У САНИТАРНИМ ЧВОРОВИМА ВИСИНА ПРЕГРАДЕ ЈЕ 220см, А ПУНИ ДЕО ЈЕ ВИСИНЕ 200см, И ПОСТАВЉА СЕ НА 20см ОД ПОДА. У СКЛОПУ ПРЕГРАДЕ СУ ЈЕДНОКРИЛНА ВРАТА ЗА УЛАЗ У КАБИНУ 70/200см. КОНСТРУКЦИЈА ПРЕГРАДЕ ЈЕ ОД КУТИЈАСТИХ ЧЕЛИЧНИХ ПРОФИЛА 30/50/5 см, КОЈИ СЕ МОНТИРАЈУ НА ГОТОВ ПОД. ЗАВРШНА ОБРАДА ЧЕЛИЧНИХ ПРОФИЛА ЈЕ ХРОМИРАЊЕ. КРИЛА ВРАТА И ИСПУНА ФИКСНИХ ДЕЛОВА ОД ЛАМИНАТНИХ МАХ COMPACT ПЛОЧА, ОБОСТРАНО ЗАШТИЋЕНИХ АКРИЛНИМ ПОЛИУРЕТАНСКИМ СМОЛАМА. ОБЛОГУ ФИКСИРАТИ НА КОНСТРУКЦИЈУ СА СПОЉАШЊЕ СТРАНЕ КАБИНЕ, ТАКО ДА КОНСТРУКЦИЈА БУДЕ ВИДНА САМО СА УНУТРАШЊЕ СТРАНЕ. ВРАТА СУ ОПРЕМЉЕНА ОДГОВАРАЈУЋИМ ПРОХРОМСКИМ ОКОВОМ И БРАВОМ КОЈА ОДГОВАРА НАЧИНУ ОТВАРАЊА ПРЕМА ШЕМИ. ПРОИЗВОЂАЧ ЈЕ У ОБАВЕЗИ ДА ДЕФИНИШЕ НАЧИН УГРАДЊЕ РАДИОНИЧКИМ ЦРТЕЖИМА, НА КОЈЕ ЈЕ ОБАВЕЗАН ДА ДОБИЈЕ САГЛАСНОСТ НАРУЧИОЦА И ПРОЈЕКТАНТА.

Етажа:	АНЕКС;КРИЛО А	КРИЛО Б	КРИЛО Ц	КРИЛО Д
Конвенција:				
Сутерен	0	0	0	0
Приземље	1	0	0	0
1.спрат	0	0	0	0
2.спрат	0	0	0	0
Укупно(крило):	1	0	0	0
Укупно(објекат):	1			
Напомена:	СВЕ МЕРЕ УЗЕТИ НА ЛИЦУ МЕСТА.			

САОБРАЋАЈНИ ИНСТИТУТ ЦИП, БЕОГРАД	Објекат: ПРУГА БЕОГРАД - СУБОТИЦА - ДРЖАВНА ГРАНИЦА (КЕЛЕБИЈА) ДЕОНИЦА ПРУГЕ НОВИ САД - СУБОТИЦА - ДРЖАВНА ГРАНИЦА (КЕЛЕБИЈА)		Врста техн.док.: ПЗИ
	УНУТРАШЊА АЛУМИНАРИЈА		Размера: Р 1:50
Цртеж:	ПРЕГРАДЕ У САНИТАРНОМ ЧВОРУ	Ознака: 5пр	Број листа: 04

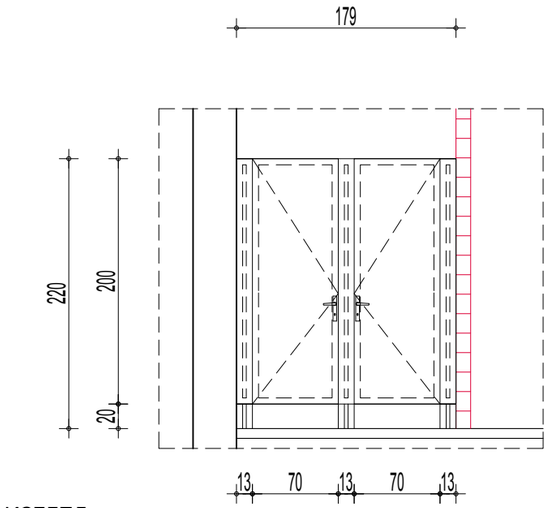

ИЗГЛЕД

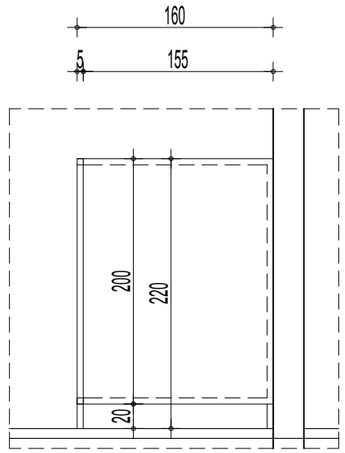

ПРЕСЕК

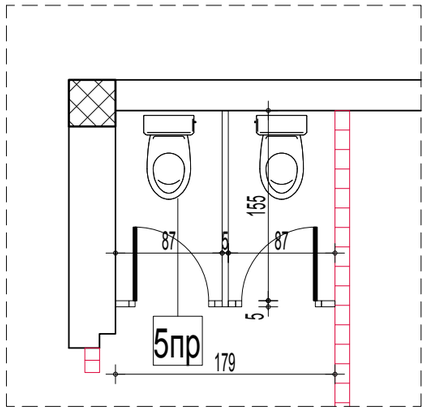

ОСНОВА

Зидарска мера:	179 +155 /220
Опис:	УНУТРАШЊЕ САНИТАРНЕ ПРЕГРАДЕ У САНИТАРНИМ ЧВОРОВИМА ВИСИНА ПРЕГРАДЕ ЈЕ 220см, А ПУНИ ДЕО ЈЕ ВИСИНЕ 200см, И ПОСТАВЉА СЕ НА 20см ОД ПОДА. У СКЛОПУ ПРЕГРАДЕ СУ ЈЕДНОКРИЛНА ВРАТА ЗА УЛАЗ У КАБИНУ 70/200см. КОНСТРУКЦИЈА ПРЕГРАДЕ ЈЕ ОД КУТИЈАСТИХ ЧЕЛИЧНИХ ПРОФИЛА 30/50/5 см, КОЈИ СЕ МОНТИРАЈУ НА ГОТОВ ПОД. ЗАВРШНА ОБРАДА ЧЕЛИЧНИХ ПРОФИЛА ЈЕ ХРОМИРАЊЕ. КРИЛА ВРАТА И ИСПУНА ФИКСНИХ ДЕЛОВА ОД ЛАМИНАТНИХ МАХ СОМРАСТ ПЛОЧА, ОБОСТРАНО ЗАШТИЋЕНИХ АКРИЛНИМ ПОЛИУРЕТАНСКИМ СМОЛАМА. ОБЛОГУ ФИКСИРАТИ НА КОНСТРУКЦИЈУ СА СПОЉАШЊЕ СТРАНЕ КАБИНЕ, ТАКО ДА КОНСТРУКЦИЈА БУДЕ ВИДНА САМО СА УНУТРАШЊЕ СТРАНЕ. ВРАТА СУ ОПРЕМЉЕНА ОДГОВАРАЈУЋИМ ПРОХРОМСКИМ ОКОВОМ И БРАВОМ КОЈА ОДГОВАРА НАЧИНУ ОТВАРАЊА ПРЕМА ШЕМИ. ПРОИЗВОЂАЧ ЈЕ У ОБАВЕЗИ ДА ДЕФИНИШЕ НАЧИН УГРАДЊЕ РАДИОНИЧКИМ ЦРТЕЖИМА, НА КОЈЕ ЈЕ ОБАВЕЗАН ДА ДОБИЈЕ САГЛАСНОСТ НАРУЧИОЦА И ПРОЈЕКТАНТА.

Етажа:	АНЕКС;КРИЛО А	КРИЛО Б	КРИЛО Ц	КРИЛО Д
Конвенција:				
Сутерен	0	0	0	0
Приземље	1	0	0	0
1.спрат	0	0	0	0
2.спрат	0	0	0	0
Укупно(крило):	1	0	0	0
Укупно(објекат):	1			
Напомена:	СВЕ МЕРЕ УЗЕТИ НА ЛИЦУ МЕСТА.			

САОБРАЋАЈНИ ИНСТИТУТ ЦИП, БЕОГРАД

Објекат:
ПРУГА БЕОГРАД - СУБОТИЦА - ДРЖАВНА ГРАНИЦА (КЕЛЕБИЈА)
ДЕОНИЦА ПРУГЕ НОВИ САД - СУБОТИЦА - ДРЖАВНА ГРАНИЦА (КЕЛЕБИЈА)

УНУТРАШЊА АЛУМИНАРИЈА

Врста техн.док.: **ПЗИ**

Размера: Р 1:50

Цртеж: ПРЕГРАДЕ У САНИТАРНОМ ЧВОРУ

Ознака: 6пр

Број листа: 05

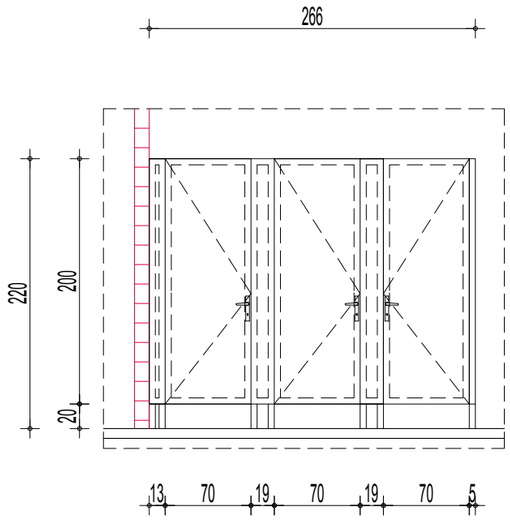

ИЗГЛЕД

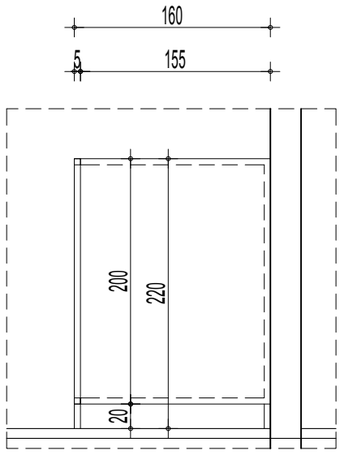

ПРЕСЕК

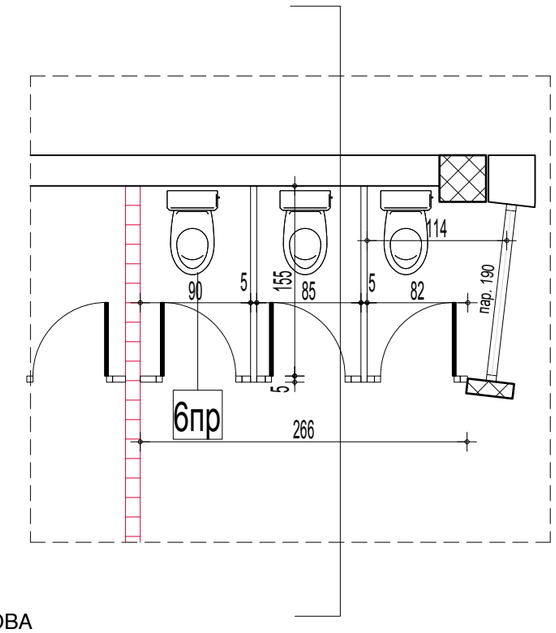

ОСНОВА

Зидарска мера:	266 +2x155 /220
Опис:	УНУТРАШЊЕ САНИТАРНЕ ПРЕГРАДЕ У САНИТАРНИМ ЧВОРОВИМА ВИСИНА ПРЕГРАДЕ ЈЕ 220см, А ПУНИ ДЕО ЈЕ ВИСИНЕ 200см, И ПОСТАВЉА СЕ НА 20см ОД ПОДА. У СКЛОПУ ПРЕГРАДЕ СУ ЈЕДНОКРИЛНА ВРАТА ЗА УЛАЗ У КАБИНУ 70/200см. КОНСТРУКЦИЈА ПРЕГРАДЕ ЈЕ ОД КУТИЈАСТИХ ЧЕЛИЧНИХ ПРОФИЛА 30/50/5 см, КОЈИ СЕ МОНТИРАЈУ НА ГОТОВ ПОД. ЗАВРШНА ОБРАДА ЧЕЛИЧНИХ ПРОФИЛА ЈЕ ХРОМИРАЊЕ. КРИЛА ВРАТА И ИСПУНА ФИКСНИХ ДЕЛОВА ОД ЛАМИНАТНИХ МАХ COMPACT ПЛОЧА, ОБОСТРАНО ЗАШТИЋЕНИХ АКРИЛНИМ ПОЛИУРЕТАНСКИМ СМОЛАМА. ОБЛОГУ ФИКСИРАТИ НА КОНСТРУКЦИЈУ СА СПОЉАШЊЕ СТРАНЕ КАБИНЕ, ТАКО ДА КОНСТРУКЦИЈА БУДЕ ВИДНА САМО СА УНУТРАШЊЕ СТРАНЕ. ВРАТА СУ ОПРЕМЉЕНА ОДГОВАРАЈУЋИМ ПРОХРОМСКИМ ОКОВОМ И БРАВОМ КОЈА ОДГОВАРА НАЧИНУ ОТВАРАЊА ПРЕМА ШЕМИ. ПРОИЗВОЂАЧ ЈЕ У ОБАВЕЗИ ДА ДЕФИНИШЕ НАЧИН УГРАДЊЕ РАДИОНИЧКИМ ЦРТЕЖИМА, НА КОЈЕ ЈЕ ОБАВЕЗАН ДА ДОБИЈЕ САГЛАСНОСТ НАРУЧИОЦА И ПРОЈЕКТАНТА.

Етажа:	АНЕКС;КРИЛО А	КРИЛО Б	КРИЛО Ц	КРИЛО Д
Конвенција:				
Сутерен	0	0	0	0
Приземље	0	0	0	0
1.спрат	1	0	0	0
2.спрат	1	0	0	0
Укупно(крило):	2	0	0	0
Укупно(објекат):	2			
Напомена:	СВЕ МЕРЕ УЗЕТИ НА ЛИЦУ МЕСТА.			

САОБРАЋАЈНИ ИНСТИТУТ ЦИП, БЕОГРАД

Објекат:
ПРУГА БЕОГРАД - СУБОТИЦА - ДРЖАВНА ГРАНИЦА (КЕЛЕБИЈА)
ДЕОНИЦА ПРУГЕ НОВИ САД - СУБОТИЦА - ДРЖАВНА ГРАНИЦА (КЕЛЕБИЈА)

УНУТРАШЊА АЛУМИНАРИЈА

Врста техн.док.: **ПЗИ**

Размера: Р 1:50

Цртеж: ПРЕГРАДЕ У САНИТАРНОМ ЧВОРУ

Ознака: 7пр

Број листа: 06

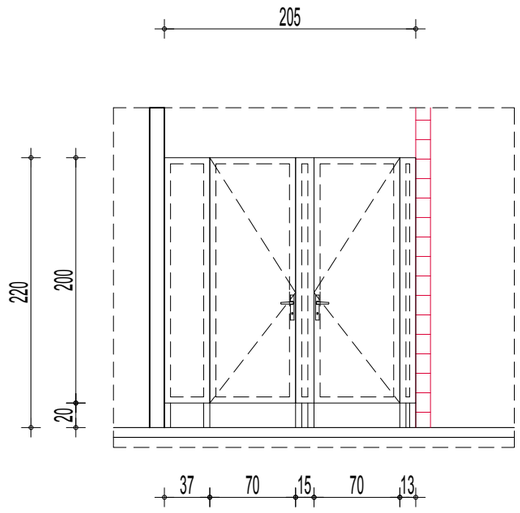

ИЗГЛЕД

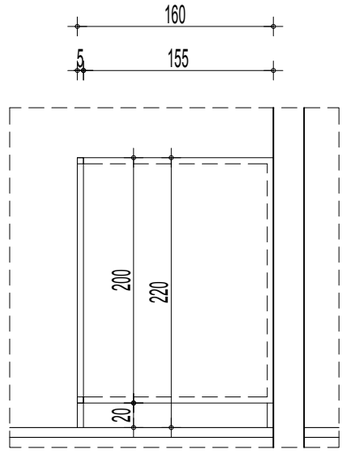

ПРЕСЕК

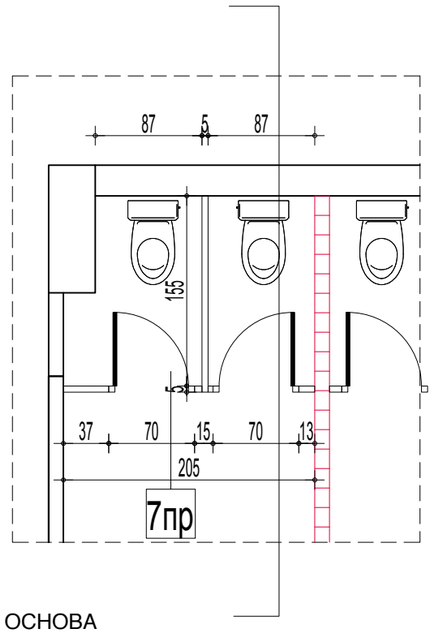

ОСНОВА

Зидарска мера:	205 +155 /220
Опис:	УНУТРАШЊЕ САНИТАРНЕ ПРЕГРАДЕ У САНИТАРНИМ ЧВОРОВИМА ВИСИНА ПРЕГРАДЕ ЈЕ 220см, А ПУНИ ДЕО ЈЕ ВИСИНЕ 200см, И ПОСТАВЉА СЕ НА 20см ОД ПОДА. У СКЛОПУ ПРЕГРАДЕ СУ ЈЕДНОКРИЛНА ВРАТА ЗА УЛАЗ У КАБИНУ 70/200см. КОНСТРУКЦИЈА ПРЕГРАДЕ ЈЕ ОД КУТИЈАСТИХ ЧЕЛИЧНИХ ПРОФИЛА 30/50/5 см, КОЈИ СЕ МОНТИРАЈУ НА ГОТОВ ПОД. ЗАВРШНА ОБРАДА ЧЕЛИЧНИХ ПРОФИЛА ЈЕ ХРОМИРАЊЕ. КРИЛА ВРАТА И ИСПУНА ФИКСНИХ ДЕЛОВА ОД ЛАМИНАТНИХ МАХ COMPACT ПЛОЧА, ОБОСТРАНО ЗАШТИЋЕНИХ АКРИЛНИМ ПОЛИУРЕТАНСКИМ СМОЛАМА. ОБЛОГУ ФИКСИРАТИ НА КОНСТРУКЦИЈУ СА СПОЉАШЊЕ СТРАНЕ КАБИНЕ, ТАКО ДА КОНСТРУКЦИЈА БУДЕ ВИДНА САМО СА УНУТРАШЊЕ СТРАНЕ. ВРАТА СУ ОПРЕМЉЕНА ОДГОВАРАЈУЋИМ ПРОХРОМСКИМ ОКОВОМ И БРАВОМ КОЈА ОДГОВАРА НАЧИНУ ОТВАРАЊА ПРЕМА ШЕМИ. ПРОИЗВОЂАЧ ЈЕ У ОБАВЕЗИ ДА ДЕФИНИШЕ НАЧИН УГРАДЊЕ РАДИОНИЧКИМ ЦРТЕЖИМА, НА КОЈЕ ЈЕ ОБАВЕЗАН ДА ДОБИЈЕ САГЛАСНОСТ НАРУЧИОЦА И ПРОЈЕКТАНТА.

Етажа:	АНЕКС;КРИЛО А	КРИЛО Б	КРИЛО Ц	КРИЛО Д
Конвенција:				
Сутерен	0	0	0	0
Приземље	0	0	0	0
1.спрат	1	0	0	0
2.спрат	1	0	0	0
Укупно(крило):	2	0	0	0
Укупно(објекат):	2			
Напомена:	СВЕ МЕРЕ УЗЕТИ НА ЛИЦУ МЕСТА.			

САОБРАЋАЈНИ ИНСТИТУТ ЦИП, БЕОГРАД	Објекат: ПРУГА БЕОГРАД - СУБОТИЦА - ДРЖАВНА ГРАНИЦА (КЕЛЕБИЈА) ДЕОНИЦА ПРУГЕ НОВИ САД - СУБОТИЦА - ДРЖАВНА ГРАНИЦА (КЕЛЕБИЈА)	Врста техн.док.: пзи
	УНУТРАШЊА АЛУМИНАРИЈА	Размера: Р 1:50
Цртеж: ПРЕГРАДЕ У САНИТАРНОМ ЧВОРУ	Ознака: 8пр	Број листа: 07

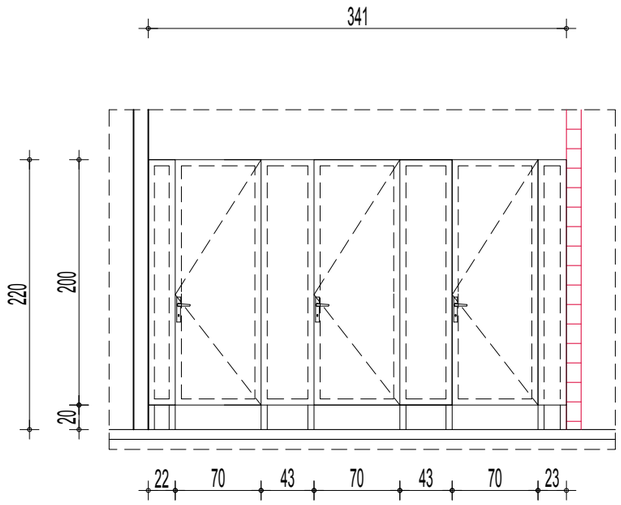

ИЗГЛЕД

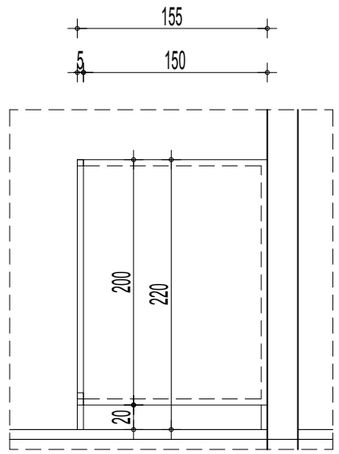

ПРЕСЕК

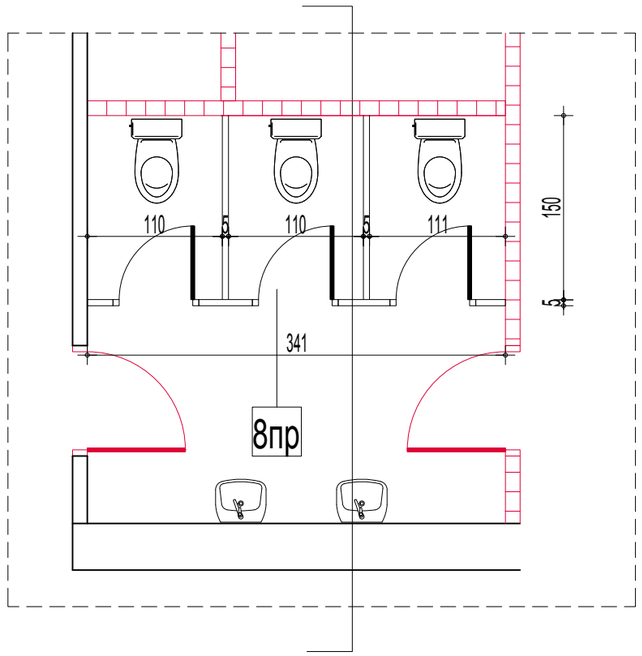

ОСНОВА

Зидарска мера:	341 +2x150 /220
Опис:	УНУТРАШЊЕ САНИТАРНЕ ПРЕГРАДЕ У САНИТАРНИМ ЧВОРОВИМА ВИСИНА ПРЕГРАДЕ ЈЕ 220см, А ПУНИ ДЕО ЈЕ ВИСИНЕ 200см, И ПОСТАВЉА СЕ НА 20см ОД ПОДА. У СКЛОПУ ПРЕГРАДЕ СУ ЈЕДНОКРИЛНА ВРАТА ЗА УЛАЗ У КАБИНУ 70/200см. КОНСТРУКЦИЈА ПРЕГРАДЕ ЈЕ ОД КУТИЈАСТИХ ЧЕЛИЧНИХ ПРОФИЛА 30/50/5 см, КОЈИ СЕ МОНТИРАЈУ НА ГОТОВ ПОД. ЗАВРШНА ОБРАДА ЧЕЛИЧНИХ ПРОФИЛА ЈЕ ХРОМИРАЊЕ. КРИЛА ВРАТА И ИСПУНА ФИКСНИХ ДЕЛОВА ОД ЛАМИНАТНИХ МАХ СОМРАСТ ПЛОЧА, ОБОСТРАНО ЗАШТИЋЕНИХ АКРИЛНИМ ПОЛИУРЕТАНСКИМ СМОЛАМА. ОБЛОГУ ФИКСИРАТИ НА КОНСТРУКЦИЈУ СА СПОЉАШЊЕ СТРАНЕ КАБИНЕ, ТАКО ДА КОНСТРУКЦИЈА БУДЕ ВИДНА САМО СА УНУТРАШЊЕ СТРАНЕ. ВРАТА СУ ОПРЕМЉЕНА ОДГОВАРАЈУЋИМ ПРОХРОМСКИМ ОКОВОМ И БРАВОМ КОЈА ОДГОВАРА НАЧИНУ ОТВАРАЊА ПРЕМА ШЕМИ. ПРОИЗВОЂАЧ ЈЕ У ОБАВЕЗИ ДА ДЕФИНИШЕ НАЧИН УГРАДЊЕ РАДИОНИЧКИМ ЦРТЕЖИМА, НА КОЈЕ ЈЕ ОБАВЕЗАН ДА ДОБИЈЕ САГЛАСНОСТ НАРУЧИОЦА И ПРОЈЕКТАНТА.

Етажа:	АНЕКС;КРИЛО А	КРИЛО Б	КРИЛО Ц	КРИЛО Д
Конвенција:				
Сутерен	0	0	0	0
Приземље	0	0	0	0
1.спрат	1	0	0	0
2.спрат	0	0	0	0
Укупно(крило):	1	0	0	0
Укупно(објекат):	1			
Напомена:	СВЕ МЕРЕ УЗЕТИ НА ЛИЦУ МЕСТА.			

САОБРАЋАЈНИ ИНСТИТУТ ЦИП, БЕОГРАД	Објекат: ПРУГА БЕОГРАД - СУБОТИЦА - ДРЖАВНА ГРАНИЦА (КЕЛЕБИЈА) ДЕОНИЦА ПРУГЕ НОВИ САД - СУБОТИЦА - ДРЖАВНА ГРАНИЦА (КЕЛЕБИЈА)	Врста техн.док.: ПЗИ
	УНУТРАШЊА АЛУМИНАРИЈА	Размера: Р 1:50
Цртеж: ПРЕГРАДЕ У САНИТАРНОМ ЧВОРУ	Ознака: 9пр	Број листа: 08

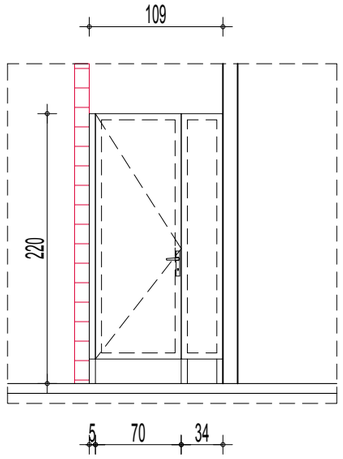

ИЗГЛЕД

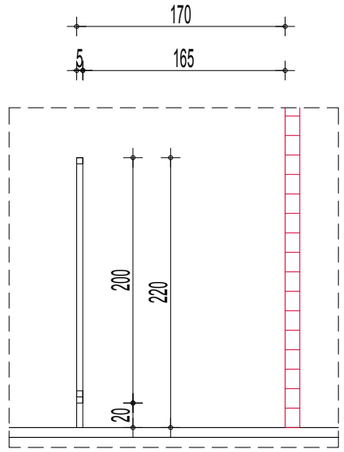

ПРЕСЕК

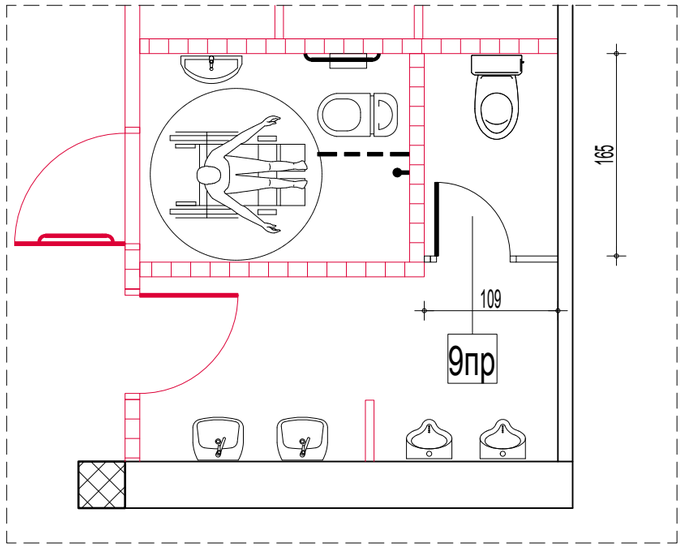

ОСНОВА

Зидарска мера:	109 /220
Опис:	УНУТРАШЊЕ САНИТАРНЕ ПРЕГРАДЕ У САНИТАРНИМ ЧВОРОВИМА ВИСИНА ПРЕГРАДЕ ЈЕ 220см, А ПУНИ ДЕО ЈЕ ВИСИНЕ 200см, И ПОСТАВЉА СЕ НА 20см ОД ПОДА. У СКЛОПУ ПРЕГРАДЕ СУ ЈЕДНОКРИЛНА ВРАТА ЗА УЛАЗ У КАБИНУ 70/200см. КОНСТРУКЦИЈА ПРЕГРАДЕ ЈЕ ОД КУТИЈАСТИХ ЧЕЛИЧНИХ ПРОФИЛА 30/50/5 см, КОЈИ СЕ МОНТИРАЈУ НА ГОТОВ ПОД. ЗАВРШНА ОБРАДА ЧЕЛИЧНИХ ПРОФИЛА ЈЕ ХРОМИРАЊЕ. КРИЛА ВРАТА И ИСПУНА ФИКСНИХ ДЕЛОВА ОД ЛАМИНАТНИХ МАХ COMPACT ПЛОЧА, ОБОСТРАНО ЗАШТИЋЕНИХ АКРИЛНИМ ПОЛИУРЕТАНСКИМ СМОЛАМА. ОБЛОГУ ФИКСИРАТИ НА КОНСТРУКЦИЈУ СА СПОЉАШЊЕ СТРАНЕ КАБИНЕ, ТАКО ДА КОНСТРУКЦИЈА БУДЕ ВИДНА САМО СА УНУТРАШЊЕ СТРАНЕ. ВРАТА СУ ОПРЕМЉЕНА ОДГОВАРАЈУЋИМ ПРОХРОМСКИМ ОКОВОМ И БРАВОМ КОЈА ОДГОВАРА НАЧИНУ ОТВАРАЊА ПРЕМА ШЕМИ. ПРОИЗВОЂАЧ ЈЕ У ОБАВЕЗИ ДА ДЕФИНИШЕ НАЧИН УГРАДЊЕ РАДИОНИЧКИМ ЦРТЕЖИМА, НА КОЈЕ ЈЕ ОБАВЕЗАН ДА ДОБИЈЕ САГЛАСНОСТ НАРУЧИОЦА И ПРОЈЕКТАНТА.

Етажа:	АНЕКС;КРИЛО А	КРИЛО Б	КРИЛО Ц	КРИЛО Д
Конвенција:				
Сутерен	0	0	0	0
Приземље	0	0	0	0
1.спрат	1	0	0	0
2.спрат	0	0	0	0
Укупно(крило):	1	0	0	0
Укупно(објекат):	1			
Напомена:	СВЕ МЕРЕ УЗЕТИ НА ЛИЦУ МЕСТА.			

САОБРАЋАЈНИ ИНСТИТУТ ЦИП, БЕОГРАД

Објекат: ПРУГА БЕОГРАД - СУБОТИЦА - ДРЖАВНА ГРАНИЦА (КЕЛЕБИЈА) ДЕОНИЦА ПРУГЕ НОВИ САД - СУБОТИЦА - ДРЖАВНА ГРАНИЦА (КЕЛЕБИЈА)			Врста техн.док.: ПЗИ
УНУТРАШЊА АЛУМИНАРИЈА			Размера: Р 1:50
Цртеж:	ПРЕГРАДЕ У САНИТАРНОМ ЧВОРУ	Ознака: 10пр	Број листа: 09

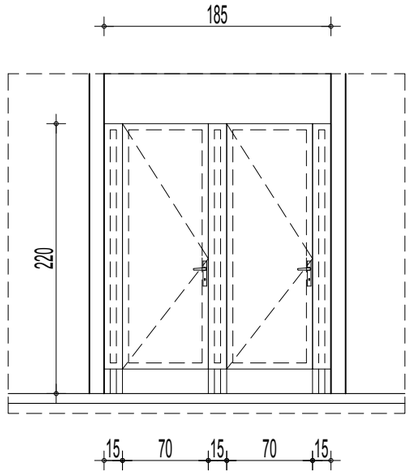

ИЗГЛЕД

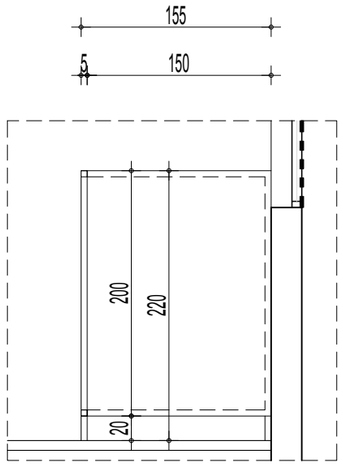

ПРЕСЕК

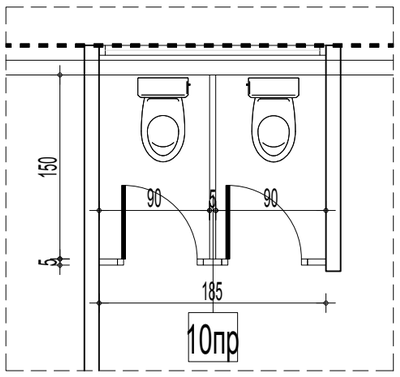

ОСНОВА

Зидарска мера:	185 /220
Опис:	УНУТРАШЊЕ САНИТАРНЕ ПРЕГРАДЕ У САНИТАРНИМ ЧВОРОВИМА ВИСИНА ПРЕГРАДЕ ЈЕ 220см, А ПУНИ ДЕО ЈЕ ВИСИНЕ 200см, И ПОСТАВЉА СЕ НА 20см ОД ПОДА. У СКЛОПУ ПРЕГРАДЕ СУ ЈЕДНОКРИЛНА ВРАТА ЗА УЛАЗ У КАБИНУ 70/200см. КОНСТРУКЦИЈА ПРЕГРАДЕ ЈЕ ОД КУТИЈАСТИХ ЧЕЛИЧНИХ ПРОФИЛА 30/50/5 см, КОЈИ СЕ МОНТИРАЈУ НА ГОТОВ ПОД. ЗАВРШНА ОБРАДА ЧЕЛИЧНИХ ПРОФИЛА ЈЕ ХРОМИРАЊЕ. КРИЛА ВРАТА И ИСПУНА ФИКСНИХ ДЕЛОВА ОД ЛАМИНАТНИХ МАХ COMPACT ПЛОЧА, ОБОСТРАНО ЗАШТИЋЕНИХ АКРИЛНИМ ПОЛИУРЕТАНСКИМ СМОЛАМА. ОБЛОГУ ФИКСИРАТИ НА КОНСТРУКЦИЈУ СА СПОЉАШЊЕ СТРАНЕ КАБИНЕ, ТАКО ДА КОНСТРУКЦИЈА БУДЕ ВИДНА САМО СА УНУТРАШЊЕ СТРАНЕ. ВРАТА СУ ОПРЕМЉЕНА ОДГОВАРАЈУЋИМ ПРОХРОМСКИМ ОКОВОМ И БРАВОМ КОЈА ОДГОВАРА НАЧИНУ ОТВАРАЊА ПРЕМА ШЕМИ. ПРОИЗВОЂАЧ ЈЕ У ОБАВЕЗИ ДА ДЕФИНИШЕ НАЧИН УГРАДЊЕ РАДИОНИЧКИМ ЦРТЕЖИМА, НА КОЈЕ ЈЕ ОБАВЕЗАН ДА ДОБИЈЕ САГЛАСНОСТ НАРУЧИОЦА И ПРОЈЕКТАНТА.

Етажа:	АНЕКС;КРИЛО А	КРИЛО Б	КРИЛО Ц	КРИЛО Д
Конвенција:				
Сутерен	0	0	0	0
Приземље	0	0	0	0
1.спрат	0	0	0	0
2.спрат	2	0	0	0
Укупно(крило):	2	0	0	0
Укупно(објекат):	2			
Напомена:	СВЕ МЕРЕ УЗЕТИ НА ЛИЦУ МЕСТА.			

САОБРАЋАЈНИ ИНСТИТУТ ЦИП, БЕОГРАД	Објекат: ПРУГА БЕОГРАД - СУБОТИЦА - ДРЖАВНА ГРАНИЦА (КЕЛЕБИЈА) ДЕОНИЦА ПРУГЕ НОВИ САД - СУБОТИЦА - ДРЖАВНА ГРАНИЦА (КЕЛЕБИЈА)		Врста техн.док.: ПЗИ
	УНУТРАШЊА АЛУМИНАРИЈА		Размера: Р 1:50
Цртеж:	ПРЕГРАДЕ У САНИТАРНОМ ЧВОРУ	Ознака: 11пр	Број листа: 10

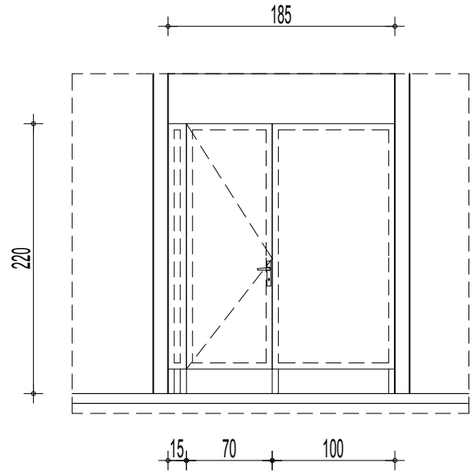

ИЗГЛЕД

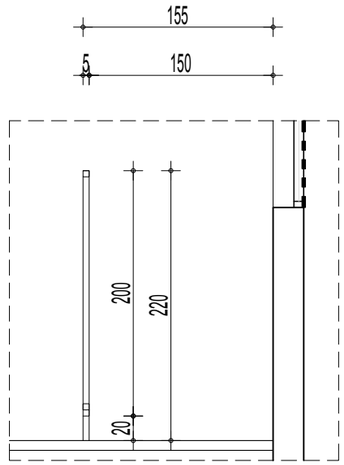

ПРЕСЕК

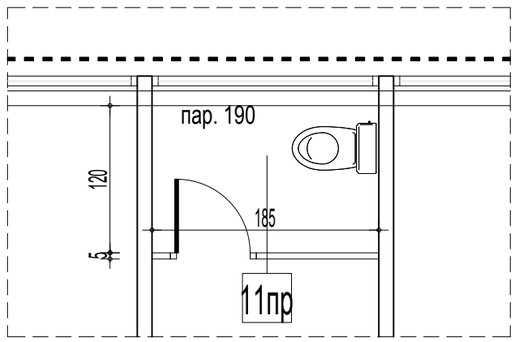

ОСНОВА

Зидарска мера:	185 /220
Опис:	УНУТРАШЊЕ САНИТАРНЕ ПРЕГРАДЕ У САНИТАРНИМ ЧВОРОВИМА ВИСИНА ПРЕГРАДЕ ЈЕ 220см, А ПУНИ ДЕО ЈЕ ВИСИНЕ 200см, И ПОСТАВЉА СЕ НА 20см ОД ПОДА. У СКЛОПУ ПРЕГРАДЕ СУ ЈЕДНОКРИЛНА ВРАТА ЗА УЛАЗ У КАБИНУ 70/200см. КОНСТРУКЦИЈА ПРЕГРАДЕ ЈЕ ОД КУТИЈАСТИХ ЧЕЛИЧНИХ ПРОФИЛА 30/50/5 см, КОЈИ СЕ МОНТИРАЈУ НА ГОТОВ ПОД. ЗАВРШНА ОБРАДА ЧЕЛИЧНИХ ПРОФИЛА ЈЕ ХРОМИРАЊЕ. КРИЛА ВРАТА И ИСПУНА ФИКСНИХ ДЕЛОВА ОД ЛАМИНАТНИХ МАХ СОМРАСТ ПЛОЧА, ОБОСТРАНО ЗАШТИЋЕНИХ АКРИЛНИМ ПОЛИУРЕТАНСКИМ СМОЛАМА. ОБЛОГУ ФИКСИРАТИ НА КОНСТРУКЦИЈУ СА СПОЉАШЊЕ СТРАНЕ КАБИНЕ, ТАКО ДА КОНСТРУКЦИЈА БУДЕ ВИДНА САМО СА УНУТРАШЊЕ СТРАНЕ. ВРАТА СУ ОПРЕМЉЕНА ОДГОВАРАЈУЋИМ ПРОХРОМСКИМ ОКОВОМ И БРАВОМ КОЈА ОДГОВАРА НАЧИНУ ОТВАРАЊА ПРЕМА ШЕМИ. ПРОИЗВОЂАЧ ЈЕ У ОБАВЕЗИ ДА ДЕФИНИШЕ НАЧИН УГРАДЊЕ РАДИОНИЧКИМ ЦРТЕЖИМА, НА КОЈЕ ЈЕ ОБАВЕЗАН ДА ДОБИЈЕ САГЛАСНОСТ НАРУЧИОЦА И ПРОЈЕКТАНТА.

Етажа:	АНЕКС;КРИЛО А	КРИЛО Б	КРИЛО Ц	КРИЛО Д
Конвенција:				
Сутерен	0	0	0	0
Приземље	0	0	0	0
1.спрат	0	0	0	0
2.спрат	1	0	0	0
Укупно(крило):	1	0	0	0
Укупно(објекат):	1			
Напомена:	СВЕ МЕРЕ УЗЕТИ НА ЛИЦУ МЕСТА.			

УНУТРАШЊА БРАВАРИЈА

ЛИСТ 01-02

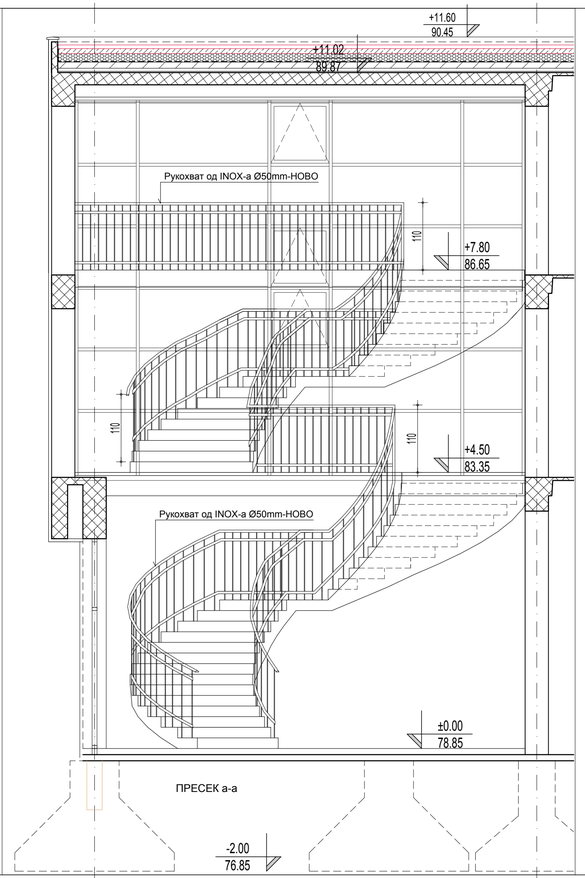

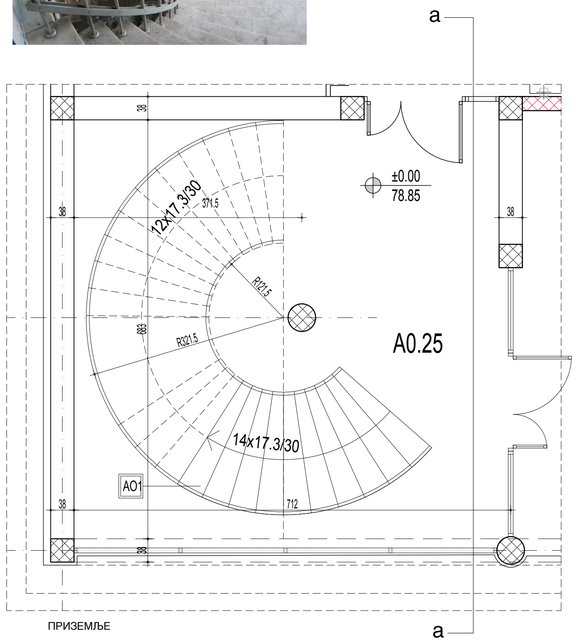

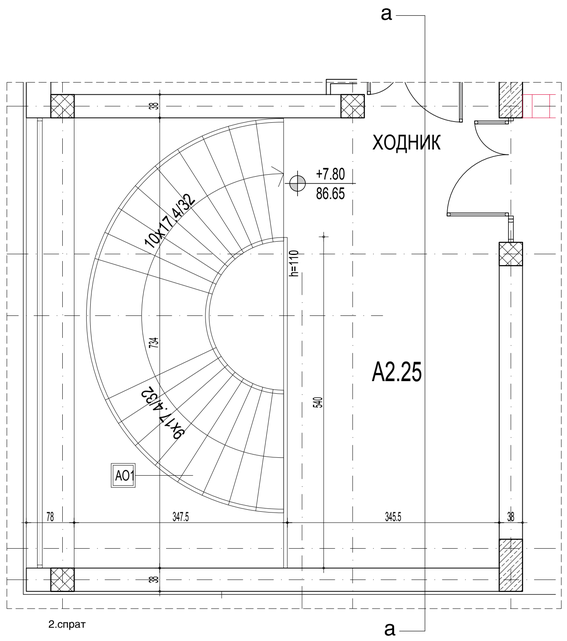

Саобраћајни институт ЦИП, Београд	Објекат: Пруга Београд - Суботица - државна граница (келебија) Деоница пруге Нови Сад - Суботица - државна граница (келебија)			Врста техн.док.: пзи
	Унутрашња браварија			Размера: Р 1:50
Цртеж:	ОГРАДА КРУЖНОГ СТЕПЕНИШТА	Ознака:	A01	Број листа: 01

L=37.38m'

ОГРАДА НА СТЕПЕНИШТУ - РЕПАРАЦИЈА

Постојећу ограду репарирати, одстранити стару боју, након припреме подлоге, бојити бојом за метал са додатком опиљака гвожђа (feromicasseo) , у боји по избору пројектанта. Све нестабилне делове ограде обезбедити. Евентуалне поломљене вертикалне елементе заменити.
Рукохват је од inox цевастог профила Ø45mm/2mm, који је фиксиран (заварен) за флах од нерђајућег челика, који је постављен преко стубова ограде.

Етажа:	АНЕКС-КРИЛО А	КРИЛО Б	КРИЛО Ц	КРИЛО Д
Конвенција:				
Сутерен	0	0	0	0
Приземље	0	0	0	0
1.спрат	0	0	0	0
2.спрат	0	0	0	0
Укупно(крило):	37.38m	0	0	0
	37.38m'			
Напомена:	СВЕ МЕРЕ УЗЕТИ НА ЛИЦУ МЕСТА.			

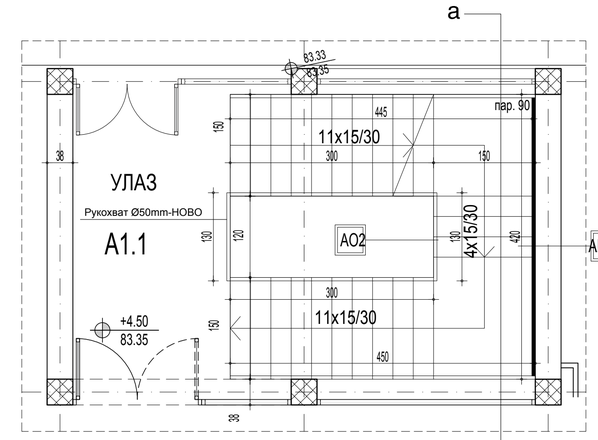

1.спрат

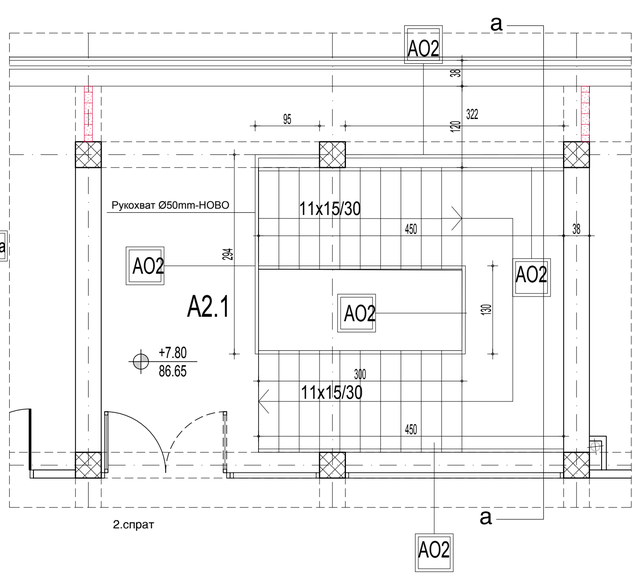

2.спрат

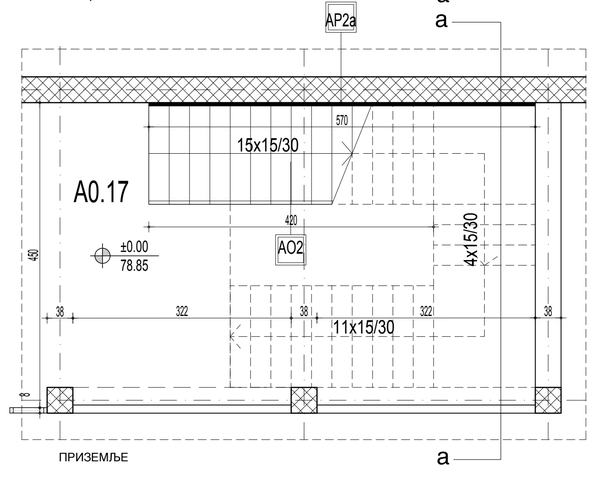

ПРИЗЕМЉЕ

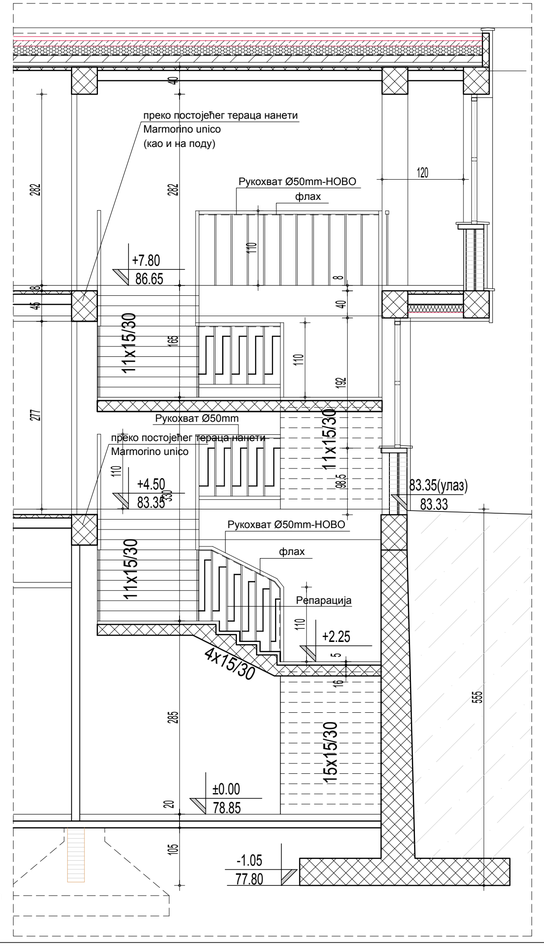

ПРЕСЕК а-а

САОБРАЋАЈНИ ИНСТИТУТ ЦИП, БЕОГРАД	Објекат: ПРУГА БЕОГРАД - СУБОТИЦА - ДРЖАВНА ГРАНИЦА (КЕЛЕБИЈА) ДЕОНИЦА ПРУГЕ НОВИ САД - СУБОТИЦА - ДРЖАВНА ГРАНИЦА (КЕЛЕБИЈА)	Врста техн.док.: пзи	
	УНУТРАШЊА БРАВАРИЈА	Размера: Р 1:50	
Цртеж: ОГРАДА НА СТЕПЕНИШТУ		Ознака: AO2	Број листа: 02
		Ознака: AP2a	

	репарација	ново
	AO2 L=33.21m'	AP2 L=9.90m'

ОГРАДА НА СТЕПЕНИШТУ - РЕПАРАЦИЈА

Постојећу ограду репарирати, одстранити стару боју, након припреме подлоге, бојити бојом за метал са додатком опиљака гвожђа (feromicaccseo) , у боји по избору пројектанта. Све нестабилне делове ограде обезбедити. Евентуалне поломљене вертикалне елементе заменити до 20%.
Рукохват је од inox цевастог профила Ø50mm/2mm, који је фиксиран (заварен) за флах од нерђајућег челика, који је постављен преко стубова ограде.

АНЕКС-КРИЛО А

репарација AO2 L=33.21m'

ново AP2 L=9.90m'

Укупно(објекат):	
Напомена:	СВЕ МЕРЕ УЗЕТИ НА ЛИЦУ МЕСТА.

САОБРАЋАЈНИ ИНСТИТУТ ЦИП, БЕОГРАД

Објекат: ПРУГА БЕОГРАД - СУБОТИЦА - ДРЖАВНА ГРАНИЦА (КЕЛЕБИЈА) ДЕОНИЦА ПРУГЕ НОВИ САД - СУБОТИЦА - ДРЖАВНА ГРАНИЦА (КЕЛЕБИЈА)

БРАВАРИЈА

Врста техн.док.: ПЗИ

Размера: Р 1:50

Цртеж: ПОКЛОПАЦ КАНАЛА

Ознака: ПО1 ПО2

Број листа: 03

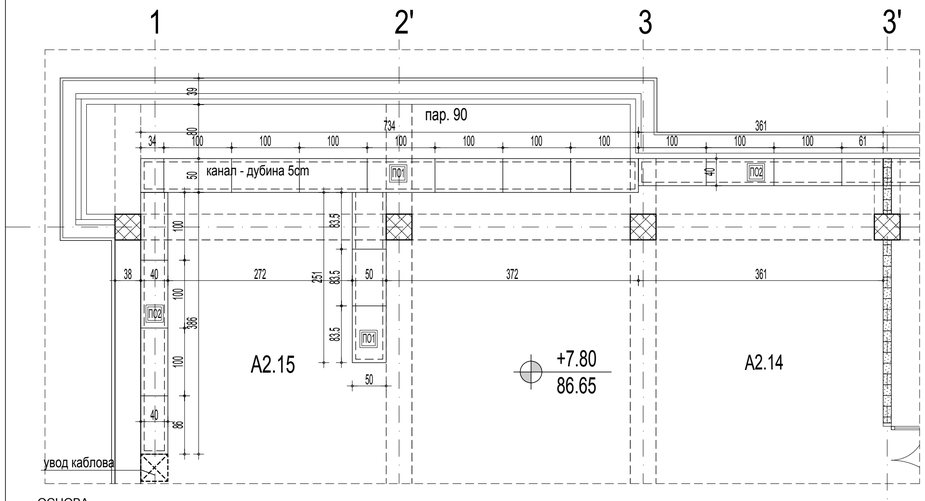

ОСНОВА

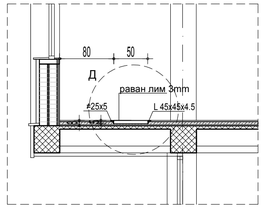

ПРЕСЕК

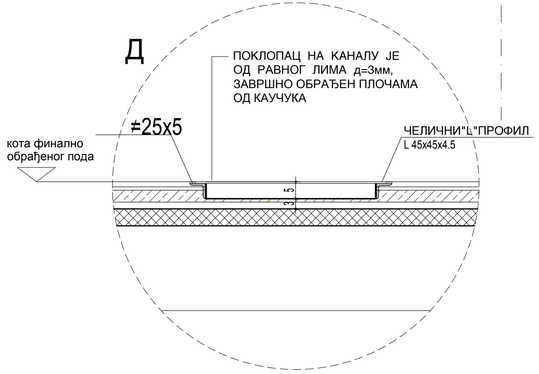

Зидарска мера:	ПО1 ширина 50cm	ПО2 ширина 40cm
Дужина:	L=7.34+2.51=9.85m'	L=3.86+3.61=7.47m'
Опис:	ПОКЛОПАЦ ЗА КАНАЛЕ ПОКЛОПАЦ ЗА КАНАЛЕ ЈЕ ОД ПОЦИНКОВАНОГ ЧЕЛИЧНОГ РАВНОГ ЛИМА, д=3мм, ЗАВАРЕН ЗА ФЛАХ КОЈИ СЕ ПОСТАВЉА У РАМ ОД ЧЕЛИЧНИХ L ПРОФИЛА 45x45x4.5мм. ПОКЛОПАЦ ОБРАДИТИ ПЛОЧАМА ОД КАУЧУКА, ДЕБЉИНЕ 2мм, РАЛ ТОН 7065 ПО КАТАЛОГУ NORMAPLAN SIGMA . ОМОГУЋИТИ ПОДИЗАЊЕ ПОКЛОПЦА ИЗ РАМА.	

Етажа:	КРИЛО А	КРИЛО Б	КРИЛО Ц	КРИЛО Д
Конвенција:				
Сутерен				
Приземље				
1.спрат				
2.спрат	П1 L=9.85m'			
	П2 L=7.47m'			
Укупно(објекат):				
Напомена:	СВЕ МЕРЕ УЗЕТИ НА ЛИЦУ МЕСТА.			

СПОЉАШЊА БРАВАРИЈА

ЛИСТ 01-02

САОБРАЋАЈНИ ИНСТИТУТ ЦИП, БЕОГРАД	Објекат: ПРУГА БЕОГРАД - СУБОТИЦА - ДРЖАВНА ГРАНИЦА (КЕЛЕБИЈА) ДЕОНИЦА ПРУГЕ НОВИ САД - СУБОТИЦА - ДРЖАВНА ГРАНИЦА (КЕЛЕБИЈА)	Врста техн.док.: ПЗИ
	СПОЉАШЊА БРАВАРИЈА	Размера: Р 1:50
Цртеж: ЗАШТИТНА РЕШЕТКА НА ПРОЗОРУ	Ознака: АР1	Број листа: 01

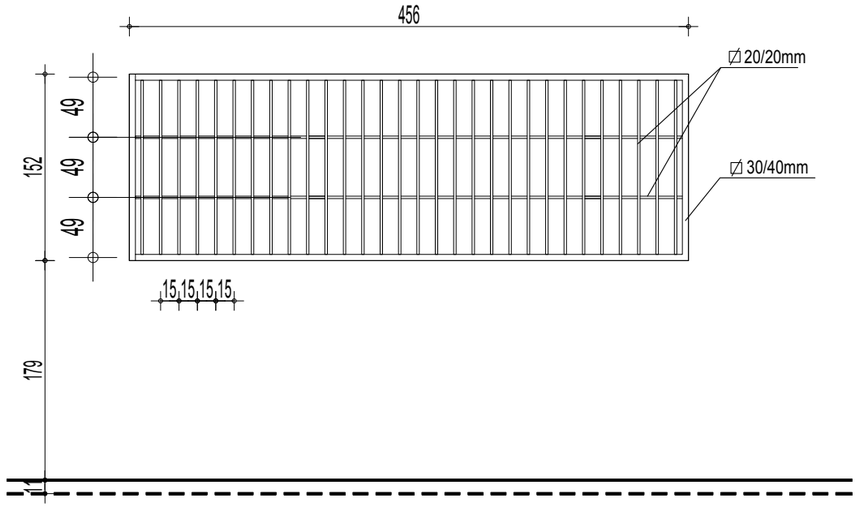

ИЗГЛЕД

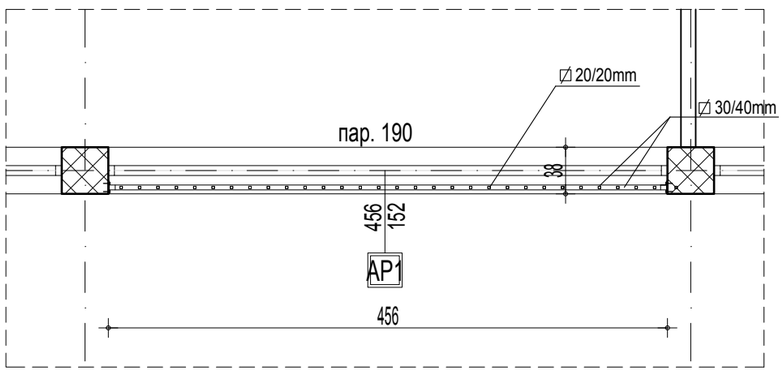

ОСНОВА

Зидарска мера:	456/152
Опис:	ЗАШТИТНА РЕШЕТКА НА ПРОЗОРУ РАМ РЕШЕТКЕ ИЗРАЂЕН ЈЕ ОД ЧЕЛИЧНИХ ПРОФИЛА □ 30/40/3мм, А ИСПУНА ОД ВЕРТИКАЛНИХ ЧЕЛИЧНИХ ПРОФИЛА □ 20/20/2мм, НА РАСТОЈАЊУ ОД 15цм. РАМ РЕШЕТКЕ ЗАВАРЕН ЈЕ ЗА АНКЕР ПЛОЧИЦУ, КОЈА СЕ АНКЕРУЈЕ У ОБОДНЕ ЗИДОВЕ ОКО ПРОЗОРА . СВЕ ЧЕЛИЧНЕ ЕЛЕМЕНТЕ ЗАШТИТИТИ ОД КОРОЗИЈЕ И ФИНАЛНО БОЈИТИ ДВА ПУТА БОЈОМ ЗА МЕТАЛ (FERROMICACEO), У ТОНУ ПО ИЗБОРУ ПРОЈЕКТАНТА. ПРОИЗВОЂАЧ ЈЕ У ОБАВЕЗИ ДА ДЕФИНИШЕ НАЧИН УГРАДЊЕ РАДИОНИЧКИМ ЦРТЕЖИМА НА КОЈЕ ЈЕ ОБАВЕЗАН ДА ДОБИЈЕ САГЛАСНОСТ НАРУЧИОЦА И ПРОЈЕКТАНТА.

Етажа:	КРИЛО А	КРИЛО Б	КРИЛО Ц	КРИЛО Д
Конвенција:				
Сутерен	0	0	0	0
Приземље	2	0	0	0
1.спрат	0	0	0	0
2.спрат	0	0	0	0
Укупно(крило):	2	0	0	0
Укупно(објекат):	2			
Напомена:	СВЕ МЕРЕ УЗЕТИ НА ЛИЦУ МЕСТА.			

САОБРАЋАЈНИ ИНСТИТУТ ЦИП, БЕОГРАД

Објекат:
ПРУГА БЕОГРАД - СУБОТИЦА - ДРЖАВНА ГРАНИЦА (КЕЛЕБИЈА)
ДЕОНИЦА ПРУГЕ НОВИ САД - СУБОТИЦА - ДРЖАВНА ГРАНИЦА (КЕЛЕБИЈА)

СПОЉАШЊА БРАВАРИЈА

Врста техн.док.: **ПЗИ**

Размера: Р 1:50

Цртеж: ЗАШТИТНА РЕШЕТКА НА ПРОЗОРУ

Ознака: AP2

Број листа: 02

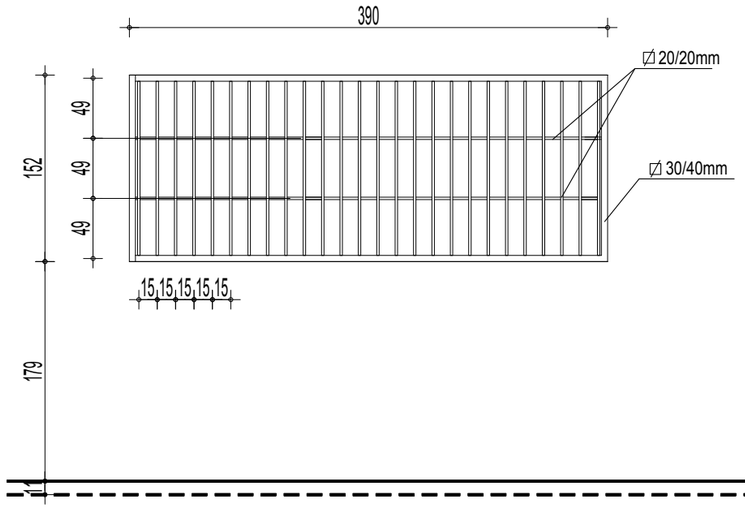

ИЗГЛЕД

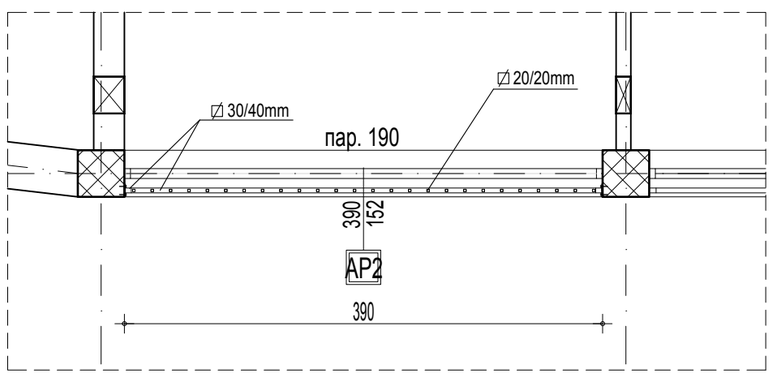

ОСНОВА

Зидарска мера:	390/152
Опис:	ЗАШТИТНА РЕШЕТКА НА ПРОЗОРУ РАМ РЕШЕТКЕ ИЗРАЂЕН ЈЕ ОД ЧЕЛИЧНИХ ПРОФИЛА □ 30/40/3мм, А ИСПУНА ОД ВЕРТИКАЛНИХ ЧЕЛИЧНИХ ПРОФИЛА □ 20/20/2мм, НА РАСТОЈАЊУ ОД 15цм. РАМ РЕШЕТКЕ ЗАВАРЕН ЈЕ ЗА АНКЕР ПЛОЧИЦУ, КОЈА СЕ АНКЕРУЈЕ У ОБОДНЕ ЗИДОВЕ ОКО ПРОЗОРА . СВЕ ЧЕЛИЧНЕ ЕЛЕМЕНТЕ ЗАШТИТИТИ ОД КОРОЗИЈЕ И ФИНАЛНО БОЈИТИ ДВА ПУТА БОЈОМ ЗА МЕТАЛ (FERROMICACEO), У ТОНУ ПО ИЗБОРУ ПРОЈЕКТАНТА. ПРОИЗВОЂАЧ ЈЕ У ОБАВЕЗИ ДА ДЕФИНИШЕ НАЧИН УГРАДЊЕ РАДИОНИЧКИМ ЦРТЕЖИМА НА КОЈЕ ЈЕ ОБАВЕЗАН ДА ДОБИЈЕ САГЛАСНОСТ НАРУЧИОЦА И ПРОЈЕКТАНТА.

Етажа:	КРИЛО А	КРИЛО Б	КРИЛО Ц	КРИЛО Д
Конвенција:				
Сутерен	0	0	0	0
Приземље	2	0	0	0
1.спрат	0	0	0	0
2.спрат	0	0	0	0
Укупно(крило):	2	0	0	0
Укупно(објекат):	2			
Напомена:	СВЕ МЕРЕ УЗЕТИ НА ЛИЦУ МЕСТА.			

ПП БРАВАРИЈА

ЛИСТ 01-02

САОБРАЋАЈНИ ИНСТИТУТ ЦИП, БЕОГРАД

Објекат:
ПРУГА БЕОГРАД - СУБОТИЦА - ДРЖАВНА ГРАНИЦА (КЕЛЕБИЈА)
ДЕОНИЦА ПРУГЕ НОВИ САД - СУБОТИЦА - ДРЖАВНА ГРАНИЦА (КЕЛЕБИЈА)

ПП БРАВАРИЈА

Врста техн.док.: **ПЗИ**

Размера: Р 1:50

Цртеж: ЈЕДНОКРИЛНА УНУТРАШЊА ПП ВРАТА

Ознака: 1

Број листа: 01

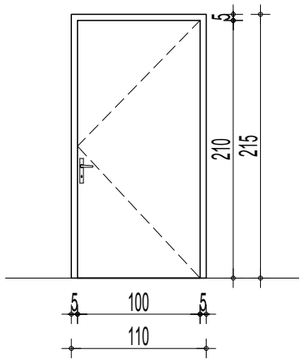

ИЗГЛЕД

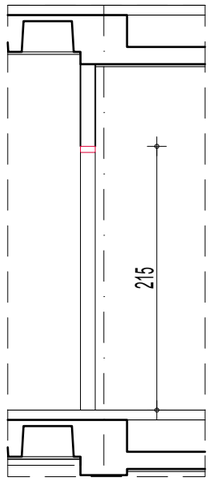

ПРЕСЕК

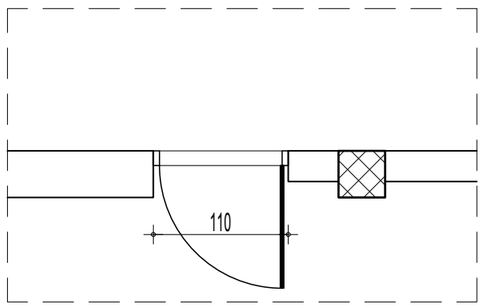

ОСНОВА

Зидарска мера:	110/215
Опис:	ПП ВРАТА ВРАТА СУ ОД НОСИВЕ КОНСТРУКЦИЈЕ ОД ЧЕЛИЧНИХ ЦЕВИ, ПОЖАРНООТПОРНЕ ИЗОЛАЦИОНЕ ИСПУНЕ, НЕАЗБЕСТНОГ САСТАВА. ЗАВРШНЕ ОБЛОГЕ ПЛОТА ВРАТА - ПОЦИНКОВАНИ ЛИМ d=1mm, ОБОСТРАНО. ДОВРАТНИК ЈЕ ОД ПРОФИЛИСАНОГ ПОЦИНКОВАНОГ ЛИМА d=2mm, ЗАВРШНА ОБРАДА ПЛАСТИФИКАЦИЈА У ТОНУ ПО ИЗБОРУ ПРОЈЕКТАНТА. ВРАТА СНАБДЕВЕНА СТАНДАРДНОМ БРАВОМ ОТПОРНОМ НА ПОЖАР DIN 18250, СИСТЕМОМ ЗА АУТОМАТСКО ЗАТВАРАЊЕ - ЧЕЛИЧНОМ ОПРУГОМ, СА ЦИЛИНДРОМ (EURO) СА ТРИ КЉУЧА, ШАРКЕ СА КУГЛИЧНИМ ЛЕЖАЈЕМ и КВАКОМ СТАНДАРДНОМ ,ОТПОРНОМ НА ПОЖАР. ПО ЦЕЛОМ ОБИМУ ВРАТА ПОСТАВИТИ ЕКСПАНДИРАЈУЋУ ПРОТИВПОЖАРНУ ТРАКУ И САМОГАСИВЕ ГУМЕНЕ ДИХТУЊГЕ. ВАТРООТПОРНОСТ ВРАТА ЈЕ 60 мин,ОДРЕЂЕНА ЈЕ ПРЕМА SRPS UJ.1.240. ВРАТА ОПРЕМИТИ МАГНЕТНИМ КОНТАКТОМ ЗА ДЕТЕКЦИЈУ ОТВОРЕНОСТИ ВРАТА (ЗБОГ СИСТЕМА ДЕТЕКЦИЈЕ ПОЖАРА) . ПРОИЗВОЂАЧ ЈЕ ДУЖАН ДА ДЕФИНИШЕ НАЧИН УГРАДЊЕ РАДИОНИЧКИМ ЦРТЕЖОМ И ДОСТАВИ ИЗВЕШТАЈ О ИСПИТИВАЊУ ВАТРОТПОРНОСТИ У СКЛАДУ СА SRPS U.J1.160.

Етажа:	АНЕКС;КРИЛО А		КРИЛО Б		КРИЛО Ц		КРИЛО Д	
Конвенција: лева десна	лева	десна	лева	десна	лева	десна	лева	десна
Сутерен	0	0	0	0	0	0	0	0
Приземље	0	1	0	0	0	0	0	0
1.спрат	1	0	0	0	0	0	0	0
2.спрат	0	0	0	0	0	0	0	0
Укупно(крило):	1	1	0	0	0	0	0	0
Укупно(објекат):	2							
Напомена:	СВЕ МЕРЕ УЗЕТИ НА ЛИЦУ МЕСТА.							

САОБРАЋАЈНИ ИНСТИТУТ ЦИП, БЕОГРАД

Објекат:
ПРУГА БЕОГРАД - СУБОТИЦА - ДРЖАВНА ГРАНИЦА (КЕЛЕБИЈА)
ДЕОНИЦА ПРУГЕ НОВИ САД - СУБОТИЦА - ДРЖАВНА ГРАНИЦА (КЕЛЕБИЈА)

ПП БРАВАРИЈА

Врста техн.док.: **ПЗИ**

Размера: Р 1:50

Цртеж: ДВОКРИЛНА УНУТРАШЊА ПП ВРАТА

Ознака: 2А

Број листа: 02

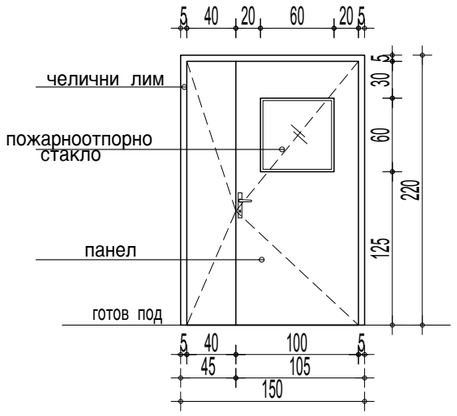

ИЗГЛЕД

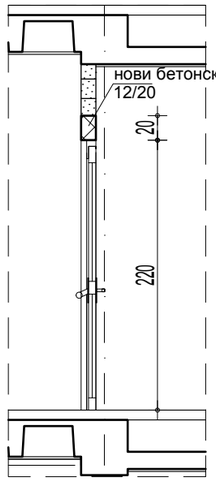

ПРЕСЕК

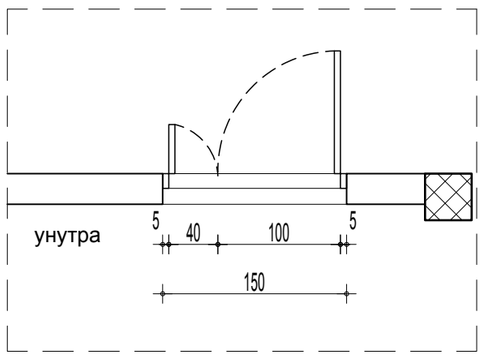

ОСНОВА

Зидарска мера:	150/220
Опис:	ДВОКРИЛНА ДЕЛИМИЧНО ЗАСТАКЉЕНА ВРАТА ВРАТА СУ ОД НОСИВЕ КОНСТРУКЦИЈЕ ОД ЧЕЛИЧНИХ ЦЕВИ, ПОЖАРНООТПОРНЕ ИЗОЛАЦИОНЕ ИСПУНЕ, НЕАЗБЕСТНОГ САСТАВА. ЗАВРШНЕ ОБЛОГЕ ПЛОТА ВРАТА - ПОЦИНКОВАНИ ЛИМ d=1mm, ОБОСТРАНО. ДОВРАТНИК ЈЕ ОД ПРОФИЛИСАНОГ ПОЦИНКОВАНОГ ЛИМА d=2mm, ЗАВРШНА ОБРАДА ПЛАСТИФИКАЦИЈА У ТОНУ 9010 ПО РАЛ КАРТИ. ВРАТА СНАБДЕВЕНА БРАВОМ ОТПОРНОМ НА ПОЖАР DIN 18250, СИСТЕМОМ ЗА АУТОМАТСКО ЗАТВАРАЊЕ - ЧЕЛИЧНОМ ОПРУГОМ, СА ЦИЛИНДРОМ (EURO) СА ТРИ КЉУЧА, ШАРКЕ СА КУГЛИЧНИМ ЛЕЖАЈЕМ и КВАКОМ СТАНДАРДНОМ ,ОТПОРНОМ НА ПОЖАР. ЗАСТАКЉЕНО ПОЖАРНООТПОРНИМ СТАКЛОМ, КЛАСЕ "F",ВАТРООТПОРНОСТИ 60 минута ПО ЦЕЛОМ ОБИМУ ВРАТА ПОСТАВИТИ ЕКСПАНДИРАЈУЋУ ПРОТИВПОЖАРНУ ТРАКУ И САМОГАСИВЕ ГУМЕНЕ ДИХТУНГЕ. ВАТРООТПОРНОСТ ВРАТА ЈЕ 60 мин,ОДРЕЂЕНА ЈЕ ПРЕМА SRPS UJ.1.240. ВРАТА ОПРЕМИТИ МАГНЕТНИМ КОНТАКТОМ ЗА ДЕТЕКЦИЈУ ОТВОРЕНОСТИ ВРАТА (ЗБОГ СИСТЕМА ДЕТЕКЦИЈЕ ПОЖАРА) ПРОИЗВОЂАЧ ЈЕ ДУЖАН ДА ДЕФИНИШЕ НАЧИН УГРАДЊЕ РАДИОНИЧКИМ ЦРТЕЖОМ И ДОСТАВИ ИЗВЕШТАЈ О ИСПИТИВАЊУ ВАТРОТПОРНОСТИ У СКЛАДУ СА SRPS U.J1.160.

Етажа:	АНЕКС;КРИЛО А	КРИЛО Б	КРИЛО Ц	КРИЛО Д
Конвенција:				
Сутерен	0	0	0	0
Приземље	0	0	0	0
1.спрат	0	0	0	0
2.спрат	1	0	0	0
Укупно(крило):	1	0	0	0
Укупно(објекат):	1			
Напомена:	СВЕ МЕРЕ УЗЕТИ НА ЛИЦУ МЕСТА.			

САОБРАЋАЈНИ ИНСТИТУТ ЦИП, БЕОГРАД

Објекат:
ПРУГА БЕОГРАД - СУБОТИЦА - ДРЖАВНА ГРАНИЦА (КЕЛЕБИЈА)
ДЕОНИЦА ПРУГЕ НОВИ САД - СУБОТИЦА - ДРЖАВНА ГРАНИЦА (КЕЛЕБИЈА)

ПП БРАВАРИЈА

Врста техн.док.: **ПЗИ**

Размера: Р 1:50

Цртеж: ДВОКРИЛНА УНУТРАШЊА ПП ВРАТА

Ознака: 3

Број листа: 03

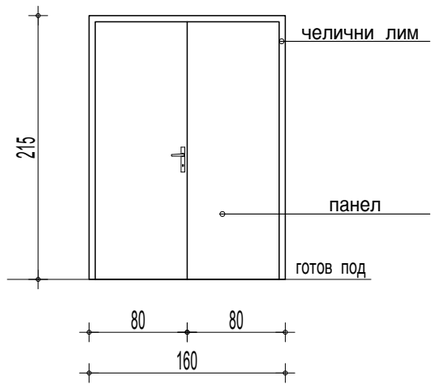

ИЗГЛЕД

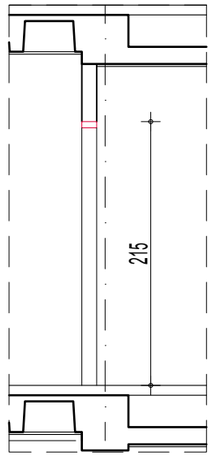

ПРЕСЕК

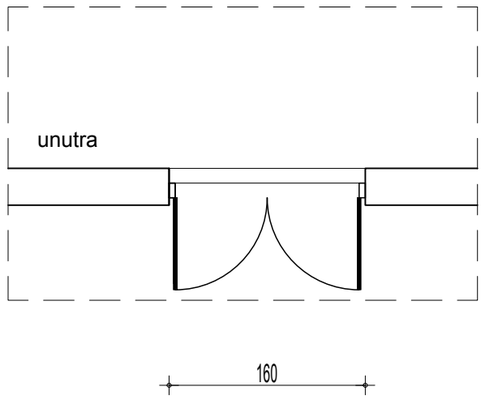

ОСНОВА

Зидарска мера:	160/215
Опис:	ДВОКРИЛНА ПУНА ПП ВРАТА ВРАТА СУ ОД НОСИВЕ КОНСТРУКЦИЈЕ ОД ЧЕЛИЧНИХ ЦЕВИ, ПОЖАРНООТПОРНЕ ИЗОЛАЦИОНЕ ИСПУНЕ, НЕАЗБЕСТНОГ САСТАВА. ЗАВРШНЕ ОБЛОГЕ ПЛОТА ВРАТА - ПОЦИНКОВАНИ ЛИМ d=1mm, ОБОСТРАНО. ДОВРАТНИК ЈЕ ОД ПРОФИЛИСАНОГ ПОЦИНКОВАНОГ ЛИМА d=2mm, ЗАВРШНА ОБРАДА ПЛАСТИФИКАЦИЈА У ТОНУ ПО ИЗБОРУ ПРОЈЕКТАНТА. ВРАТА СНАБДЕВЕНА СТАНДАРДНОМ БРАВОМ ОТПОРНОМ НА ПОЖАР DIN 18250, СИСТЕМОМ ЗА АУТОМАТСКО ЗАТВАРАЊЕ - ЧЕЛИЧНОМ ОПРУГОМ, СА ЦИЛИНДРОМ (EURO) СА ТРИ КЉУЧА, ШАРКЕ СА КУГЛИЧНИМ ЛЕЖАЈЕМ и КВАКОМ СТАНДАРДНОМ ,ОТПОРНОМ НА ПОЖАР. ПО ЦЕЛОМ ОБИМУ ВРАТА ПОСТАВИТИ ЕКСПАНДИРАЈУЋУ ПРОТИВПОЖАРНУ ТРАКУ И САМОГАСИВЕ ГУМЕНЕ ДИХТУНГЕ. ВАТРООТПОРНОСТ ВРАТА ЈЕ 60 мин,ОДРЕЂЕНА ЈЕ ПРЕМА SRPS UJ.1.240. ВРАТА ОПРЕМИТИ МАГНЕТНИМ КОНТАКТОМ ЗА ДЕТЕКЦИЈУ ОТВОРЕНОСТИ ВРАТА (ЗБОГ СИСТЕМА ДЕТЕКЦИЈЕ ПОЖАРА) . ПРОИЗВОЂАЧ ЈЕ ДУЖАН ДА ДЕФИНИШЕ НАЧИН УГРАДЊЕ РАДИОНИЧКИМ ЦРТЕЖОМ И ДОСТАВИ ИЗВЕШТАЈ О ИСПИТИВАЊУ ВАТРОТПОРНОСТИ У СКЛАДУ СА SRPS U.J1.160.

Етажа:	АНЕКС;КРИЛО А	КРИЛО Б	КРИЛО Ц	КРИЛО Д
Конвенција:				
Сутерен	0	0	0	0
Приземље	1	0	0	0
1.спрат	0	0	0	0
2.спрат	0	0	0	0
Укупно(крило):	1	0	0	0
Укупно(објекат):	1			
Напомена:	СВЕ МЕРЕ УЗЕТИ НА ЛИЦУ МЕСТА.			

САОБРАЋАЈНИ ИНСТИТУТ ЦИП, БЕОГРАД

Објекат:
ПРУГА БЕОГРАД - СУБОТИЦА - ДРЖАВНА ГРАНИЦА (КЕЛЕБИЈА)
ДЕОНИЦА ПРУГЕ НОВИ САД - СУБОТИЦА - ДРЖАВНА ГРАНИЦА (КЕЛЕБИЈА)

ПП БРАВАРИЈА

Врста техн.док.: **ПЗИ**

Размера: Р 1:50

Цртеж: ДВОКРИЛНА УНУТРАШЊА ПП ВРАТА

Ознака: 3А

Број листа: 04

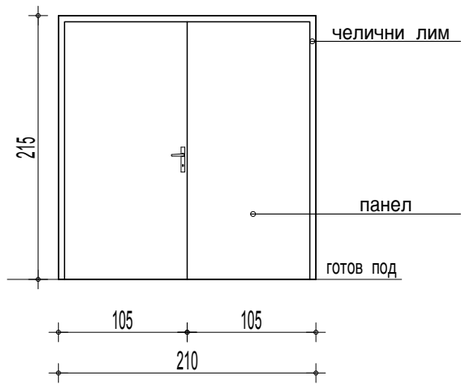

ИЗГЛЕД

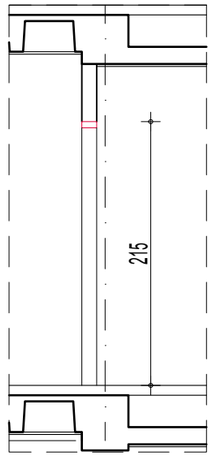

ПРЕСЕК

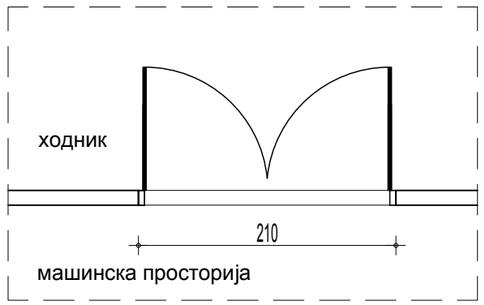

ОСНОВА

Зидарска мера:	210/215
Опис:	ДВОКРИЛНА ПУНА ПП ВРАТА ВРАТА СУ ОД НОСИВЕ КОНСТРУКЦИЈЕ ОД ЧЕЛИЧНИХ ЦЕВИ, ПОЖАРНООТПОРНЕ ИЗОЛАЦИОНЕ ИСПУНЕ, НЕАЗБЕСТНОГ САСТАВА. ЗАВРШНЕ ОБЛОГЕ ПЛОТА ВРАТА - ПОЦИНКОВАНИ ЛИМ d=1mm, ОБОСТРАНО. ДОВРАТНИК ЈЕ ОД ПРОФИЛИСАНОГ ПОЦИНКОВАНОГ ЛИМА d=2mm, ЗАВРШНА ОБРАДА ПЛАСТИФИКАЦИЈА У ТОНУ ПО ИЗБОРУ ПРОЈЕКТАНТА. ВРАТА СНАБДЕВЕНА СТАНДАРДНОМ БРАВОМ ОТПОРНОМ НА ПОЖАР DIN 18250, СИСТЕМОМ ЗА АУТОМАТСКО ЗАТВАРАЊЕ - ЧЕЛИЧНОМ ОПРУГОМ, СА ЦИЛИНДРОМ (EURO) СА ТРИ КЉУЧА, ШАРКЕ СА КУГЛИЧНИМ ЛЕЖАЈЕМ и КВАКОМ СТАНДАРДНОМ ,ОТПОРНОМ НА ПОЖАР. ПО ЦЕЛОМ ОБИМУ ВРАТА ПОСТАВИТИ ЕКСПАНДИРАЈУЋУ ПРОТИВПОЖАРНУ ТРАКУ И САМОГАСИВЕ ГУМЕНЕ ДИХТУНГЕ. ВАТРООТПОРНОСТ ВРАТА ЈЕ 120 мин,ОДРЕЂЕНА ЈЕ ПРЕМА SRPS UJ.1.240. ВРАТА ОПРЕМИТИ МАГНЕТНИМ КОНТАКТОМ ЗА ДЕТЕКЦИЈУ ОТВОРЕНОСТИ ВРАТА (ЗБОГ СИСТЕМА ДЕТЕКЦИЈЕ ПОЖАРА) . ПРОИЗВОЂАЧ ЈЕ ДУЖАН ДА ДЕФИНИШЕ НАЧИН УГРАДЊЕ РАДИОНИЧКИМ ЦРТЕЖОМ И ДОСТАВИ ИЗВЕШТАЈ О ИСПИТИВАЊУ ВАТРОТПОРНОСТИ У СКЛАДУ СА SRPS U.J1.160.

Етажа:	АНЕКС;КРИЛО А	КРИЛО Б	КРИЛО Ц	КРИЛО Д
Конвенција:				
Сутерен	0	0	0	0
Приземље	0	0	0	0
1.спрат	0	0	0	0
2.спрат	1	0	0	0
Укупно(крило):	1	0	0	0
Укупно(објекат):	1			
Напомена:	СВЕ МЕРЕ УЗЕТИ НА ЛИЦУ МЕСТА.			

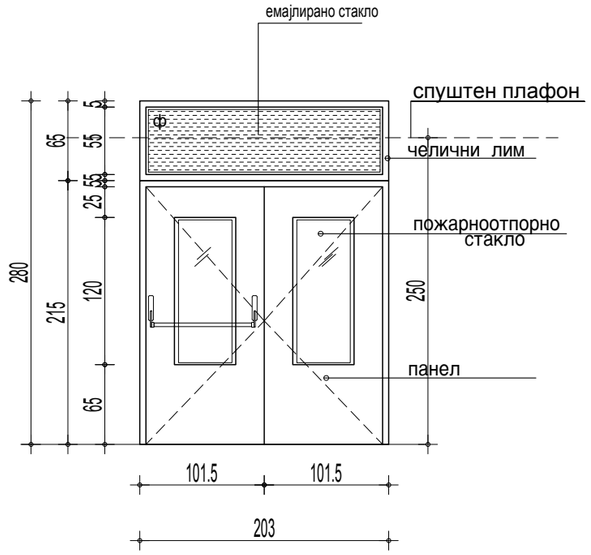

ИЗГЛЕД

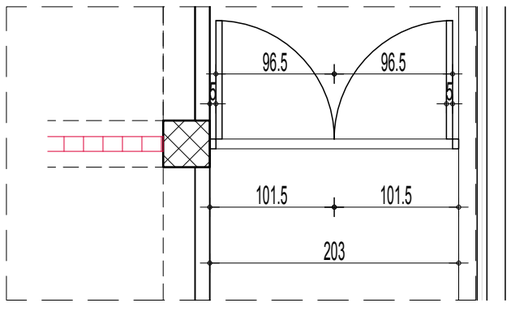

ОСНОВА

САОБРАЋАЈНИ ИНСТИТУТ ЦИП, БЕОГРАД

Објекат: ПРУГА БЕОГРАД - СУБОТИЦА - ДРЖАВНА ГРАНИЦА (КЕЛЕБИЈА) ДЕОНИЦА ПРУГЕ НОВИ САД - СУБОТИЦА - ДРЖАВНА ГРАНИЦА (КЕЛЕБИЈА)

ПП БРАВАРИЈА

Врста техн.док.: **пзи**

Размера: Р 1:50

Цртеж: ДВОКРИЛНА УНУТРАШЊА ПП ВРАТА

Ознака: 4

Број листа: 05

Транспарентно стакло

емајлирано стакло

пескирано стакло

Зидарска мера:	203/280

Опис:

ДВОКРИЛНА ДЕЛИМИЧНО ЗАСТАКЉЕНА ВРАТА

ВРАТА СУ ОД НОСИВЕ КОНСТРУКЦИЈЕ ОД ЧЕЛИЧНИХ ЦЕВИ, ПОЖАРНООТПОРНЕ ИЗОЛАЦИОНЕ ИСПУНЕ, НЕАЗБЕСТНОГ САСТАВА.
ЗАВРШНЕ ОБЛОГЕ ПЛОТА ВРАТА - ПОЦИНКОВАНИ ЛИМ d=1mm, ОБОСТРАНО.
ДОВРАТНИК ЈЕ ОД ПРОФИЛИСАНОГ ПОЦИНКОВАНОГ ЛИМА d=2mm, ЗАВРШНА ОБРАДА ПЛАСТИФИКАЦИЈА У ТОНУ ПО ИЗБОРУ ПРОЈЕКТАНТА. ВРАТА СНАБДЕВЕНА СТАНДАРДНОМ БРАВОМ ОТПОРНОМ НА ПОЖАР DIN 18250, СИСТЕМОМ ЗА АУТОМАТСКО ЗАТВАРАЊЕ - ЧЕЛИЧНОМ ОПРУГОМ, СА ЦИЛИНДРОМ (EURO) СА ТРИ КЉУЧА, ШАРКЕ СА КУГЛИЧНИМ ЛЕЖАЈЕМ.
ЗАСТАКЉЕНО ПОЖАРНООТПОРНИМ СТАКЛОМ, КЛАСЕ "F", ВАТРООТПОРНОСТИ 90мин..
ПО ЦЕЛОМ ОБИМУ ВРАТА ПОСТАВИТИ ЕКСПАНДИРАЈУЋУ ПРОТИВПОЖАРНУ ТРАКУ И САМОГАСИВЕ ГУМЕНЕ ДИХТУНГЕ. ВАТРООТПОРНОСТ ВРАТА ЈЕ 90 мин,ОДРЕЂЕНА ЈЕ ПРЕМА SRPS UJ.1.240.
ВРАТА ОПРЕМИТИ МАГНЕТНИМ КОНТАКТОМ ЗА ДЕТЕКЦИЈУ ОТВОРЕНОСТИ ВРАТА (ЗБОГ СИСТЕМА ДЕТЕКЦИЈЕ ПОЖАРА)
ПРОИЗВОЂАЧ ЈЕ ДУЖАН ДА ДЕФИНИШЕ НАЧИН УГРАЂЊЕ РАДИОНИЧКИМ ЦРТЕЖОМ И ДОСТАВИ ИЗВЕШТАЈ О ИСПИТИВАЊУ ВАТРОТПОРНОСТИ У СКЛАДУ СА SRPS U.J1.160.
Врата су на путу евакуације и опремљена су паник оковом, који чине попречна летва за врата (страна евакуације), квака (штићена страна), брава и механизам за затварање.

Етажа:	АНЕКС;КРИЛО А	КРИЛО Б	КРИЛО Ц	КРИЛО Д
Конвенција:				
Сутерен	0	0	0	0
Приземље	0	0	0	0
1.спрат	1	0	0	0
2.спрат	0	0	0	0
Укупно(крило):	1	0	0	0
Укупно(објекат):	1			
Напомена:	СВЕ МЕРЕ УЗЕТИ НА ЛИЦУ МЕСТА.			

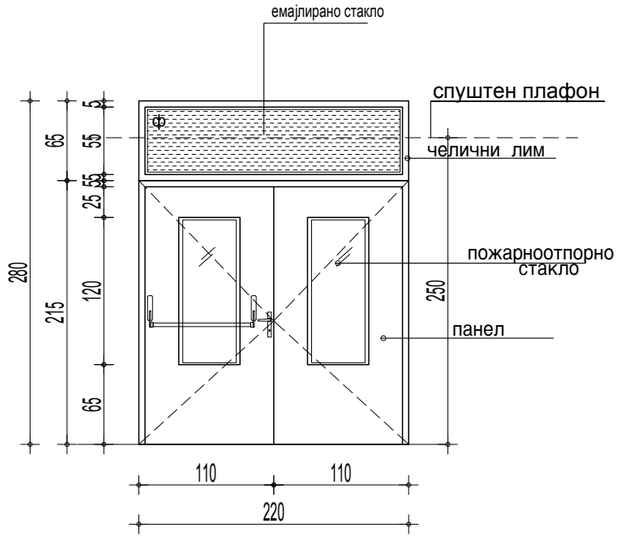

ИЗГЛЕД

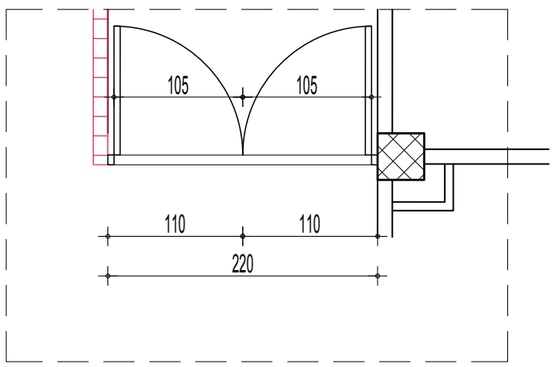

ОСНОВА

САОБРАЋАЈНИ ИНСТИТУТ ЦИП, БЕОГРАД	Објекат: ПРУГА БЕОГРАД - СУБОТИЦА - ДРЖАВНА ГРАНИЦА (КЕЛЕБИЈА) ДЕОНИЦА ПРУГЕ НОВИ САД - СУБОТИЦА - ДРЖАВНА ГРАНИЦА (КЕЛЕБИЈА)	Врста техн.док.: пзи
	ПП БРАВАРИЈА	Размера: Р 1:50
Цртеж: ДВОКРИЛНА УНУТРАШЊА ПП ВРАТА	Ознака: 5	Број листа: 06

Транспарентно стакло
емајлирано стакло
пескирано стакло

Зидарска мера:	220/280
Опис:	ДВОКРИЛНА ДЕЛИМИЧНО ЗАСТАКЉЕНА ВРАТА ВРАТА СУ ОД НОСИВЕ КОНСТРУКЦИЈЕ ОД ЧЕЛИЧНИХ ЦЕВИ, ПОЖАРНООТПОРНЕ ИЗОЛАЦИОНЕ ИСПУНЕ, НЕАЗБЕСТНОГ САСТАВА. ЗАВРШНЕ ОБЛОГЕ ПЛОТА ВРАТА - ПОЦИНКОВАНИ ЛИМ d=1mm, ОБОСТРАНО. ДОВРАТНИК ЈЕ ОД ПРОФИЛИСАНОГ ПОЦИНКОВАНОГ ЛИМА d=2mm, ЗАВРШНА ОБРАДА ПЛАСТИФИКАЦИЈА У ТОНУ ПО ИЗБОРУ ПРОЈЕКТАНТА. ВРАТА СНАБДЕВЕНА СТАНДАРДНОМ БРАВОМ ОТПОРНОМ НА ПОЖАР DIN 18250, СИСТЕМОМ ЗА АУТОМАТСКО ЗАТВАРАЊЕ - ЧЕЛИЧНОМ ОПРУГОМ, СА ЦИЛИНДРОМ (EURO) СА ТРИ КЉУЧА, ШАРКЕ СА КУГЛИЧНИМ ЛЕЖАЈЕМ. ЗАСТАКЉЕНО ПОЖАРНООТПОРНИМ СТАКЛОМ, КЛАСЕ "F", ВАТРООТПОРНОСТИ 90мин.. ПО ЦЕЛОМ ОБИМУ ВРАТА ПОСТАВИТИ ЕКСПАНДИРАЈУЋУ ПРОТИВПОЖАРНУ ТРАКУ И САМОГАСИВЕ ГУМЕНЕ ДИХТУНГЕ. ВАТРООТПОРНОСТ ВРАТА ЈЕ 90 мин,ОДРЕЂЕНА ЈЕ ПРЕМА SRPS UJ.1.240. ВРАТА ОПРЕМИТИ МАГНЕТНИМ КОНТАКТОМ ЗА ДЕТЕКЦИЈУ ОТВОРЕНОСТИ ВРАТА (ЗБОГ СИСТЕМА ДЕТЕКЦИЈЕ ПОЖАРА) ПРОИЗВОЂАЧ ЈЕ ДУЖАН ДА ДЕФИНИШЕ НАЧИН УГРАЂЊЕ РАДИОНИЧКИМ ЦРТЕЖОМ И ДОСТАВИ ИЗВЕШТАЈ О ИСПИТИВАЊУ ВАТРОТПОРНОСТИ У СКЛАДУ СА SRPS U.J1.160. Врата су на путу евакуације и опремљена су паник оковом, који чине попречна летва за врата (страна евакуације), квака (штићена страна), брава и механизам за затварање.

Етажа:	АНЕКС;КРИЛО А	КРИЛО Б	КРИЛО Ц	КРИЛО Д
Конвенција:				
Сутерен	0			
Приземље	0			
1.спрат	1			
2.спрат	0			
Укупно(крило):	1			
Укупно(објекат):	1			
Напомена:	СВЕ МЕРЕ УЗЕТИ НА ЛИЦУ МЕСТА.			

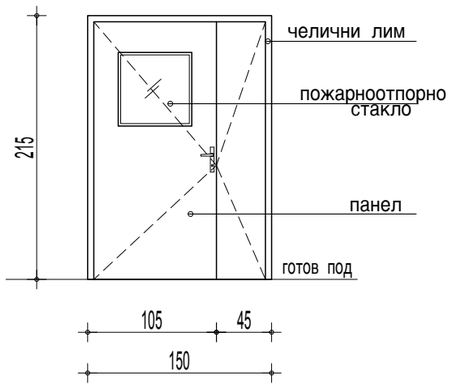

ИЗГЛЕД

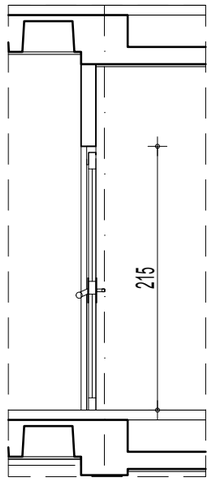

ПРЕСЕК

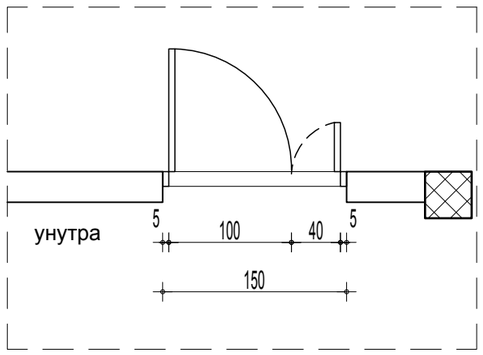

ОСНОВА

САОБРАЋАЈНИ ИНСТИТУТ ЦИП, БЕОГРАД

Објекат:
ПРУГА БЕОГРАД - СУБОТИЦА - ДРЖАВНА ГРАНИЦА (КЕЛЕБИЈА)
ДЕОНИЦА ПРУГЕ НОВИ САД - СУБОТИЦА - ДРЖАВНА ГРАНИЦА (КЕЛЕБИЈА)

ПП БРАВАРИЈА

Врста техн.док.: **ПЗИ**

Размера: Р 1:50

Цртеж: ДВОКРИЛНА УНУТРАШЊА ПП ВРАТА

Ознака: 2К

Број листа: 07

Зидарска мера: 150/215

ДВОКРИЛНА ДЕЛИМИЧНО ЗАСТАКЉЕНА ВРАТА СА КОНТРОЛОМ ПРИСТУПА

ВРАТА СУ ОД НОСИВЕ КОНСТРУКЦИЈЕ ОД ЧЕЛИЧНИХ ЦЕВИ, ПОЖАРНООТПОРНЕ ИЗОЛАЦИОНЕ ИСПУНЕ, НЕАЗБЕСТНОГ САСТАВА.
ЗАВРШНЕ ОБЛОГЕ ПЛОТА ВРАТА - ПОЦИНКОВАНИ ЛИМ d=1mm, ОБОСТРАНО.
ДОВРАТНИК ЈЕ ОД ПРОФИЛИСАНОГ ПОЦИНКОВАНОГ ЛИМА d=2mm, ЗАВРШНА ОБРАДА ПЛАСТИФИКАЦИЈА У ТОНУ ПО ИЗБОРУ ПРОЈЕКТАНТА. ВРАТА СНАБДЕВЕНА СТАНДАРДНОМ БРАВОМ ОТПОРНОМ НА ПОЖАР DIN 18250, СИСТЕМОМ ЗА АУТОМАТСКО ЗАТВАРАЊЕ - ЧЕЛИЧНОМ ОПРУГОМ, СА ЦИЛИНДРОМ (EURO) СА ТРИ КЉУЧА, ШАРКЕ СА КУГЛИЧНИМ ЛЕЖАЈЕМ и КВАКОМ СТАНДАРДНОМ ,ОТПОРНОМ НА ПОЖАР.
ЗАСТАКЉЕНО ПОЖАРНООТПОРНИМ СТАКЛОМ, КЛАСЕ "F", ВАТРООТПОРНОСТИ 60мин..
ПО ЦЕЛОМ ОБИМУ ВРАТА ПОСТАВИТИ ЕКСПАНДИРАЈУЋУ ПРОТИВПОЖАРНУ ТРАКУ И САМОГАСИВЕ ГУМЕНЕ ДИХТУНГЕ. ВАТРООТПОРНОСТ ВРАТА ЈЕ 60 мин,ОДРЕЂЕНА ЈЕ ПРЕМА SRPS UJ.1.240.
ВРАТА ОПРЕМИТИ МАГНЕТНИМ КОНТАКТОМ ЗА ДЕТЕКЦИЈУ ОТВОРЕНОСТИ ВРАТА (ЗБОГ СИСТЕМА ДЕТЕКЦИЈЕ ПОЖАРА) И ЕЛЕКТРО-МАГНЕТНИМ ДРЖАЧЕМ (ЗБОГ СИСТЕМА КОНТРОЛЕ ПРИСТУПА).
НАПАЈАЊЕ ЕЛ.МАГНЕТНОГ КОНТАКТА ЈЕ НА 230V.
ПРОИЗВОЂАЧ ЈЕ ДУЖАН ДА ДЕФИНИШЕ НАЧИН УГРАДЊЕ РАДИОНИЧКИМ ЦРТЕЖОМ И ДОСТАВИ ИЗВЕШТАЈ О ИСПИТИВАЊУ ВАТРОТПОРНОСТИ У СКЛАДУ СА SRPS U.J1.160.
ВРАТА СУ ПОВЕЗАНА НА СИСТЕМ КОНТРОЛЕ ПРИСТУПА КОЈИ ЈЕ ПРЕДМЕТ ПРОЈЕКТА ТЕЛЕКОМУНИКАЦИЈА. У РАДНО КРИЛО УГРАДИТИ ТРОСТЕПЕНУ МЕХАНИЧКУ БРАВУ И РУКОХВАТ СА КОНТРОЛИСАНЕ СТРАНЕ А КВАКУ СА ДРУГЕ СТРАНЕ КРИЛА ВРАТА. ИСПОРУЧИЛАЦ ВРАТА ЈЕ У ОБАВЕЗИ ДА КРОЗ ПАСИВНО КРИЛО ПРОВУЧЕ КАБЛ ЗА НАПАЈАЊЕ EMG ПРИХВАТНИКА ТАКО ШТО ЋЕ ЈЕДАН КРАЈ КАБЛА ИЗВУЋИ ИЗ ПАСИВНОГ КРИЛА И УВУЋИ У ШТОК У ГОРЊЕМ УГЛУ А ЗАТИМ ИЗВУЋИ КАБЛ ИЗ ШТОКА НА ИСТОЈ ВИСИНИ, И У ДУЖИНИ ОД 1М, НАМОТАТИ КОТУР И ОСТАВИТИ ГА ЗА ДАЉЕ ПОВЕЗИВАЊЕ. КАБЛ У ВИДНОМ ДЕЛУ (ИЗМЕЂУ ПАСИВНОГ КРИЛА И ШТОКА) ЗАШТИТИТИ МЕТАЛНИМ САПА ЦРЕВОМ У ПОТРЕБНОЈ ДУЖИНИ ЗА ПОТПУНО ОТВАРАЊЕ КРИЛА ТАКО ДА НЕ ДОЂЕ ДО КИДАЊА ИЛИ ЗАТЕЗАЊА КАБЛА. НА ДРУГИ КРАЈ КАБЛА ПОВЕЗАТИ EMG ПРИХВАТНИК. КАБЛ ЈЕ САСТАВНИ ДЕО ПОЗИЦИЈЕ ВРАТА И НАВЕДЕНИ РАДОВИ МОРАЈУ СЕ ИЗВЕСТИ РАДИОНИЧКИ А НЕ НА ЛИЦУ МЕСТА.
EMG ПРИХВАТНИК СЕ ПРЕДВИЂА ПРОЈЕКТОМ ТЕЛЕКОМУНИКАЦИЈА А ИСПОРУЧИЛАЦ ВРАТА ГА УГРАЂУЈЕ И ПОВЕЗУЈЕ НА ПРИПАДАЈУЋИ КРАЈ КАБЛА. КОНТРОЛИСАНО КРИЛО ОПРЕМИТИ СА ХИДРАУЛИЧКИМ ЗАТВАРАЧЕМ. ПАСИВНО КРИЛО ВРАТА КОЈЕ НИЈЕ КОНТРОЛИСАНО ЕЛЕКТРОМАГНЕТОМ ПОСЕДУЈЕ МЕХАНИЗАМ ЗА ФИКСИРАЊЕ У ЗАТВОРЕНОМ ПОЛОЖАЈУ.
У СЛУЧАЈУ ПОЖАРА ВРАТА СЕ АУТОМАТСКИ ОДБРАВЉУЈУ.

Опис:

DOUBLE PARTIALLY GLAZED DOOR WITH ACCESS CONTROL

Етажа:	АНЕКС;КРИЛО А		КРИЛО Б	КРИЛО Ц	КРИЛО Д
Конвенција: лева десна	лева	десна			
Сутерен	0	0	0	0	0
Приземље	1	1	0	0	0
1.спрат	0	0	0	0	0
2.спрат	0	0	0	0	0
Укупно(крило):	1	1	0	0	0
Укупно(објекат):	2				
Напомена:	СВЕ МЕРЕ УЗЕТИ НА ЛИЦУ МЕСТА.				

ПП БРАВАРИЈА

ЛИСТ 01-07

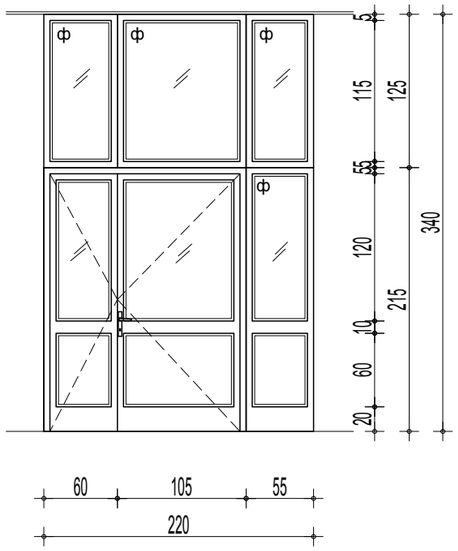

ИЗГЛЕД

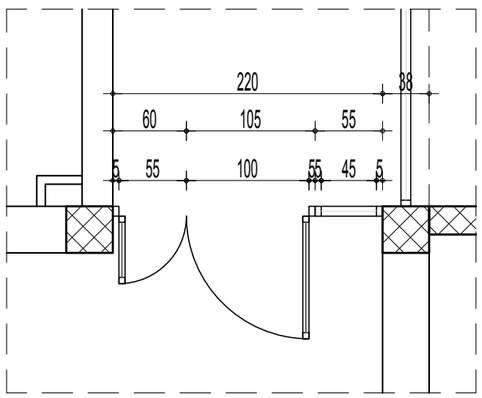

ОСНОВА

САОБРАЋАЈНИ ИНСТИТУТ ЦИП, БЕОГРАД	Објекат: ПРУГА БЕОГРАД - СУБОТИЦА - ДРЖАВНА ГРАНИЦА (КЕЛЕБИЈА) ДЕОНИЦА ПРУГЕ НОВИ САД - СУБОТИЦА - ДРЖАВНА ГРАНИЦА (КЕЛЕБИЈА)		Врста техн.док.: ПЗИ
	ПД БРАВАРИЈА		Размера: Р 1:50
Цртеж:	УНУТРАШЊА ПД ПРЕГРАДА	Ознака: 1	Број листа: 01

Зидарска мера:	220/340
Опис:	УНУТРАШЊА ЗАСТАКЉЕНА ПРЕГРАДА СА ДВОКРИЛНИМ ВРАТИМА

ВРАТА СА ПОБОЉШАНИМ ЗАПТИВАЊЕМ - ПРОТИВДИМНА

Преграда са двокрилним вратима и фиксним застакљеним надсветлом. Рамовска конструкција преграде је од елоксираних алуминијумских профила без термопрекида. Преграда се фиксира за подну плочу и арм. бетонску греду.
Светла ширина отвора за застакљена врата, унутар преграде, је 155 а висина 210 цм. Врата су са побољшаним заптивањем-противдимна. Крило врата је опремљено при дну са спуштајућом експандирајућом заптивком а по обиму је опремљено дихтунгом од неопренке гуме. Шток је опремљен са гуменом заптивком и експандирајућом траком. Сви елементи преграде (фиксни део, врата и надсветло) су застакљени ламелираним стаклом 3.3.1 дебљине у складу са површином застакљивања.
Оков Secyrili look квалитета, шарке штелујуће, ручица по избору пројектанта. Врата снабдети аутоматским затварачем.
Позиција обухвата сав потребан материјал за уградњу, комплетан оков, дихтунге и све пратеће елементе потребне да би била потпуно исправна и употребљива.
Уградња свих елемената система мора бити у складу са препорукама и типским детаљима произвођача а према извођачким детаљима који морају бити одобрени од стране пројектанта или надзора.

Етажа:	АНЕКС;КРИЛО А	КРИЛО Б	КРИЛО Ц	КРИЛО Д
Конвенција:				
Сутерен	0	0	0	0
Приземље	2	0	0	0
1.спрат	0	0	0	0
2.спрат	0	0	0	0
Укупно(крило):	2	0	0	0
Укупно(објекат):	2			
Напомена:	СВЕ МЕРЕ УЗЕТИ НА ЛИЦУ МЕСТА.			

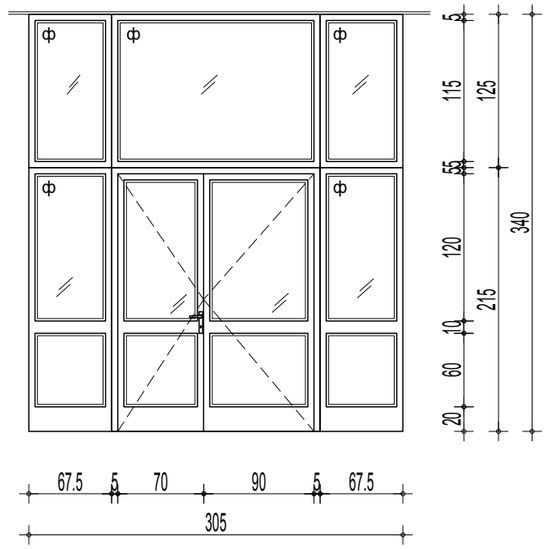

ИЗГЛЕД

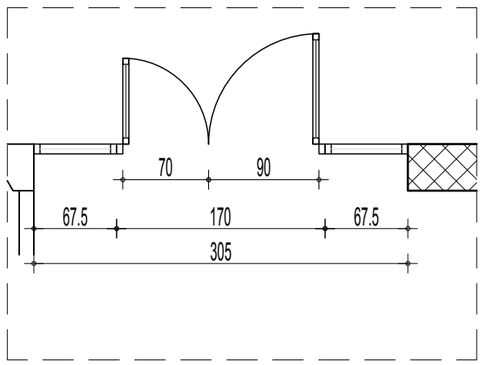

ОСНОВА

САОБРАЋАЈНИ ИНСТИТУТ ЦИП, БЕОГРАД

Објекат:
ПРУГА БЕОГРАД - СУБОТИЦА - ДРЖАВНА ГРАНИЦА (КЕЛЕБИЈА)
ДЕОНИЦА ПРУГЕ НОВИ САД - СУБОТИЦА - ДРЖАВНА ГРАНИЦА (КЕЛЕБИЈА)

ПД БРАВАРИЈА

Врста техн.док.: **ПЗИ**

Размера: Р 1:50

Цртеж: УНУТРАШЊА ПД ПРЕГРАДА

Ознака: 2

Број листа: 02

Зидарска мера:	305/340
Опис:	УНУТРАШЊА ЗАСТАКЉЕНА ПРЕГРАДА СА ДВОКРИЛНИМ ВРАТИМА ВРАТА СА ПОБОЉШАНИМ ЗАПТИВАЊЕМ - ПРОТИВДИМНА Преграда са двокрилним вратима и фиксним застакљеним надсветлом. Рамовска конструкција прегради је од елоксираних алуминијумских профила без термопрекида. Преграда се фиксира за подну плочу и арм. бетонску греду. Светла ширина отвора за застакљена врата, унутар прегради, је 160 а висина 210 цм. Врата су са побољшаним заптивањем-противдимна. Крило врата је опремљено при дну са спуштајућом експандирајућом заптивком а по обиму је опремљено дихтунгом од неопренке гуме. Шток је опремљен са гуменом заптивком и експандирајућом траком. Сви елементи прегради (фиксни део, врата и надсветло) су застакљени ламелираним стаклом 3.3.1 дебљине у складу са површином застакљивања. Оков Secyrili look квалитета, шарке штелујуће, ручица по избору пројектанта. Врата снабдети аутоматским затварачем. Позиција обухвата сав потребан материјал за уградњу, комплетан оков, дихтунге и све пратеће елементе потребне да би била потпуно исправна и употребљива. Уградња свих елемената система мора бити у складу са препорукама и типским детаљима произвођача а према извођачким детаљима који морају бити одобрени од стране пројектанта или надзора.

Етажа:	АНЕКС;КРИЛО А	КРИЛО Б	КРИЛО Ц	КРИЛО Д
Конвенција:				
Сутерен	0	0	0	0
Приземље	1	0	0	0
1.спрат	0	0	0	0
2.спрат	0	0	0	0
Укупно(крило):	1	0	0	0
Укупно(објекат):	1			
Напомена:	СВЕ МЕРЕ УЗЕТИ НА ЛИЦУ МЕСТА.			

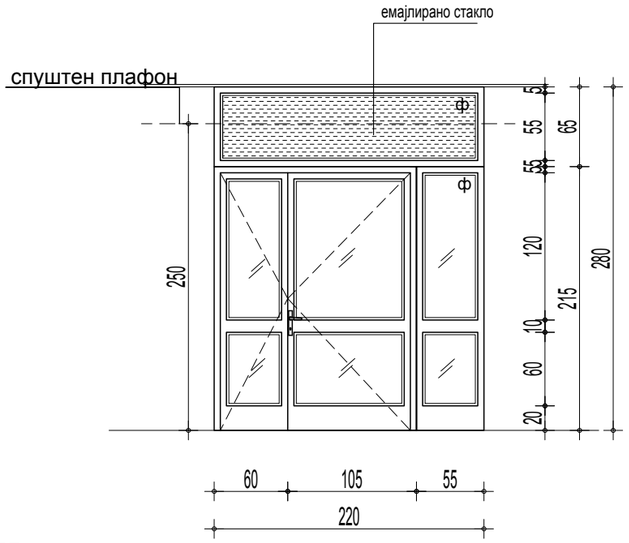

ИЗГЛЕД

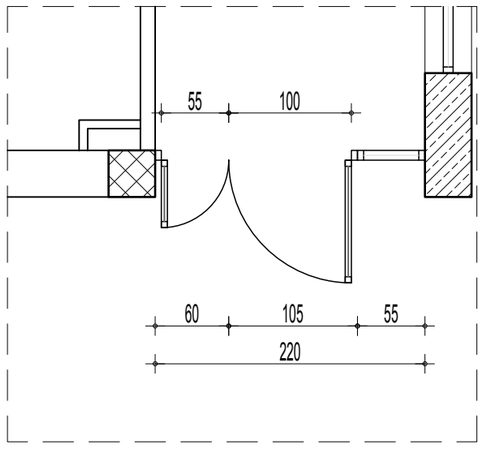

ОСНОВА

САОБРАЋАЈНИ ИНСТИТУТ ЦИП, БЕОГРАД

Објекат:
ПРУГА БЕОГРАД - СУБОТИЦА - ДРЖАВНА ГРАНИЦА (КЕЛЕБИЈА)
ДЕОНИЦА ПРУГЕ НОВИ САД - СУБОТИЦА - ДРЖАВНА ГРАНИЦА (КЕЛЕБИЈА)

ПД БРАВАРИЈА

Врста техн.док.: **ПЗИ**

Размера: Р 1:50

Цртеж: УНУТРАШЊА ПД ПРЕГРАДА

Ознака: 1*

Број листа: 03

Транспарентно стакло
емајлирано стакло
пескирано стакло

Зидарска мера:	220/280
Опис:	УНУТРАШЊА ЗАСТАКЉЕНА ПРЕГРАДА СА ДВОКРИЛНИМ ВРАТИМА

ВРАТА СА ПОБОЉШАНИМ ЗАПТИВАЊЕМ - ПРОТИВДИМНА

Преграда са двокрилним вратима и фиксним застакљеним надсветлом. Рамовска конструкција прегради је од елоксираних алуминијумских профила без термопрекида. Преграда се фиксира за подну плочу и арм. бетонску греду.
Светла ширина отвора за застакљена врата, унутар прегради, је 155 а висина 210 цм. Врата су са побољшаним заптивањем-противдимна. Крило врата је опремљено при дну са спуштајућом експандирајућом заптивком а по обиму је опремљено дихтунгом од неопренке гуме. Шток је опремљен са гуменом заптивком и експандирајућом траком. Сви елементи преграде (фиксни део, врата и надсветло) су застакљени ламелираним стаклом 3.3.1 дебљине у складу са површином застакљивања.
Оков Secyrili look квалитета, шарке штелујуће, ручица по избору пројектанта. Врата снабдети аутоматским затварачем.
Позиција обухвата сав потребан материјал за уградњу, комплетан оков, дихтунге и све пратеће елементе потребне да би била потпуно исправна и употребљива.
Уградња свих елемената система мора бити у складу са препорукама и типским детаљима произвођача а према извођачким детаљима који морају бити одобрени од стране пројектанта или надзора.

Етажа:	АНЕКС;КРИЛО А	КРИЛО Б	КРИЛО Ц	КРИЛО Д
Конвенција:				
Сутерен	0	0	0	0
Приземље	0	0	0	0
1.спрат	1	0	0	0
2.спрат	3	0	0	0
Укупно(крило):	4	0	0	0
Укупно(објекат):	4			
Напомена:	СВЕ МЕРЕ УЗЕТИ НА ЛИЦУ МЕСТА.			

САОБРАЋАЈНИ ИНСТИТУТ ЦИП, БЕОГРАД	Објекат: ПРУГА БЕОГРАД - СУБОТИЦА - ДРЖАВНА ГРАНИЦА (КЕЛЕБИЈА) ДЕОНИЦА ПРУГЕ НОВИ САД - СУБОТИЦА - ДРЖАВНА ГРАНИЦА (КЕЛЕБИЈА)	Врста техн.док.: ПЗИ
	ПД БРАВАРИЈА	Размера: Р 1:50
Цртеж: УНУТРАШЊА ПД ПРЕГРАДА	Ознака: 3	Број листа: 04

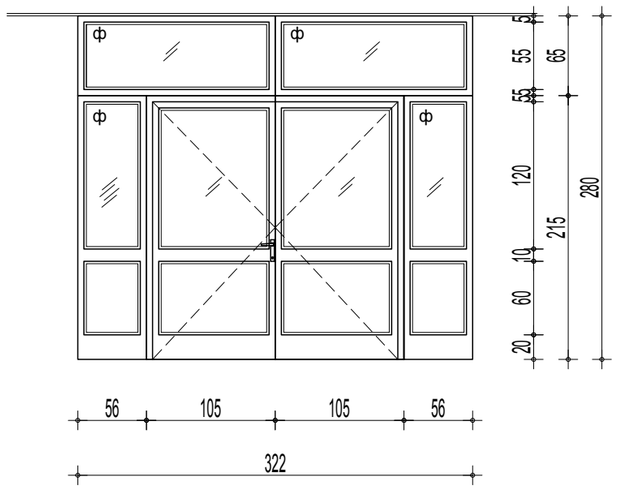

ИЗГЛЕД

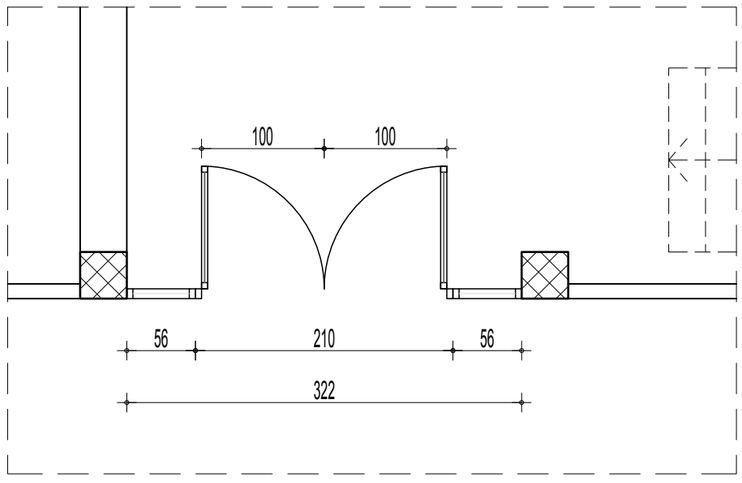

ОСНОВА

Зидарска мера:	322/280
Опис:	УНУТРАШЊА ЗАСТАКЉЕНА ПРЕГРАДА СА ДВОКРИЛНИМ ВРАТИМА ВРАТА ПОБОЉШАНИМ ЗАПТИВАЊЕМ - ПРОТИВДИМНА Преграда са двокрилним вратима и фиксним застакљеним надсветлом. Рамовска конструкција прегради је од елоксираних алуминијумских профила без термопрекида. Преграда се фиксира за подну плочу и арм. бетонску греду. Светла ширина отвора за застакљена врата, унутар прегради, је 200 а висина 210 цм. Врата су са побољшаним заптивањем-противдимна. Крило врата је опремљено при дну са спуштајућом експандирајућом заптивком а по обиму је опремљено дихтунгом од неопренке гуме. Шток је опремљен са гуменом заптивком и експандирајућом траком. Сви елементи прегради (фиксни део, врата и надсветло) су застакљени ламелираним стаклом 3.3.1 дебљине у складу са површином застакљивања. Оков Secyrili look квалитета, шарке штелујуће, ручица по избору пројектанта. Врата снабдети аутоматским затварачем. Позиција обухвата сав потребан материјал за уградњу, комплетан оков, дихтунге и све пратеће елементе потребне да би била потпуно исправна и употребљива. Уградња свих елемената система мора бити у складу са препорукама и типским детаљима произвођача а према извођачким детаљима који морају бити одобрени од стране пројектанта или надзора.

Етажа:	АНЕКС;КРИЛО А	КРИЛО Б	КРИЛО Ц	КРИЛО Д
Конвенција:				
Сутерен	0	0	0	0
Приземље	1	0	0	0
1.спрат	0	0	0	0
2.спрат	0	0	0	0
Укупно(крило):	1	0	0	0
Укупно(објекат):	1			
Напомена:	СВЕ МЕРЕ УЗЕТИ НА ЛИЦУ МЕСТА.			

САОБРАЋАЈНИ ИНСТИТУТ ЦИП, БЕОГРАД	Објекат: ПРУГА БЕОГРАД - СУБОТИЦА - ДРЖАВНА ГРАНИЦА (КЕЛЕБИЈА) ДЕОНИЦА ПРУГЕ НОВИ САД - СУБОТИЦА - ДРЖАВНА ГРАНИЦА (КЕЛЕБИЈА)	Врста техн.док.: пзи
	ПД БРАВАРИЈА	Размера: Р 1:50
Цртеж: УНУТРАШЊА ПД ПРЕГРАДА	Ознака: 4	Број листа: 05

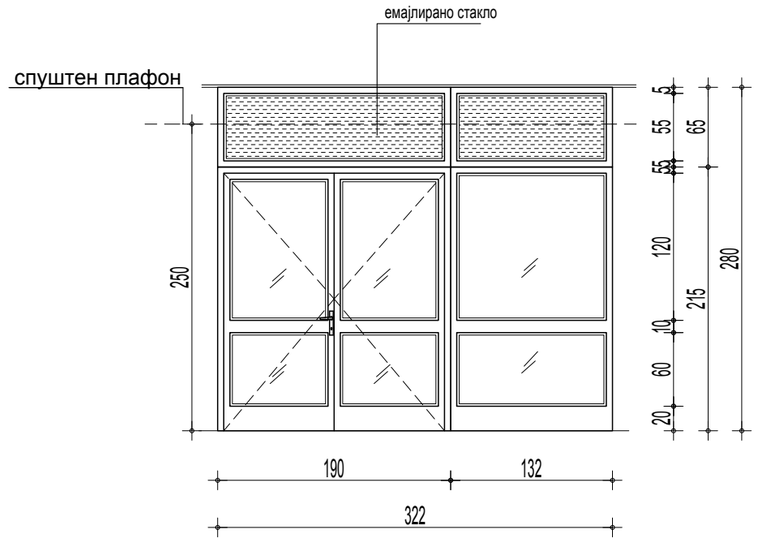

ИЗГЛЕД

Транспарентно стакло
емајлирано стакло
пескирано стакло

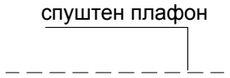

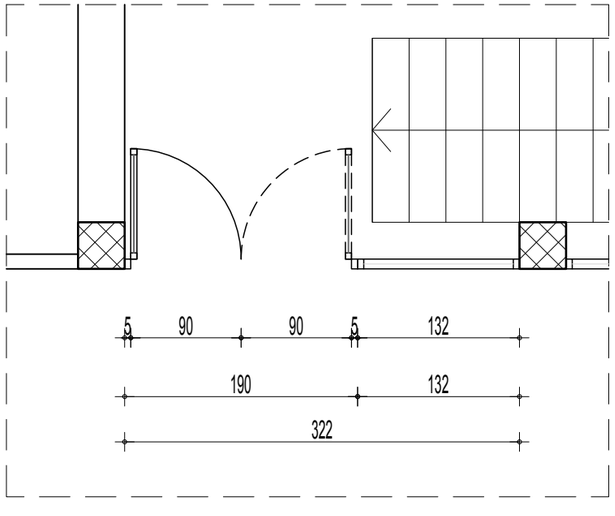

ОСНОВА

Зидарска мера:	322/280
Опис:	УНУТРАШЊА ЗАСТАКЉЕНА ПРЕГРАДА СА ДВОКРИЛНИМ ВРАТИМА ВРАТА ПОБОЉШАНИМ ЗАПТИВАЊЕМ - ПРОТИВДИМНА Преграда са двокрилним вратима и фиксним застакљеним надсветлом. Рамовска конструкција преграде је од елоксираних алуминијумских профила без термопрекида. Преграда се фиксира за подну плочу и арм. бетонску греду. Светла ширина отвора за застакљена врата, унутар преграде, је 180 а висина 210 цм. Врата су са побољшаним заптивањем-противдимна. Крило врата је опремљено при дну са спуштајућом експандирајућом заптивком а по обиму је опремљено дихтунгом од неопренке гуме. Шток је опремљен са гуменом заптивком и експандирајућом траком. Сви елементи преграде (фиксни део, врата и надсветло) су застакљени ламелираним стаклом 3.3.1 дебљине у складу са површином застакљивања. Оков Secyrili look квалитета, шарке штелујуће, ручица по избору пројектанта. Врата снабдети аутоматским затварачем. Позиција обухвата сав потребан материјал за уградњу, комплетан оков, дихтунге и све пратеће елементе потребне да би била потпуно исправна и употребљива. Уградња свих елемената система мора бити у складу са препорукама и типским детаљима произвођача а према извођачким детаљима који морају бити одобрени од стране пројектанта или надзора.

Етажа:	АНЕКС-КРИЛО А	КРИЛО Б	КРИЛО Ц	КРИЛО Д
Конвенција:				
Сутерен	0	0	0	0
Приземље	0	0	0	0
1.спрат	1	0	0	0
2.спрат	1	0	0	0
Укупно(крило):	2	0	0	0
Укупно(објекат):	2			
Напомена:	СВЕ МЕРЕ УЗЕТИ НА ЛИЦУ МЕСТА.			

САОБРАЋАЈНИ ИНСТИТУТ ЦИП, БЕОГРАД	Објекат: ПРУГА БЕОГРАД - СУБОТИЦА - ДРЖАВНА ГРАНИЦА (КЕЛЕБИЈА) ДЕОНИЦА ПРУГЕ НОВИ САД - СУБОТИЦА - ДРЖАВНА ГРАНИЦА (КЕЛЕБИЈА)	Врста техн.док.: ПЗИ	
	ПД БРАВАРИЈА	Размера: Р 1:50	
Цртеж: УНУТРАШЊА ПД ПРЕГРАДА		Ознака: 4а	Број листа: 06

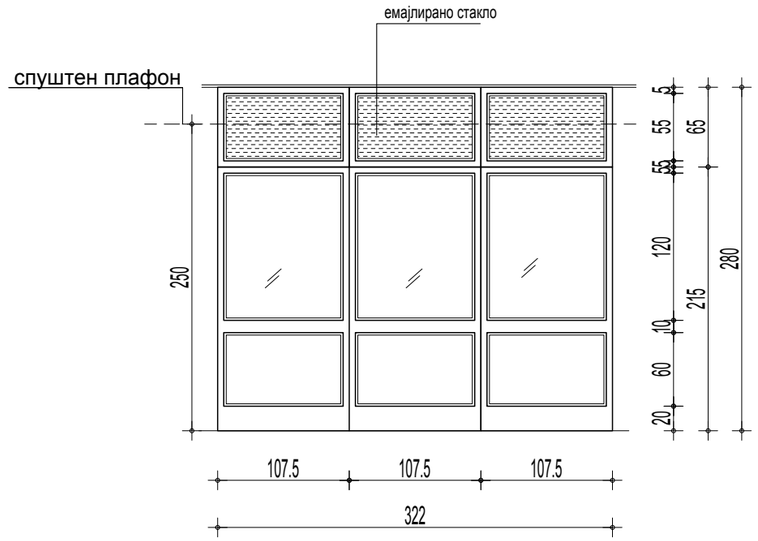

ИЗГЛЕД

Транспарентно стакло
емајлирано стакло
пескирано стакло

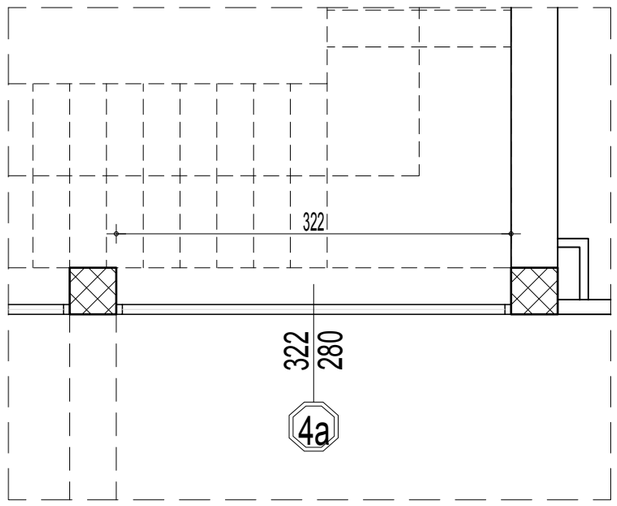

ОСНОВА

Зидарска мера:	322/280
Опис:	УНУТРАШЊА ЗАСТАКЉЕНА ПРЕГРАДА НА СТЕПЕНИШТУ Вишеделна противидимна фиксна преграда на степеништу. Рамовска конструкција преграда је од алу. профила елоксираних без термопрекида у RAL-u по избору пројектанта . Преграда се фиксира за подну плочу и армирано бетонску греду. Застакљивање је једноструким ламелираним сигурносним стаклом 3.3.1 дебљине у складу са димензијама. Позиција обухвата сав потребан материјал за уградњу, комплетан оков, дихтунге и све пратеће елементе. Уградња свих елемената система мора бити у складу са препорукама и типским детаљима произвођача а према извођачким детаљима који морају бити одобрени од стране пројектанта..

Етажа:	АНЕКС-КРИЛО А	КРИЛО Б	КРИЛО Ц	КРИЛО Д
Конвенција:				
Сутерен	0	0	0	0
Приземље	0	0	0	0
1.спрат	1	0	0	0
2.спрат	1	0	0	0
Укупно(крило):	2	0	0	0
Укупно(објекат):	2			
Напомена:	СВЕ МЕРЕ УЗЕТИ НА ЛИЦУ МЕСТА.			

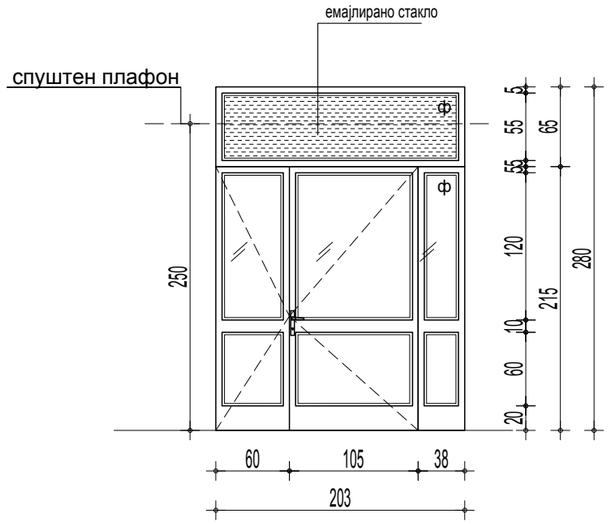

ИЗГЛЕД

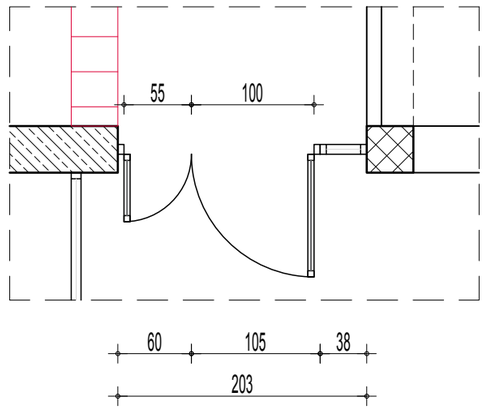

ОСНОВА

САОБРАЋАЈНИ ИНСТИТУТ ЦИП, БЕОГРАД	Објекат: ПРУГА БЕОГРАД - СУБОТИЦА - ДРЖАВНА ГРАНИЦА (КЕЛЕБИЈА) ДЕОНИЦА ПРУГЕ НОВИ САД - СУБОТИЦА - ДРЖАВНА ГРАНИЦА (КЕЛЕБИЈА)	Врста техн.док.: ПЗИ	
	ПД БРАВАРИЈА	Размера: Р 1:50	
Цртеж: УНУТРАШЊА ПД ПРЕГРАДА		Ознака: 5	Број листа: 07

Транспарентно стакло
емајлирано стакло
пескирано стакло

Зидарска мера:	203/280
Опис:	УНУТРАШЊА ЗАСТАКЉЕНА ПРЕГРАДА СА ДВОКРИЛНИМ ВРАТИМА

ВРАТА СА ПОБОЉШАНИМ ЗАПТИВАЊЕМ - ПРОТИВДИМНА

Преграда са двокрилним вратима и фиксним застакљеним надсветлом. Рамовска конструкција прегради је од елоксираних алуминијумских профила без термопрекида. Преграда се фиксира за подну плочу и арм. бетонску греду.
Светла ширина отвора за застакљена врата, унутар прегради, је 155 а висина 210 цм. Врата су са побољшаним заптивањем-противдимна. Крило врата је опремљено при дну са спуштајућом експандирајућом заптивком а по обиму је опремљено дихтунгом од неопренке гуме. Шток је опремљен са гуменом заптивком и експандирајућом траком. Сви елементи преграде (фиксни део, врата и надсветло) су застакљени ламелираним стаклом 3.3.1 дебљине у складу са површином застакљивања.
Оков Secyrili look квалитета, шарке штелујуће, ручица по избору пројектанта. Врата снабдети аутоматским затварачем.
Позиција обухвата сав потребан материјал за уградњу, комплетан оков, дихтунге и све пратеће елементе потребне да би била потпуно исправна и употребљива.
Уградња свих елемената система мора бити у складу са препорукама и типским детаљима произвођача а према извођачким детаљима који морају бити одобрени од стране пројектанта или надзора.

Етажа:	АНЕКС;КРИЛО А	КРИЛО Б	КРИЛО Ц	КРИЛО Д
Конвенција:				
Сутерен	0	0	0	0
Приземље	0	0	0	0
1.спрат	1	0	0	0
2.спрат	1	0	0	0
Укупно(крило):	2	0	0	0
Укупно(објекат):	2			
Напомена:	СВЕ МЕРЕ УЗЕТИ НА ЛИЦУ МЕСТА.			

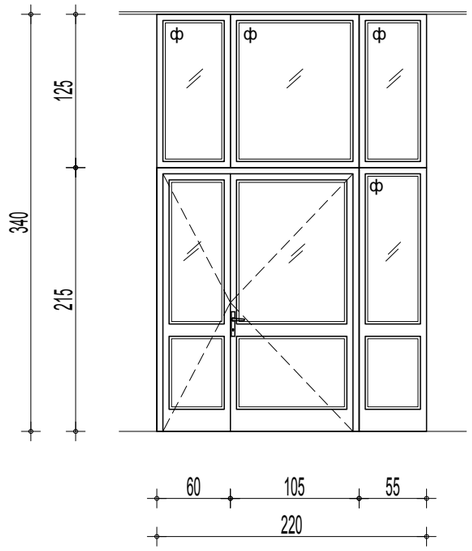

ИЗГЛЕД

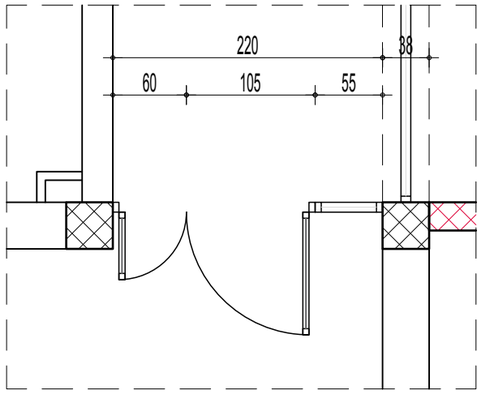

ОСНОВА

САОБРАЋАЈНИ ИНСТИТУТ ЦИП, БЕОГРАД	Објекат: ПРУГА БЕОГРАД - СУБОТИЦА - ДРЖАВНА ГРАНИЦА (КЕЛЕБИЈА) ДЕОНИЦА ПРУГЕ НОВИ САД - СУБОТИЦА - ДРЖАВНА ГРАНИЦА (КЕЛЕБИЈА)		Врста техн.док.: ПЗИ
	ПД БРАВАРИЈА		Размера: Р 1:50
Цртеж: УНУТРАШЊА ПД ПРЕГРАДА		Ознака: 1К	Број листа: 08

Зидарска мера:	220/340
Опис:	УНУТРАШЊА ЗАСТАКЉЕНА ПРЕГРАДА СА ДВОКРИЛНИМ ВРАТИМА ВРАТА СА ПОБОЉШАНИМ ЗАПТИВАЊЕМ - ПРОТИВДИМНА Преграда са двокрилним вратима и фиксним застакљеним надсветлом. Рамовска конструкција прегради је од елоксираних алуминијумских профила без термопрекида. Преграда се фиксира за подну плочу и арм. бетонску греду. Светла ширина отвора за застакљена врата, унутар прегради, је 155 а висина 210 цм. Врата су са побољшаним заптивањем-противдимна. Крило врата је опремљено при дну са спуштајућом експандирајућом заптивком а по обиму је опремљено дихтунгом од неопренке гуме. Шток је опремљен са гуменом заптивком и експандирајућом траком. Сви елементи прегради (фиксни део, врата и надсветло) су застакљени ламелираним стаклом 3.3.1 дебљине у складу са површином застакљивања. Оков Secyrili look квалитета, шарке штелујуће, ручица по избору пројектанта. Врата снабдети аутоматским затварачем. Врата опремити магнетним контактом за детекцију отворености врата (због система детекције пожара) и електро-магнетним држачем (због система контроле приступа).Напајање ел.магнетног контакта је на 230v. Позиција обухвата сав потребан материјал за уградњу, комплетан оков, дихтунге и све пратеће елементе потребне да би била потпуно исправна и употребљива. Уградња свих елемената система мора бити у складу са препорукама и типским детаљима произвођача а према извођачким детаљима који морају бити одобрени од стране пројектанта или надзора. Врата су повезана на систем контроле приступа који је предмет пројекта телекомуникација. У радно крило уградити тростепену механичку браву и рукохват са контролисане стране а кваку са друге стране крила врата. Испоручилац врата је у обавези да кроз пасивно крило провуче кабл за напајање EMG прихватника тако што ће један крај кабла извући из пасивног крила и увући у шток у горњем углу а затим извући кабл из штока на истој висини, и у дужини од 1м, намотати котур и оставити га за даље повезивање. Кабл у видном делу (између пасивног крила и штока) заштитити металним сапа цревом у потребној дужини за потпуно отварање крила тако да не дође до кидања или затезања кабла. На други крај кабла повезати EMG прихватник. Кабл је саставни део позиције врата и наведени радови морају се извести радионички а не на лицу места. EMG прихватник се предвиђа пројектом телекомуникација а испоручилац врата га уграђује и повезује на припадајући крај кабла. Контролисано крило опремити са хидрауличким затварачем. Пасивно крило врата које није контролисано електромагнетом поседује механизам за фиксирање у затвореном положају.

Етажа:	АНЕКС;КРИЛО А	КРИЛО Б	КРИЛО Ц	КРИЛО Д
Конвенција:				
Сутерен	0	0	0	0
Приземље	1	0	0	0
1.спрат	0	0	0	0
2.спрат	0	0	0	0
Укупно(крило):	1	0	0	0
Укупно(објекат):	1			
Напомена:	СВЕ МЕРЕ УЗЕТИ НА ЛИЦУ МЕСТА.			

КРИЛО Б

СПОЉАШЊА АЛУМИНАРИЈА

ЛИСТ 01-12

САОБРАЋАЈНИ ИНСТИТУТ ЦИП, БЕОГРАД	Објекат: ПРУГА БЕОГРАД - СУБОТИЦА - ДРЖАВНА ГРАНИЦА (КЕЛЕБИЈА) ДЕОНИЦА ПРУГЕ НОВИ САД - СУБОТИЦА - ДРЖАВНА ГРАНИЦА (КЕЛЕБИЈА)	Врста техн.док.:	пзи
	СПОЉАШЊА АЛУМИНАРИЈА	Размера:	Р 1:50
Цртеж:	ВРАТА, ПРОЗОРИ - СПОЉАШЊЕ - ОПИС	Број листа:	

Описи врата / прозор -спољашње

Позиције израдити од система алуминијумских термопрекинутих профила типа SCHUCO AWS/ADS 65 или слично.Основну дубину рама извести са 65мм дубине, а димензије крила отварајућих елемената према препорукама добављача система. Слободно стојеће вертикалне профиле димензионисати према норми SRPS EN 13830 за дозвољене угибе услед утицаја ветра на фасадну облогу према SRPS E 1991-1-4. На сваких са. 3м дужине предвидети монтажно-дилатациони спој чија ће визура одговарати визури компактних вертикалних профила.
Позицију монтирати у зони термоизолације и то на челични профил у доњој зони преко системског ПВЦ базног профила.
Горње и бочне везе са објектом остварити тачкасто. Простор у зони између објекта и позиције заштитити према препорукама `RAL` стандарда.
Површинска обрада профила: елоксажа, у тону по избору конзерваторског надзора (сива мат)

Позиције остаклити стаклом прелиминарне конфигурације:

1. Спољашње стакло 6мм са премазом на позицији 2
2. Међупростор 16мм 90%аргон , стакло лајсна треба да је термички појачана (нпр. Thermix)
3. Унутрашње стакло ламинирано са PVB фолијом 3.3.2

Коефицијент проласка енергије кроз стакло Ug=1.0W/m2K

Укупан коефицијент проласка енергије кроз позицију не сме да пређе Uw<=1.5W/m2K , према прорачуну по EN ISO 10077-1. Изузимајући површину клизних врата

Карактеристике система према SRPS EN 14351:

-ваздухопропусност, SRPS EN 12207: класа 4
-водонепропусност, SRPS EN 12208: класа E1200
-отпорност на удар ветра, SRPS EN 12210: класа C5/B5

Прозорске клупице предвидети као:
- споља: алуминијумски лим дебљине д=2мм пластифициран у боју остатка браварије нагнутим под углом

Отварајуће елементе обележене на шемама предвидети као:

1. Нагибни прозор у систему SCHUCO AWS 65. Прозор треба да буде опремљен системским невидљивим оковом Avantec Simply Smart који ће омогућити правилан рад и управљање са висине до сса. 1.80м од готовог пода. Стандардна ручка за манипулацију прозором.
   За случај прозора са парапетом 1.9м, користити систем SCHUCO SimplySmart OL200 који ће омогућити манипулацију прозором са висине сса 1.8м.
   Величину крила прозора изабрати према препорукама добављача система за конкретне димензије. Тип и начин брављења предвидети такође према препорукама добављача система.
2. Хоризонтални прозор у систему SCHUCO AWS 65. Прозор треба да буде опремљен системским невидљивим оковом Simply Smart . У стандардном раду треба да буде ограничен на отварање до 135мм, а за потребе одржавања могућност закретања од 180 .

3. Окретнонагибни прозор у систему SCHUCO AWS 65. Прозор треба да буде опремљен скривеним оковом који представља део система у ком је испоручен (chuco Avantec Simply smart).).
4. Врата у систему SCHUCO ADS 65. Врата треба да су опремљена комплетним прибором за правилно фукционисање. Број шарки предвидети према препорукама добављача система.

Пре било каквог конкретног рада неопходно је све прорачуне и извођачке детаље доставити пројектанту на увид и усаглашавање.

ФАСАДНА ПЛАТНА - ОПИС

САОБРАЋАЈНИ ИНСТИТУТ ЦИП, БЕОГРАД		Објекат: ПРУГА БЕОГРАД - СУБОТИЦА - ДРЖАВНА ГРАНИЦА (КЕЛЕБИЈА) ДЕОНИЦА ПРУГЕ НОВИ САД - СУБОТИЦА - ДРЖАВНА ГРАНИЦА (КЕЛЕБИЈА)	Врста техн.док.: пзи
		СПОЉАШЊА АЛУМИНАРИЈА	Размера: Р 1:50
Цртеж:	ФАСАДНА ПЛАТНА - ОПИС		Број листа:

ОПИС Позиција

Позиције израдити од система алуминијумских фасадних профила са прекинутим термичким мостом типа Schueco FWS 50 или адекватно.
Фасада се израђује од система самоносивих алуминијских хоризонталних и вертикалних правоуглих профила који осигурава прекид термичког моста. Сви рубови профила благо су заобљени. Ширина вертикалних и хоризонталних профила са унутарње стране износи 50мм док се са спољашње стране на вертикалама и хоризонталама налази покривна капа ширине 50мм. Дубина капе вертикала износи 15мм, док су хоризонталне капе 12мм.
Дубина вертикалних профила одређује се статичким прорачуном. Хоризонтални профили се статички прорачунавају на тежину стакла и ветар и њихова дубина не сме да пређе дубину вертикалних профила. Ако је случај да њихова дубина прелази дубину вертикалних профила усваја се дубљи вертикални профил. Извођач је дужан да достави статички прорачун (урађен од стране овлашћеног лица) заједно са остатком извођачког пројекта фасаде. Прелиминарна дубина вертикалних профила је 150мм (на местима где је неопходно, предвидети системско ојачање увучено у тело профила. Прелиминарна дубина хоризонталних профила на прикључку са подом и плафоном 155мм, остала 90мм.
На споју са подом, формирати детаљ који ће визуелно формирати исту висину видљивог алуминујума од 200мм на фиксним деловима фасаде (детаљ Ф1) као и на деловима врата (детаљ Ф2).
Све спојеве са остатком објекта урадити према RAL препорукама, нарочито у делу правилне дифузије водене паре.
Систем профила фасаде за одводњу кондензата, је конструисан у три равни одводње. Одводња се врши на начин да се кондензат прикупљен у хоризонтали одводи у вертикале, те се помоћу системских пластичних одводника кондезата, изведе ван конструкције.Сва заптивања на фасади су од EPDM-а према DIN 7863.
Жљебови у хоризонталном и вертикалном алуминијском профилу међусобно су повезани и омогућавају проветравање сваког остакљеног поља преко сва четири угла.
Површинска обрада профила: елоксажа, у тону по избору конзерваторског надзора (сива мат). Истом површинском обрадом треба обрадити све видне алуминијуске делове конструкције (угаоне опшиве и сл.)
Позиције остаклити стаклом прелиминарне конфигурације:

* Транспарентни делови
- Спољашње стакло 8мм са премазом на позицији 2 (каљено за стакла од коте пода до 2000мм)
- Медђупростор 16мм 90%аргон , стакло лајсна треба да је термички појачана (нпр. Thermix)
- Унутрашње стакло ламинирано са PVB фолијом 4.4.2

* Парапетни делови (зона спуштеног плафона)
- Спољашње стакло 8мм каљено емајлирано (боја емајла према препоруци добављача стакла)
- вентилациони простор мин 20мм
- термоизолација (предвиђена за вентилисане фасаде)
- АЛ лим д=2мм

* Транспарентни делови (поједини делови до висине 1650мм од ГП)
- Спољашње стакло 8мм са премазом на позицији 2 (каљено за стакла од коте пода до 2000мм)
- Међупростор 16мм 90%аргон , стакло лајсна треба да је термички појачана (нпр. Thermix)
- Унутрашње стакло ламинирано са PVB фолијом 4.4.2. Пескирано на поз 3 према шеми

* Коефицијент проласка енергије кроз стакло Ug=1.0W/m2K
* Укупан коефицијент проласка енергије кроз позицију не сме да пређе Uw<=1.5W/m2K , према прорачуну по EN ISO 10077-1 изузимајући површину клизних врата.

- карактеристике система фасадне зид завесе према SRPS EN 14351:

Водонепропусност,	SRPS EN 12154:	класа RE 1200
Ваздухопропусност,	SRPS EN 12152:	класа AE (> 600 pa)
Отп. на удар ветра,	SRPS EN 12179:	2.0/3.0 kN/m2
Отпорност на удар,	SRPS EN 14019:	класа I5/E5

Отварајући елемент преко системског адаптер профила уградити у остатак фасадне зид завесе.
У основну конструкцију фасадне зид завесе уграђују се отварајућа поља, димензија и начина отварања као на шеми.

Отварајуће елементе обележене на шемама предвидети као:
1. Нагибни прозор **KVN** у систему SCHUCO AWS 65. Прозор треба да буде опремљен системским оковом који представља део система у ком је испоручен. Оков треба да омогући манипулацију са висине од max 1.7m од готовог пода (Schuco SImply Smart OL 200)
Величину крила прозора изабрати према препорукама добављача система за конкретне димензије. Тип и начин брављења предвидети такође према препорукама добављача система. Стакло као на остатку фасаде са смањеним дебљинама на 6+16+3.3.2.
2. Нагибни прозор **KR** у систему SCHUCO AWS 65. Прозор треба да буде опремљен системским оковом који представља део система у ком је испоручен. Оков треба да омогући манипулацију крилом помоћу ручице постављене бочно на половину висине крила (Schuco SImply Smart)
Величину крила прозора изабрати према препорукама добављача система за конкретне димензије. Тип и начин брављења предвидети такође према препорукама добављача система. Стакло као на остатку фасаде са смањеним дебљинама на 6+16+3.3.2.
3. Стандардна врата **UV** у систему SCHUCO ADS 65 HD. Врата треба да буду опремљена системски оковом који ће омогућити правилан рад врата. Величину профила крила врата као и потребан број шарки предвидети према препорукама добављача система. Врата опремити бравом са ваљком, и обострано рукохватима за манипулацију.
4. Евакуациона врата **EV** у систему SCHUCO ADS 65 HD. Предвидети врата са функцијом и сертификацијом према норми SRPS EN 1125. Паник функција E са рукохватом споља паник шином унутра. Пролазак споља омогућен само са кључем.
Врата морају бити опремљена комплетним системским оковом који ће омогућити правилно функционисање у траженом режиму. Врата предвидети у HD (heavy duty) варијанти.
5. Аутоматска клизна врата **AKV** урадити у систему Gezze Slimdrive SL-FR или слична. Врата треба да буду опремљена сензором за отварање. Неопходна је могућност редуданције у случају нестанка струје.
На местима изнад клизних врата предвидети хоризонтални профил у основној фасадној конструкцији исте дубине као и вертикални.

Пре било каквог конкретног рада неопходно је све прорачуне и извођачке детаље доставити пројектанту на увид и усаглашавање.

САОБРАЋАЈНИ ИНСТИТУТ ЦИП, БЕОГРАД	Објекат: ПРУГА БЕОГРАД - СУБОТИЦА - ДРЖАВНА ГРАНИЦА (КЕЛЕБИЈА) ДЕОНИЦА ПРУГЕ НОВИ САД - СУБОТИЦА - ДРЖАВНА ГРАНИЦА (КЕЛЕБИЈА)	Врста техн.док.: ПЗИ	
	СПОЉАШЊА АЛУМИНАРИЈА	Размера: Р 1:50	
Цртеж:	ФАСАДНА ПРЕГРАДА СА УЛАЗНИМ ВРАТИМА	Ознака: Б1	Број листа: 01

ИЗГЛЕД СА СПОЉАШЊЕ СТРАНЕ

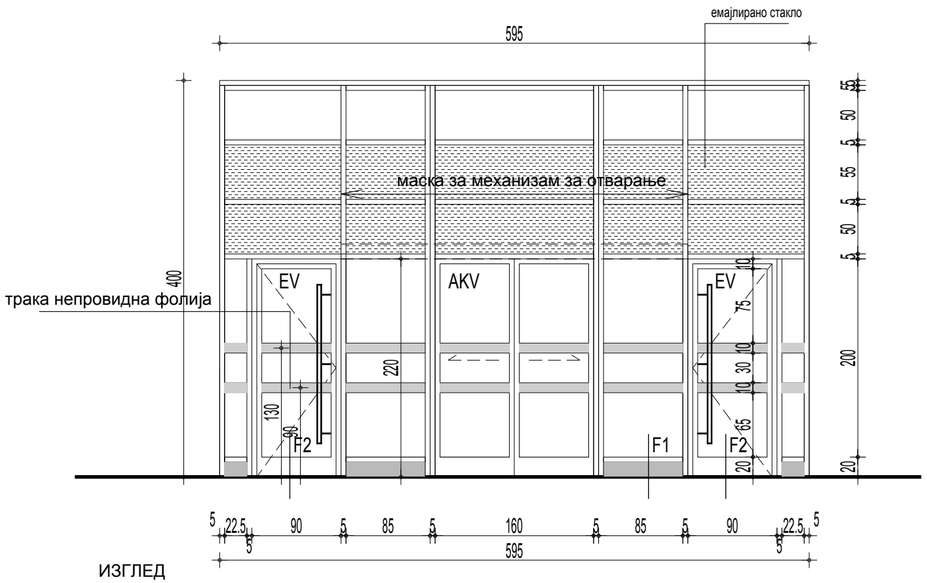

ИЗГЛЕД

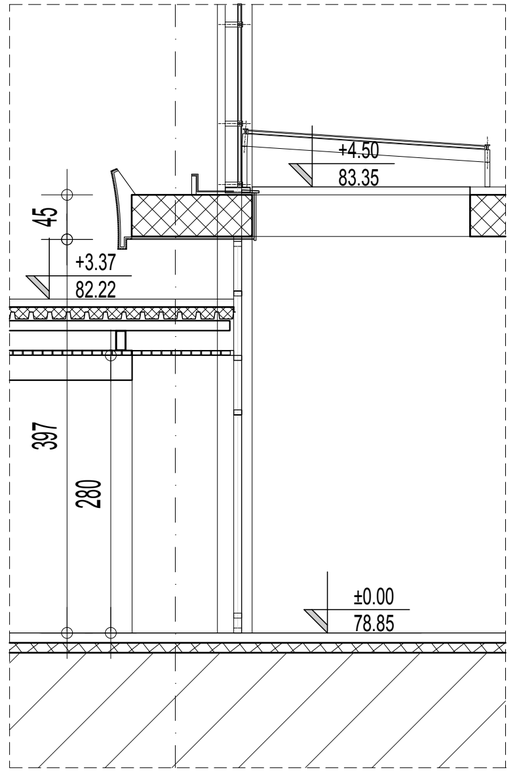

ПРЕСЕК

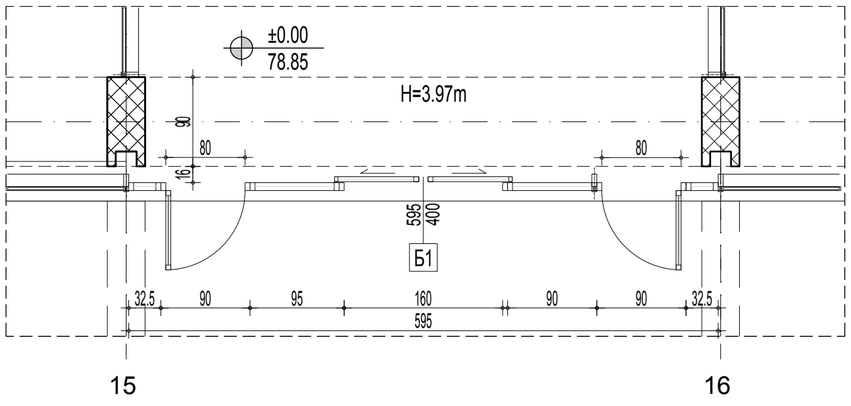

ОСНОВА

исто и у оси 12 и 13

Транспарентно стакло
емајлирано стакло
пескирано стакло

Зидарска мера:	595/400
Опис:	Фасадна преграда са аутоматским клизним вратима (ознака AKV) и евакуационим вратима(EV) Радити према општем опису, и опису бр. 4 и 5. Саставни део позиције су све покривне лајсне које затварају зазоре између фасаде и преграде. Уградњу вршити у складу са радионичким детаљима које израђује извођач радова, на основу димензија позиција узетих на лицу места. Детаљи морају да буду одобрени од стране одговорног пројектанта и надзорног органа.При изради и монтажи позиције поштовати све препоруке од стране произвођача профила. Извођач је дужан да достави атестну документацију усаглашену са EN стандардима.

Етажа:	КРИЛО А	КРИЛО Б	КРИЛО Ц	КРИЛО Д
Конвенција:				
Сутерен	0	0	0	0
Приземље	0	2	0	0
1.спрат	0	0	0	0
2.спрат	0	0	0	0
Укупно(крило):	0	2	0	0
Укупно(објекат):	2			
Напомена:	СВЕ МЕРЕ УЗЕТИ НА ЛИЦУ МЕСТА.			

САОБРАЋАЈНИ ИНСТИТУТ ЦИП, БЕОГРАД	Објекат: ПРУГА БЕОГРАД - СУБОТИЦА - ДРЖАВНА ГРАНИЦА (КЕЛЕБИЈА) ДЕОНИЦА ПРУГЕ НОВИ САД - СУБОТИЦА - ДРЖАВНА ГРАНИЦА (КЕЛЕБИЈА)		Врста техн.док.: пзи
	СПОЉАШЊА АЛУМИНАРИЈА		Размера: Р 1:50
Цртеж: ФАСАДНА ПРЕГРАДА		Ознака: Б2	Број листа: 02

ИЗГЛЕД СА СПОЉАШЊЕ СТРАНЕ

ИЗГЛЕД

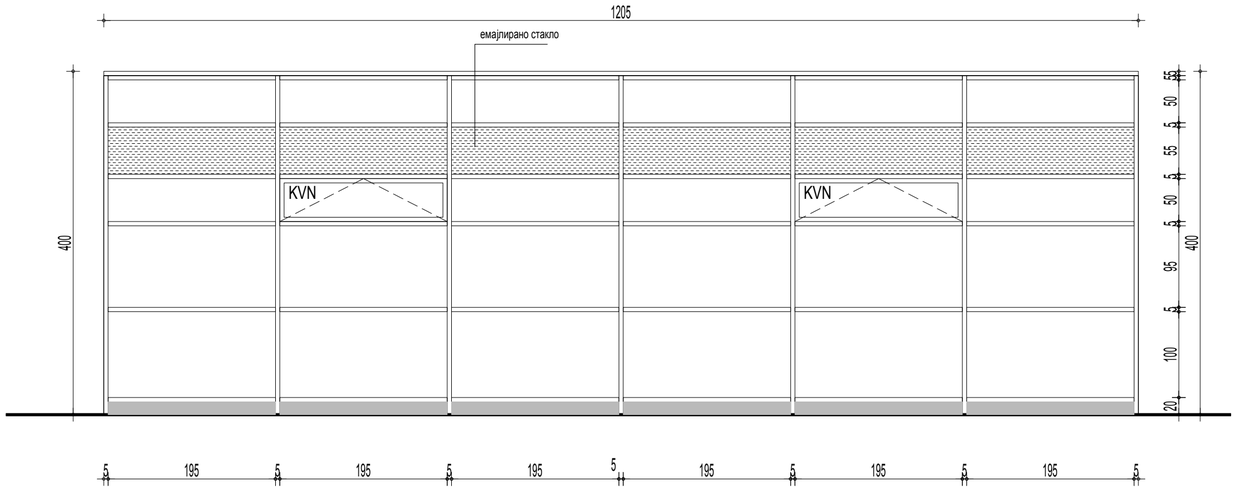

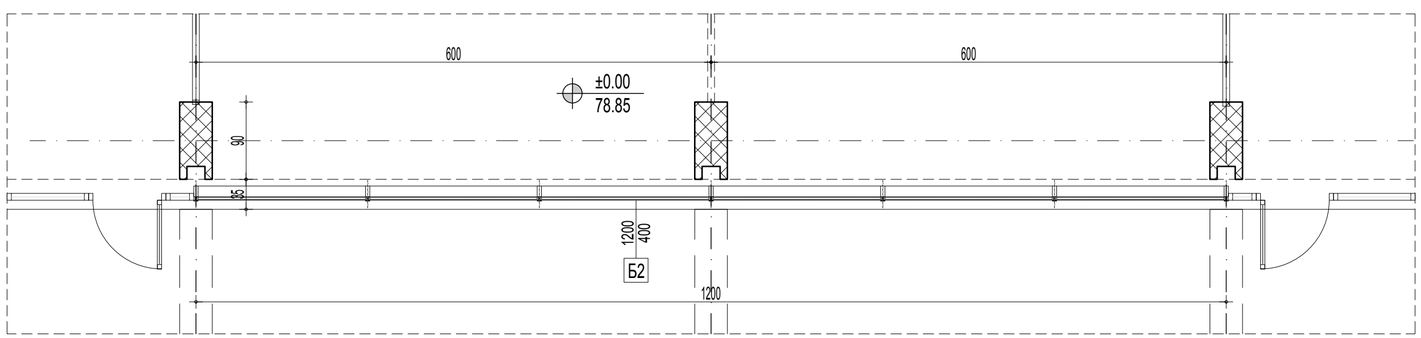

ОСНОВА

Транспарентно стакло
емајлирано стакло
пескирано стакло

Зидарска мера:	1200/400
Опис:	Фасадна фиксна преграда са нагибним прозорима, ознака KVN. Радити према општем опису, и опису бр. 1. Саставни део позиције су све покривне лајсне које затварају зазоре између фасаде и преграде. Уградњу вршити у складу са радионичким детаљима које израђује извођач радова, на основу димензија позиција узетих на лицу места. Детаљи морају да буду одобрени од стране одговорног пројектанта и надзорног органа.При изради и монтажи позиције поштовати све препоруке од стране произвођача профила. Извођач је дужан да достави атестну документацију усаглашену са EN стандардима.

Етажа:	КРИЛО А	КРИЛО Б	КРИЛО Ц	КРИЛО Д
Конвенција:				
Сутерен	0	0	0	0
Приземље	0	1	0	0
1.спрат	0	0	0	0
2.спрат	0	0	0	0
Укупно(крило):	0	1	0	0
Укупно(објекат):	1			
Напомена:	СВЕ МЕРЕ УЗЕТИ НА ЛИЦУ МЕСТА.			

САОБРАЋАЈНИ ИНСТИТУТ ЦИП, БЕОГРАД	Објекат: ПРУГА БЕОГРАД - СУБОТИЦА - ДРЖАВНА ГРАНИЦА (КЕЛЕБИЈА) ДЕОНИЦА ПРУГЕ НОВИ САД - СУБОТИЦА - ДРЖАВНА ГРАНИЦА (КЕЛЕБИЈА)	Врста техн.док.: пзи	
	СПОЉАШЊА АЛУМИНАРИЈА	Размера: Р 1:50	
Цртеж: ФАСАДНА ПРЕГРАДА		Ознака: Б3	Број листа: 03

ИЗГЛЕД СА СПОЉАШЊЕ СТРАНЕ

ИЗГЛЕД

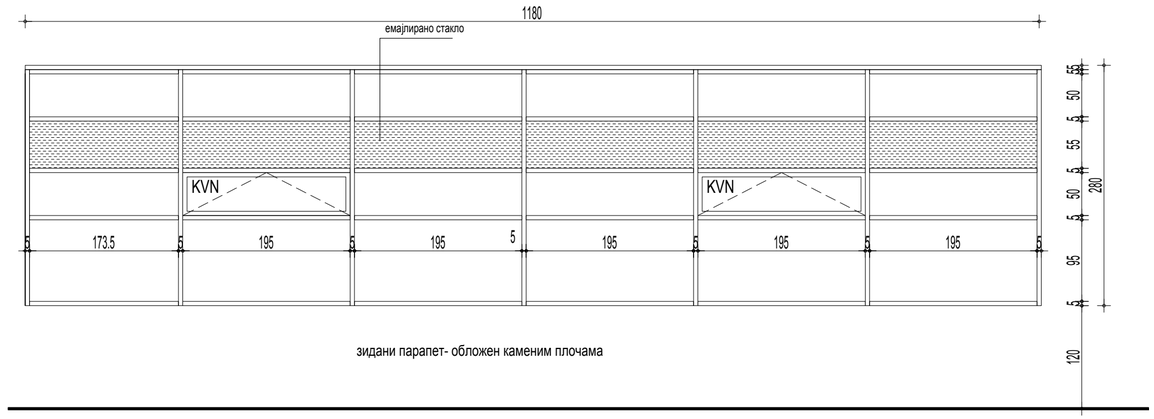

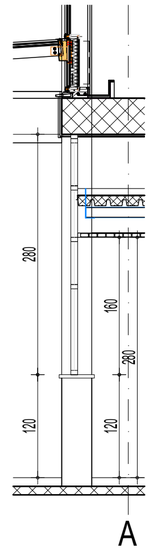

Транспарентно стакло
емајлирано стакло
пескирано стакло

ОСНОВА

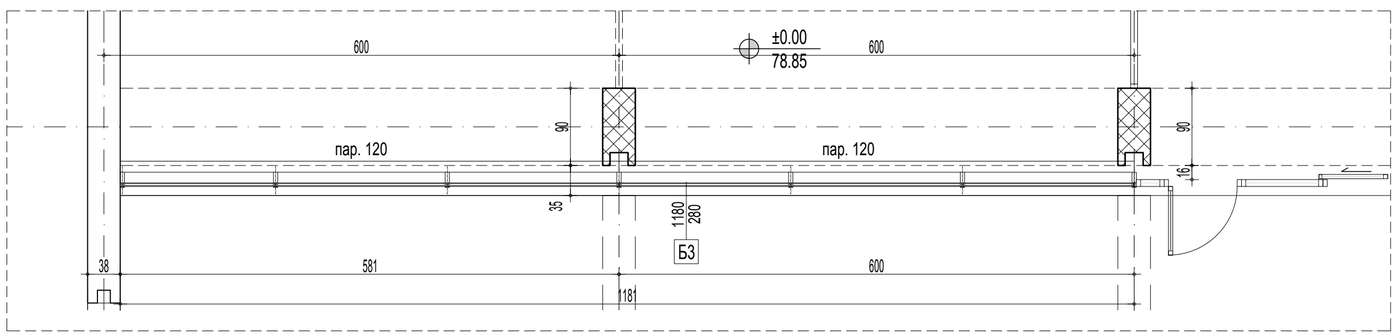

Зидарска мера:	1180/280
Опис:	Фасадна фиксна преграда са нагибним прозорима, ознака KVN. Радити према општем опису, и опису бр. 1. Саставни део позиције су све покривне лајсне које затварају зазоре између фасаде и преграде. Уградњу вршити у складу са радионичким детаљима које израђује извођач радова, на основу димензија позиција узетих на лицу места. Детаљи морају да буду одобрени од стране одговорног пројектанта и надзорног органа.При изради и монтажи позиције поштовати све препоруке од стране произвођача профила. Извођач је дужан да достави атестну документацију усаглашену са EN стандардима.

Етажа:	КРИЛО А	КРИЛО Б	КРИЛО Ц	КРИЛО Д
Конвенција:				
Сутерен	0	0	0	0
Приземље	0	2	0	0
1.спрат	0	0	0	0
2.спрат	0	0	0	0
Укупно(крило):	0	2	0	0
Укупно(објекат):	2			
Напомена:	СВЕ МЕРЕ УЗЕТИ НА ЛИЦУ МЕСТА.			

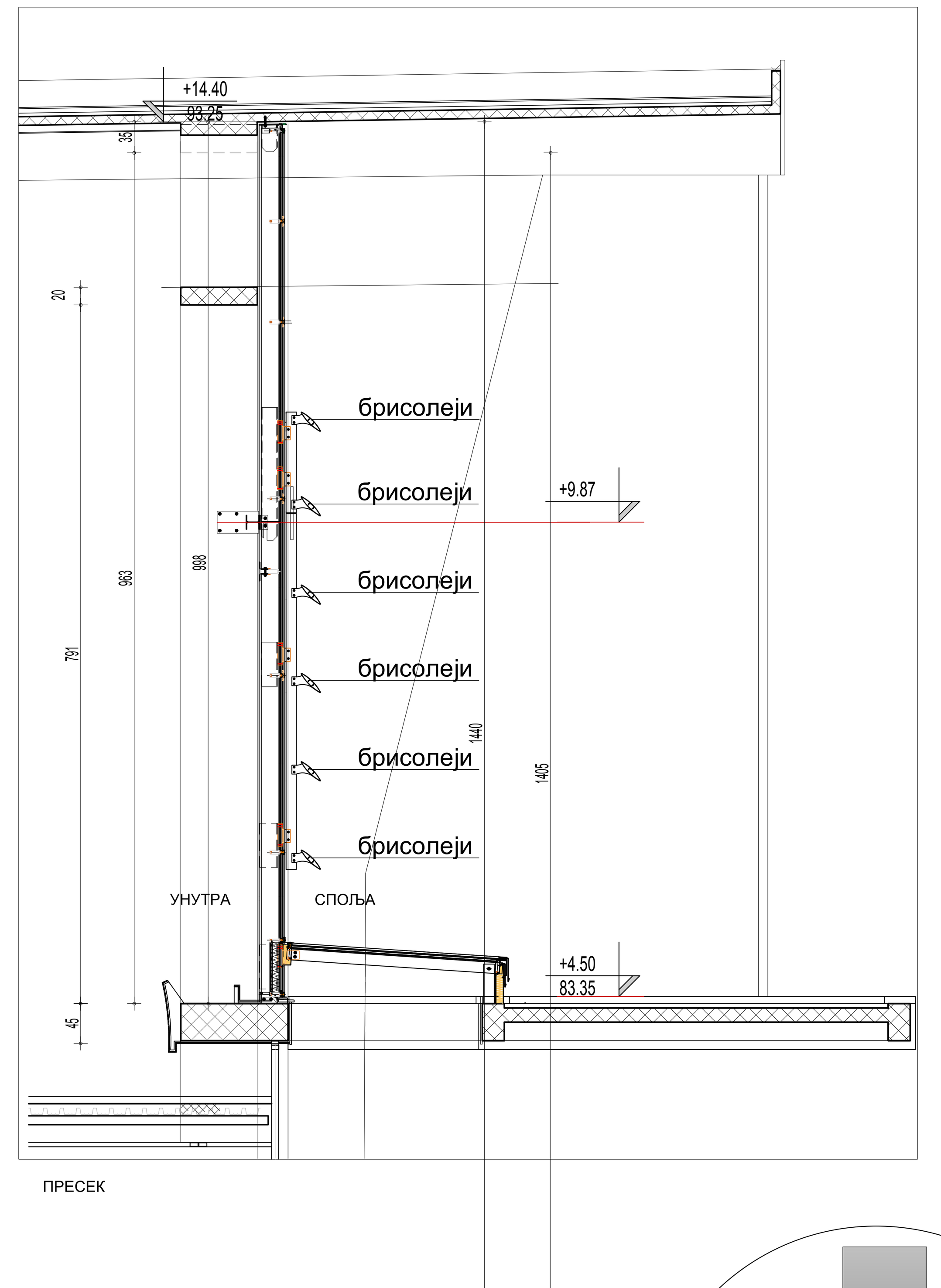

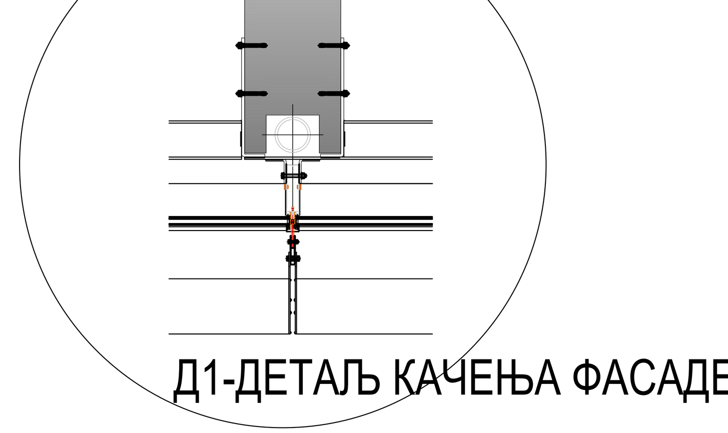

Д1-ДЕТАЉ КАЧЕЊА ФАСАДЕ

САОБРАЋАЈНИ ИНСТИТУТ ЦИП, БЕОГРАД	Објекат: ПРУГА БЕОГРАД - СУБОТИЦА - ДРЖАВНА ГРАНИЦА (КЕЛЕБИЈА) ДЕОНИЦА ПРУГЕ НОВИ САД - СУБОТИЦА - ДРЖАВНА ГРАНИЦА (КЕЛЕБИЈА)		Врста техн.док.: ПЗИ
	СПОЉАШЊА АЛУМИНАРИЈА		Размера: Р 1:50
Цртеж: ФАСАДНО ПЛАТНО		Ознака: Б4 Б4По	Број листа: 04

Зидарска мера: 4762 / 776-963

Опис:

Б4

ФАСАДНО ПЛАТНО

Позиције израдити од система алуминијумских фасадних профила са прекинутим термичким мостом типа Schueco FWS 60 или адекватно.
Фасада се израђује од система самоносивих алуминијских хоризонталних и вертикалних правоуглих профила који осигурава прекид термичког моста. Сви рубови профила благо су заобљени. Ширина вертикалних и хоризонталних профила са унутарње стране износи 60мм док се са спољашње стране на вертикалама и хоризонталама налази покривна капа ширине 60мм. Дубина капе вертикала износи 15мм, док су хоризонталне капе 12мм.
У основну конструкцију фасадне зид завесе уграђују се отварајућа поља, димензија и начина отварања као на шеми.
Дубина вертикалних профила одређује се статичким прорачуном. Хоризонтални профили се статички прорачунавају на тежину стакла и ветар и њихова дубина не сме да пређе дубину вертикалних профила. Ако је случај да њихава дубина прелази дубину вертикалних профила усваја се дубљи вертикални профил. Извођач је дужан да достави статички прорачун (урађен од стране овлашћеног лица) заједно са остатком извођачког пројекта фасаде. Прелиминарна дубина 200/110мм.
Прекид и ослањање вертикалног профила предвидети на висини цца +9.87м где је неопходно поставити и хоризонтални челични носац између два стуба. Челични носац димензионисати тако да може да понесе оптерећење од ветра фасаде испод и оптерећење од ветра и тежине фасаде изнад.
Хоризонталну дилатацију предвидети системском везом са 3мм зазором између хоризонталног и вертикалног профила. Зазор затворити системским заптивним елементом.
Систем профила фасаде за одводњу кондензата, је конструисан у три равни одводње. Одводња се врши на начин да се кондензат прикупљен у хоризонтали одводи у вертикале, те се помоћу системских пластичних одводника кондезата, изведе ван конструкције.Сва заптивања на фасади су од EPDM-а према DIN 7863.
Жљебови у хоризонталном и вертикалном алуминијском профилу међусобно су повезани и омогућавају проветравање сваког остакљеног поља преко сва четири угла.
Површинска обрада профила: елоксажа у тону по избору конзерваторског надзора (сива мат)

Истом површинском обрадом треба обрадити све видне алуминијуске делове конструкције (угаоне опшиве и сл.)
Позиције остаклити стаклом прелиминарне конфигурације:
1. Спољашње стакло 8мм са премазом на позицији 2
2. Међупростор 16мм 90%аргон , стакло лајсна треба да је термички појачана (нпр. Thermix)
3. Унутрашње стакло ламинирано са PVB фолијом 4.4.2
Коефицијент проласка енергије кроз стакло Ug=1.0W/m2K
Укупан коефицијент проласка енергије кроз позицију не сме да пређе Uw<=1.5W/m2K , према прорачуну по EN ISO 10077-1 .
Карактеристике система фасадне зид завесе према SRPS EN 14351:
Водонепропусност, SRPS EN 12154:
класа RE 1200
Ваздухопропусност, SRPS EN 12152:
класа AE (> 600 pa)
Пре било каквог конкретног рада неопходно је све прорачуне и извођачке детаље доставити пројектанту на увид и усагласавање.

Б4По

ПРОЗОР ЗА ОДИМЉАВАЊЕ

Отварајуће елементе обележене на шемама предвидети као:
1. Прозор за одимљавање у систему SCHUCO AWS 65, уграђен у фасадну конструкцију преко системски адаптер профила
Манипулацију прозора предвидети системским скривеним моторима (SCHUCO tip Tonic Simply Smart).
Прозор треба да се отвара око доње хоризонталне осе ка унутра са избачајем од 600мм.
Отварање с е врши даљински преко централе за дојаву пожара (контрола упрвљања није део ове понуде).
Прозор треба да буде опремљен бројем мотора за манипулацију и забрављивање према препоруци добављача система.
Неопходно је да нуђени систем буде сертификован према EN 1201-2.
1. Спољашње стакло 8мм са премазом на позицији 2
2. Међупростор 16мм 90%аргон , стакло лајсна треба да је термички појачана (нпр. Thermix)
3. Унутрашње стакло ламинирано са ПВБ фолијом 4.4.2
Коефицијент проласка енергије кроз стакло Ug=1.0W/m2K
Пре било каквог конкретног рада неопходно је све прорачуне и извођачке детаље доставити пројектанту на увид и усаглашавање.

БРИСОЛЕЈИ

Заштиту од сунца предвидети од Алуминијумских профила СЦХУЕЦО АЛБ или слично
Распоред брисолеја према шеми тако да постоји прекид између ламела на свакој фасадној вертикали (2м).
постављање заштите од сунца предвидети помоћу:
- системских носача за везу са фасадном конструцијом
- вертикалних носача
- системских носача за везу ламела и вертикалних носача
- ламела ширине 300мм постављених под углом од 45 у односу на хоризонталну раван и одвојену минимално 200мм од равни стакла за омогућавање одржавања.
Конструкција треба да буде изведена на начин да не нарушава водонепропусност фасадне конструкције као ни њену статичку стабилност. Везе морају да обезбеде несметану термодилатацију ламела и вертикалних носећих профила.
Брисолеји су фиксни.

Етажа:	КРИЛО Б
1.спрат	1 КОМАД
Напомена:	СВЕ МЕРЕ УЗЕТИ НА ЛИЦУ МЕСТА.

ИЗГЛЕД СА СПОЉАШЊЕ СТРАНЕ

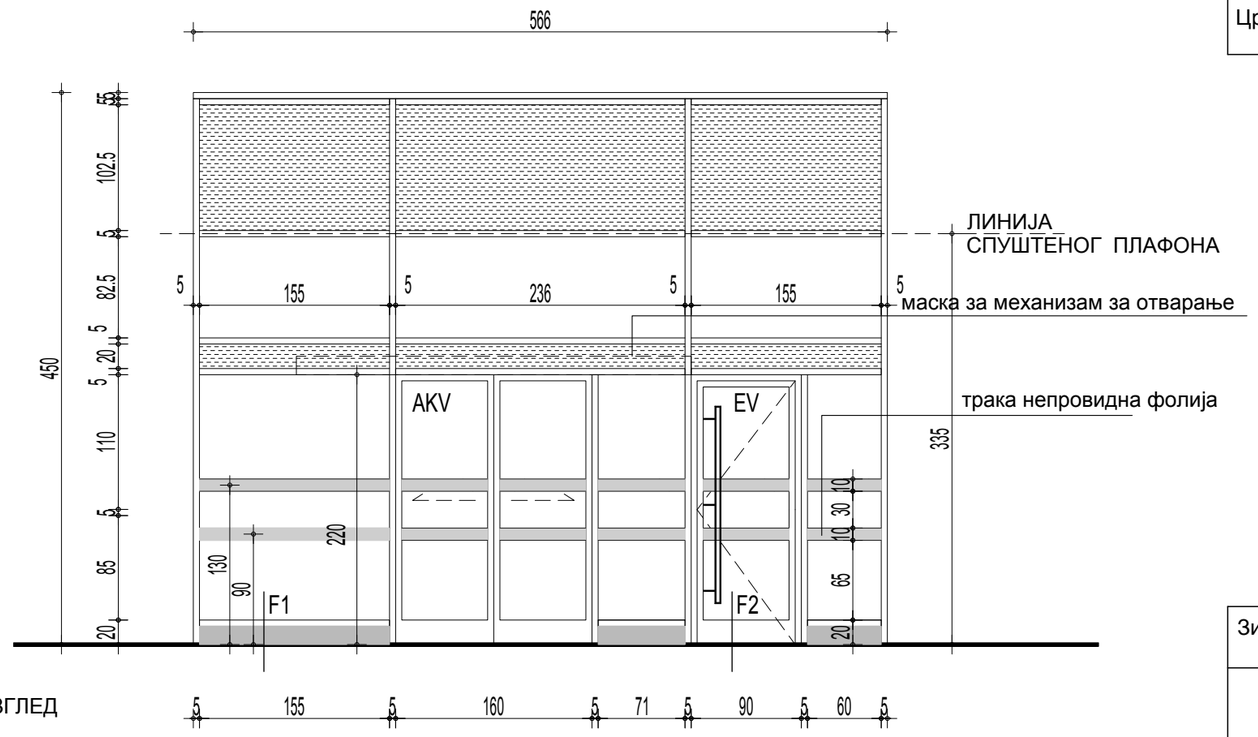

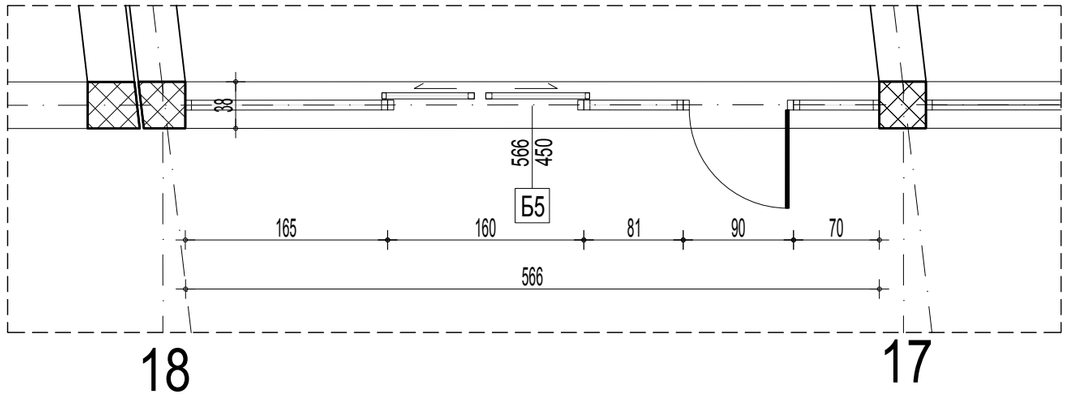

ОСНОВА

Транспарентно стакло
емајлирано стакло
пескирано стакло

СААОБРАЋАЈНИ ИНСТИТУТ ЦИП, БЕОГРАД		Објекат: ПРУГА БЕОГРАД - СУБОТИЦА - ДРЖАВНА ГРАНИЦА (КЕЛЕБИЈА) ДЕОНИЦА ПРУГЕ НОВИ САД - СУБОТИЦА - ДРЖАВНА ГРАНИЦА (КЕЛЕБИЈА)		Врста техн.док.: ПЗИ
		СПОЉАШЊА АЛУМИНАРИЈА		Размера: Р 1:50
Цртеж:	ФАСАДНА ПРЕГРАДА СА УЛАЗНИМ ВРАТИМА	Ознака: Б5		Број листа: 05

Зидарска мера:	566/450
Опис:	Фасадна преграда са аутоматским клизним вратима (ознака AKV) и евакуационим вратима(EV) Радити према општем опису, и опису бр. 4 и 5. Саставни део позиције су све покривне лајсне које затварају зазоре између фасаде и преграде. Уградњу вршити у складу са радиоиичким детаљима које израђује извођач радова, на основу димензија позиција узетих на лицу места. Детаљи морају да буду одобрени од стране одговорног пројектанта и надзорног органа.При изради и монтажи позиције поштовати све препоруке од стране произвођача профила. Извођач је дужан да достави атестну документацију усаглашену са EN стандардима.

Етажа:	КРИЛО А	КРИЛО Б	КРИЛО Ц	КРИЛО Д
Конвенција:				
Сутерен	0	0	0	0
Приземље	0	0	0	0
1.спрат	0	1	0	0
2.спрат	0	0	0	0
Укупно(крило):	0	1	0	0
Укупно(објекат):	1			
Напомена:	СВЕ МЕРЕ УЗЕТИ НА ЛИЦУ МЕСТА.			

ИЗГЛЕД СА СПОЉАШЊЕ СТРАНЕ

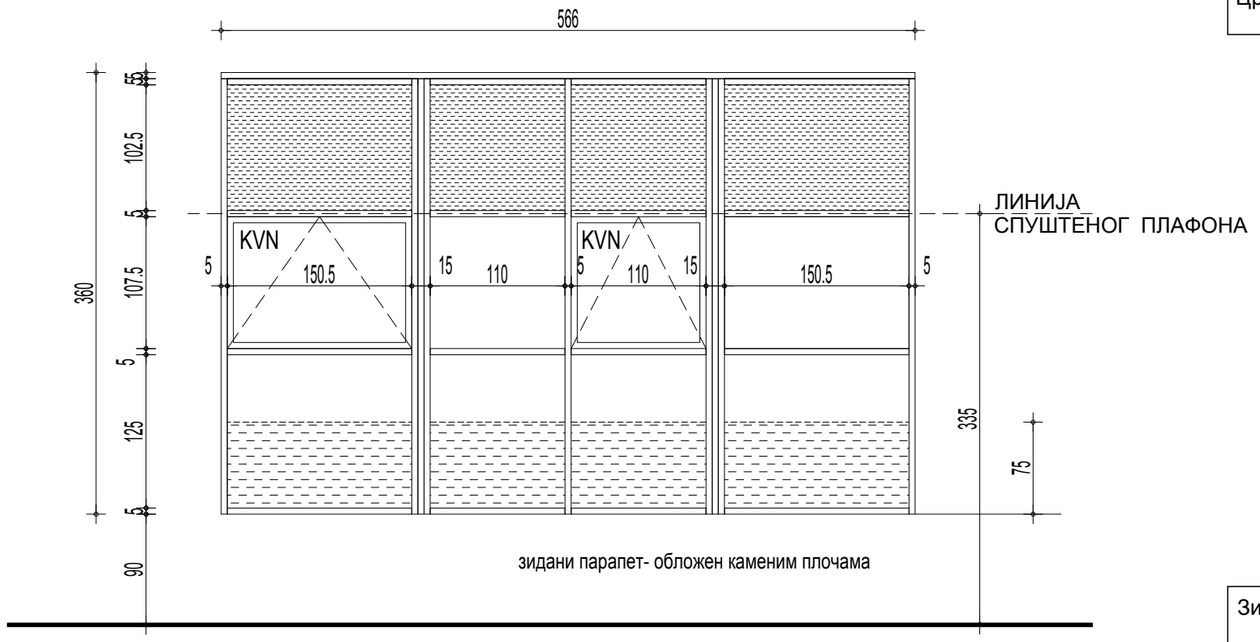

ИЗГЛЕД

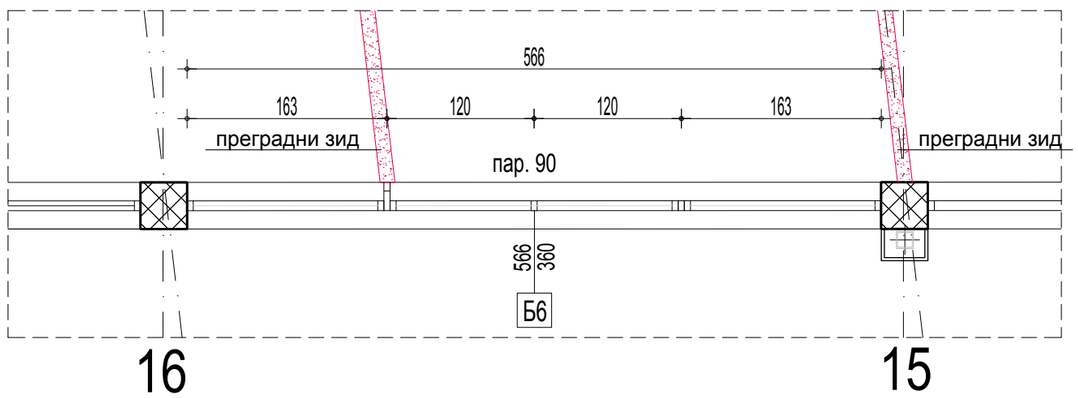

ОСНОВА

САОБРАЋАЈНИ ИНСТИТУТ ЦИП, БЕОГРАД	Објекат: ПРУГА БЕОГРАД - СУБОТИЦА - ДРЖАВНА ГРАНИЦА (КЕЛЕБИЈА) ДЕОНИЦА ПРУГЕ НОВИ САД - СУБОТИЦА - ДРЖАВНА ГРАНИЦА (КЕЛЕБИЈА)	Врста техн.док.: ПЗИ	
	СПОЉАШЊА АЛУМИНАРИЈА	Размера: Р 1:50	
Цртеж: ФАСАДНА ПРЕГРАДА		Ознака: Б6	Број листа: 06

Транспарентно стакло
емајлирано стакло
пескирано стакло

Зидарска мера:	566/360
Опис:	Фасадна фиксна преграда са нагибним прозорима, ознака KVN. Радити према општем опису, и опису бр. 1. Саставни део позиције су све покривне лајсне које затварају зазоре између фасаде и преграде. Уградњу вршити у складу са радионичким детаљима које израђује извођач радова, на основу димензија позиција узетих на лицу места. Детаљи морају да буду одобрени од стране одговорног пројектанта и надзорног органа.При изради и монтажи позиције поштовати све препоруке од стране произвођача профила. Извођач је дужан да достави атестну документацију усаглашену са EN стандардима.

Етажа:	КРИЛО А	КРИЛО Б	КРИЛО Ц	КРИЛО Д
Конвенција:				
Сутерен	0	0	0	0
Приземље	0	0	0	0
1.спрат	0	2	0	0
2.спрат	0	0	0	0
Укупно(крило):	0	2	0	0
Укупно(објекат):	2			
Напомена:	СВЕ МЕРЕ УЗЕТИ НА ЛИЦУ МЕСТА.			

ИЗГЛЕД СА СПОЉАШЊЕ СТРАНЕ

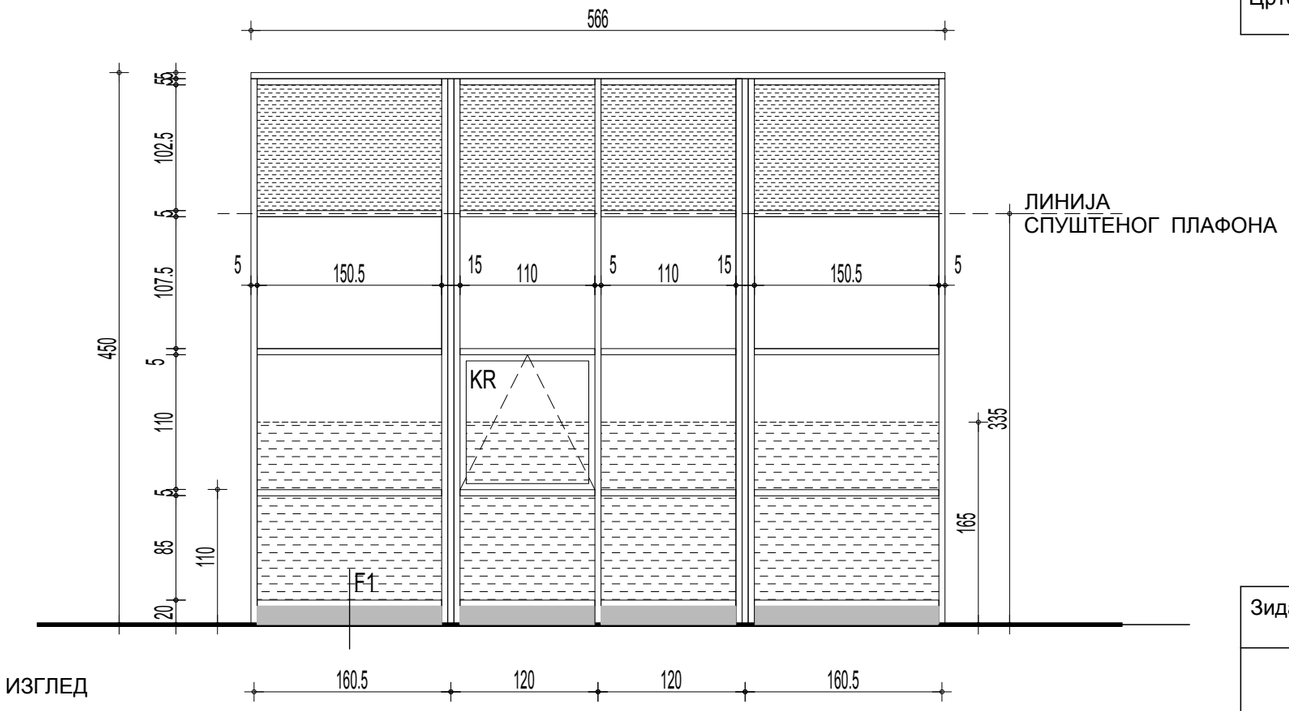

ИЗГЛЕД

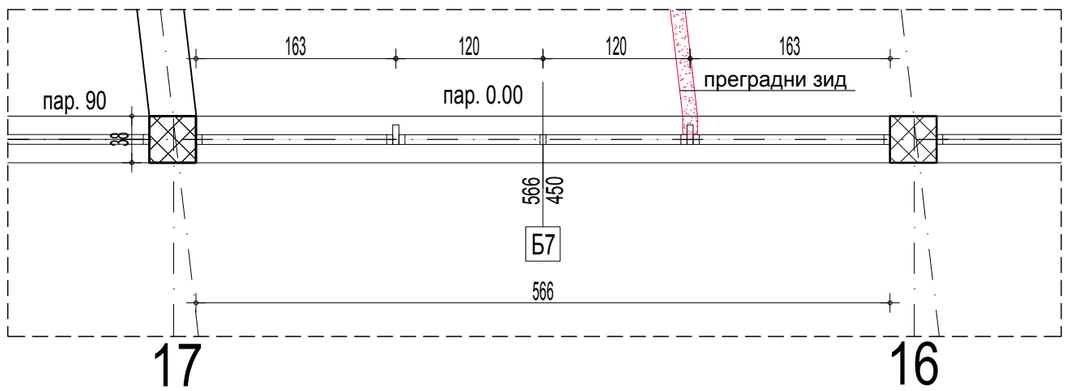

ОСНОВА

САОБРАЋАЈНИ ИНСТИТУТ ЦИП, БЕОГРАД	Објекат: ПРУГА БЕОГРАД - СУБОТИЦА - ДРЖАВНА ГРАНИЦА (КЕЛЕБИЈА) ДЕОНИЦА ПРУГЕ НОВИ САД - СУБОТИЦА - ДРЖАВНА ГРАНИЦА (КЕЛЕБИЈА)		Врста техн.док.: ПЗИ
	СПОЉАШЊА АЛУМИНАРИЈА		Размера: Р 1:50
Цртеж: ФАСАДНА ПРЕГРАДА		Ознака: Б7	Број листа: 07

Транспарентно стакло
емајлирано стакло
пескирано стакло

Зидарска мера:	566/450
Опис:	Фасадна фиксна преграда са нагибним прозором, ознака KR. Радити према општем опису, и опису бр. 2. Саставни део позиције су све покривне лајсне које затварају зазоре између фасаде и преграде. Уградњу вршити у складу са радионичким детаљима које израђује извођач радова, на основу димензија позиција узетих на лицу места. Детаљи морају да буду одобрени од стране одговорног пројектанта и надзорног органа.При изради и монтажи позиције поштовати све препоруке од стране произвођача профила. Извођач је дужан да достави атестну документацију усаглашену са EN стандардима.

Етажа:	КРИЛО А	КРИЛО Б	КРИЛО Ц	КРИЛО Д
Конвенција:				
Сутерен	0	0	0	0
Приземље	0	0	0	0
1.спрат	0	1	0	0
2.спрат	0	0	0	0
Укупно(крило):	0	1	0	0
Укупно(објекат):	1			
Напомена:	СВЕ МЕРЕ УЗЕТИ НА ЛИЦУ МЕСТА.			

ИЗГЛЕД СА СПОЉАШЊЕ СТРАНЕ

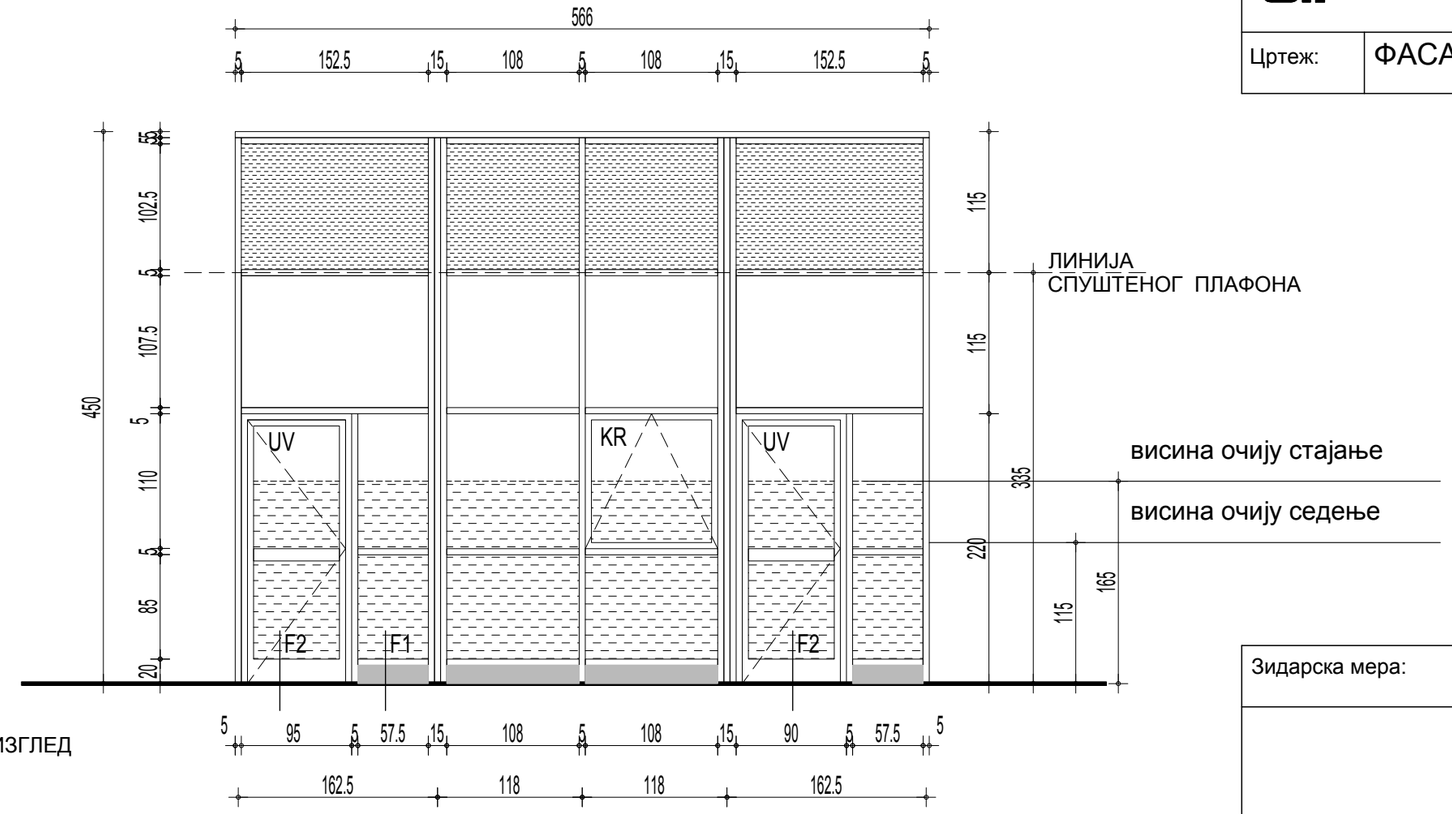

ИЗГЛЕД

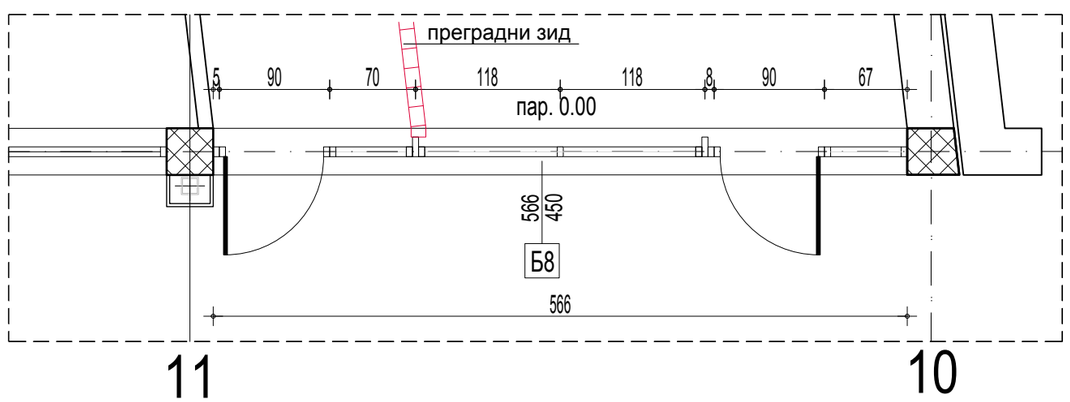

ОСНОВА

Транспарентно стакло
емајлирано стакло
пескирано стакло

САОБРАЋАЈНИ ИНСТИТУТ ЦИП, БЕОГРАД	Објекат: ПРУГА БЕОГРАД - СУБОТИЦА - ДРЖАВНА ГРАНИЦА (КЕЛЕБИЈА) ДЕОНИЦА ПРУГЕ НОВИ САД - СУБОТИЦА - ДРЖАВНА ГРАНИЦА (КЕЛЕБИЈА)	Врста техн.док.: ПЗИ
	СПОЉАШЊА АЛУМИНАРИЈА	Размера: Р 1:50
Цртеж: ФАСАДНА ПРЕГРАДА СА ВРАТИМА	Ознака: Б8	Број листа: 08

Зидарска мера:	566/450
Опис:	Фасадна фиксна преграда са стандардним вратима(ознака UV) и нагибним прозором(ознака KR). Радити према општем опису, и опису бр. 2.и 3. Саставни део позиције су све покривне лајсне које затварају зазоре између фасаде и преграде. Уградњу вршити у складу са радионичким детаљима које израђује извођач радова, на основу димензија позиција узетих на лицу места. Детаљи морају да буду одобрени од стране одговорног пројектанта и надзорног органа.При изради и монтажи позиције поштовати све препоруке од стране произвођача профила. Извођач је дужан да достави атестну документацију усаглашену са EN стандардима.

Етажа:	КРИЛО А	КРИЛО Б	КРИЛО Ц	КРИЛО Д
Конвенција:				
Сутерен	0	0	0	0
Приземље	0	0	0	0
1.спрат	0	1	0	0
2.спрат	0	0	0	0
Укупно(крило):	0	1	0	0
Укупно(објекат):	1			
Напомена:	СВЕ МЕРЕ УЗЕТИ НА ЛИЦУ МЕСТА.			

ИЗГЛЕД СА СПОЉАШЊЕ СТРАНЕ

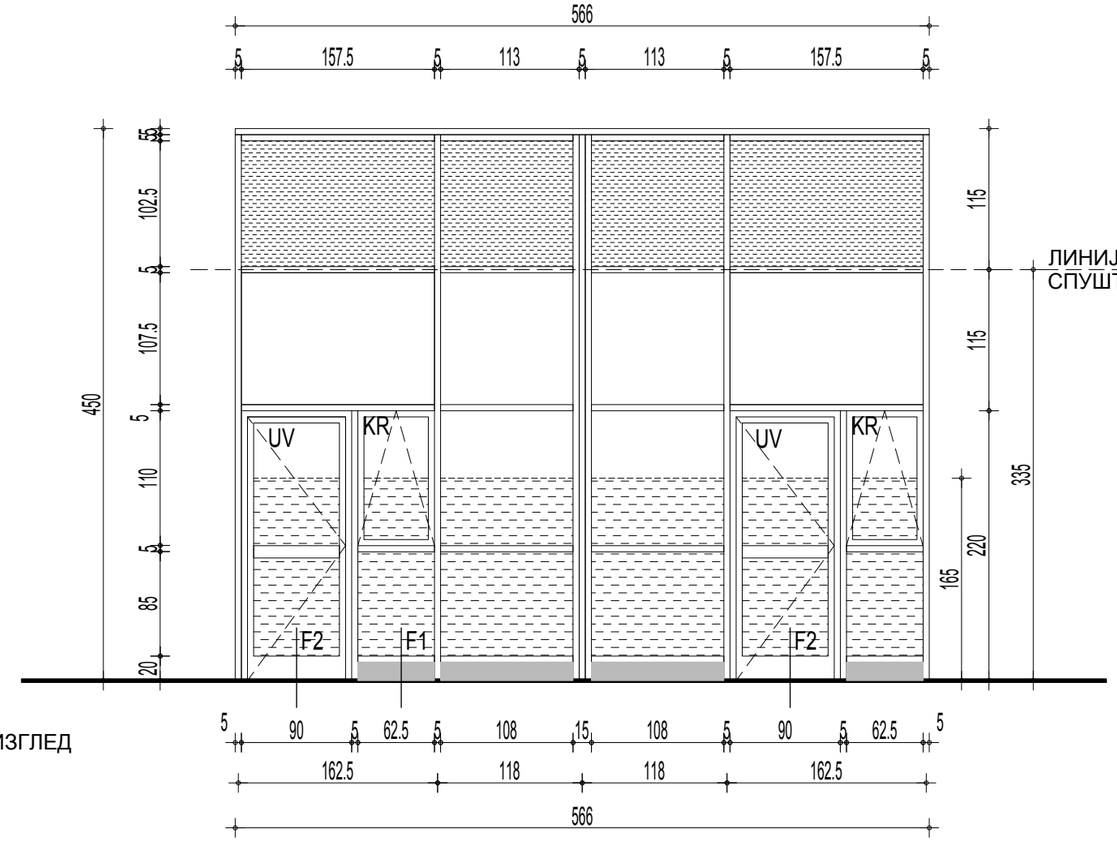

ИЗГЛЕД

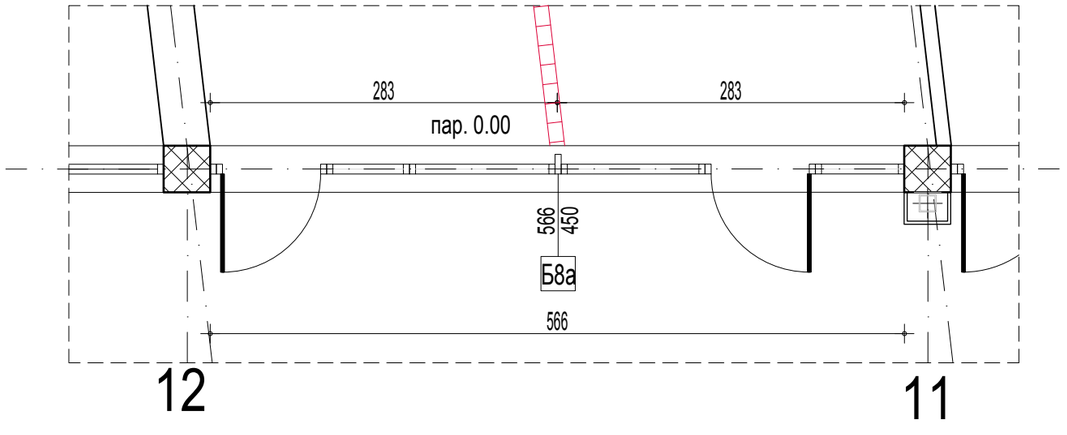

ОСНОВА

САОБРАЋАЈНИ ИНСТИТУТ ЦИП, БЕОГРАД	Објекат: ПРУГА БЕОГРАД - СУБОТИЦА - ДРЖАВНА ГРАНИЦА (КЕЛЕБИЈА) ДЕОНИЦА ПРУГЕ НОВИ САД - СУБОТИЦА - ДРЖАВНА ГРАНИЦА (КЕЛЕБИЈА)
	СПОЉАШЊА АЛУМИНАРИЈА
Цртеж: ФАСАДНА ПРЕГРАДА СА ВРАТИМА	Ознака: Б8а
	Врста техн.док.: ПЗИ
	Размера: Р 1:50
	Број листа: 09

Транспарентно стакло
емајлирано стакло
пескирано стакло

Зидарска мера:	566/450
Опис:	Фасадна фиксна преграда са стандардним вратима(ознака UV) и нагибним прозором(ознака KR). Радити према општем опису, и опису бр. 2.и 3. Саставни део позиције су све покривне лајсне које затварају зазоре између фасаде и преграде. Уградњу вршити у складу са радионичким детаљима које израђује извођач радова, на основу димензија позиција узетих на лицу места. Детаљи морају да буду одобрени од стране одговорног пројектанта и надзорног органа.При изради и монтажи позиције поштовати све препоруке од стране произвођача профила. Извођач је дужан да достави атестну документацију усаглашену са EN стандардима.

Етажа:	КРИЛО А	КРИЛО Б	КРИЛО Ц	КРИЛО Д
Конвенција:				
Сутерен	0	0	0	0
Приземље	0	0	0	0
1.спрат	0	1	0	0
2.спрат	0	0	0	0
Укупно(крило):	0	1	0	0
Укупно(објекат):	1			
Напомена:	СВЕ МЕРЕ УЗЕТИ НА ЛИЦУ МЕСТА.			

ИЗГЛЕД СА СПОЉАШЊЕ СТРАНЕ

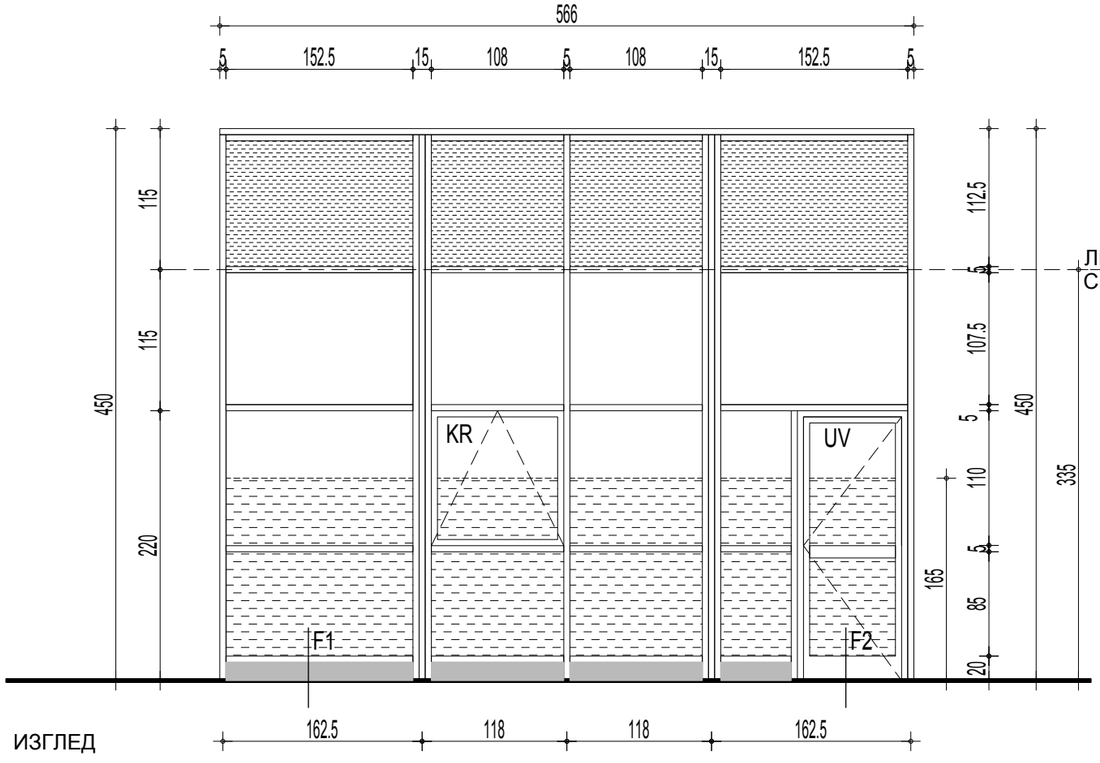

ИЗГЛЕД

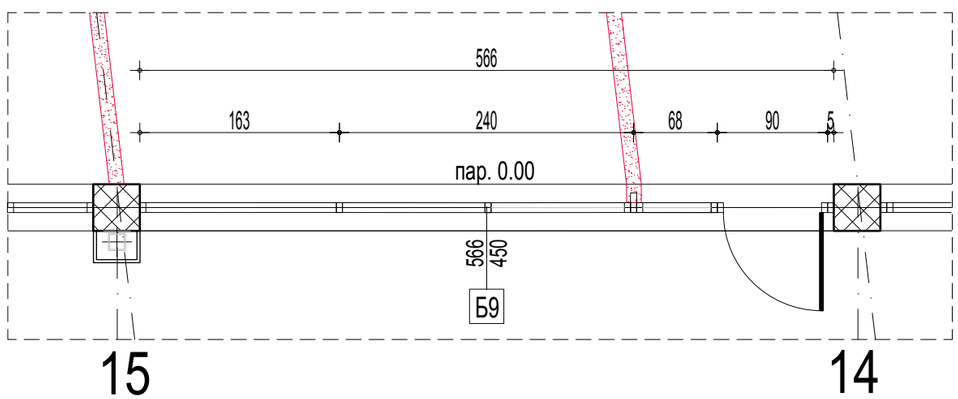

ОСНОВА

САОБРАЋАЈНИ ИНСТИТУТ ЦИП, БЕОГРАД

Објекат:
ПРУГА БЕОГРАД - СУБОТИЦА - ДРЖАВНА ГРАНИЦА (КЕЛЕБИЈА)
ДЕОНИЦА ПРУГЕ НОВИ САД - СУБОТИЦА - ДРЖАВНА ГРАНИЦА (КЕЛЕБИЈА)

СПОЉАШЊА АЛУМИНАРИЈА

Врста техн.док.: **ПЗИ**

Размера: Р 1:50

Цртеж: ФАСАДНА ПРЕГРАДА СА ВРАТИМА

Ознака: Б9

Број листа: 10

Транспарентно стакло
емајлирано стакло
пескирано стакло

Зидарска мера:	566/450
Опис:	Фасадна фиксна преграда са стандардним вратима(ознака UV) и нагибним прозором(ознака KR). Радити према општем опису, и опису бр. 2.и 3. Саставни део позиције су све покривне лајсне које затварају зазоре између фасаде и преграде. Уградњу вршити у складу са радионичким детаљима које израђује извођач радова, на основу димензија позиција узетих на лицу места. Детаљи морају да буду одобрени од стране одговорног пројектанта и надзорног органа.При изради и монтажи позиције поштовати све препоруке од стране произвођача профила. Извођач је дужан да достави атестну документацију усаглашену са EN стандардима.

Етажа:	КРИЛО А	КРИЛО Б	КРИЛО Ц	КРИЛО Д
Конвенција:				
Сутерен	0	0	0	0
Приземље	0	0	0	0
1.спрат	0	1	0	0
2.спрат	0	0	0	0
Укупно(крило):	0	1	0	0
Укупно(објекат):	1			
Напомена:	СВЕ МЕРЕ УЗЕТИ НА ЛИЦУ МЕСТА.			

ИЗГЛЕД СА СПОЉАШЊЕ СТРАНЕ

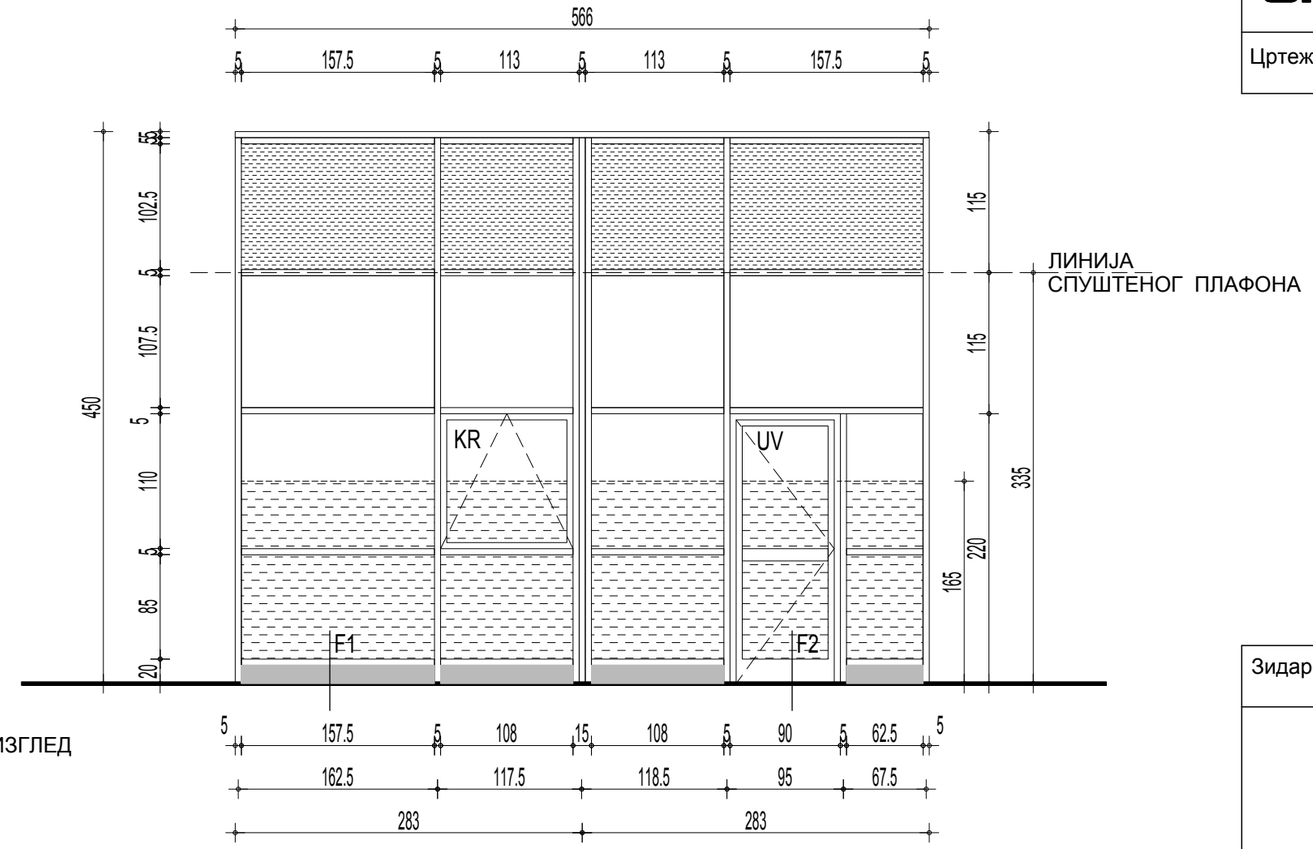

ИЗГЛЕД

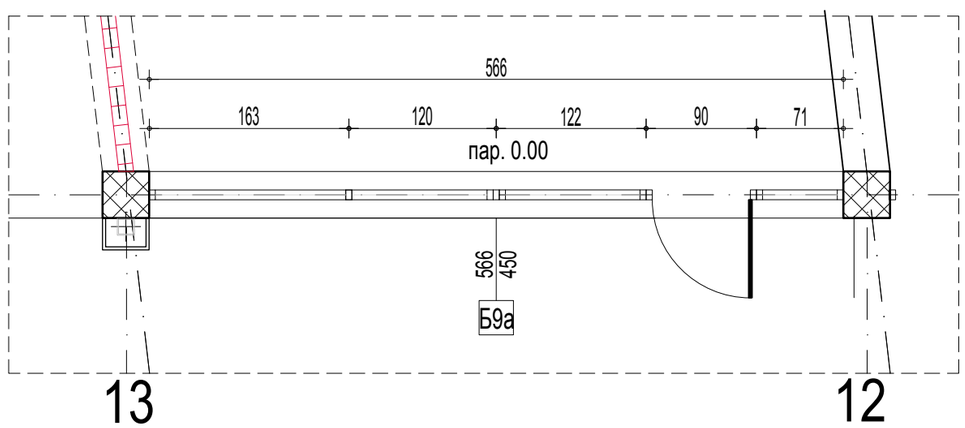

ОСНОВА

САОБРАЋАЈНИ ИНСТИТУТ ЦИП, БЕОГРАД

Објекат:
ПРУГА БЕОГРАД - СУБОТИЦА - ДРЖАВНА ГРАНИЦА (КЕЛЕБИЈА)
ДЕОНИЦА ПРУГЕ НОВИ САД - СУБОТИЦА - ДРЖАВНА ГРАНИЦА (КЕЛЕБИЈА)

СПОЉАШЊА АЛУМИНАРИЈА

Врста техн.док.: **пзи**

Размера: Р 1:50

Цртеж: ФАСАДНА ПРЕГРАДА СА ВРАТИМА

Ознака: Б9а

Број листа: 11

Транспарентно стакло
емајлирано стакло
пескирано стакло

Зидарска мера:	566/450
Опис:	Фасадна фиксна преграда са стандардним вратима(ознака UV) и нагибним прозором(ознака KR). Радити према општем опису, и опису бр. 2.и 3. Саставни део позиције су све покривне лајсне које затварају зазоре између фасаде и преграде. Уградњу вршити у складу са радионичким детаљима које израђује извођач радова, на основу димензија позиција узетих на лицу места. Детаљи морају да буду одобрени од стране одговорног пројектанта и надзорног органа.При изради и монтажи позиције поштовати све препоруке од стране произвођача профила. Извођач је дужан да достави атестну документацију усаглашену са EN стандардима.

Етажа:	КРИЛО А	КРИЛО Б	КРИЛО Ц	КРИЛО Д
Конвенција:				
Сутерен	0	0	0	0
Приземље	0	0	0	0
1.спрат	0	1	0	0
2.спрат	0	0	0	0
Укупно(крило):	0	1	0	0
Укупно(објекат):	1			
Напомена:	СВЕ МЕРЕ УЗЕТИ НА ЛИЦУ МЕСТА.			

СВЕТЛАРНИК - НАДСТРЕШНИЦА НАД УЛАЗОМ У КРИЛО "Б"

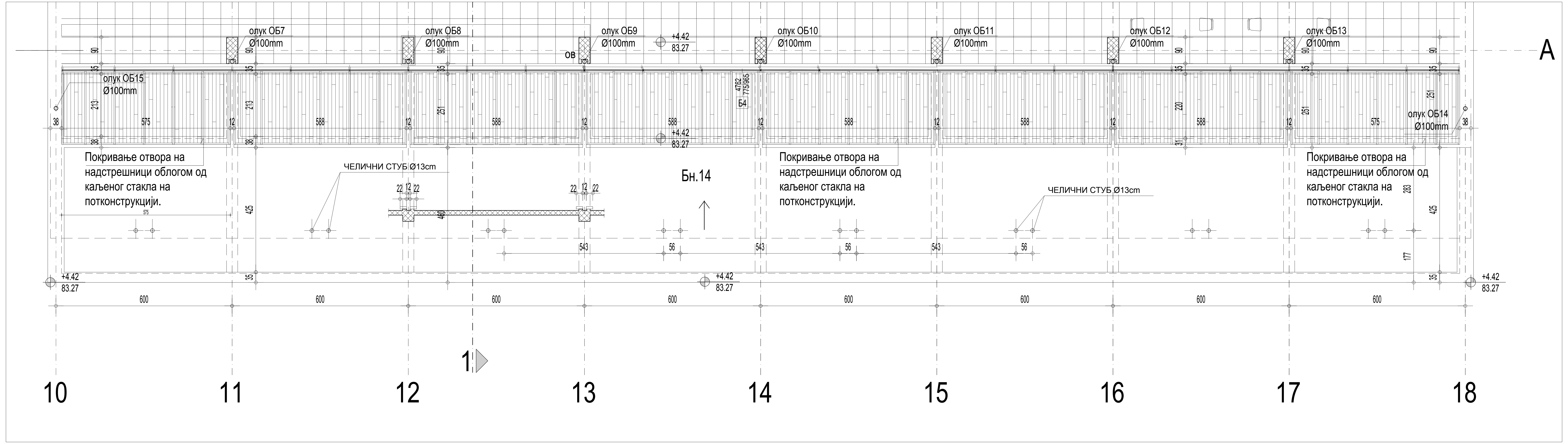

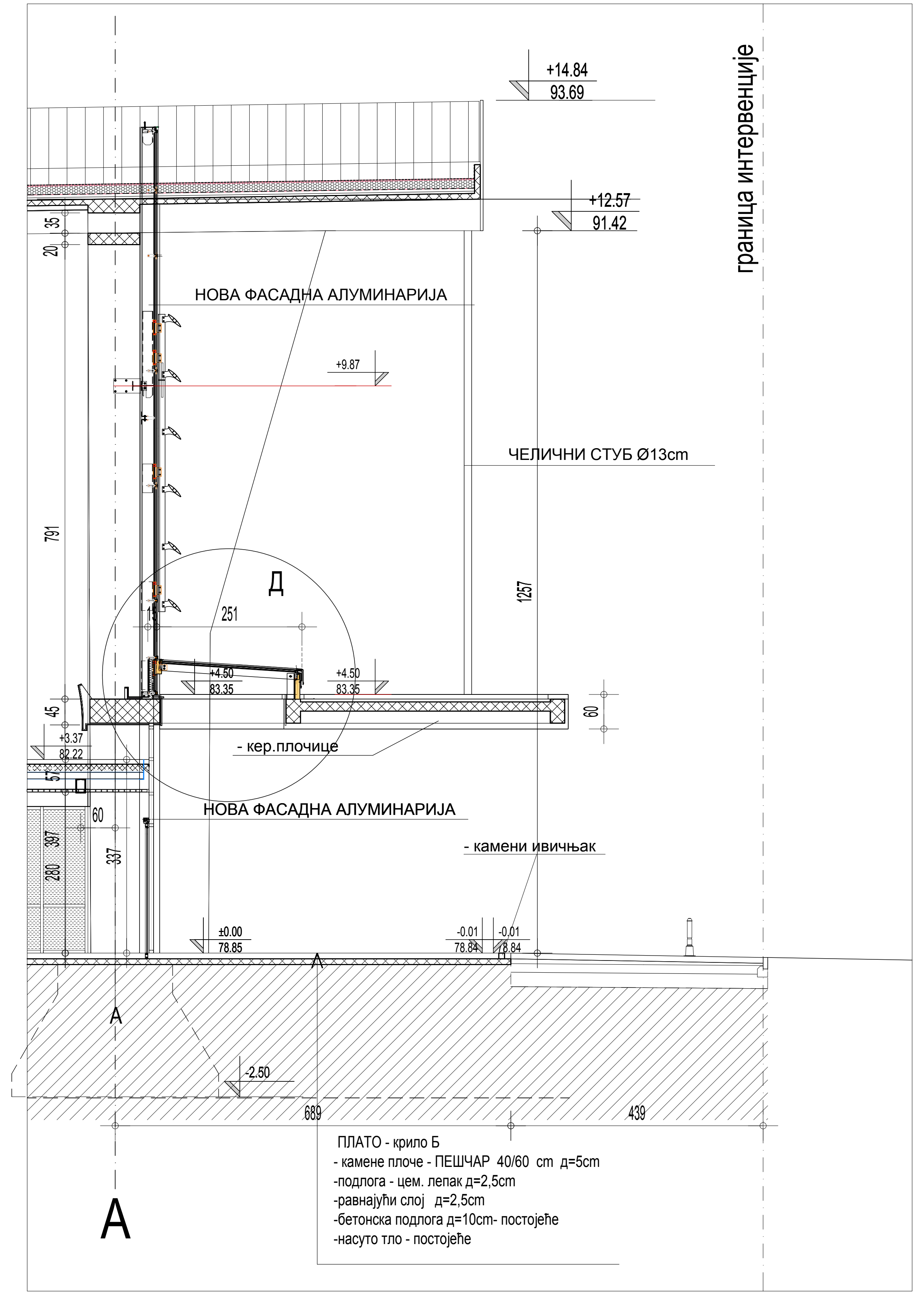

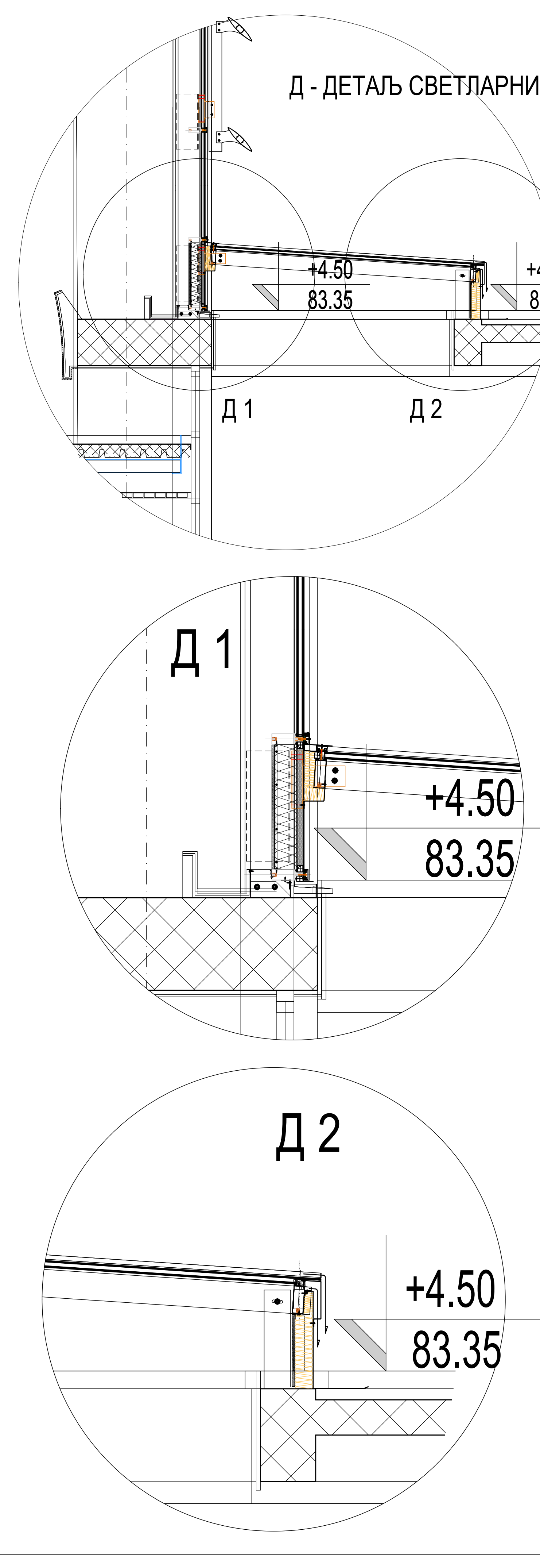

САОБРАЋАЈНИ ИНСТИТУТ ЦИП, БЕОГРАД

Објекат: ПРУГА БЕОГРАД - СУБОТИЦА - ДРЖАВНА ГРАНИЦА (КЕЛЕБИЈА) ДЕОНИЦА ПРУГЕ НОВИ САД - СУБОТИЦА - ДРЖАВНА ГРАНИЦА (КЕЛЕБИЈА)

СПОЉАШЊА АЛУМИНАРИЈА

Врста техн.док.: ПЗИ

Размера: Р 1:50

Цртеж: СВЕТЛАРНИК - НАДСТРЕШНИЦА НАД УЛАЗОМ У КРИЛО "Б"

Ознака: Бн

Број листа: 12

Зидарска мера:	575x251 -2 комада 588x251 -6 комада
Опис:	Светларник израдити од система алуминијумских фасадних профила са прекинутим термичким мостом типа Schueco FWS 60 или адекватно. Фасада се израђује од система самоносивих алуминијских хоризонталних и вертикалних правоуглих профила који осигурава прекид термичког моста . Сви рубови профила благо су заобљени . Ш ирина вертикалних и хоризонталних профила са унутарње стране износи 60мм док се са спољашње стране на вертикалама и хоризонталама налази покривна капа ш ирине 60мм. Дубина капе вертикала износи 15мм, док су хоризонталне капе 12мм. Дубина вертикалних профила одређује се статичким прорачуном. Хоризонтални профили се статички прорачунавају на тежину стакла и ветар и њихова дубина не сме да пређе дубину вертикалних профила. Ако је случај да њихова дубина прелази дубину вертикалних профила усваја се дубљи вертикални профил. Извођач је дужан да достави статички прорачун (урађен од стране овлашћеног лица) заједно са остатком извођачког пројекта фасаде. Прелиминарна дубина 125/130мм. Ослањање вертикалног профила у оси А предвидети преко системског носача на вертикално фасадно платно. Покрету везу предвидети преко котве за конструкцију објекта. Хоризонталну дилатацију предвидети системском везом са 3мм зазором између хоризонталног и вертикалног профила. Зазор затворити системским заптивним елементом. Систем профила фасаде за одводњу кондезата конструисан у три равни одводње. Одводња се врши на начин да се кондензат прикупљен у хоризонтали одводи у вертикале, те се помоћу системских пластичних одводника кондезата, изведе ван конструкције.Сва заптивања на фасади су од EPDM- а према DIN 7863. Жљебови у хоризонталном и вертикалном алуминијском профилу међусобно су повезани и омогућавају проветравање сваког остакљеног поља преко сва четири угла. Површинска обрада профила : елоксажа у тону по избору конзерваторског надзора (сива мат) Истом површинском обрадом треба обрадити све видне алуминијуске делове конструкције (угаоне опшиве и сл.) Позиције остаклити стаклом прелиминарне конфигурације: 1. Спољашње стакло 8мм каљено са премазом на позицији 2 2. Међупростор 16мм 90%аргон , стакло лајсна треба да је термички појачана (нпр. Thermix) 3. Унутрашње стакло ламинирано са PVB фолијом 4.4.2
Етажа:	КРИЛО Б
1.спрат	575x251 -2 комада 588x251 -6 комада
Напомена:	СВЕ МЕРЕ УЗЕТИ НА ЛИЦУ МЕСТА.

УНУТРАШЊА АЛУМИНАРИЈА

ЛИСТ 01-31

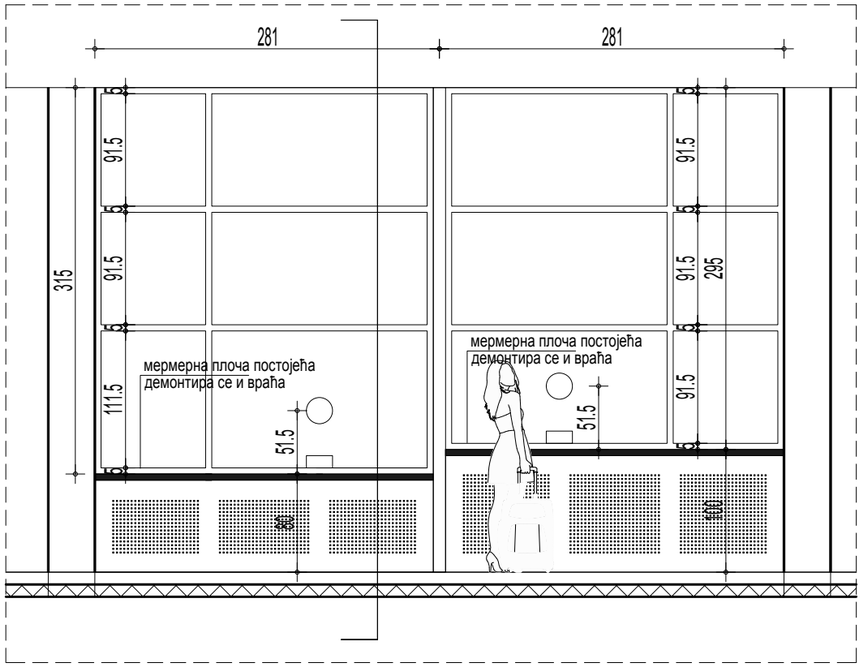

ИЗГЛЕД

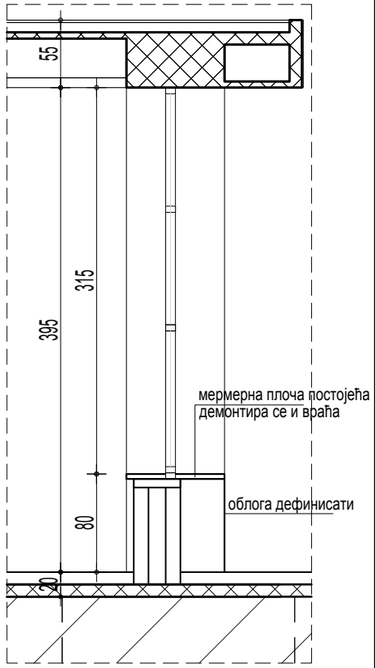

ПРЕСЕК

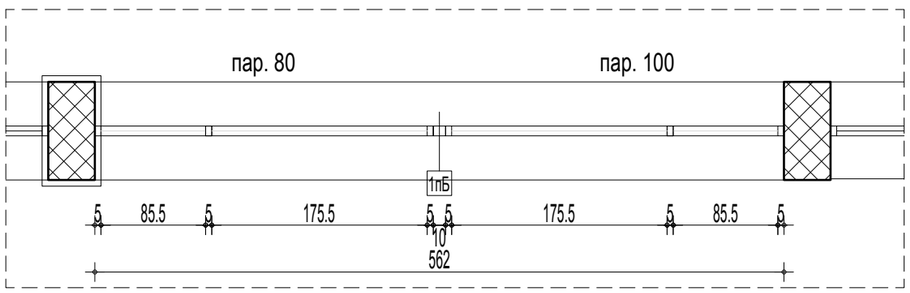

ОСНОВА

САОБРАЋАЈНИ ИНСТИТУТ ЦИП, БЕОГРАД	Објекат: ПРУГА БЕОГРАД - СУБОТИЦА - ДРЖАВНА ГРАНИЦА (КЕЛЕБИЈА) ДЕОНИЦА ПРУГЕ НОВИ САД - СУБОТИЦА - ДРЖАВНА ГРАНИЦА (КЕЛЕБИЈА)
	УНУТРАШЊА АЛУМИНАРИЈА
Врста техн.док.:	пзи
Размера:	Р 1:50
Цртеж:	СТАНИЧНА БЛАГАЈНА И ШАЛТЕР САЛА
Ознака:	1пБ
Број листа:	01
Зидарска мера:	562 / 295(315)

Опис:

УНУТРАШЊА ПРЕГРАДА СА ШАЛТЕРИМА СТАНИЧНЕ БЛАГАЈНЕ

ПРЕГРАДА ЈЕ ИЗРАЂЕНА ОД АЛУМИНИЈУМСКИХ ПРОФИЛА БЕЗ ТЕРМОПРЕКИДА.
ПОВРИНСКА ОБРАДА ПРОФИЛА: ЕЛОКСАЖА, У ТОНУ ПО ИЗБОРУ КОНЗЕРВАТОРСКОГ НАДЗОРА (СИВА МАТ).
УГРАДЊА СЕ ВРШИ ПРЕКО ЧЕЛИЧНИХ И АЛУМИНИЈУМСКИХ ДРЖАЧА. СВИ ЧЕЛИЧНИ ЕЛЕМЕНТИ МОРАЈУ БИТИ ТОПЛО ЦИНКОВАНИ, КЛАСЕ АНТИКОРОЗИВНЕ ЗАШТИТЕ Ц3. ЧЕЛИЧНИ И СВИ ОСТАЛИ ЕЛЕМЕНТИ ЗА ФИКСИРАЊЕ ПОЗИЦИЈЕ, ОПШИВНИ ЕЛЕМЕНТИ, СУ САСТАВНИ ДЕО ПОЗИЦИЈЕ.ПРЕГРАДА ЈЕ ПРЕДВИЂЕНА ЗА СУВУ УГРАДЊУ И МОНТИРА СЕ НА ЗАВРШНО ОБРАЂЕН ЗИД.

ПРЕГРАДУ ЧИНЕ ДВА РАМА СА ДВА ШАЛТЕРА, ПОЈЕДИНАЧНИХ ДИМЕНЗИЈА 281Х295 И 281/315ЦМ. ПРЕГРАДА ЈЕ ЗАСТАКЉЕНА ТРАНСПАРЕНТНИМ, СИГУРНОСНИМ, ЛАМИНИРАНИМ СТАКЛОМ 3.3.1. LAMİ GLASS EXTRA CLEAR. СТАКЛО УКУПНЕ ВИСИНЕ 295 СМ СЕ ПРУЖА ДО РАВНИ ШАЛТЕРА НА ВИСИНИ од 100СМ, СТАКЛО УКУПНЕ ВИСИНЕ 315СМ СЕ ЗАВРШАВА НА ВИСИНИ од 80СМ.

ШАЛТЕР ЈЕ ИЗРАЂЕН ОД АЛУМИНИЈУМСКОГ ЛИМА У ПРИРОДНОЈ БОЈИ АЛУМИНИЈУМА, СЈАЈНО, НА ПОТКОНСТРУКЦИЈИ ОД ЧЕЛИЧНИХ И АЛУМИНИЈУМСКИХ ПРОФИЛА СВЕ ФИКСИРАНО ЗА ОСНОВНИ РАМ,САСТАВНИ ДЕО ПОЗИЦИЈЕ ЈЕ РОТИРАЈУЋА "ПОСУДА" ЗА ИЗДАВАЊЕ КАРАТА.

УГРАДЊУ ВРШИТИ У СКЛАДУ СА РАДИОНИЧКИМ ДЕТАЉИМА КОЈЕ ИЗРАЂУЈЕ ИЗВОЂАЧ РАДОВА, НА ОСНОВУ ДИМЕНЗИЈА ПОЗИЦИЈА УЗЕТИХ НА ЛИЦУ МЕСТА. ДЕТАЉИ МОРАЈУ БИТИ ОДОБРЕНИ ОД СТРАНЕ ОДГОВОРНОГ ПРОЈЕКТАНТА И НАДЗОРНОГ ОРГАНА. ПРИ ИЗРАДИ И МОНТАЖИ ПОЗИЦИЈЕ ПОШТОВАТИ СВЕ ПРЕПОРУКЕ ОД СТРАНЕ ПРОИЗВОЂАЧА ПРОФИЛА. ИЗВОЂАЧ ЈЕ ДУЖАН ДА ДОСТАВИ АТЕСТНУ ДОКУМЕНТАЦИЈУ УСАГЛАШЕНУ СА EN СТАНДАРДИМА.

Етажа:	АНЕКС;КРИЛО А	КРИЛО Б	КРИЛО Ц	КРИЛО Д
Конвенција:				
Сутерен	0	0	0	0
Приземље	0	1	0	0
1.спрат	0	0	0	0
2.спрат	0	0	0	0
Укупно(крило):	0	1	0	0
Укупно(објекат):	1			
Напомена:	СВЕ МЕРЕ УЗЕТИ НА ЛИЦУ МЕСТА.			

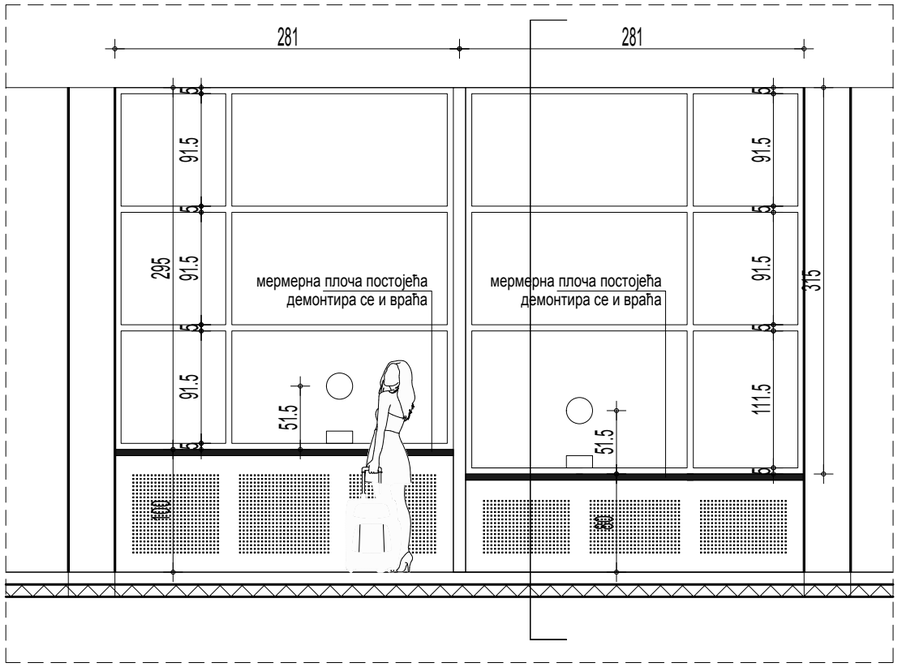

ИЗГЛЕД

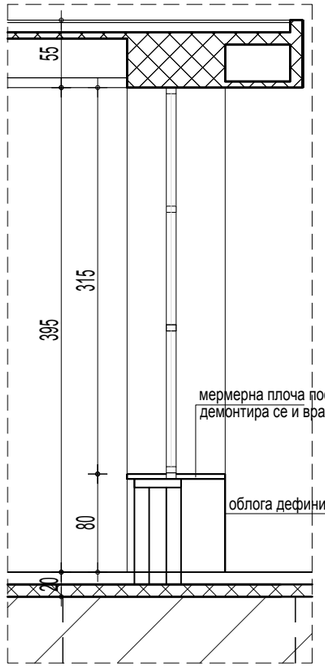

ПРЕСЕК

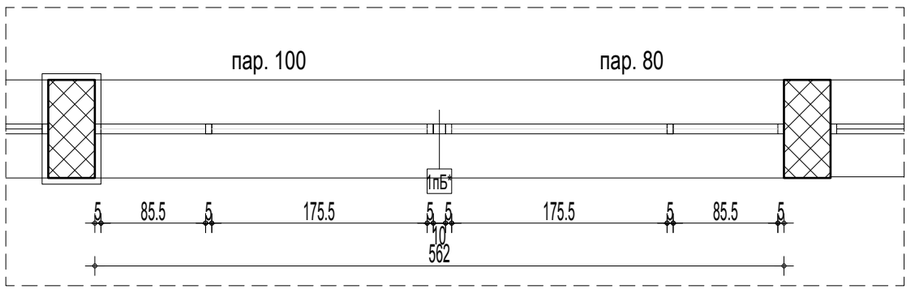

ОСНОВА

САОБРАЋАЈНИ ИНСТИТУТ ЦИП, БЕОГРАД

Објекат:
ПРУГА БЕОГРАД - СУБОТИЦА - ДРЖАВНА ГРАНИЦА (КЕЛЕБИЈА)
ДЕОНИЦА ПРУГЕ НОВИ САД - СУБОТИЦА - ДРЖАВНА ГРАНИЦА (КЕЛЕБИЈА)

УНУТРАШЊА АЛУМИНАРИЈА

Врста техн.док.: **ПЗИ**

Размера: Р 1:50

Цртеж: СТАНИЧНА БЛАГАЈНА И ШАЛТЕР САЛА

Ознака: 1пБ*

Број листа: 02

Зидарска мера: 562 / 295(315)

Опис:

УНУТРАШЊА ПРЕГРАДА СА ШАЛТЕРИМА СТАНИЧНЕ БЛАГАЈНЕ

ПРЕГРАДА ЈЕ ИЗРАЂЕНА ОД АЛУМИНИЈУМСКИХ ПРОФИЛА БЕЗ ТЕРМОПРЕКИДА.
ПОВРИНСКА ОБРАДА ПРОФИЛА: ЕЛОКСАЖА, У ТОНУ ПО ИЗБОРУ КОНЗЕРВАТОРСКОГ НАДЗОРА (СИВА МАТ).
УГРАДЊА СЕ ВРШИ ПРЕКО ЧЕЛИЧНИХ И АЛУМИНИЈУМСКИХ ДРЖАЧА. СВИ ЧЕЛИЧНИ ЕЛЕМЕНТИ МОРАЈУ БИТИ ТОПЛО ЦИНКОВАНИ, КЛАСЕ АНТИКОРОЗИВНЕ ЗАШТИТЕ Ц3. ЧЕЛИЧНИ И СВИ ОСТАЛИ ЕЛЕМЕНТИ ЗА ФИКСИРАЊЕ ПОЗИЦИЈЕ, ОПШИВНИ ЕЛЕМЕНТИ, СУ САСТАВНИ ДЕО ПОЗИЦИЈЕ.ПРЕГРАДА ЈЕ ПРЕДВИЂЕНА ЗА СУВУ УГРАДЊУ И МОНТИРА СЕ НА ЗАВРШНО ОБРАЂЕН ЗИД.

ПРЕГРАДУ ЧИНЕ ДВА РАМА СА ДВА ШАЛТЕРА, ПОЈЕДИНАЧНИХ ДИМЕНЗИЈА 281Х295 И 281/315ЦМ. ПРЕГРАДА ЈЕ ЗАСТАКЉЕНА ТРАНСПАРЕНТНИМ, СИГУРНОСНИМ, ЛАМИНИРАНИМ СТАКЛОМ 3.3.1. LAMİ GLASS EXTRA CLEAR. СТАКЛО УКУПНЕ ВИСИНЕ 295 СМ СЕ ПРУЖА ДО РАВНИ ШАЛТЕРА НА ВИСИНИ од 100СМ, СТАКЛО УКУПНЕ ВИСИНЕ 315СМ СЕ ЗАВРШАВА НА ВИСИНИ од 80СМ.

ШАЛТЕР ЈЕ ИЗРАЂЕН ОД АЛУМИНИЈУМСКОГ ЛИМА У ПРИРОДНОЈ БОЈИ АЛУМИНИЈУМА, СЈАЈНО, НА ПОТКОНСТРУКЦИЈИ ОД ЧЕЛИЧНИХ И АЛУМИНИЈУМСКИХ ПРОФИЛА СВЕ ФИКСИРАНО ЗА ОСНОВНИ РАМ,САСТАВНИ ДЕО ПОЗИЦИЈЕ ЈЕ РОТИРАЈУЋА "ПОСУДА" ЗА ИЗДАВАЊЕ КАРАТА.

УГРАДЊУ ВРШИТИ У СКЛАДУ СА РАДИОНИЧКИМ ДЕТАЉИМА КОЈЕ ИЗРАЂУЈЕ ИЗВОЂАЧ РАДОВА, НА ОСНОВУ ДИМЕНЗИЈА ПОЗИЦИЈА УЗЕТИХ НА ЛИЦУ МЕСТА. ДЕТАЉИ МОРАЈУ БИТИ ОДОБРЕНИ ОД СТРАНЕ ОДГОВОРНОГ ПРОЈЕКТАНТА И НАДЗОРНОГ ОРГАНА. ПРИ ИЗРАДИ И МОНТАЖИ ПОЗИЦИЈЕ ПОШТОВАТИ СВЕ ПРЕПОРУКЕ ОД СТРАНЕ ПРОИЗВОЂАЧА ПРОФИЛА. ИЗВОЂАЧ ЈЕ ДУЖАН ДА ДОСТАВИ АТЕСТНУ ДОКУМЕНТАЦИЈУ УСАГЛАШЕНУ СА EN СТАНДАРДИМА.

Етажа:	АНЕКС;КРИЛО А	КРИЛО Б	КРИЛО Ц	КРИЛО Д
Конвенција:				
Сутерен	0	0	0	0
Приземље	0	1	0	0
1.спрат	0	0	0	0
2.спрат	0	0	0	0
Укупно(крило):	0	1	0	0
Укупно(објекат):	1			
Напомена:	СВЕ МЕРЕ УЗЕТИ НА ЛИЦУ МЕСТА.			

САОБРАЋАЈНИ ИНСТИТУТ ЦИП, БЕОГРАД	Објекат: ПРУГА БЕОГРАД - СУБОТИЦА - ДРЖАВНА ГРАНИЦА (КЕЛЕБИЈА) ДЕОНИЦА ПРУГЕ НОВИ САД - СУБОТИЦА - ДРЖАВНА ГРАНИЦА (КЕЛЕБИЈА)	Врста техн.док.: ПЗИ	
	УНУТРАШЊА АЛУМИНАРИЈА	Размера: Р 1:50	
Цртеж: ФИКСНА ПРЕГРАДА		Ознака: 2пБ	Број листа: 03

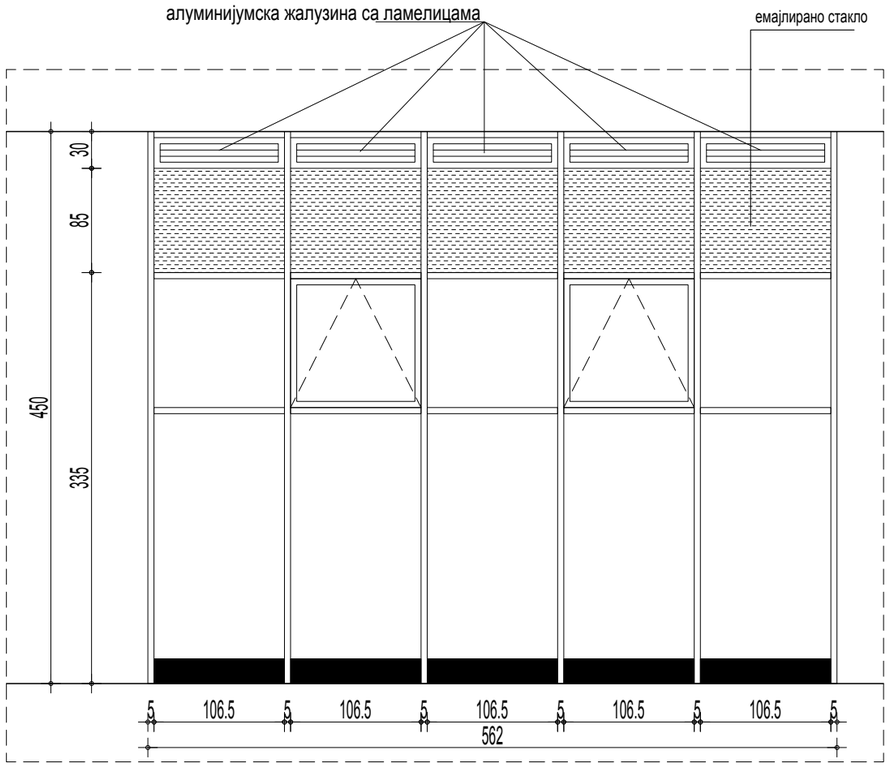

ИЗГЛЕД

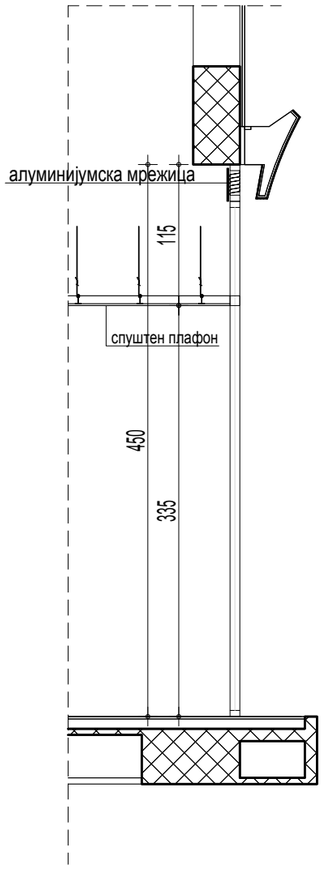

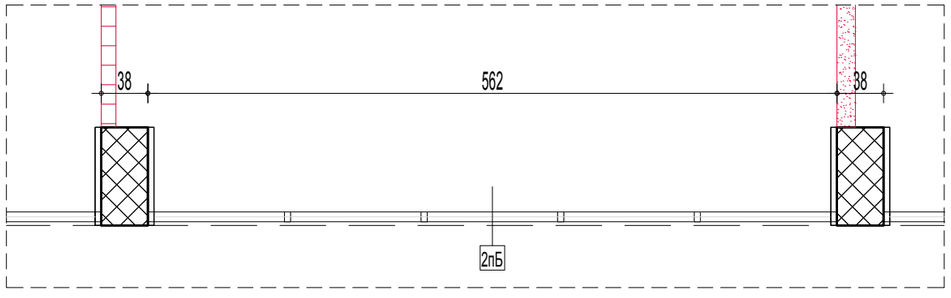

ОСНОВА

Транспарентно стакло
емајлирано стакло
пескирано стакло

Зидарска мера:	562 / 450
Опис:	Унутрашња вишеделна преграда . Конструкција од алуминијумских профила без термо-прекида по систему SCHUCO AWS/ADS 50 NI или слично.Преграда се састоји из фиксних и отварајућих застакљених поља Конструкцију димензионисати на хоризонтално оптерећење од 1KN/m на висини од 1м. Површинска обрада:Сви алуминијумски делови конструкције треба да су површински обрађени поступком елоксаже у тону по избору конзерваторског надзора (као и фасадне). Застакљивање: једноструким сигурносним стаклопакетом. Стакло и профиле преграде треба прорачунати тако да има својство сигурносне баријере у складу са SRPS EN 1991-1-1: 2012 и национални додатак из 2017. Прелиминарна конфигурација стакла: 44.2мм ламинирано прозирно стакло са једном звучном изолационом СЛА фолијом. Дихтунг је од неопренске гуме, ЕПДМ квалитета. Суви поступак уградње.

Етажа:	АНЕКС;КРИЛО А	КРИЛО Б	КРИЛО Ц	КРИЛО Д
Конвенција:				
Сутерен	0	0	0	0
Приземље	0	0	0	0
1.спрат	0	3	0	0
2.спрат	0	0	0	0
Укупно(крило):	0	3	0	0
Укупно(објекат):	3			
Напомена:	СВЕ МЕРЕ УЗЕТИ НА ЛИЦУ МЕСТА.			

САОБРАЋАЈНИ ИНСТИТУТ ЦИП, БЕОГРАД

Објекат:
ПРУГА БЕОГРАД - СУБОТИЦА - ДРЖАВНА ГРАНИЦА (КЕЛЕБИЈА)
ДЕОНИЦА ПРУГЕ НОВИ САД - СУБОТИЦА - ДРЖАВНА ГРАНИЦА (КЕЛЕБИЈА)

УНУТРАШЊА АЛУМИНАРИЈА

Врста техн.док.: **ПЗИ**

Размера: Р 1:50

Цртеж: ФИКСНА ПРЕГРАДА

Ознака: 2ПБ*

Број листа: 04

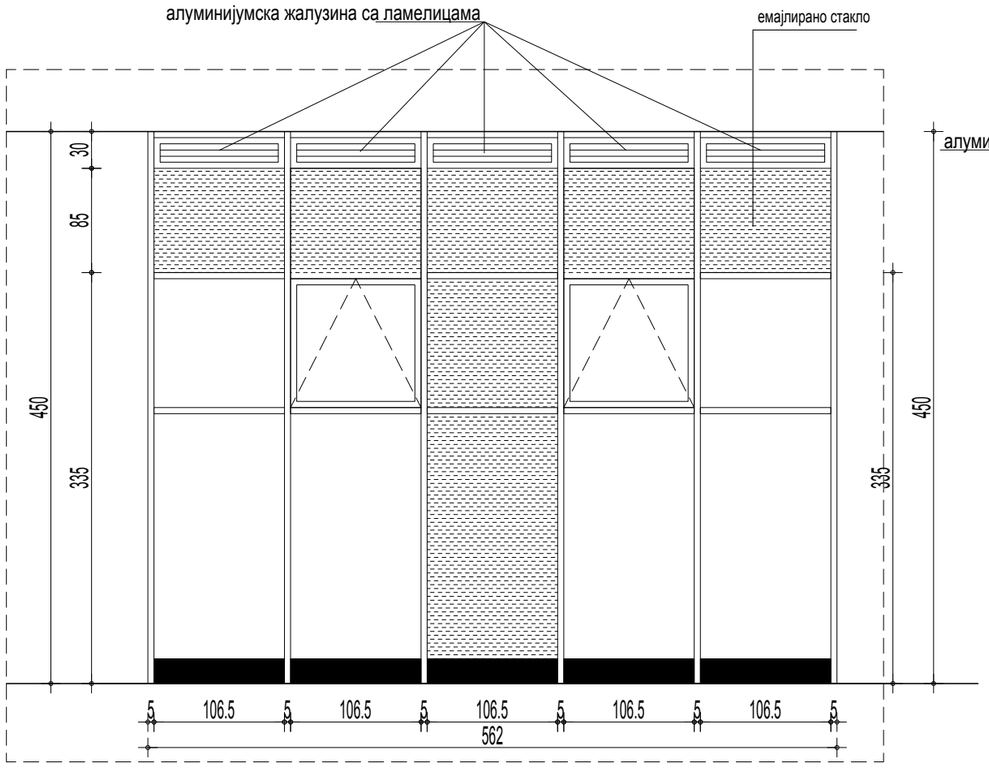

ИЗГЛЕД

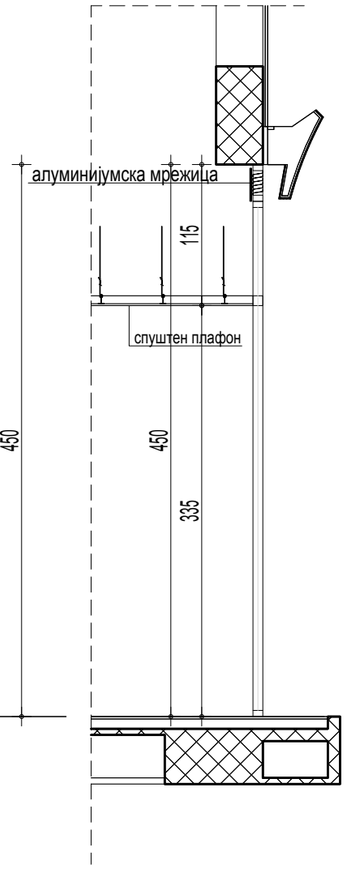

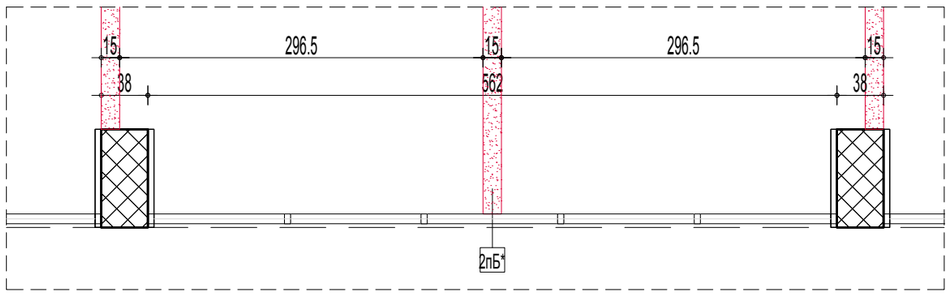

ОСНОВА

Транспарентно стакло
емајлирано стакло
пескирано стакло

Зидарска мера:	562 / 450
Опис:	Унутрашња вишеделна преграда . Конструкција од алуминијумских профила без термо-прекида по систему SCHUCO AWS/ADS 50 NI или слично.Преграда се састоји из фиксних и отварајућих застакљених поља Конструкцију димензионисати на хоризонтално оптерећење од 1KN/m на висини од 1м. Површинска обрада:Сви алуминијумски делови конструкције треба да су површински обрађени поступком елоксаже у тону по избору конзерваторског надзора (као и фасадне). Застакљивање: једноструким сигурносним стаклопакетом. Стакло и профиле преграде треба прорачунати тако да има својство сигурносне баријере у складу са SRPS EN 1991-1-1: 2012 и национални додатак из 2017. Прелиминарна конфигурација стакла: 44.2мм ламинирано прозирно стакло са једном звучном изолацијоном СЛА фолијом. Дихтунг је од неопренске гуме, ЕПДМ квалитета. Суви поступак уградње.

Етажа:	АНЕКС;КРИЛО А	КРИЛО Б	КРИЛО Ц	КРИЛО Д
Конвенција:				
Сутерен	0	0	0	0
Приземље	0	0	0	0
1.спрат	0	3	0	0
2.спрат	0	0	0	0
Укупно(крило):	0	3	0	0
Укупно(објекат):	3			
Напомена:	СВЕ МЕРЕ УЗЕТИ НА ЛИЦУ МЕСТА.			

САОБРАЋАЈНИ ИНСТИТУТ ЦИП, БЕОГРАД	Објекат: ПРУГА БЕОГРАД - СУБОТИЦА - ДРЖАВНА ГРАНИЦА (КЕЛЕБИЈА) ДЕОНИЦА ПРУГЕ НОВИ САД - СУБОТИЦА - ДРЖАВНА ГРАНИЦА (КЕЛЕБИЈА)	Врста техн.док.: ПЗИ
	УНУТРАШЊА АЛУМИНАРИЈА	Размера: Р 1:50
Цртеж: УНУТРАШЊА ПРЕГРАДА СА ДВОКРИЛНИМ ВРАТИМА- веза крила А са крилом Б	Ознака: ЗпБ	Број листа: 05

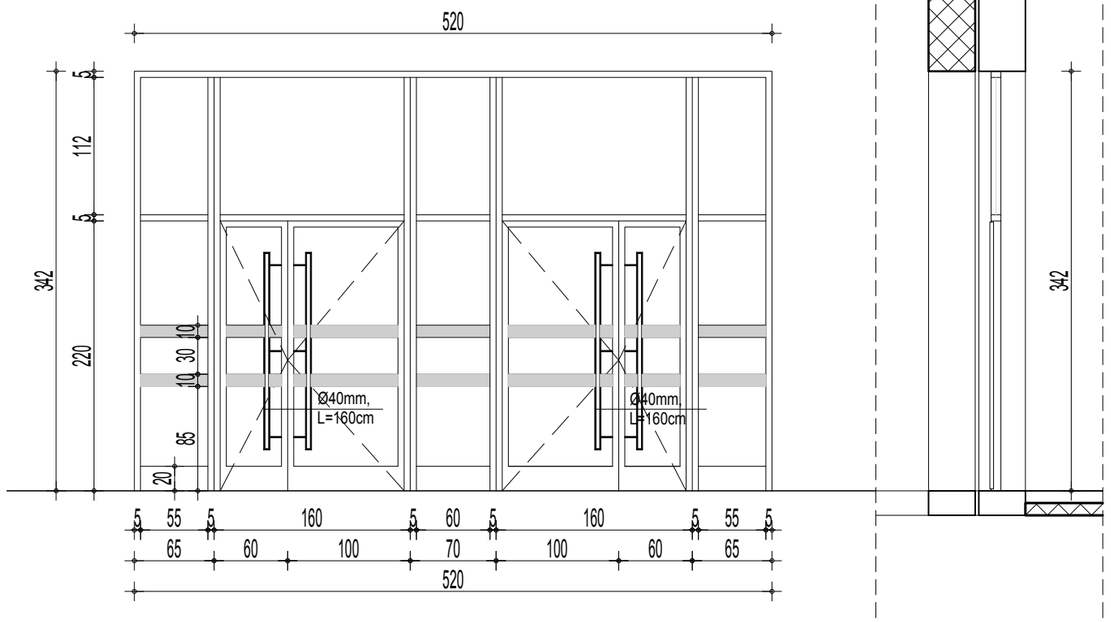

ИЗГЛЕД

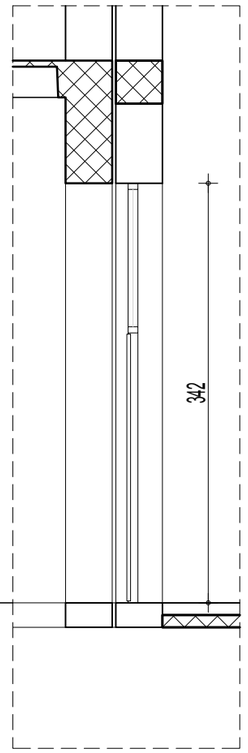

ПРЕСЕК

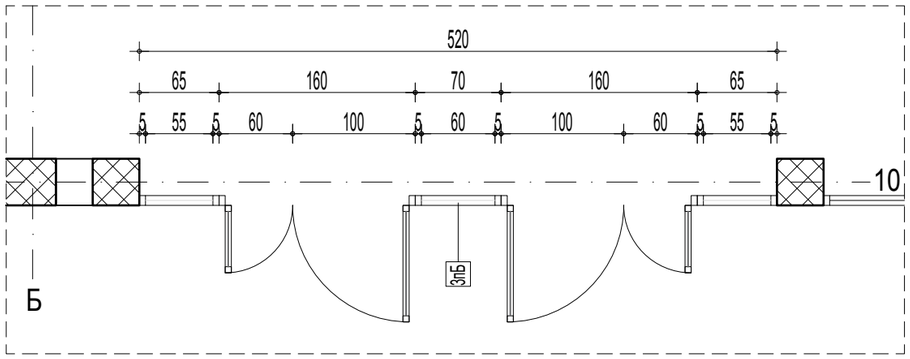

ОСНОВА

Зидарска мера:	520 / 342
Опис:	Унутрашња вишеделна преграда са двокрилним вратима. Конструкција од алуминијумских профила без термо-прекида по систему SCHUCO AWS/ADS 50 NI или слично.Преграда се састоји из фиксних застакљених поља и двокрилних врата. Конструкцију димензионисати на хоризонтално оптерећење од 1KN/m на висини од 1м. Површинска обрада:Сви алуминијумски делови конструкције треба да су површински обрађени поступком елоксаже у тону по избору конзерваторског надзора (као и фасадне). Застакљивање: једноструким сигурносним стаклопакетом. Стакло и профиле преграде треба прорачунати тако да има својство сигурносне баријере у складу са SRPS EN 1991-1-1: 2012 и национални додатак из 2017. Прелиминарна конфигурација стакла: 44.2мм ламинирано прозирно стакло са једном звучном изолацијоном СЛА фолијом. Дихтунг је од неопренске гуме, ЕПДМ квалитета.На делу стаклене површине предвидети нетранспарентну фолију. Суви поступак уградње. Врата снабдети одговарајућим оковом,укопавајућом бравом са кључевима,укопавајућим шаркама (минимум 4), инокс рукохватом Ø 40мм, висине 160цм.

Етажа:	АНЕКС;КРИЛО А	КРИЛО Б	КРИЛО Ц	КРИЛО Д
Конвенција:				
Сутерен	0	0	0	0
Приземље	0	1	0	0
1.спрат	0	0	0	0
2.спрат	0	0	0	0
Укупно(крило):	0	1	0	0
Укупно(објекат):	1			
Напомена:	СВЕ МЕРЕ УЗЕТИ НА ЛИЦУ МЕСТА.			

САОБРАЋАЈНИ ИНСТИТУТ ЦИП, БЕОГРАД	Објекат: ПРУГА БЕОГРАД - СУБОТИЦА - ДРЖАВНА ГРАНИЦА (КЕЛЕБИЈА) ДЕОНИЦА ПРУГЕ НОВИ САД - СУБОТИЦА - ДРЖАВНА ГРАНИЦА (КЕЛЕБИЈА)		Врста техн.док.: пзи
	УНУТРАШЊА АЛУМИНАРИЈА		Размера: Р 1:50
Цртеж:	ВЕТРОБРАНСКА ПРЕГРАДА СА АУТОМАТСКИМ ВРАТИМА	Ознака: 4пБ	Број листа: 06

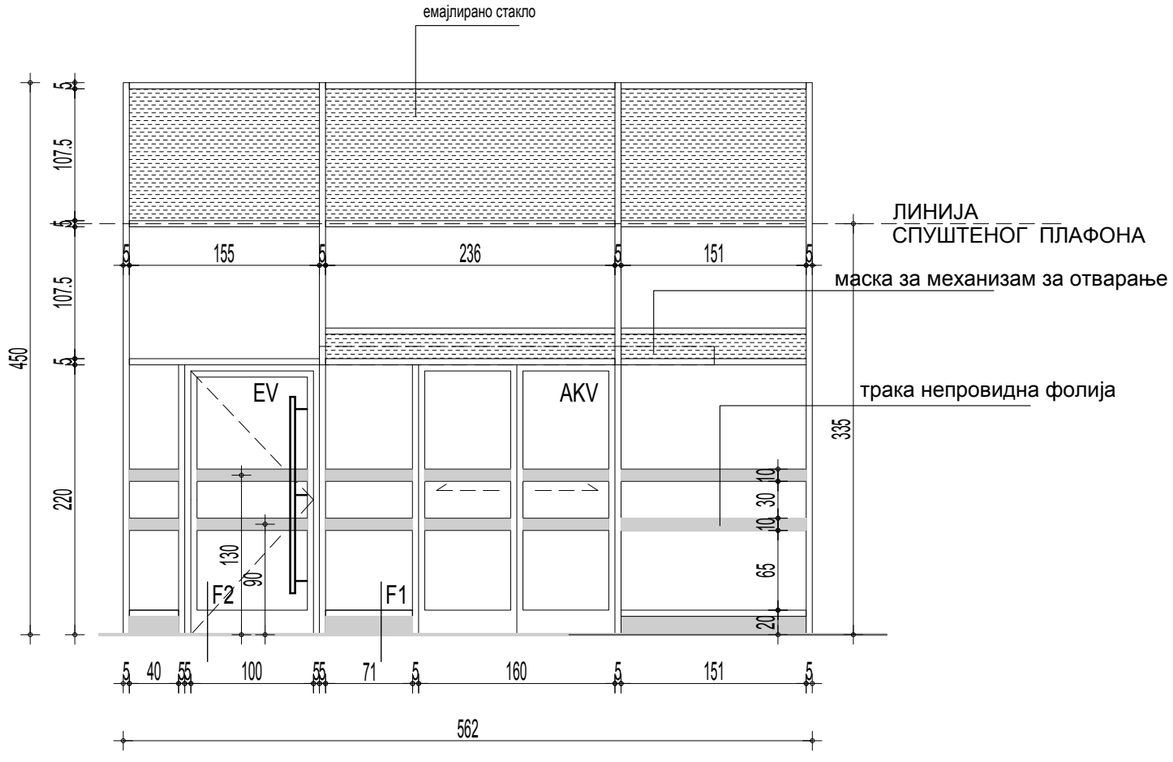

ИЗГЛЕД

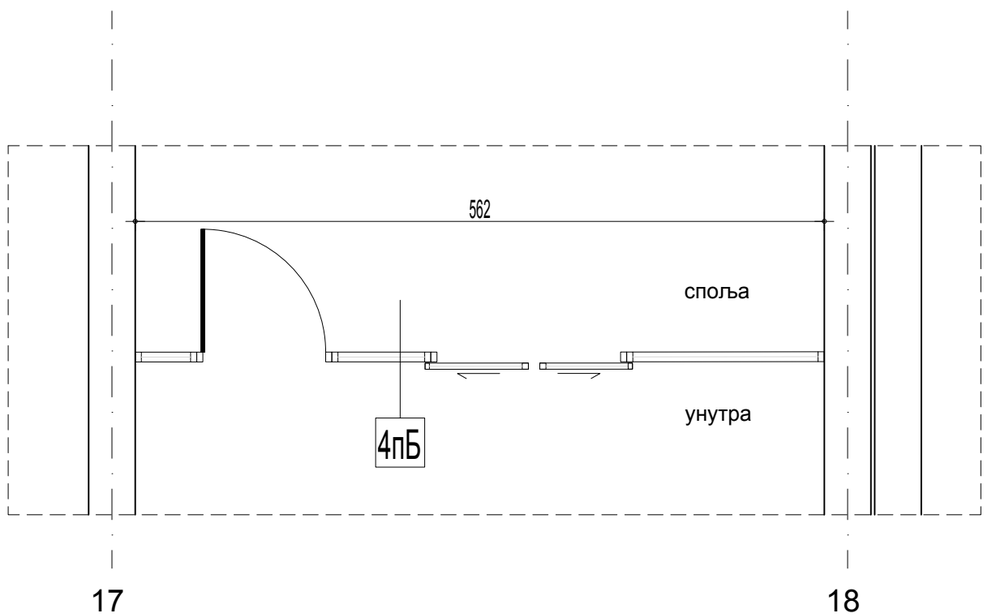

ОСНОВА

Транспарентно стакло
емајлирано стакло
пескирано стакло

ниво галерије-улаз са перона

Зидарска мера:	562 / 450
Опис:	Ветробранска преграда са аутоматским клизним вратима (ознака AKV) и евакуационим вратима(EV). Конструкција од алуминијумских профила без термо-прекида по систему SCHUCO AWS/ADS 50 NI или слично.Преграда се састоји из фиксних застакљених поља и врата. Конструкцију димензионисати на хоризонтално оптерећење од 1KN/m на висини од 1м. Површинска обрада:Површинска обрада профила: елоксажа, у тону по избору конзерваторског надзора (сива мат) (као и фасадна). Застакљивање: једноструким сигурносним стаклопакетом. Стакло и профиле преграде треба прорачунати тако да има својство сигурносне баријере у складу са SRPS EN 1991-1-1: 2012 и национални додатак из 2017. Прелиминарна конфигурација стакла: 44.2мм ламинирано прозирно стакло са једном звучном изолацијоном СЛА фолијом. Дихтунг је од неопренске гуме, ЕПДМ квалитета.На делу стаклене површине предвидети нетранспарентну фолију. Суви поступак уградње,фиксирати бочно и у таваницу. На споју са подом, формирати детаљ који ће визуелно формирати исту висину видљивог алуминијума од 200мм на фиксним деловима фасаде (детаљ Ф1) као и на деловима врата (детаљ Ф2). Евакуациона врата **EV** у систему SCHUCO ADS 65 HD. Предвидети врата са функцијом и сертификацијом према норми SRPS EN 1125. Паник функција Е са рукохватом споља паник шином унутра. Пролазак споља омогућен само са кључем. Врата морају бити опремљена комплетним системским оковом који ће омогућити правилно функционисање у траженом режиму. Врата предвидети у HD (heavy duty) варијанти. Аутоматска клизна врата **AKV** урадити у систему Gezze Slimdrive SL-FR или слична. Врата треба да буду опремљена сензором за отварање. Неопходна је могућност редуданције у случају нестанка струје. На местима изнад клизних врата предвидети хоризонтални профил у основној фасадној конструкцији исте дубине као и вертикални.

Етажа:	АНЕКС;КРИЛО А	КРИЛО Б	КРИЛО Ц	КРИЛО Д
Конвенција:				
Сутерен	0	0	0	0
Приземље	0	0	0	0
1.спрат	0	1	0	0
2.спрат	0	0	0	0
Укупно(крило):	0	1	0	0
Укупно(објекат):	1			
Напомена:	СВЕ МЕРЕ УЗЕТИ НА ЛИЦУ МЕСТА.			

САОБРАЋАЈНИ ИНСТИТУТ ЦИП, БЕОГРАД	Објекат: ПРУГА БЕОГРАД - СУБОТИЦА - ДРЖАВНА ГРАНИЦА (КЕЛЕБИЈА) ДЕОНИЦА ПРУГЕ НОВИ САД - СУБОТИЦА - ДРЖАВНА ГРАНИЦА (КЕЛЕБИЈА)	Врста техн.док.: ПЗИ
	УНУТРАШЊА АЛУМИНАРИЈА	Размера: Р 1:50
Цртеж: ПРЕГРАДА НА САЛИ	Ознака: 5пБ	Број листа: 07

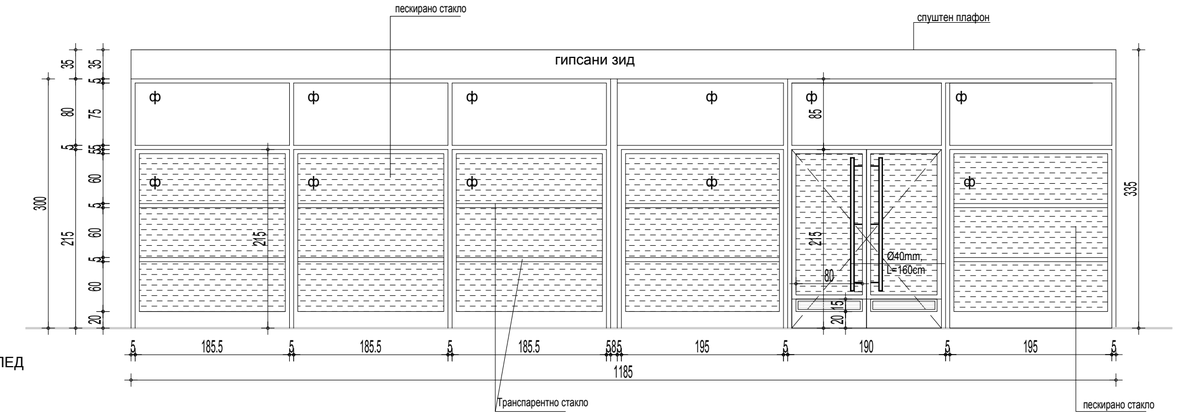

ИЗГЛЕД

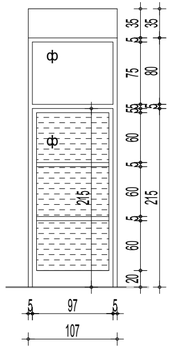

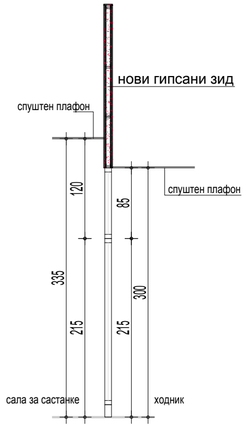

ПРЕСЕК

Транспарентно стакло
емајлирано стакло
пескирано стакло

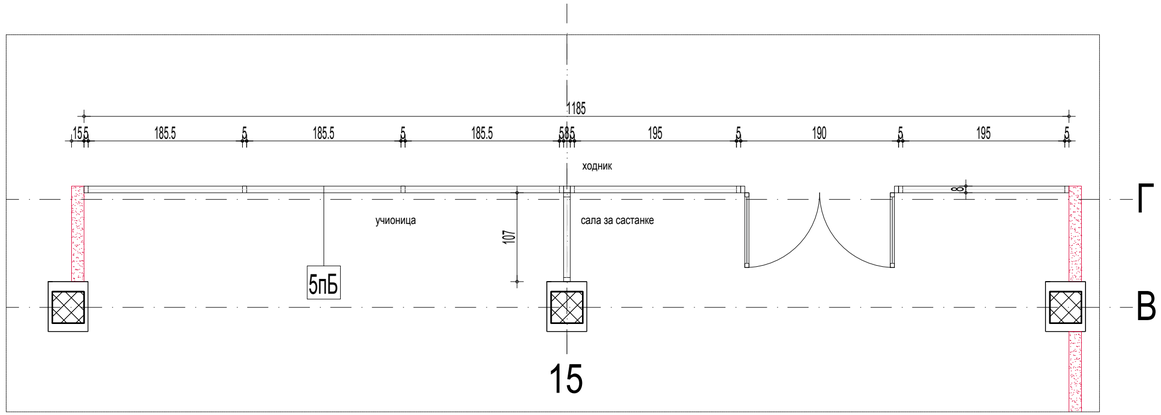

ОСНОВА

Зидарска мера:	1185 +107/ 300			
Опис:	Фиксна преграда са двокрилним застакљеним вратима. Конструкција од алуминијумских профила без термо-прекида по систему SCHUCO AWS/ADS 50 NI или слично.Преграда се састоји из фиксних застакљених поља , врата и прозора. Конструкцију димензионисати на хоризонтално оптерећење од 1KN/m на висини од 1м. 2Површинска обрада:Сви алуминијумски делови конструкције треба да су површински обрађени поступком елоксаже у тону по избору конзерваторског надзора (као и фасадне). Застакљивање: једноструким сигурносним стаклопакетом. Стакло и профиле преграде треба прорачунати тако да има својство сигурносне баријере у складу са SRPS EN 1991-1-1: 2012 и национални додатак из 2017. Прелиминарна конфигурација стакла: 44.2мм ламинирано прозирно стакло са једном звучном изолацијоном СЛА фолијом. Дихтунг је од неопренске гуме, ЕПДМ квалитета. Суви поступак уградње. Врата снабдети одговарајућим оковом,укопавајућом бравом са кључевима,укопавајућим шаркама (минимум 4), инокс рукохватом Ø 40мм, висине 160цм. У доњем делу крила врата ставити решетку 800x150мм			
Етажа:	АНЕКС;КРИЛО А	КРИЛО Б	КРИЛО Ц	КРИЛО Д
Конвенција:				
Сутерен	0	0	0	0
Приземље	0	0	0	0
1.спрат	0	1	0	0
2.спрат	0	0	0	0
Укупно(крило):	0	1	0	0
Укупно(објекат):	1			
Напомена:	СВЕ МЕРЕ УЗЕТИ НА ЛИЦУ МЕСТА.			

САОБРАЋАЈНИ ИНСТИТУТ ЦИП, БЕОГРАД

Објекат:
ПРУГА БЕОГРАД - СУБОТИЦА - ДРЖАВНА ГРАНИЦА (КЕЛЕБИЈА)
ДЕОНИЦА ПРУГЕ НОВИ САД - СУБОТИЦА - ДРЖАВНА ГРАНИЦА (КЕЛЕБИЈА)

УНУТРАШЊА АЛУМИНАРИЈА

Врста техн.док.: **пзи**

Размера: Р 1:50

Цртеж: ПРЕГРАДА НА УЧИОНИЦИ

Ознака: 5пБ*

Број листа: 08

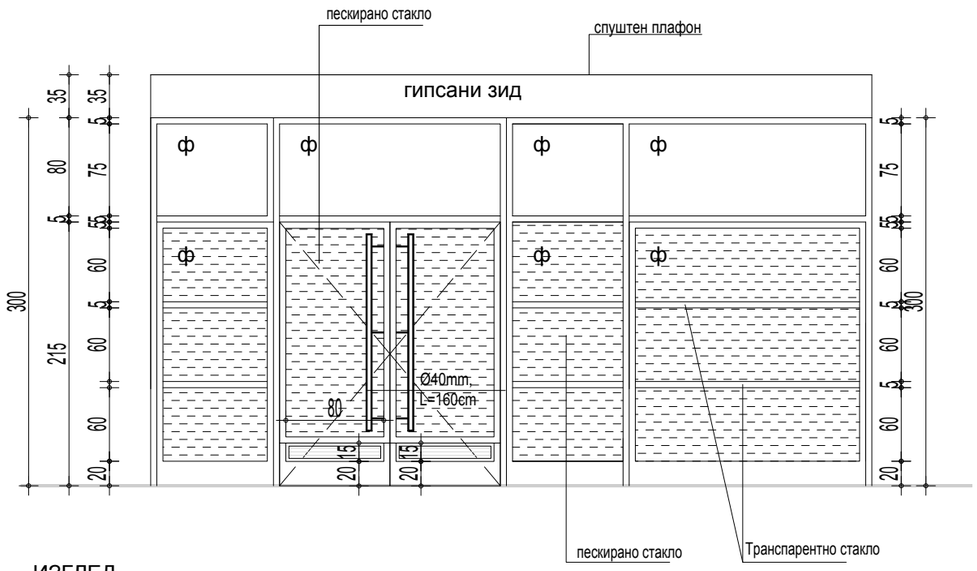

ИЗГЛЕД

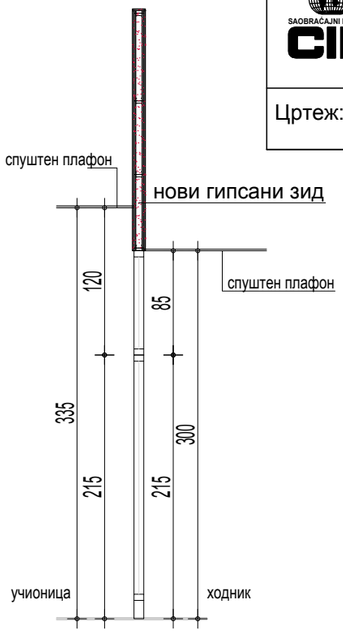

ПРЕСЕК

Транспарентно стакло
емајлирано стакло
пескирано стакло

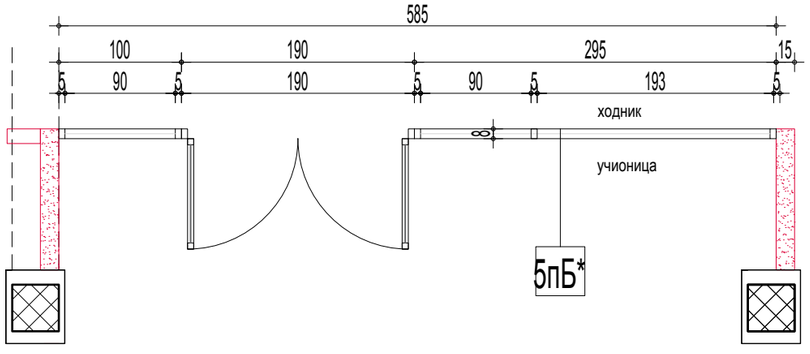

ОСНОВА

Зидарска мера:	585 / 300
	Фиксна преграда са двокрилним застакљеним вратима. Конструкција од алуминијумских профила без термо-прекида по систему SCHUCO AWS/ADS 50 NI или слично.Преграда се састоји из фиксних застакљених поља , врата и прозора. Конструкцију димензионисати на хоризонтално оптерећење од 1KN/m на висини од 1м. 2Површинска обрада:Сви алуминијумски делови конструкције треба да су површински обрађени поступком елоксаже у тону по избору конзерваторског надзора (као и фасадне). Застакљивање: једноструким сигурносним стаклопакетом. Стакло и профиле преграде треба прорачунати тако да има својство сигурносне баријере у складу са SRPS EN 1991-1-1: 2012 и национални додатак из 2017. Прелиминарна конфигурација стакла: 44.2мм ламинирано прозирно стакло са једном звучном изолационом СЛА фолијом. Дихтунг је од неопренске гуме, ЕПДМ квалитета.На делу стаклене површине предвидети нетранспарентну фолију. Суви поступак уградње. Врата снабдети одговарајућим оковом,укопавајућом бравом са кључевима,укопавајућим шаркама (минимум 4), инокс рукохватом Ø 40мм, висине 160цм. У доњем делу крила врата ставити решетку 800x150мм

Етажа:	АНЕКС;КРИЛО А	КРИЛО Б	КРИЛО Ц	КРИЛО Д
Конвенција:				
Сутерен	0	0	0	0
Приземље	0	0	0	0
1.спрат	0	1	0	0
2.спрат	0	0	0	0
Укупно(крило):	0	1	0	0
Укупно(објекат):	1			
Напомена:	СВЕ МЕРЕ УЗЕТИ НА ЛИЦУ МЕСТА.			

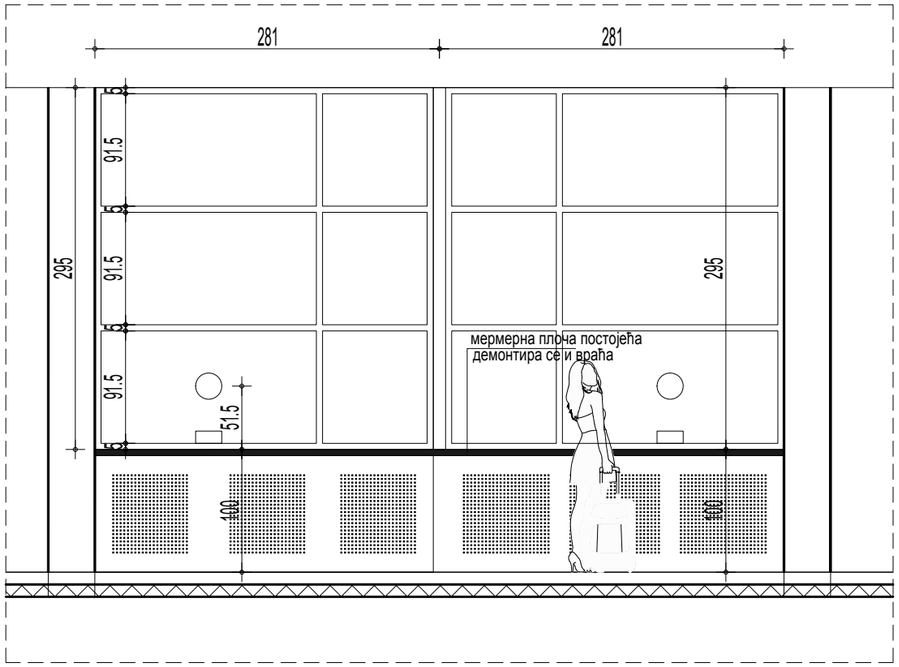

ИЗГЛЕД

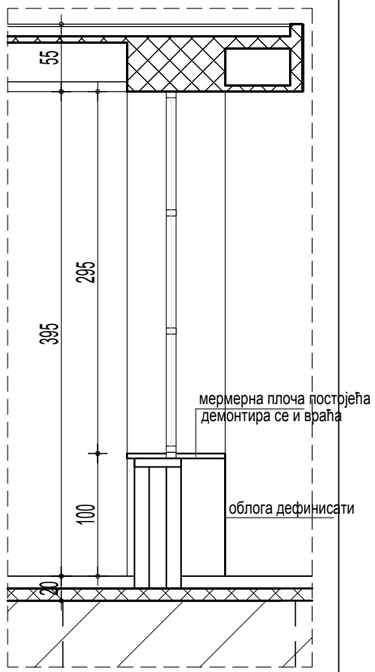

ПРЕСЕК

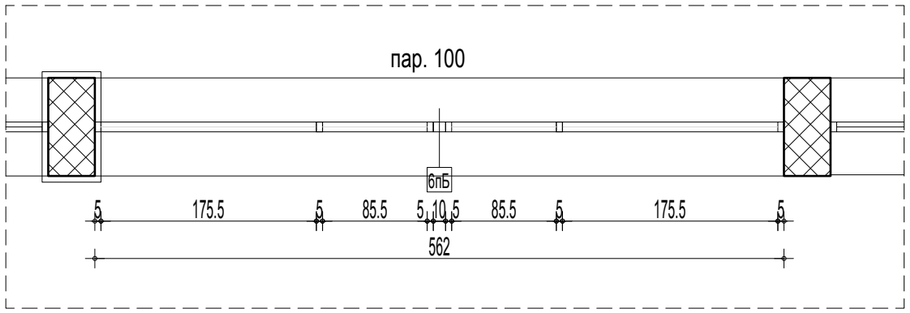

ОСНОВА

САОБРАЋАЈНИ ИНСТИТУТ ЦИП, БЕОГРАД

Објекат:
ПРУГА БЕОГРАД - СУБОТИЦА - ДРЖАВНА ГРАНИЦА (КЕЛЕБИЈА)
ДЕОНИЦА ПРУГЕ НОВИ САД - СУБОТИЦА - ДРЖАВНА ГРАНИЦА (КЕЛЕБИЈА)

УНУТРАШЊА АЛУМИНАРИЈА

Врста техн.док.: **ПЗИ**

Размера: Р 1:50

Цртеж: СТАНИЧНА БЛАГАЈНА И ШАЛТЕР САЛА

Ознака: 6пБ

Број листа: 09

Зидарска мера: 562 / 295

Опис:

УНУТРАШЊА ПРЕГРАДА СА ШАЛТЕРИМА СТАНИЧНЕ БЛАГАЈНЕ

ПРЕГРАДА ЈЕ ИЗРАЂЕНА ОД АЛУМИНИЈУМСКИХ ПРОФИЛА БЕЗ ТЕРМОПРЕКИДА.
ПОВРИНСКА ОБРАДА ПРОФИЛА: ЕЛОКСАЖА, У ТОНУ ПО ИЗБОРУ КОНЗЕРВАТОРСКОГ НАДЗОРА (СИВА МАТ).
УГРАДЊА СЕ ВРШИ ПРЕКО ЧЕЛИЧНИХ И АЛУМИНИЈУМСКИХ ДРЖАЧА. СВИ ЧЕЛИЧНИ ЕЛЕМЕНТИ МОРАЈУ БИТИ ТОПЛО ЦИНКОВАНИ, КЛАСЕ АНТИКОРОЗИВНЕ ЗАШТИТЕ Ц3. ЧЕЛИЧНИ И СВИ ОСТАЛИ ЕЛЕМЕНТИ ЗА ФИКСИРАЊЕ ПОЗИЦИЈЕ, ОПШИВНИ ЕЛЕМЕНТИ, СУ САСТАВНИ ДЕО ПОЗИЦИЈЕ.ПРЕГРАДА ЈЕ ПРЕДВИЂЕНА ЗА СУВУ УГРАДЊУ И МОНТИРА СЕ НА ЗАВРШНО ОБРАЂЕН ЗИД.

ПРЕГРАДУ ЧИНЕ ДВА РАМА СА ДВА ШАЛТЕРА, ДИМЕНЗИЈА 281Х295 .
ПРЕГРАДА ЈЕ ЗАСТАКЉЕНА ТРАНСПАРЕНТНИМ, СИГУРНОСНИМ, ЛАМИНИРАНИМ СТАКЛОМ 3.3.1. LAMİ GLASS EXTRA CLEAR. СТАКЛО УКУПНЕ ВИСИНЕ 295 СМ СЕ ПРУЖА ДО РАВНИ ШАЛТЕРА НА ВИСИНИ од 100СМ .

ШАЛТЕР ЈЕ ИЗРАЂЕН ОД АЛУМИНИЈУМСКОГ ЛИМА У ПРИРОДНОЈ БОЈИ АЛУМИНИЈУМА, СЈАЈНО, НА ПОТКОНСТРУКЦИЈИ ОД ЧЕЛИЧНИХ И АЛУМИНИЈУМСКИХ ПРОФИЛА СВЕ ФИКСИРАНО ЗА ОСНОВНИ РАМ,САСТАВНИ ДЕО ПОЗИЦИЈЕ ЈЕ РОТИРАЈУЋА "ПОСУДА" ЗА ИЗДАВАЊЕ КАРАТА.

УГРАДЊУ ВРШИТИ У СКЛАДУ СА РАДИОНИЧКИМ ДЕТАЉИМА КОЈЕ ИЗРАЂУЈЕ ИЗВОЂАЧ РАДОВА, НА ОСНОВУ ДИМЕНЗИЈА ПОЗИЦИЈА УЗЕТИХ НА ЛИЦУ МЕСТА. ДЕТАЉИ МОРАЈУ БИТИ ОДОБРЕНИ ОД СТРАНЕ ОДГОВОРНОГ ПРОЈЕКТАНТА И НАДЗОРНОГ ОРГАНА. ПРИ ИЗРАДИ И МОНТАЖИ ПОЗИЦИЈЕ ПОШТОВАТИ СВЕ ПРЕПОРУКЕ ОД СТРАНЕ ПРОИЗВОЂАЧА ПРОФИЛА. ИЗВОЂАЧ ЈЕ ДУЖАН ДА ДОСТАВИ АТЕСТНУ ДОКУМЕНТАЦИЈУ УСАГЛАШЕНУ СА EN СТАНДАРДИМА.

Етажа:	АНЕКС;КРИЛО А	КРИЛО Б	КРИЛО Ц	КРИЛО Д
Конвенција:				
Сутерен	0	0	0	0
Приземље	0	4	0	0
1.спрат	0	0	0	0
2.спрат	0	0	0	0
Укупно(крило):	0	4	0	0
Укупно(објекат):	4			
Напомена:	СВЕ МЕРЕ УЗЕТИ НА ЛИЦУ МЕСТА.			

САОБРАЋАЈНИ ИНСТИТУТ ЦИП, БЕОГРАД

Објекат:
ПРУГА БЕОГРАД - СУБОТИЦА - ДРЖАВНА ГРАНИЦА (КЕЛЕБИЈА)
ДЕОНИЦА ПРУГЕ НОВИ САД - СУБОТИЦА - ДРЖАВНА ГРАНИЦА (КЕЛЕБИЈА)

УНУТРАШЊА АЛУМИНАРИЈА

Врста техн.док.: **ПЗИ**

Размера: Р 1:50

Цртеж: ВЕТРОБРАНСКА ВИШЕДЕЛНА ПРЕГРАДА

Ознака: 7пБ

Број листа: 10

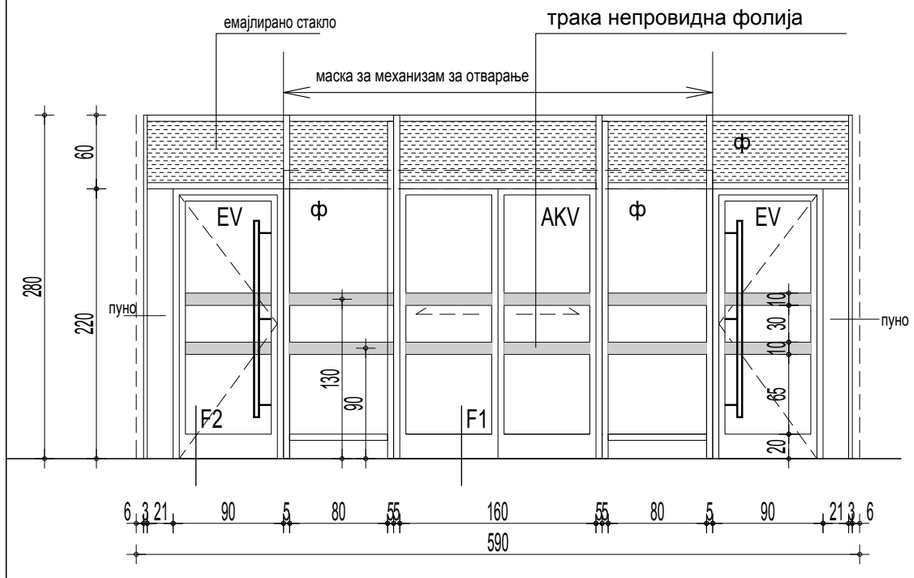

ИЗГЛЕД

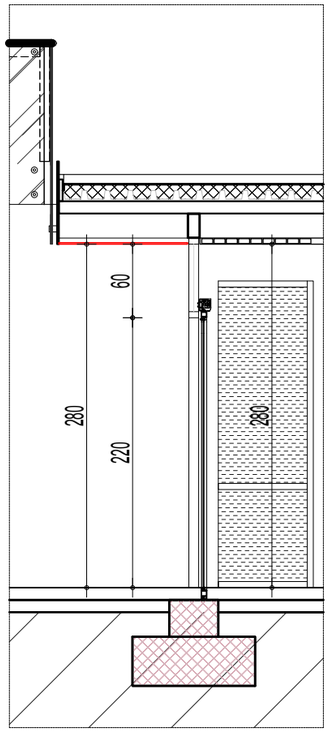

ПРЕСЕК

ОСНОВА

исто и у оси 12 и 13

Транспарентно стакло
емајлирано стакло
пескирано стакло

Зидарска мера:	590 / 280
Опис:	Ветробранска преграда са аутоматским клизним вратима (ознака AKV) и евакуационим вратима(EV). Конструкција од алуминијумских профила без термо-прекида по систему SCHUCO AWS/ADS 50 NI или слично.Преграда се састоји из фиксних застакљених поља и врата. Конструкцију димензионисати на хоризонтално оптерећење од 1KN/m на висини од 1м. Површинска обрада:Површинска обрада профила: елоксажа, у тону по избору конзерваторског надзора (сива мат) (као и фасадна). Застакљивање: једноструким сигурносним стаклопакетом. Стакло и профиле преграде треба прорачунати тако да има својство сигурносне баријере у складу са SRPS EN 1991-1-1: 2012 и национални додатак из 2017. Прелиминарна конфигурација стакла: 44.2мм ламинирано прозирно стакло са једном звучном изолацијоном СЛА фолијом. Дихтунг је од неопренске гуме, ЕПДМ квалитета.На делу стаклене површине предвидети нетранспарентну фолију. Суви поступак уградње,фиксирати бочно и у таваницу. На споју са подом, формирати детаљ који ће визуелно формирати исту висину видљивог алуминујума од 200мм на фиксним деловима фасаде (детаљ Ф1) као и на деловима врата (детаљ Ф2). Евакуациона врата **EV** у систему SCHUCO ADS 65 HD. Предвидети врата са функцијом и сертификацијом према норми SRPS EN 1125. Паник функција Е са рукохватом споља паник шином унутра. Пролазак споља омогућен само са кључем. Врата морају бити опремљена комплетним системским оковом који ће омогућити правилно функционисање у траженом режиму. Врата предвидети у HD (heavy duty) варијанти. Аутоматска клизна врата **AKV** урадити у систему Gezze Slimdrive SL-FR или слична. Врата треба да буду опремљена сензором за отварање. Неопходна је могућност редуданције у случају нестанка струје. На местима изнад клизних врата предвидети хоризонтални профил у основној фасадној конструкцији исте дубине као и вертикални.

Етажа:	АНЕКС;КРИЛО А	КРИЛО Б	КРИЛО Ц	КРИЛО Д
Конвенција:				
Сутерен	0	0	0	0
Приземље	0	2	0	0
1.спрат	0	0	0	0
2.спрат	0	0	0	0
Укупно(крило):	0	0	0	0
Укупно(објекат):	2			
Напомена:	СВЕ МЕРЕ УЗЕТИ НА ЛИЦУ МЕСТА.			

САОБРАЋАЈНИ ИНСТИТУТ ЦИП, БЕОГРАД	Објекат: ПРУГА БЕОГРАД - СУБОТИЦА - ДРЖАВНА ГРАНИЦА (КЕЛЕБИЈА) ДЕОНИЦА ПРУГЕ НОВИ САД - СУБОТИЦА - ДРЖАВНА ГРАНИЦА (КЕЛЕБИЈА)	Врста техн.док.: ПЗИ
	УНУТРАШЊА АЛУМИНАРИЈА	Размера: Р 1:50
Цртеж: ПРЕГРАДА СА ЈЕДНОКРИЛНИМ ВРАТИМА	Ознака: 8пБ	Број листа: 11

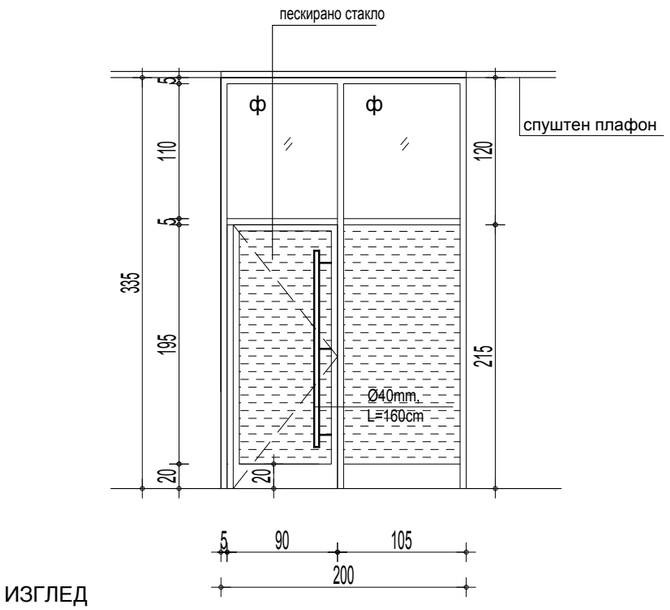

ИЗГЛЕД

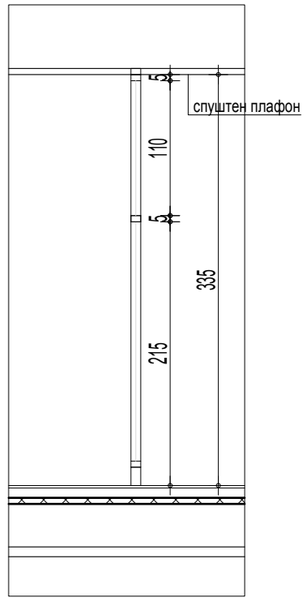

ПРЕСЕК

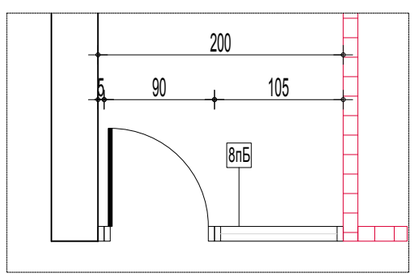

ОСНОВА

Транспарентно стакло
емајлирано стакло
пескирано стакло

Зидарска мера:	200 / 335
Опис:	Фиксна преграда са једнокрилним застакљеним вратима. Конструкција од алуминијумских профила без термо-прекида по систему SCHUCO AWS/ADS 50 NI или слично.Преграда се састоји из фиксних застакљених поља , врата и прозора. Конструкцију димензионисати на хоризонтално оптерећење од 1KN/m на висини од 1м. 2Површинска обрада:Сви алуминијумски делови конструкције треба да су површински обрађени поступком елоксаже у тону по избору конзерваторског надзора (као и фасадне). Застакљивање: једноструким сигурносним стаклопакетом. Стакло и профиле преграде треба прорачунати тако да има својство сигурносне баријере у складу са SRPS EN 1991-1-1: 2012 и национални додатак из 2017. Прелиминарна конфигурација стакла: 44.2мм ламинирано прозирно стакло са једном звучном изолацијоном СЛА фолијом. Дихтунг је од неопренске гуме, ЕПДМ квалитета. Суви поступак уградње. Врата снабдети одговарајућим оковом,укопавајућом бравом са кључевима,укопавајућим шаркама (минимум 4), инокс рукохватом Ø 40мм, висине 160цм.

Етажа:	АНЕКС;КРИЛО А	КРИЛО Б	КРИЛО Ц	КРИЛО Д
Конвенција:				
Сутерен	0	0	0	0
Приземље	0	0	0	0
1.спрат	0	1	0	0
2.спрат	0	0	0	0
Укупно(крило):	0	0	0	0
Укупно(објекат):	1			
Напомена:	СВЕ МЕРЕ УЗЕТИ НА ЛИЦУ МЕСТА.			

Транспарентно стакло

емајлирано стакло

пескирано стакло

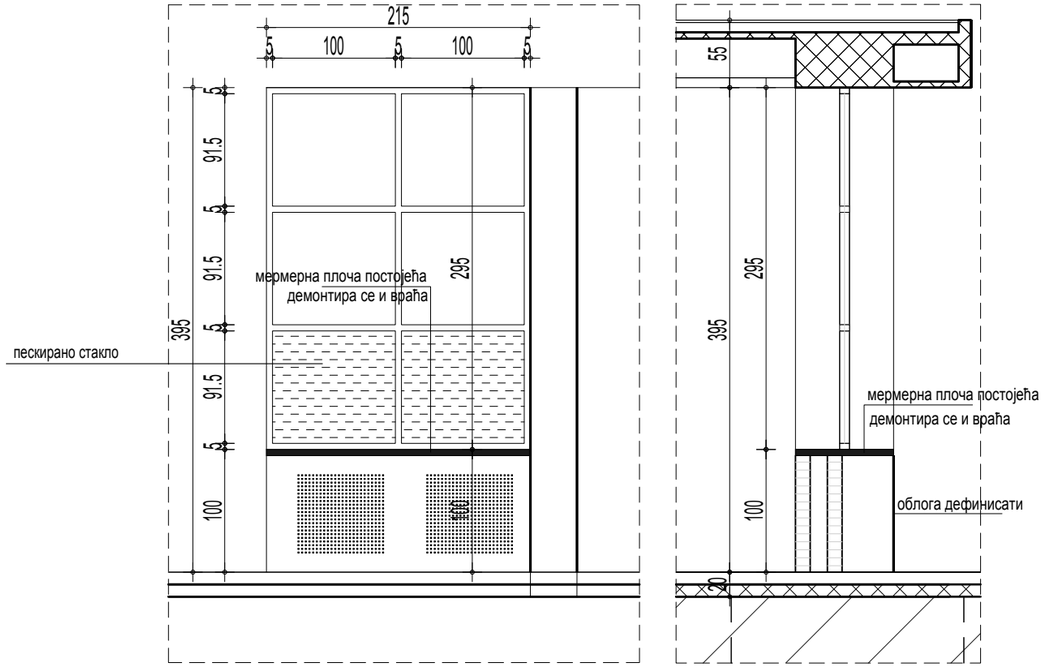

ИЗГЛЕД

ПРЕСЕК

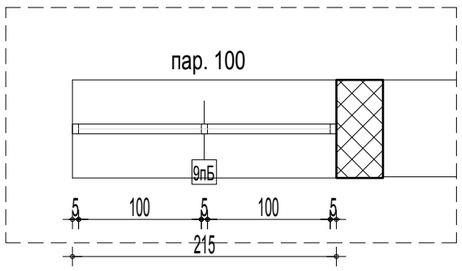

ОСНОВА

САОБРАЋАЈНИ ИНСТИТУТ ЦИП, БЕОГРАД	Објекат: ПРУГА БЕОГРАД - СУБОТИЦА - ДРЖАВНА ГРАНИЦА (КЕЛЕБИЈА) ДЕОНИЦА ПРУГЕ НОВИ САД - СУБОТИЦА - ДРЖАВНА ГРАНИЦА (КЕЛЕБИЈА)			Врста техн.док.: пзи
	УНУТРАШЊА АЛУМИНАРИЈА			Размера: Р 1:50
Цртеж:	СТАНИЧНА БЛАГАЈНА И ШАЛТЕР САЛА		Ознака: 9пБ	Број листа: 12
Зидарска мера:	215 / 395			

Опис:

УНУТРАШЊА ПРЕГРАДА СА ШАЛТЕРИМА СТАНИЧНЕ БЛАГАЈНЕ

ПРЕГРАДА ЈЕ ИЗРАЂЕНА ОД АЛУМИНИЈУМСКИХ ПРОФИЛА БЕЗ ТЕРМОПРЕКИДА.
ПОВРИНСКА ОБРАДА ПРОФИЛА: ЕЛОКСАЖА, У ТОНУ ПО ИЗБОРУ КОНЗЕРВАТОРСКОГ НАДЗОРА (СИВА МАТ).
УГРАДЊА СЕ ВРШИ ПРЕКО ЧЕЛИЧНИХ И АЛУМИНИЈУМСКИХ ДРЖАЧА. СВИ ЧЕЛИЧНИ ЕЛЕМЕНТИ МОРАЈУ БИТИ ТОПЛО ЦИНКОВАНИ, КЛАСЕ АНТИКОРОЗИВНЕ ЗАШТИТЕ Ц3. ЧЕЛИЧНИ И СВИ ОСТАЛИ ЕЛЕМЕНТИ ЗА ФИКСИРАЊЕ ПОЗИЦИЈЕ, ОПШИВНИ ЕЛЕМЕНТИ, СУ САСТАВНИ ДЕО ПОЗИЦИЈЕ.ПРЕГРАДА ЈЕ ПРЕДВИЂЕНА ЗА СУВУ УГРАДЊУ И МОНТИРА СЕ НА ЗАВРШНО ОБРАЂЕН ЗИД.

ПРЕГРАДА ЈЕ ЗАСТАКЉЕНА ТРАНСПАРЕНТНИМ, СИГУРНОСНИМ, ЛАМИНИРАНИМ СТАКЛОМ 3.3.1. LAMÍ GLASS EXTRA CLEAR. СТАКЛО УКУПНЕ ВИСИНЕ 180СМ СЕ ПРУЖА ДО РАВНИ ШАЛТЕРА НА ВИСИНИ 100СМ, СТАКЛО УКУПНЕ ВИСИНЕ 180СМ СЕ ЗАВРШАВА НА 20СМ ОД ШАЛТЕРА НА ВИСИНИ 80СМ.
ШАЛТЕР ЈЕ ИЗРАЂЕН ОД АЛУМИНИЈУМСКОГ ЛИМА У ПРИРОДНОЈ БОЈИ АЛУМИНИЈУМА, СЈАЈНО, НА ПОТКОНСТРУКЦИЈИ ОД ЧЕЛИЧНИХ И АЛУМИНИЈУМСКИХ ПРОФИЛА СВЕ ФИКСИРАНО ЗА ОСНОВНИ РАМ,САСТАВНИ ДЕО ПОЗИЦИЈЕ ЈЕ РОТИРАЈУЋА "ПОСУДА" ЗА ИЗДАВАЊЕ КАРАТА.
ШАЛТЕР НА ВИСИНИ 100СМ ЈЕ ШИРИНЕ 45СМ, ВИСИНА 25СМ. ШАЛТЕР НА ВИСИНИ 80СМ ЈЕ ШИРИНЕ 45СМ, ВИСИНА 5СМ.

УГРАДЊУ ВРШИТИ У СКЛАДУ СА РАДИОНИЧКИМ ДЕТАЉИМА КОЈЕ ИЗРАЂУЈЕ ИЗВОЂАЧ РАДОВА, НА ОСНОВУ ДИМЕНЗИЈА ПОЗИЦИЈА УЗЕТИХ НА ЛИЦУ МЕСТА. ДЕТАЉИ МОРАЈУ БИТИ ОДОБРЕНИ ОД СТРАНЕ ОДГОВОРНОГ ПРОЈЕКТАНТА И НАДЗОРНОГ ОРГАНА. ПРИ ИЗРАДИ И МОНТАЖИ ПОЗИЦИЈЕ ПОШТОВАТИ СВЕ ПРЕПОРУКЕ ОД СТРАНЕ ПРОИЗВОЂАЧА ПРОФИЛА. ИЗВОЂАЧ ЈЕ ДУЖАН ДА ДОСТАВИ АТЕСТНУ ДОКУМЕНТАЦИЈУ УСАГЛАШЕНУ СА EN СТАНДАРДИМА.

Етажа:	АНЕКС;КРИЛО А	КРИЛО Б	КРИЛО Ц	КРИЛО Д
Конвенција:				
Сутерен	0	0	0	0
Приземље	0	1	0	0
1.спрат	0	0	0	0
2.спрат	0	0	0	0
Укупно(крило):	0	1	0	0
Укупно(објекат):	1			
Напомена:	СВЕ МЕРЕ УЗЕТИ НА ЛИЦУ МЕСТА.			

Транспарентно стакло
емајлирано стакло
пескирано стакло

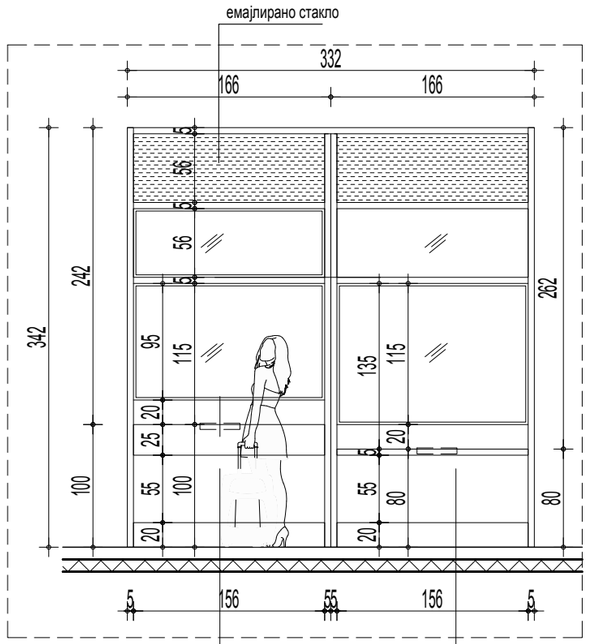

ИЗГЛЕД

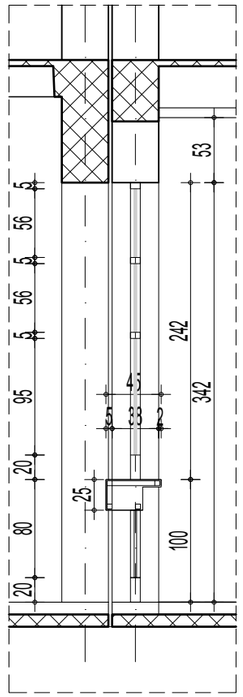

ПРЕСЕК 1-1

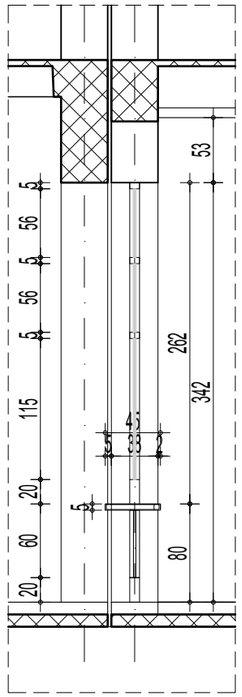

ПРЕСЕК 2-2

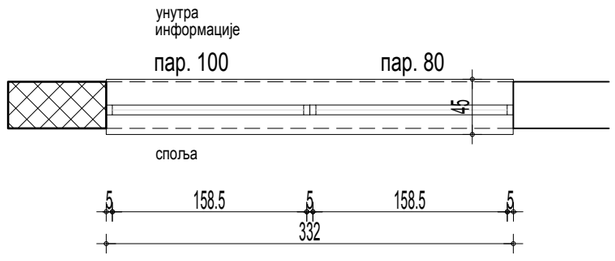

ОСНОВА

САОБРАЋАЈНИ ИНСТИТУТ ЦИП, БЕОГРАД

Објекат:
ПРУГА БЕОГРАД - СУБОТИЦА - ДРЖАВНА ГРАНИЦА (КЕЛЕБИЈА)
ДЕОНИЦА ПРУГЕ НОВИ САД - СУБОТИЦА - ДРЖАВНА ГРАНИЦА (КЕЛЕБИЈА)

Врста техн.док.: **ПЗИ**

УНУТРАШЊА АЛУМИНАРИЈА

Размера: Р 1:50

Цртеж: ИНФОРМАЦИЈЕ

Ознака: 10пБ

Број листа: 13

Зидарска мера: 332 / 342

Опис:

УНУТРАШЊА ПРЕГРАДА СА ШАЛТЕРИМА СТАНИЧНЕ БЛАГАЈНЕ

ПРЕГРАДА ЈЕ ИЗРАЂЕНА ОД АЛУМИНИЈУМСКИХ ПРОФИЛА БЕЗ ТЕРМОПРЕКИДА.
ПОВРИНСКА ОБРАДА ПРОФИЛА: ЕЛОКСАЖА, У ТОНУ ПО ИЗБОРУ КОНЗЕРВАТОРСКОГ НАДЗОРА (СИВА МАТ).
УГРАДЊА СЕ ВРШИ ПРЕКО ЧЕЛИЧНИХ И АЛУМИНИЈУМСКИХ ДРЖАЧА. СВИ ЧЕЛИЧНИ ЕЛЕМЕНТИ МОРАЈУ БИТИ ТОПЛО ЦИНКОВАНИ, КЛАСЕ АНТИКОРОЗИВНЕ ЗАШТИТЕ Ц3. ЧЕЛИЧНИ И СВИ ОСТАЛИ ЕЛЕМЕНТИ ЗА ФИКСИРАЊЕ ПОЗИЦИЈЕ, ОПШИВНИ ЕЛЕМЕНТИ, СУ САСТАВНИ ДЕО ПОЗИЦИЈЕ.ПРЕГРАДА ЈЕ ПРЕДВИЂЕНА ЗА СУВУ УГРАДЊУ И МОНТИРА СЕ НА ЗАВРШНО ОБРАЂЕН ЗИД.

ПРЕГРАДУ ЧИНЕ ДВА РАМА СА ДВА ШАЛТЕРА, ПОЈЕДИНАЧНИХ ДИМЕНЗИЈА 166Х342
ПРЕГРАДА ЈЕ ЗАСТАКЉЕНА ТРАНСПАРЕНТНИМ, СИГУРНОСНИМ, ЛАМИНИРАНИМ СТАКЛОМ 3.3.1. LAMİ GLASS EXTRA CLEAR. СТАКЛО УКУПНЕ ВИСИНЕ 295 СМ СЕ ПРУЖА ДО РАВНИ ШАЛТЕРА НА ВИСИНИ од 100СМ, СТАКЛО УКУПНЕ ВИСИНЕ 315СМ СЕ ЗАВРШАВА НА ВИСИНИ од 80СМ.

ШАЛТЕР ЈЕ ИЗРАЂЕН ОД АЛУМИНИЈУМСКОГ ЛИМА У ПРИРОДНОЈ БОЈИ АЛУМИНИЈУМА, СЈАЈНО, НА ПОТКОНСТРУКЦИЈИ ОД ЧЕЛИЧНИХ И АЛУМИНИЈУМСКИХ ПРОФИЛА СВЕ ФИКСИРАНО ЗА ОСНОВНИ РАМ,САСТАВНИ ДЕО ПОЗИЦИЈЕ ЈЕ РОТИРАЈУЋА "ПОСУДА" ЗА ИЗДАВАЊЕ КАРАТА.

УГРАДЊУ ВРШИТИ У СКЛАДУ СА РАДИОНИЧКИМ ДЕТАЉИМА КОЈЕ ИЗРАЂУЈЕ ИЗВОЂАЧ РАДОВА, НА ОСНОВУ ДИМЕНЗИЈА ПОЗИЦИЈА УЗЕТИХ НА ЛИЦУ МЕСТА. ДЕТАЉИ МОРАЈУ БИТИ ОДОБРЕНИ ОД СТРАНЕ ОДГОВОРНОГ ПРОЈЕКТАНТА И НАДЗОРНОГ ОРГАНА. ПРИ ИЗРАДИ И МОНТАЖИ ПОЗИЦИЈЕ ПОШТОВАТИ СВЕ ПРЕПОРУКЕ ОД СТРАНЕ ПРОИЗВОЂАЧА ПРОФИЛА. ИЗВОЂАЧ ЈЕ ДУЖАН ДА ДОСТАВИ АТЕСТНУ ДОКУМЕНТАЦИЈУ УСАГЛАШЕНУ СА EN СТАНДАРДИМА.

Етажа:	АНЕКС;КРИЛО А	КРИЛО Б	КРИЛО Ц	КРИЛО Д
Конвенција:				
Сутерен	0	0	0	0
Приземље	0	1	0	0
1.спрат	0	0	0	0
2.спрат	0	0	0	0
Укупно(крило):	0	1	0	0
Укупно(објекат):	1			
Напомена:	СВЕ МЕРЕ УЗЕТИ НА ЛИЦУ МЕСТА.			

САОБРАЋАЈНИ ИНСТИТУТ ЦИП, БЕОГРАД	Објекат: ПРУГА БЕОГРАД - СУБОТИЦА - ДРЖАВНА ГРАНИЦА (КЕЛЕБИЈА) ДЕОНИЦА ПРУГЕ НОВИ САД - СУБОТИЦА - ДРЖАВНА ГРАНИЦА (КЕЛЕБИЈА)	Врста техн.док.: **ПЗИ**	
	УНУТРАШЊА АЛУМИНАРИЈА	Размера: Р 1:50	
Цртеж: УНУТРАШЊА ФИКСНА ПРЕГРАДА		Ознака: пБ1а	Број листа: 14

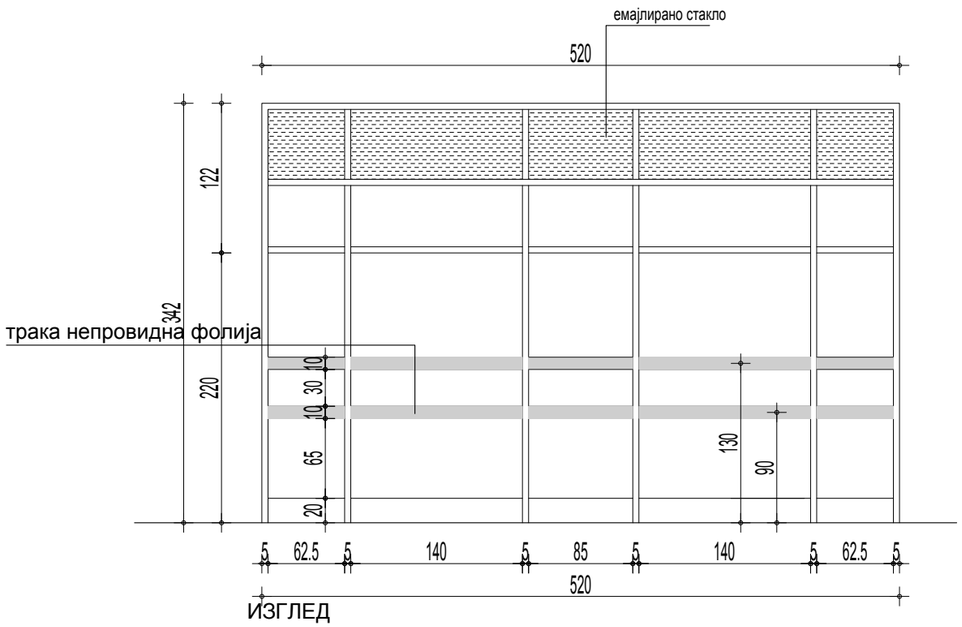

ИЗГЛЕД

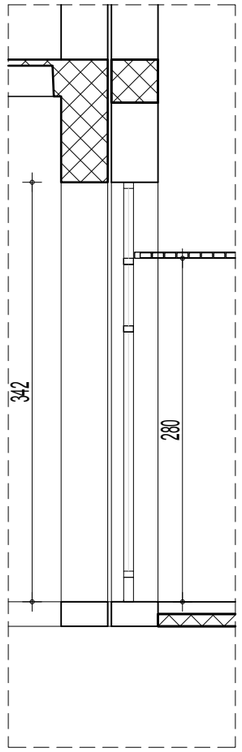

ПРЕСЕК

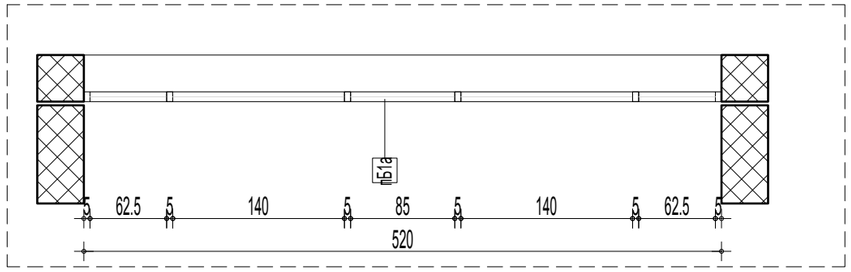

ОСНОВА

Транспарентно стакло
емајлирано стакло
пескирано стакло

Зидарска мера:	520 / 342
Опис:	Фиксна стаклена преграда . Конструкција од алуминијумских профила без термо-прекида по систему SCHUCO AWS/ADS 50 NI или слично.Преграда се састоји из фиксних застакљених поља , врата и прозора. Конструкцију димензионисати на хоризонтално оптерећење од 1KN/m на висини од 1м. Површинска обрада:Сви алуминијумски делови конструкције треба да су површински обрађени поступком елоксаже у тону по избору конзерваторског надзора (као и фасадне). Застакљивање: једноструким сигурносним стаклопакетом. Стакло и профиле преграде треба прорачунати тако да има својство сигурносне баријере у складу са SRPS EN 1991-1-1: 2012 и национални додатак из 2017. Прелиминарна конфигурација стакла: 44.2мм ламинирано прозирно стакло са једном звучном изолацијоном СЛА фолијом. Дихтунг је од неопренске гуме, ЕПДМ квалитета.На делу стаклене површине предвидети нетранспарентну фолију. Суви поступак уградње.

Етажа:	АНЕКС;КРИЛО А	КРИЛО Б	КРИЛО Ц	КРИЛО Д
Конвенција:				
Сутерен	0	0	0	0
Приземље	0	1	0	0
1.спрат	0	0	0	0
2.спрат	0	0	0	0
Укупно(крило):	0	1	0	0
Укупно(објекат):	1			
Напомена:	СВЕ МЕРЕ УЗЕТИ НА ЛИЦУ МЕСТА.			

САОБРАЋАЈНИ ИНСТИТУТ ЦИП, БЕОГРАД	Објекат: ПРУГА БЕОГРАД - СУБОТИЦА - ДРЖАВНА ГРАНИЦА (КЕЛЕБИЈА) ДЕОНИЦА ПРУГЕ НОВИ САД - СУБОТИЦА - ДРЖАВНА ГРАНИЦА (КЕЛЕБИЈА)	Врста техн.док.: пзи
	УНУТРАШЊА АЛУМИНАРИЈА	Размера: Р 1:50
Цртеж: УНУТРАШЊА ПРЕГРАДА СА ЈЕДНОКРИЛНИМ ВРАТИМА	Ознака: пБ1	Број листа: 15

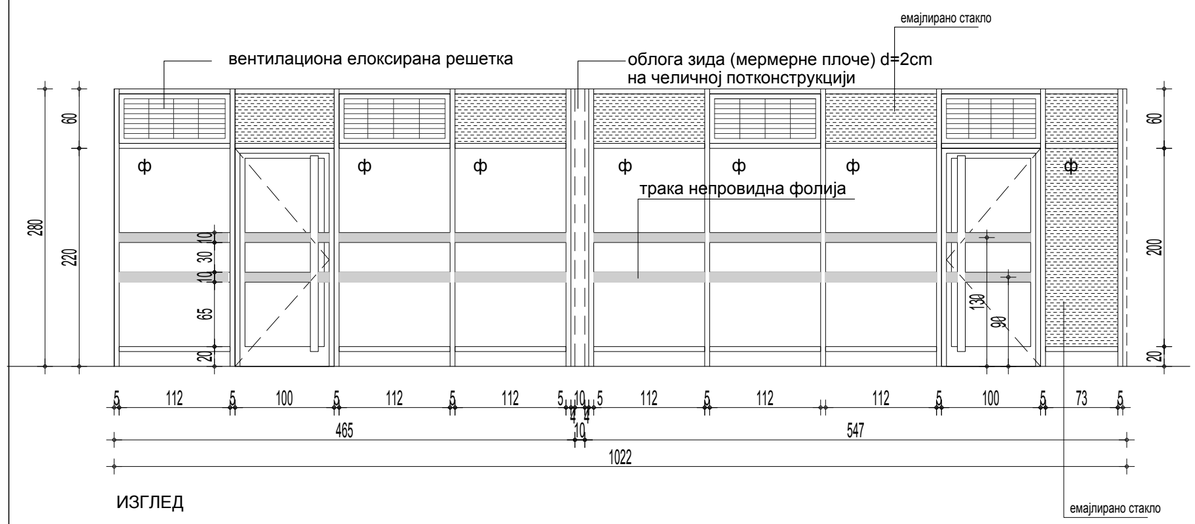

ИЗГЛЕД

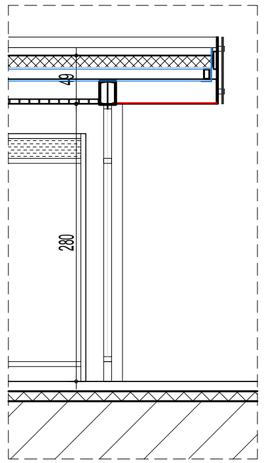

ПРЕСЕК

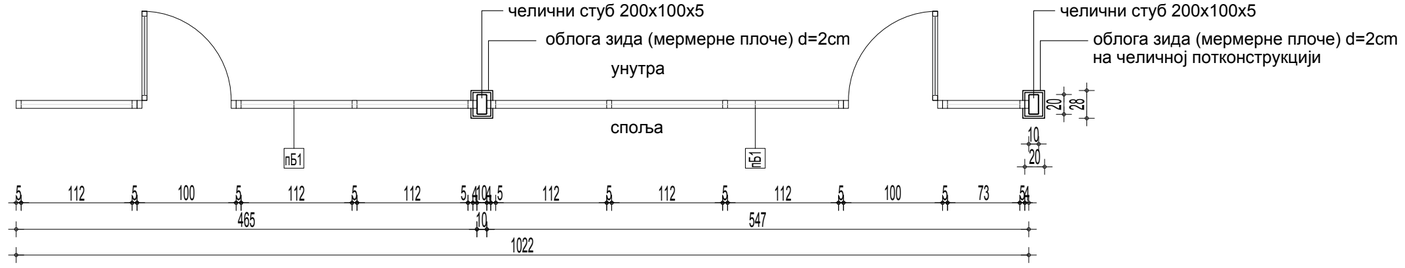

ОСНОВА

Транспарентно стакло
емајлирано стакло
пескирано стакло

Зидарска мера:	465+547 / 280			
Опис:	Фиксна стаклена преграда са једнокрилним вратима . Конструкција од алуминијумских профила без термо-прекида по систему SCHUCO AWS/ADS 50 NI или слично.Преграда се састоји из фиксних застакљених поља , врата и прозора. Конструкцију димензионисати на хоризонтално оптерећење од 1KN/m на висини од 1м. Површинска обрада:Сви алуминијумски делови конструкције треба да су површински обрађени поступком елоксаже у тону по избору конзерваторског надзора (сива мат) као и фасадна. Застакљивање: једноструким сигурносним стаклопакетом. Стакло и профиле преграде треба прорачунати тако да има својство сигурносне баријере у складу са SRPS EN 1991-1-1: 2012 и национални додатак из 2017. Прелиминарна конфигурација стакла: 44.2мм ламинирано прозирно стакло са једном звучном изолацијоном СЛА фолијом. Дихтунг је од неопренске гуме, ЕПДМ квалитета.На делу стаклене површине предвидети нетранспарентну фолију. Суви поступак уградње. Врата снабдети одговарајућим оковом,укопавајућом бравом са кључевима,укопавајућим шаркама (минимум 4), инокс рукохватом Ø 40мм, висине 200цм. Вентилациона фиксна жалузина- уграђује се у горњој зони, израђена је од алуминијумских профила са ламелицама, тон као и преграда, са унутрашње стране поставити алуминијумску заштитну мрежу. За позицију обезбедити звучну изолованост од 40dB. За предметну позицију потребно је израдити детаљне цтреже уградње и обезбедити потребне атесте.			
Етажа:	АНЕКС;КРИЛО А	КРИЛО Б	КРИЛО Ц	КРИЛО Д
Конвенција:				
Сутерен	0	0	0	0
Приземље	0	1	0	0
1.спрат	0	0	0	0
2.спрат	0	0	0	0
Укупно(крило):	0	1	0	0
Укупно(објекат):	1			
Напомена:	СВЕ МЕРЕ УЗЕТИ НА ЛИЦУ МЕСТА.			

САОБРАЋАЈНИ ИНСТИТУТ ЦИП, БЕОГРАД	Објекат: ПРУГА БЕОГРАД - СУБОТИЦА - ДРЖАВНА ГРАНИЦА (КЕЛЕБИЈА) ДЕОНИЦА ПРУГЕ НОВИ САД - СУБОТИЦА - ДРЖАВНА ГРАНИЦА (КЕЛЕБИЈА)	Врста техн.док.: ПЗИ	
	УНУТРАШЊА АЛУМИНАРИЈА	Размера: Р 1:50	
Цртеж: УНУТРАШЊА ПРЕГРАДА СА ЈЕДНОКРИЛНИМ ВРАТИМА		Ознака: ПБ2	Број листа: 16

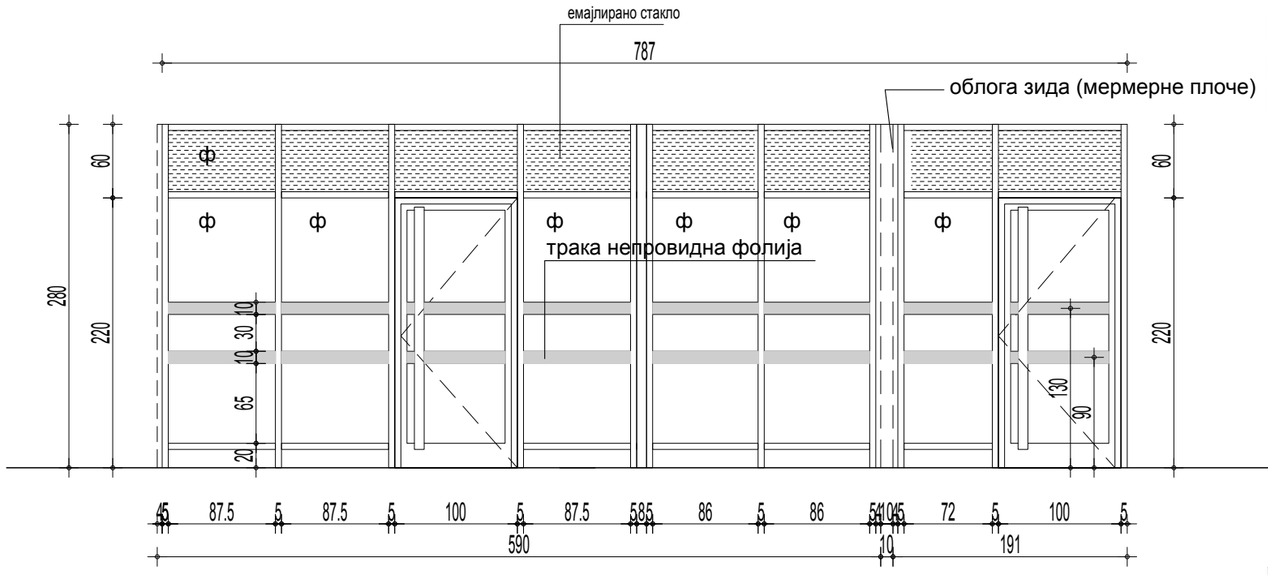

ИЗГЛЕД

ОСНОВА

Транспарентно стакло
емајлирано стакло
пескирано стакло

Зидарска мера:	191+590/ 280
Опис:	Фиксна стаклена преграда са једнокрилним вратима . Конструкција од алуминијумских профила без термо-прекида по систему SCHUCO AWS/ADS 50 NI или слично.Преграда се састоји из фиксних застакљених поља , врата и прозора. Конструкцију димензионисати на хоризонтално оптерећење од 1KN/m на висини од 1м. Површинска обрада:Сви алуминијумски делови конструкције треба да су површински обрађени поступком елоксаже у тону по избору конзерваторског надзора (сива мат) као и фасадна. Застакљивање: једноструким сигурносним стаклопакетом. Стакло и профиле преграде треба прорачунати тако да има својство сигурносне баријере у складу са SRPS EN 1991-1-1: 2012 и национални додатак из 2017. Прелиминарна конфигурација стакла: 44.2мм ламинирано прозирно стакло са једном звучном изолацијоном СЛА фолијом. Дихтунг је од неопренске гуме, ЕПДМ квалитета.На делу стаклене површине предвидети нетранспарентну фолију. Суви поступак уградње. Врата снабдети одговарајућим оковом,укопавајућом бравом са кључевима,укопавајућим шаркама (минимум 4), инокс рукохватом Ø 40мм, висине 200цм.

Етажа:	АНЕКС;КРИЛО А	КРИЛО Б	КРИЛО Ц	КРИЛО Д
Конвенција:				
Сутерен	0	0	0	0
Приземље	0	1	0	0
1.спрат	0	0	0	0
2.спрат	0	0	0	0
Укупно(крило):	0	1	0	0
Укупно(објекат):	1			
Напомена:	СВЕ МЕРЕ УЗЕТИ НА ЛИЦУ МЕСТА.			

САОБРАЋАЈНИ ИНСТИТУТ ЦИП, БЕОГРАД	Објекат: ПРУГА БЕОГРАД - СУБОТИЦА - ДРЖАВНА ГРАНИЦА (КЕЛЕБИЈА) ДЕОНИЦА ПРУГЕ НОВИ САД - СУБОТИЦА - ДРЖАВНА ГРАНИЦА (КЕЛЕБИЈА)		Врста техн.док.: пзи
	УНУТРАШЊА АЛУМИНАРИЈА		Размера: Р 1:50
Цртеж: УНУТРАШЊА ПРЕГРАДА СА ЈЕДНОКРИЛНИМ ВРАТИМА		Ознака: ПБЗ	Број листа: 17

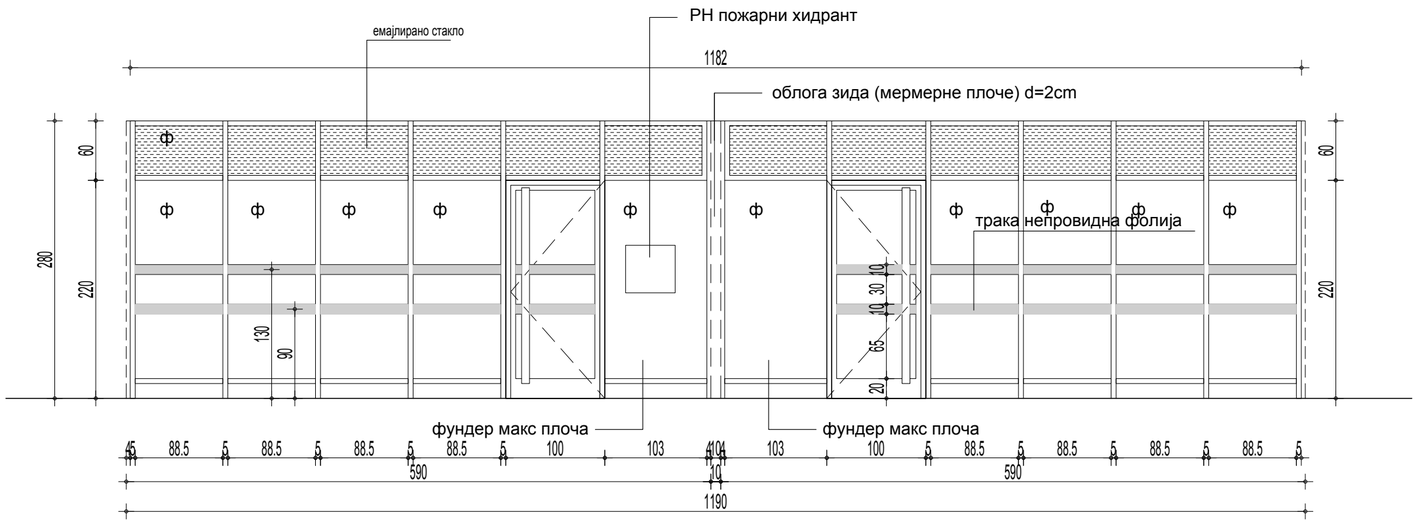

ИЗГЛЕД

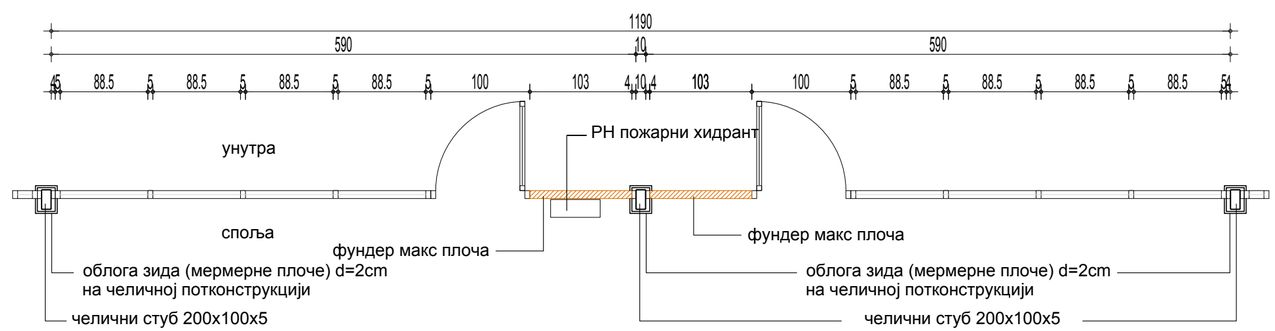

ОСНОВА

Транспарентно стакло
емајлирано стакло
пескирано стакло

Зидарска мера:	590+590 / 280
Опис:	Фиксна стаклена преграда са једнокрилним вратима . Конструкција од алуминијумских профила без термо-прекида по систему SCHUCO AWS/ADS 50 NI или слично.Преграда се састоји из фиксних застакљених поља , врата и прозора. Конструкцију димензионисати на хоризонтално оптерећење од 1KN/m на висини од 1м. Површинска обрада:Сви алуминијумски делови конструкције треба да су површински обрађени поступком елоксаже у тону по избору конзерваторског надзора (сива мат) као и фасадна. Застакљивање: једноструким сигурносним стаклопакетом. Стакло и профиле преграде треба прорачунати тако да има својство сигурносне баријере у складу са SRPS EN 1991-1-1: 2012 и национални додатак из 2017. Прелиминарна конфигурација стакла: 44.2мм ламинирано прозирно стакло са једном звучном изолационом СЛА фолијом. Дихтунг је од неопренске гуме, ЕПДМ квалитета.На делу стаклене површине предвидети нетранспарентну фолију. Суви поступак уградње. Врата снабдети одговарајућим оковом,укопавајућом бравом са кључевима,укопавајућим шаркама (минимум 4), инокс рукохватом Ø 40мм, висине 200цм

Етажа:	АНЕКС;КРИЛО А	КРИЛО Б	КРИЛО Ц	КРИЛО Д
Конвенција:				
Сутерен	0	0	0	0
Приземље	0	1	0	0
1.спрат	0	0	0	0
2.спрат	0	0	0	0
Укупно(крило):	0	1	0	0
Укупно(објекат):	1			
Напомена:	СВЕ МЕРЕ УЗЕТИ НА ЛИЦУ МЕСТА.			

САОБРАЋАЈНИ ИНСТИТУТ ЦИП, БЕОГРАД	Објекат: ПРУГА БЕОГРАД - СУБОТИЦА - ДРЖАВНА ГРАНИЦА (КЕЛЕБИЈА) ДЕОНИЦА ПРУГЕ НОВИ САД - СУБОТИЦА - ДРЖАВНА ГРАНИЦА (КЕЛЕБИЈА)		Врста техн.док.: пзи
	УНУТРАШЊА АЛУМИНАРИЈА		Размера: Р 1:50
Цртеж: УНУТРАШЊА ПРЕГРАДА СА КЛИЗНИМ ВРАТИМА		Ознака: ПБ4	Број листа: 18

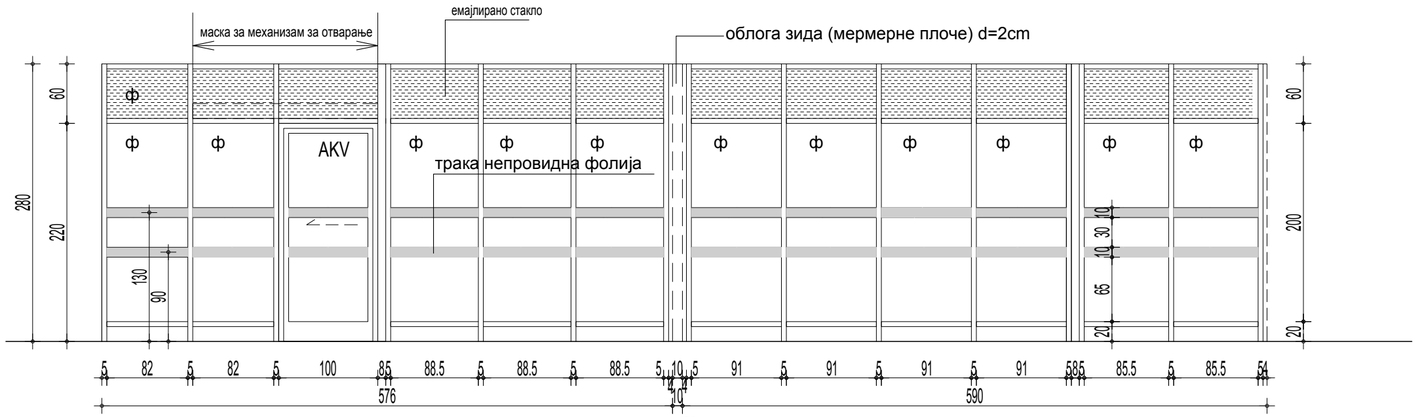

ИЗГЛЕД

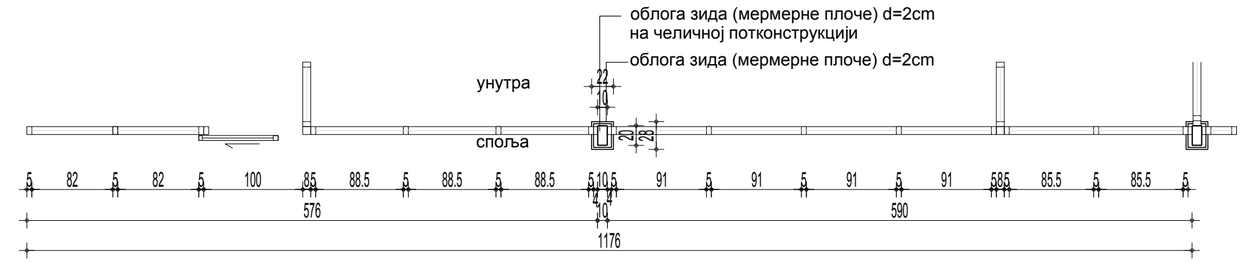

ОСНОВА

Транспарентно стакло
емајлирано стакло
пескирано стакло

Зидарска мера:	576+590 / 280
Опис:	Фиксна стаклена преграда са аутоматским клизним вратима (ознака AKV) Конструкција од алуминијумских профила без термо-прекида по систему SCHUCO AWS/ADS 50 NI или слично.Преграда се састоји из фиксних застакљених поља , врата. Конструкцију димензионисати на хоризонтално оптерећење од 1KN/m на висини од 1м. Површинска обрада:Сви алуминијумски делови конструкције треба да су површински обрађени поступком елоксаже у тону по избору конзерваторског надзора (сива мат) као и фасадна. Застакљивање: једноструким сигурносним стаклопакетом. Стакло и профиле преграде треба прорачунати тако да има својство сигурносне баријере у складу са SRPS EN 1991-1-1: 2012 и национални додатак из 2017. Прелиминарна конфигурација стакла: 44.2мм ламинирано прозирно стакло са једном звучном изолацијоном СЛА фолијом. Дихтунг је од неопренске гуме, ЕПДМ квалитета.На делу стаклене површине предвидети нетранспарентну фолију. Суви поступак уградње. Аутоматска клизна врата **AKV** урадити у систему Gezze Slimdrive SL-FR или слична. Врата треба да буду опремљена сензором за отварање. Неопходна је могућност редуданције у случају нестанка струје. На местима изнад клизних врата предвидети хоризонтални профил у основној фасадној конструкцији исте дубине као и вертикални.

Етажа:	АНЕКС;КРИЛО А	КРИЛО Б	КРИЛО Ц	КРИЛО Д
Конвенција:				
Сутерен	0	0	0	0
Приземље	0	1	0	0
1.спрат	0	0	0	0
2.спрат	0	0	0	0
Укупно(крило):	0	1	0	0
Укупно(објекат):	1			
Напомена:	СВЕ МЕРЕ УЗЕТИ НА ЛИЦУ МЕСТА.			

САОБРАЋАЈНИ ИНСТИТУТ ЦИП, БЕОГРАД	Објекат: ПРУГА БЕОГРАД - СУБОТИЦА - ДРЖАВНА ГРАНИЦА (КЕЛЕБИЈА) ДЕОНИЦА ПРУГЕ НОВИ САД - СУБОТИЦА - ДРЖАВНА ГРАНИЦА (КЕЛЕБИЈА)	Врста техн.док.: пзи
	УНУТРАШЊА АЛУМИНАРИЈА	Размера: Р 1:50
Цртеж: УНУТРАШЊА ПРЕГРАДА	Ознака: пБ5	Број листа: 19

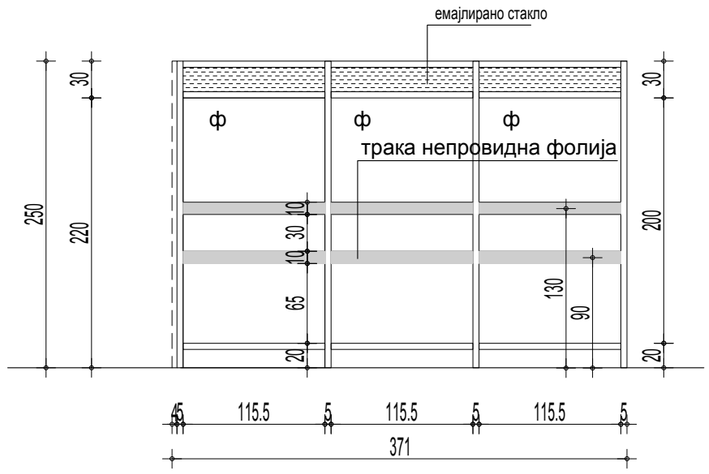

ИЗГЛЕД

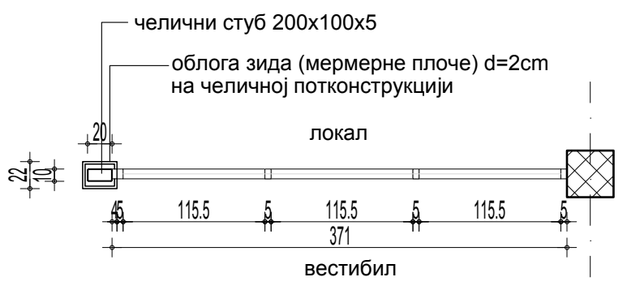

10

ОСНОВА

Транспарентно стакло

емајлирано стакло

пескирано стакло

Зидарска мера:	371 / 250
Опис:	Фиксна стаклена преграда . Конструкција од алуминијумских профила без термо-прекида по систему SCHUCO AWS/ADS 50 NI или слично.Преграда се састоји из фиксних застакљених поља , врата и прозора. Конструкцију димензионисати на хоризонтално оптерећење од 1KN/m на висини од 1м. Површинска обрада:Сви алуминијумски делови конструкције треба да су површински обрађени поступком елоксаже у тону по избору конзерваторског надзора (сива мат) као и фасадна. Застакљивање: једноструким сигурносним стаклопакетом. Стакло и профиле преграде треба прорачунати тако да има својство сигурносне баријере у складу са SRPS EN 1991-1-1: 2012 и национални додатак из 2017. Прелиминарна конфигурација стакла: 44.2мм ламинирано прозирно стакло са једном звучном изолацијоном СЛА фолијом. Дихтунг је од неопренске гуме, ЕПДМ квалитета.На делу стаклене површине предвидети нетранспарентну фолију. Суви поступак уградње.

Етажа:	АНЕКС;КРИЛО А	КРИЛО Б	КРИЛО Ц	КРИЛО Д
Конвенција:				
Сутерен	0	0	0	0
Приземље	0	1	0	0
1.спрат	0	0	0	0
2.спрат	0	0	0	0
Укупно(крило):	0	1	0	0
Укупно(објекат):	1			
Напомена:	СВЕ МЕРЕ УЗЕТИ НА ЛИЦУ МЕСТА.			

САОБРАЋАЈНИ ИНСТИТУТ ЦИП, БЕОГРАД	Објекат: ПРУГА БЕОГРАД - СУБОТИЦА - ДРЖАВНА ГРАНИЦА (КЕЛЕБИЈА) ДЕОНИЦА ПРУГЕ НОВИ САД - СУБОТИЦА - ДРЖАВНА ГРАНИЦА (КЕЛЕБИЈА)	Врста техн.док.: пзи
	УНУТРАШЊА АЛУМИНАРИЈА	Размера: Р 1:50
Цртеж: УНУТРАШЊА ФИКСНА ПРЕГРАДА	Ознака: пБ6	Број листа: 20

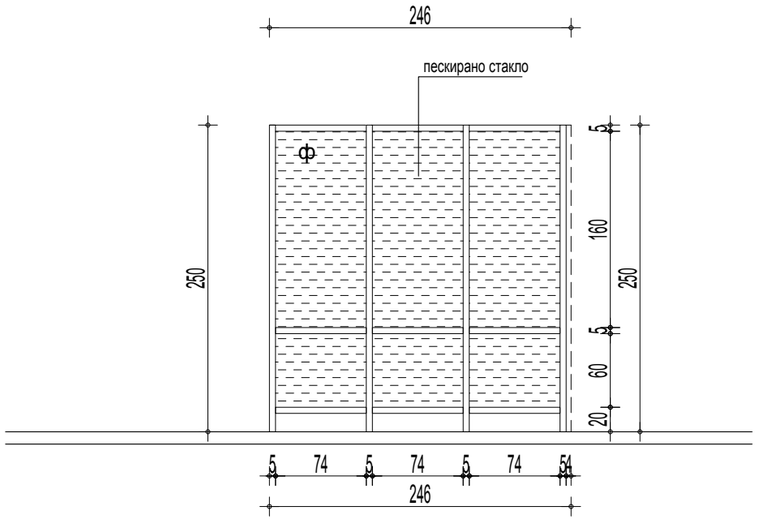

ИЗГЛЕД

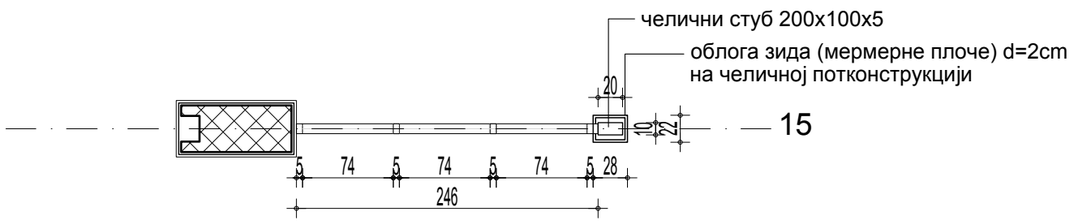

ОСНОВА

исто и у оси 12,13 и 16

Транспарентно стакло
емајлирано стакло
пескирано стакло

Зидарска мера:	246 / 250
Опис:	Фиксна стаклена преграда . Конструкција од алуминијумских профила без термо-прекида по систему SCHUCO AWS/ADS 50 NI или слично.Преграда се састоји из фиксних застакљених поља , врата и прозора. Конструкцију димензионисати на хоризонтално оптерећење од 1KN/m на висини од 1м. Површинска обрада:Сви алуминијумски делови конструкције треба да су површински обрађени поступком елоксаже у тону по избору конзерваторског надзора (сива мат) као и фасадна. Застакљивање: једноструким сигурносним стаклопакетом. Стакло и профиле преграде треба прорачунати тако да има својство сигурносне баријере у складу са SRPS EN 1991-1-1: 2012 и национални додатак из 2017. Прелиминарна конфигурација стакла: 44.2мм ламинирано прозирно стакло са једном звучном изолацијоном СЛА фолијом. Дихтунг је од неопренске гуме, ЕПДМ квалитета. Суви поступак уградње.

Етажа:	АНЕКС;КРИЛО А	КРИЛО Б	КРИЛО Ц	КРИЛО Д
Конвенција:				
Сутерен	0	0	0	0
Приземље	0	4	0	0
1.спрат	0	0	0	0
2.спрат	0	0	0	0
Укупно(крило):	0	4	0	0
Укупно(објекат):	4			
Напомена:	СВЕ МЕРЕ УЗЕТИ НА ЛИЦУ МЕСТА.			

САОБРАЋАЈНИ ИНСТИТУТ ЦИП, БЕОГРАД	Објекат: ПРУГА БЕОГРАД - СУБОТИЦА - ДРЖАВНА ГРАНИЦА (КЕЛЕБИЈА) ДЕОНИЦА ПРУГЕ НОВИ САД - СУБОТИЦА - ДРЖАВНА ГРАНИЦА (КЕЛЕБИЈА)		Врста техн.док.: ПЗИ
	УНУТРАШЊА АЛУМИНАРИЈА		Размера: Р 1:50
Цртеж: УНУТРАШЊА ФИКСНА ПРЕГРАДА		Ознака: пБ6а	Број листа: 21

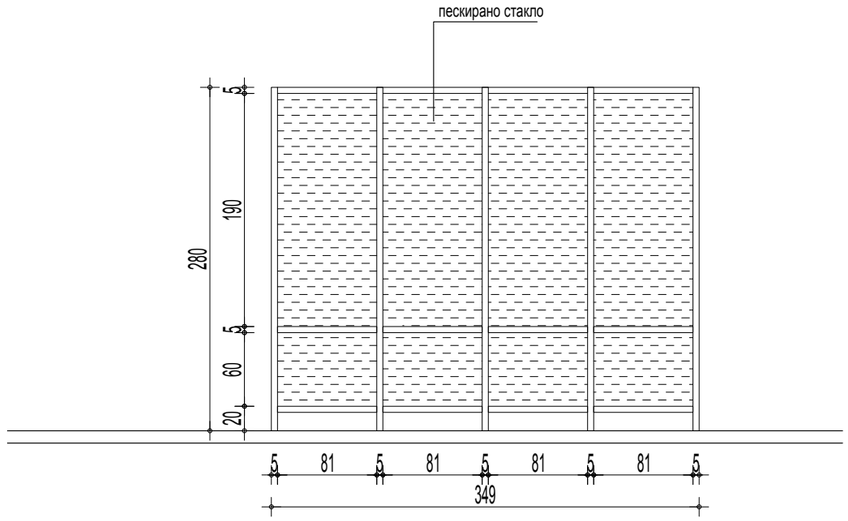

ИЗГЛЕД

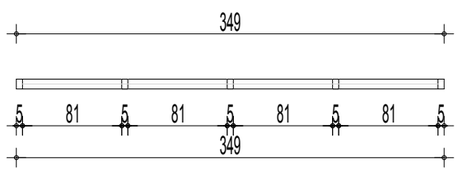

ОСНОВА

Транспарентно стакло
емајлирано стакло
пескирано стакло

Зидарска мера:	349 / 280
Опис:	Фиксна стаклена преграда . Конструкција од алуминијумских профила без термо-прекида по систему SCHUCO AWS/ADS 50 NI или слично.Преграда се састоји из фиксних застакљених поља , врата и прозора. Конструкцију димензионисати на хоризонтално оптерећење од 1KN/m на висини од 1м. Површинска обрада:Сви алуминијумски делови конструкције треба да су површински обрађени поступком елоксаже у тону по избору конзерваторског надзора (сива мат) као и фасадна. Застакљивање: једноструким сигурносним стаклопакетом. Стакло и профиле преграде треба прорачунати тако да има својство сигурносне баријере у складу са SRPS EN 1991-1-1: 2012 и национални додатак из 2017. Прелиминарна конфигурација стакла: 44.2мм ламинирано прозирно стакло са једном звучном изолацијоном СЛА фолијом. Дихтунг је од неопренске гуме, ЕПДМ квалитета. Суви поступак уградње.

Етажа:	АНЕКС;КРИЛО А	КРИЛО Б	КРИЛО Ц	КРИЛО Д
Конвенција:				
Сутерен	0	0	0	0
Приземље	0	2	0	0
1.спрат	0	0	0	0
2.спрат	0	0	0	0
Укупно(крило):	0	2	0	0
Укупно(објекат):	2			
Напомена:	СВЕ МЕРЕ УЗЕТИ НА ЛИЦУ МЕСТА.			

САОБРАЋАЈНИ ИНСТИТУТ ЦИП, БЕОГРАД	Објекат: ПРУГА БЕОГРАД - СУБОТИЦА - ДРЖАВНА ГРАНИЦА (КЕЛЕБИЈА) ДЕОНИЦА ПРУГЕ НОВИ САД - СУБОТИЦА - ДРЖАВНА ГРАНИЦА (КЕЛЕБИЈА)	Врста техн.док.: ПЗИ
	УНУТРАШЊА АЛУМИНАРИЈА	Размера: Р 1:50
Цртеж: УНУТРАШЊА ПРЕГРАДА СА ЈЕДНОКРИЛНИМ ВРАТИМА	Ознака: ПБ6*	Број листа: 22

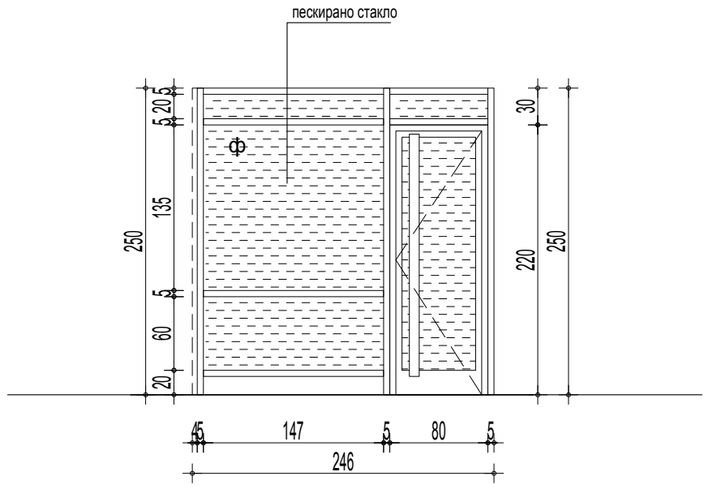

ИЗГЛЕД

ОСНОВА

Транспарентно стакло
емајлирано стакло
пескирано стакло

Зидарска мера:	246 / 250
Опис:	Фиксна стаклена преграда са једнокрилним вратима . Конструкција од алуминијумских профила без термо-прекида по систему SCHUCO AWS/ADS 50 NI или слично.Преграда се састоји из фиксних застакљених поља , врата и прозора. Конструкцију димензионисати на хоризонтално оптерећење од 1KN/m на висини од 1м. Површинска обрада:Сви алуминијумски делови конструкције треба да су површински обрађени поступком елоксаже у тону по избору конзерваторског надзора (сива мат) као и фасадна. Застакљивање: једноструким сигурносним стаклопакетом. Стакло и профиле преграде треба прорачунати тако да има својство сигурносне баријере у складу са SRPS EN 1991-1-1: 2012 и национални додатак из 2017. Прелиминарна конфигурација стакла: 44.2мм ламинирано прозирно стакло са једном звучном изолацијоном СЛА фолијом. Дихтунг је од неопренске гуме, ЕПДМ квалитета. Суви поступак уградње. Врата снабдети одговарајућим оковом,укопавајућом бравом са кључевима,укопавајућим шаркама (минимум 4), инокс рукохватом Ø 40мм, висине 200цм.

Етажа:	АНЕКС;КРИЛО А	КРИЛО Б	КРИЛО Ц	КРИЛО Д
Конвенција:				
Сутерен	0	0	0	0
Приземље	0	1	0	0
1.спрат	0	0	0	0
2.спрат	0	0	0	0
Укупно(крило):	0	1	0	0
Укупно(објекат):	1			
Напомена:	СВЕ МЕРЕ УЗЕТИ НА ЛИЦУ МЕСТА.			

САОБРАЋАЈНИ ИНСТИТУТ ЦИП, БЕОГРАД	Објекат: ПРУГА БЕОГРАД - СУБОТИЦА - ДРЖАВНА ГРАНИЦА (КЕЛЕБИЈА) ДЕОНИЦА ПРУГЕ НОВИ САД - СУБОТИЦА - ДРЖАВНА ГРАНИЦА (КЕЛЕБИЈА)	Врста техн.док.: пзи
	УНУТРАШЊА АЛУМИНАРИЈА	Размера: Р 1:50
Цртеж: УНУТРАШЊА ПРЕГРАДА СА ЈЕДНОКРИЛНИМ ВРАТИМА	Ознака: пБ7	Број листа: 23

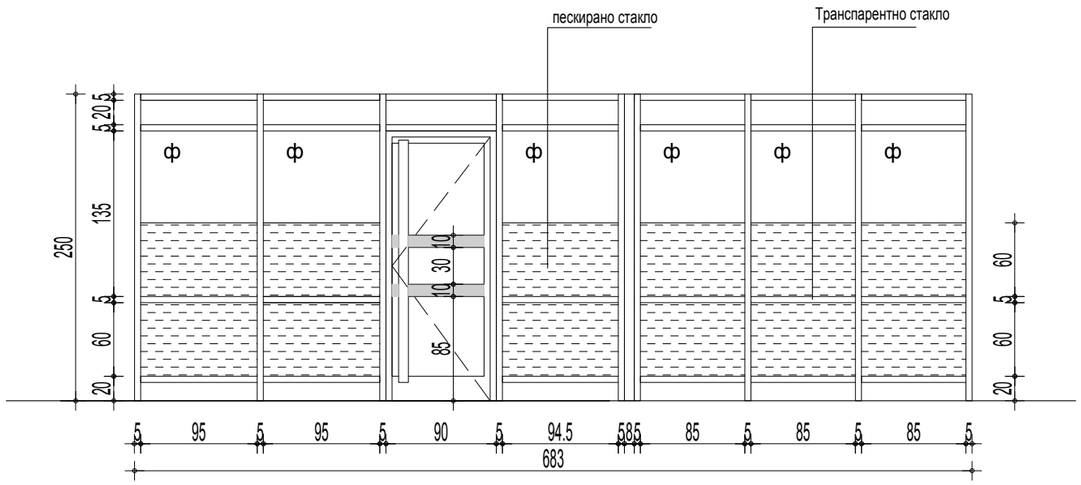

ИЗГЛЕД

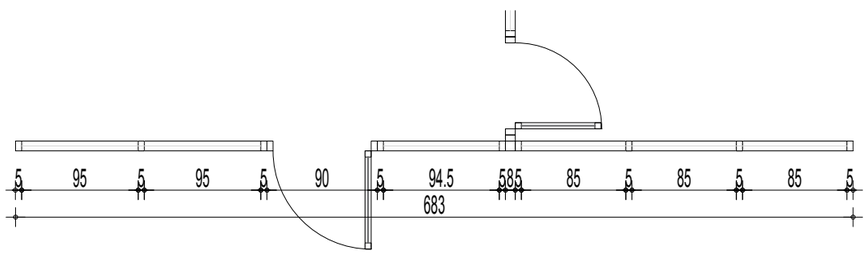

ОСНОВА

Транспарентно стакло
емајлирано стакло
пескирано стакло

Зидарска мера:	683 / 250
Опис:	Фиксна стаклена преграда са једнокрилним вратима . Конструкција од алуминијумских профила без термо-прекида по систему SCHUCO AWS/ADS 50 NI или слично.Преграда се састоји из фиксних застакљених поља , врата и прозора. Конструкцију димензионисати на хоризонтално оптерећење од 1KN/m на висини од 1м. Површинска обрада:Сви алуминијумски делови конструкције треба да су површински обрађени поступком елоксаже у тону по избору конзерваторског надзора (сива мат) као и фасадна. Застакљивање: једноструким сигурносним стаклопакетом. Стакло и профиле преграде треба прорачунати тако да има својство сигурносне баријере у складу са SRPS EN 1991-1-1: 2012 и национални додатак из 2017. Прелиминарна конфигурација стакла: 44.2мм ламинирано прозирно стакло са једном звучном изолацијоном СЛА фолијом. Дихтунг је од неопренске гуме, ЕПДМ квалитета. Суви поступак уградње. Врата снабдети одговарајућим оковом,укопавајућом бравом са кључевима,укопавајућим шаркама (минимум 4), инокс рукохватом Ø 40мм, висине 200цм.

Етажа:	АНЕКС;КРИЛО А	КРИЛО Б	КРИЛО Ц	КРИЛО Д
Конвенција:				
Сутерен	0	0	0	0
Приземље	0	1	0	0
1.спрат	0	0	0	0
2.спрат	0	0	0	0
Укупно(крило):	0	1	0	0
Укупно(објекат):	1			
Напомена:	СВЕ МЕРЕ УЗЕТИ НА ЛИЦУ МЕСТА.			

САОБРАЋАЈНИ ИНСТИТУТ ЦИП, БЕОГРАД	Објекат: ПРУГА БЕОГРАД - СУБОТИЦА - ДРЖАВНА ГРАНИЦА (КЕЛЕБИЈА) ДЕОНИЦА ПРУГЕ НОВИ САД - СУБОТИЦА - ДРЖАВНА ГРАНИЦА (КЕЛЕБИЈА)	Врста техн.док.: пзи
	УНУТРАШЊА АЛУМИНАРИЈА	Размера: Р 1:50
Цртеж: УНУТРАШЊА ПРЕГРАДА СА ЈЕДНОКРИЛНИМ ВРАТИМА	Ознака: пБ8	Број листа: 24

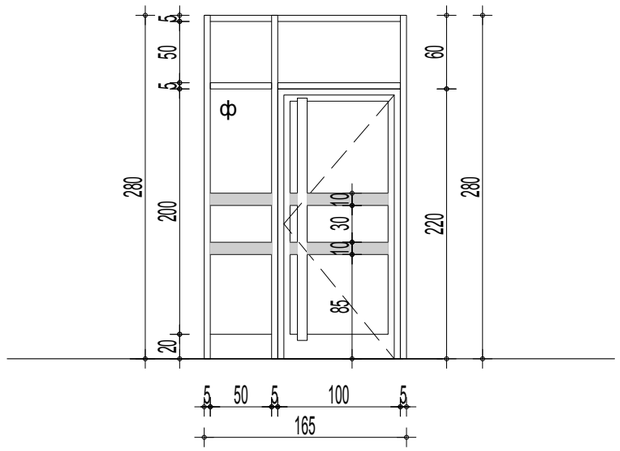

ИЗГЛЕД

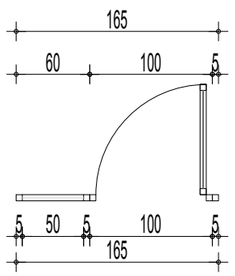

ОСНОВА

Транспарентно стакло

емајлирано стакло

пескирано стакло

Зидарска мера:	165 / 280
Опис:	Фиксна стаклена преграда са једнокрилним вратима . Конструкција од алуминијумских профила без термо-прекида по систему SCHUCO AWS/ADS 50 NI или слично.Преграда се састоји из фиксних застакљених поља , врата и прозора. Конструкцију димензионисати на хоризонтално оптерећење од 1KN/m на висини од 1м. Површинска обрада:Сви алуминијумски делови конструкције треба да су површински обрађени поступком елоксаже у тону по избору конзерваторског надзора (сива мат) као и фасадна. Застакљивање: једноструким сигурносним стаклопакетом. Стакло и профиле преграде треба прорачунати тако да има својство сигурносне баријере у складу са SRPS EN 1991-1-1: 2012 и национални додатак из 2017. Прелиминарна конфигурација стакла: 44.2мм ламинирано прозирно стакло са једном звучном изолацијоном СЛА фолијом. Дихтунг је од неопренске гуме, ЕПДМ квалитета. Суви поступак уградње. Врата снабдети одговарајућим оковом,укопавајућом бравом са кључевима,укопавајућим шаркама (минимум 4), инокс рукохватом Ø 40мм, висине 200цм.

Етажа:	АНЕКС;КРИЛО А	КРИЛО Б	КРИЛО Ц	КРИЛО Д
Конвенција:				
Сутерен	0	0	0	0
Приземље	0	1	0	0
1.спрат	0	0	0	0
2.спрат	0	0	0	0
Укупно(крило):	0	1	0	0
Укупно(објекат):	1			
Напомена:	СВЕ МЕРЕ УЗЕТИ НА ЛИЦУ МЕСТА.			

САОБРАЋАЈНИ ИНСТИТУТ ЦИП, БЕОГРАД	Објекат: ПРУГА БЕОГРАД - СУБОТИЦА - ДРЖАВНА ГРАНИЦА (КЕЛЕБИЈА) ДЕОНИЦА ПРУГЕ НОВИ САД - СУБОТИЦА - ДРЖАВНА ГРАНИЦА (КЕЛЕБИЈА)	Врста техн.док.: пзи
	УНУТРАШЊА АЛУМИНАРИЈА	Размера: Р 1:50
Цртеж: УНУТРАШЊА ПРЕГРАДА СА ЈЕДНОКРИЛНИМ ВРАТИМА	Ознака: пБ9	Број листа: 25

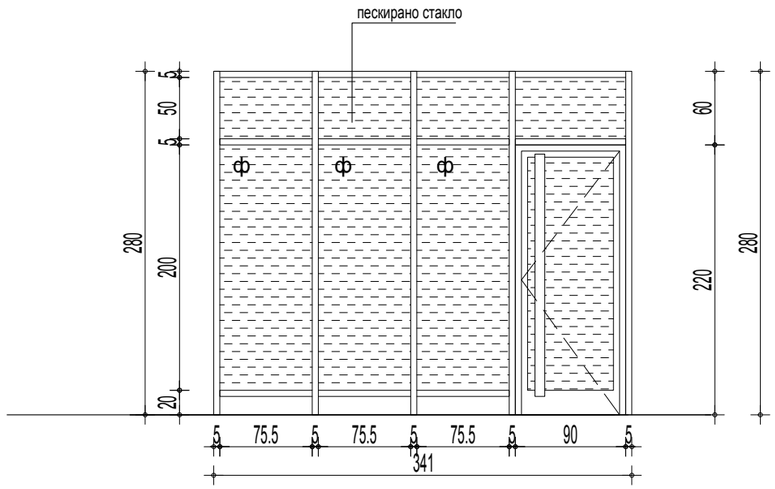

ИЗГЛЕД

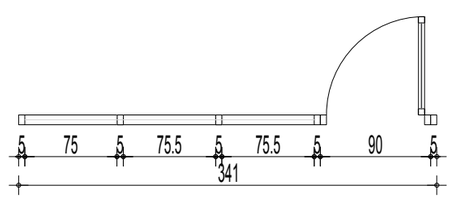

ОСНОВА

Транспарентно стакло
емајлирано стакло
пескирано стакло

Зидарска мера:	341 / 280
Опис:	Фиксна стаклена преграда са једнокрилним вратима . Конструкција од алуминијумских профила без термо-прекида по систему SCHUCO AWS/ADS 50 NI или слично.Преграда се састоји из фиксних застакљених поља , врата и прозора. Конструкцију димензионисати на хоризонтално оптерећење од 1KN/m на висини од 1м. Површинска обрада:Сви алуминијумски делови конструкције треба да су површински обрађени поступком елоксаже у тону по избору конзерваторског надзора (сива мат) као и фасадна. Застакљивање: једноструким сигурносним стаклопакетом. Стакло и профиле преграде треба прорачунати тако да има својство сигурносне баријере у складу са SRPS EN 1991-1-1: 2012 и национални додатак из 2017. Прелиминарна конфигурација стакла: 44.2мм ламинирано прозирно стакло са једном звучном изолацијоном СЛА фолијом. Дихтунг је од неопренске гуме, ЕПДМ квалитета. Суви поступак уградње. Врата снабдети одговарајућим оковом,укопавајућом бравом са кључевима,укопавајућим шаркама (минимум 4), инокс рукохватом Ø 40мм, висине 200цм.

Етажа:	АНЕКС;КРИЛО А	КРИЛО Б	КРИЛО Ц	КРИЛО Д
Конвенција:				
Сутерен	0	0	0	0
Приземље	0	1	0	0
1.спрат	0	0	0	0
2.спрат	0	0	0	0
Укупно(крило):	0	1	0	0
Укупно(објекат):	1			
Напомена:	СВЕ МЕРЕ УЗЕТИ НА ЛИЦУ МЕСТА.			

САОБРАЋАЈНИ ИНСТИТУТ ЦИП, БЕОГРАД	Објекат: ПРУГА БЕОГРАД - СУБОТИЦА - ДРЖАВНА ГРАНИЦА (КЕЛЕБИЈА) ДЕОНИЦА ПРУГЕ НОВИ САД - СУБОТИЦА - ДРЖАВНА ГРАНИЦА (КЕЛЕБИЈА)	Врста техн.док.: ПЗИ
	УНУТРАШЊА АЛУМИНАРИЈА	Размера: Р 1:50
Цртеж: УНУТРАШЊА СИГУРНОСНА ВРАТА	Ознака: 1с	Број листа: 26

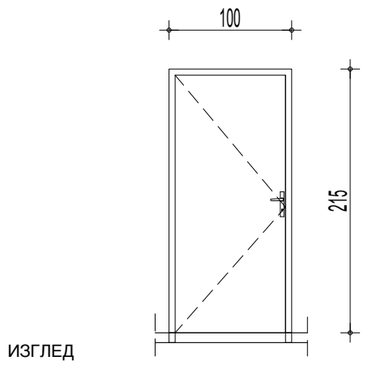

ИЗГЛЕД

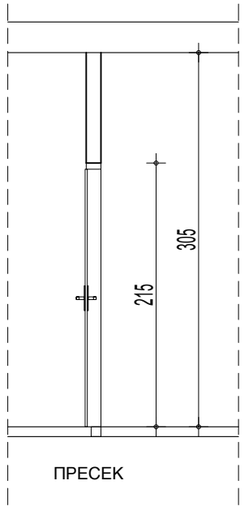

ПРЕСЕК

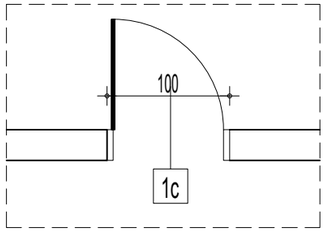

ОСНОВА

Зидарска мера:	100 /215
Опис:	Унутрашња једнокрилна врата Шток врата је израђен од испрофилисаног челичног лима дебљине 1,2 цм,финално пластифициран. Дубина штока је 85мм.Шток поседује 3 челичне шарке. Праг се налази у склопу штока и исти је пластифициран у боју као и шток. Крило врата је израђено од челичног лима дебљине 1,2 mm који је по ободима ојачан. испуна крила је минерална вуна дебљине 50 mm а што даје вратима термо и звучну изолацију врата. Дебљина крила заједно са декоративним облогама је 70 mm. Дебљина облога (спољне и унутрашње) је 8mm а исте су израђене од MDF-а у тону по избору пројектанта. Сигурносна врата поседују две сигурносне браве са кодираним цилиндрима и са лептир закључавањима са унутрашње стране. Ово кориснику олакшава руковање вратима приликом боравка у простору. Цилиндри се испоручују са сетом од 5 кључева и исти су у euro стандарду. Закључавање се врши са по 3 шипа у правцу браве. Кваке су од нерђајућег челика типа HOPPE.Звучна заштита до 38db. Врата треба да поседују атест противпожарности трећег степена. Уградити гумену дихтунг траку у фалцу штока.врата су предвиђена за суву уградњу.

Етажа:	АНЕКС;КРИЛО А		КРИЛО Б		КРИЛО Ц		КРИЛО Д	
Конвенција: лева десна	лева	десна	лева	десна	лева	десна	лева	десна
Сутерен	0	0	0	0	0	0	0	0
Приземље	0	0	0	1	0	0	0	0
1.спрат	0	0	0	0	0	0	0	0
2.спрат	0	0	0	0	0	0	0	0
Укупно(крило):	0	0	0	1	0	0	0	0
Укупно(објекат):	1							
Напомена:	СВЕ МЕРЕ УЗЕТИ НА ЛИЦУ МЕСТА.							

САОБРАЋАЈНИ ИНСТИТУТ ЦИП, БЕОГРАД	Објекат: ПРУГА БЕОГРАД - СУБОТИЦА - ДРЖАВНА ГРАНИЦА (КЕЛЕБИЈА) ДЕОНИЦА ПРУГЕ НОВИ САД - СУБОТИЦА - ДРЖАВНА ГРАНИЦА (КЕЛЕБИЈА)	Врста техн.док.: ПЗИ
	УНУТРАШЊА АЛУМИНАРИЈА	Размера: Р 1:50
Цртеж: УНУТРАШЊА ВРАТА	Ознака: 1р	Број листа: 27

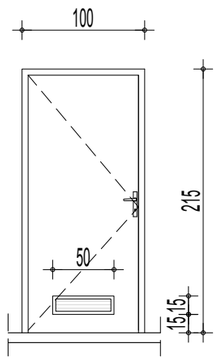

ИЗГЛЕД

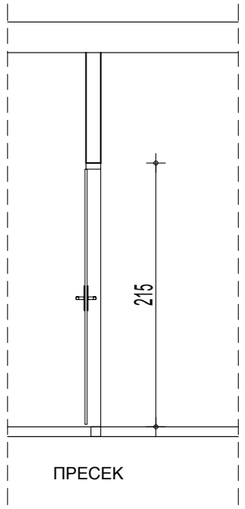

ПРЕСЕК

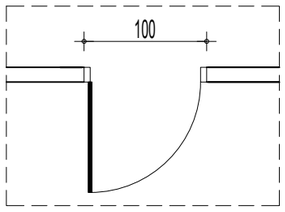

ОСНОВА

Зидарска мера:	100 /215
Опис:	УНУТРАШЊА ЈЕДНОКРИЛНА ВРАТА КОНСТРУКЦИЈА ВРАТА И ШТОКА ЈЕ ИЗРАЂЕНА ОД АЛУМИНИЈУМСКИХ ПРОФИЛА БЕЗ ТЕРМОПРЕКИДА. ПРОФИЛИ СУ ЕЛОКСИРАНИ ПРОЦЕСОМ АНОДНЕ ОКСИДАЦИЈЕ, У БОЈИ И ТОНУ ПО ИЗБОРУ ПРОЈЕКТАНТА. УГРАДЊА СЕ ВРШИ ПРЕКО ЧЕЛИЧНИХ И АЛУМИНИЈУМСКИХ ДРЖАЧА. КОНСТРУКЦИЈА КРИЛА ВРАТА ЈЕ ОД АЛУМИНИЈУМСКОГ ПРОФИЛА ,КРИЛО ЈЕ ОБОСТРАНО ОБЛОЖЕНО УНИВЕР ПЛОЧАМА Д=18 ММ СА ИСПУНОМ ОД ПАПИРНОГ САЋА. ВРАТА СНАБДЕТИ СИГУРНОСНОМ БРАВОМ СА ЗАКЉУЧАВАЊЕМ У ВИШЕ ТАЧАКА. СВИ ЧЕЛИЧНИ ДЕЛОВИ ТРЕБА ДА СУ ЗАШТИЋЕНИ ОД КОРОЗИЈЕ. ВРАТА СНАБДЕТИ ОДГОВАРАЈУЋИМ ОКОВОМ, КВАКАМА И ШАРКАМА. УГРАДЊУ ВРШИТИ У СКЛАДУ СА РАДИОНИЧКИМ ДЕТАЉИМА КОЈЕ ИЗРАЂУЈЕ ИЗВОЂАЧ РАДОВА, НА ОСНОВУ ДИМЕНЗИЈА ПОЗИЦИЈА УЗЕТИХ НА ЛИЦУ МЕСТА. ДЕТАЉИ МОРАЈУ ДА БУДУ ОДОБРЕНИ ОД СТРАНЕ ОДГОВОРНОГ ПРОЈЕКТАНТА И НАДЗОРНОГ ОРГАНА.ПРИ ИЗРАДИ И МОНТАЖИ ПОЗИЦИЈЕ ПОШТОВАТИ СВЕ ПРЕПОРУКЕ ОД СТРАНЕ ПРОИЗВОЂАЧА ПРОФИЛА. ИЗВОЂАЧ ЈЕ ДУЖАН ДА ДОСТАВИ АТЕСТНУ ДОКУМЕНТАЦИЈУ УСАГЛАШЕНУ СА EN СТАНДАРДИМА. У ДОЊЕМ ДЕЛУ ВРАТА УГРАДИТИ ПРЕСТРУЈНУ РЕШЕТКУ, ДИМ. 500/150мм,ПРЕМА ПРОЈЕКТУ ТЕРМОТЕХНИЧКИХ ИНСТАЛАЦИЈА, КЊИГА 6. УГРАДИТИ ГУМЕНУ ДИХТУНГ ТРАКУ У ФАЛЦУ ШТОКА.ВРАТА СУ ПРЕДВИЂЕНА ЗА СУВУ УГРАДЊУ.

Етажа:	АНЕКС;КРИЛО А		КРИЛО Б		КРИЛО Ц		КРИЛО Д	
Конвенција: лева десна	лева	десна	лева	десна	лева	десна	лева	десна
Сутерен	0	0	0	0	0	0	0	0
Приземље	0	0	5	4	0	0	0	0
1.спрат	0	0	1	1	0	0	0	0
2.спрат	0	0	0	0	0	0	0	0
Укупно(крило):	0	0	6	5	0	0	0	0
Укупно(објекат):	11							
Напомена:	СВЕ МЕРЕ УЗЕТИ НА ЛИЦУ МЕСТА.							

САОБРАЋАЈНИ ИНСТИТУТ ЦИП, БЕОГРАД

Објекат:
ПРУГА БЕОГРАД - СУБОТИЦА - ДРЖАВНА ГРАНИЦА (КЕЛЕБИЈА)
ДЕОНИЦА ПРУГЕ НОВИ САД - СУБОТИЦА - ДРЖАВНА ГРАНИЦА (КЕЛЕБИЈА)

УНУТРАШЊА АЛУМИНАРИЈА

Врста техн.док.: **ПЗИ**

Размера: Р 1:50

Цртеж: УНУТРАШЊА ПРЕГРАДА

Ознака: 3

Број листа: 28

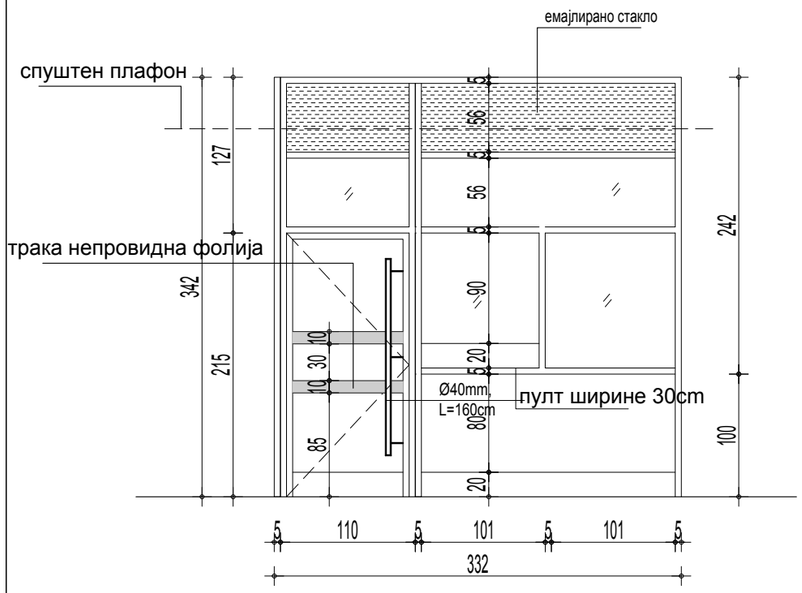

ИЗГЛЕД

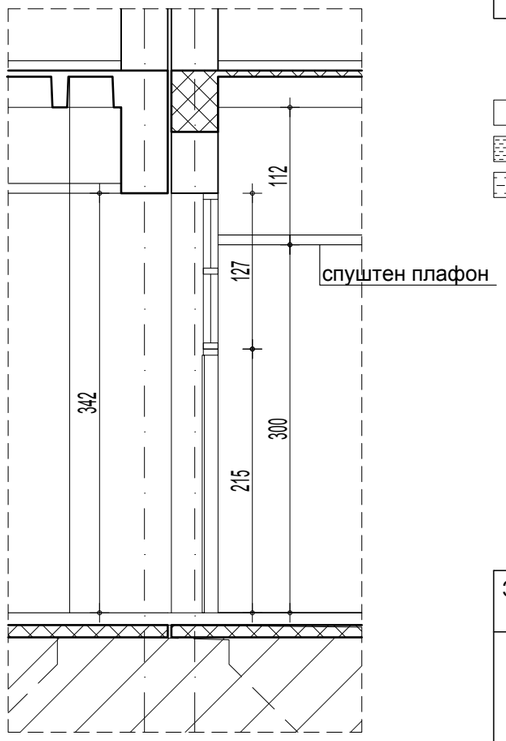

ПРЕСЕК

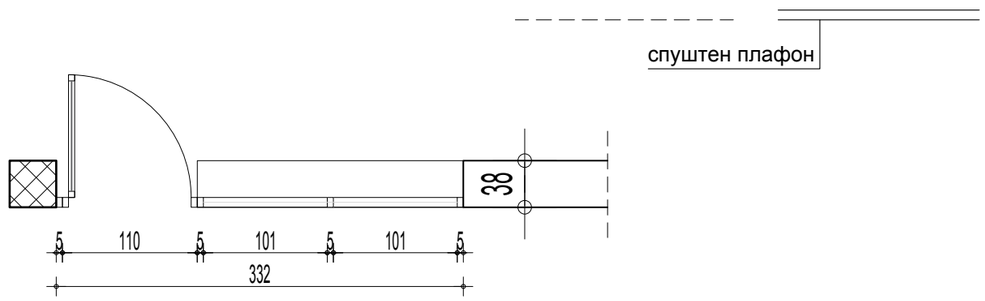

ОСНОВА

Транспарентно стакло
емајлирано стакло
пескирано стакло

Зидарска мера:	332 / 342
Опис:	Фиксна стаклена преграда са једнокрилним вратима . Конструкција од алуминијумских профила без термо-прекида по систему SCHUCO AWS/ADS 50 NI или слично.Преграда се састоји из фиксних застакљених поља , врата и прозора. Конструкцију димензионисати на хоризонтално оптерећење од 1KN/m на висини од 1м. Површинска обрада:Сви алуминијумски делови конструкције треба да су површински обрађени поступком елоксаже у тону по избору конзерваторског надзора (као и фасадне). Застакљивање: једноструким сигурносним стаклопакетом. Стакло и профиле преграде треба прорачунати тако да има својство сигурносне баријере у складу са SRPS EN 1991-1-1: 2012 и национални додатак из 2017. Прелиминарна конфигурација стакла: 44.2мм ламинирано прозирно стакло са једном звучном изолационом СЛА фолијом. Дихтунг је од неопренске гуме, ЕПДМ квалитета.На делу стаклене површине предвидети нетранспарентну фолију. Суви поступак уградње. Врата снабдети одговарајућим оковом,укопавајућом бравом са кључевима,укопавајућим шаркама (минимум 4), инокс рукохватом Ø 40мм, висине 160цм.

Етажа:	АНЕКС;КРИЛО А		КРИЛО Б		КРИЛО Ц		КРИЛО Д	
Конвенција:	лева	десна	лева	десна	лева	десна	лева	десна
Сутерен	0	0	0	0	0	0	0	0
Приземље	0	0	0	1	0	0	0	0
1.спрат	0	0	0	0	0	0	0	0
2.спрат	0	0	0	0	0	0	0	0
Укупно(крило):	0	0	0	1	0	0	0	0
Укупно(објекат):	1							
Напомена:	СВЕ МЕРЕ УЗЕТИ НА ЛИЦУ МЕСТА.							

САОБРАЋАЈНИ ИНСТИТУТ ЦИП, БЕОГРАД	Објекат: ПРУГА БЕОГРАД - СУБОТИЦА - ДРЖАВНА ГРАНИЦА (КЕЛЕБИЈА) ДЕОНИЦА ПРУГЕ НОВИ САД - СУБОТИЦА - ДРЖАВНА ГРАНИЦА (КЕЛЕБИЈА)		Врста техн.док.: ПЗИ
	УНУТРАШЊА АЛУМИНАРИЈА		Размера: Р 1:50
Цртеж: УНУТРАШЊА ПРЕГРАДА		Ознака: 4	Број листа: 29

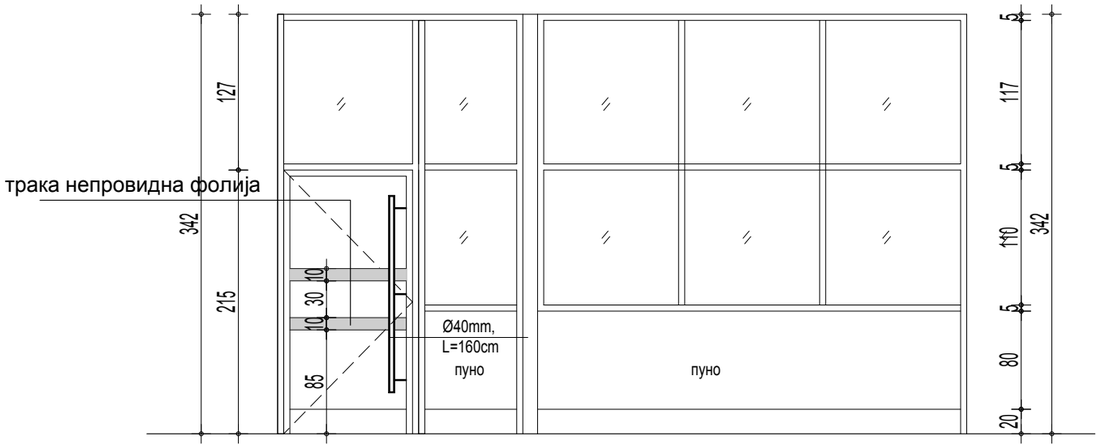

ИЗГЛЕД

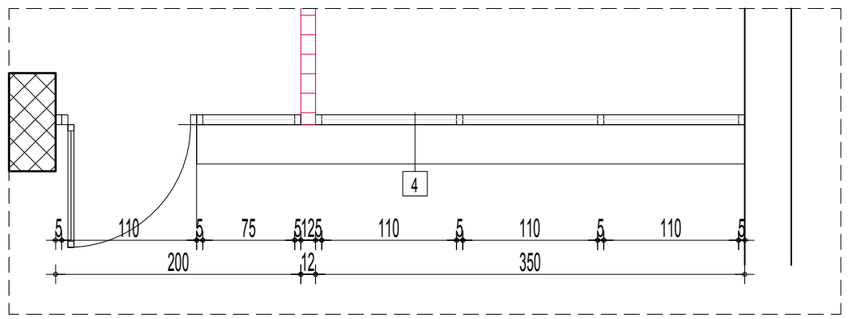

ОСНОВА

Зидарска мера:	200+350 / 342
Опис:	Фиксна стаклена преграда са једнокрилним вратима . Конструкција од алуминијумских профила без термо-прекида по систему SCHUCO AWS/ADS 50 NI или слично.Преграда се састоји из фиксних застакљених поља , врата и прозора. Конструкцију димензионисати на хоризонтално оптерећење од 1KN/m на висини од 1м. Површинска обрада:Сви алуминијумски делови конструкције треба да су површински обрађени поступком елоксаже у тону по избору конзерваторског надзора (као и фасадне). Застакљивање: једноструким сигурносним стаклопакетом. Стакло и профиле преграде треба прорачунати тако да има својство сигурносне баријере у складу са SRPS EN 1991-1-1: 2012 и национални додатак из 2017. Прелиминарна конфигурација стакла: 44.2мм ламинирано прозирно стакло са једном звучном изолацијоном СЛА фолијом. Дихтунг је од неопренске гуме, ЕПДМ квалитета.На делу стаклене површине предвидети нетранспарентну фолију. Суви поступак уградње. Врата снабдети одговарајућим оковом,укопавајућом бравом са кључевима,укопавајућим шаркама (минимум 4), инокс рукохватом Ø 40мм, висине 160цм.

Етажа:	АНЕКС;КРИЛО А	КРИЛО Б	КРИЛО Ц	КРИЛО Д
Конвенција:				
Сутерен	0	0	0	0
Приземље	0	1	0	0
1.спрат	0	0	0	0
2.спрат	0	0	0	0
Укупно(крило):	0	1	0	0
Укупно(објекат):	1			
Напомена:	СВЕ МЕРЕ УЗЕТИ НА ЛИЦУ МЕСТА.			

САОБРАЋАЈНИ ИНСТИТУТ ЦИП, БЕОГРАД	Објекат: ПРУГА БЕОГРАД - СУБОТИЦА - ДРЖАВНА ГРАНИЦА (КЕЛЕБИЈА) ДЕОНИЦА ПРУГЕ НОВИ САД - СУБОТИЦА - ДРЖАВНА ГРАНИЦА (КЕЛЕБИЈА)	Врста техн.док.: ПЗИ	
	УНУТРАШЊА АЛУМИНАРИЈА	Размера: Р 1:50	
Цртеж: ДВОКРИЛНА ВРАТА		Ознака: 5	Број листа: 30

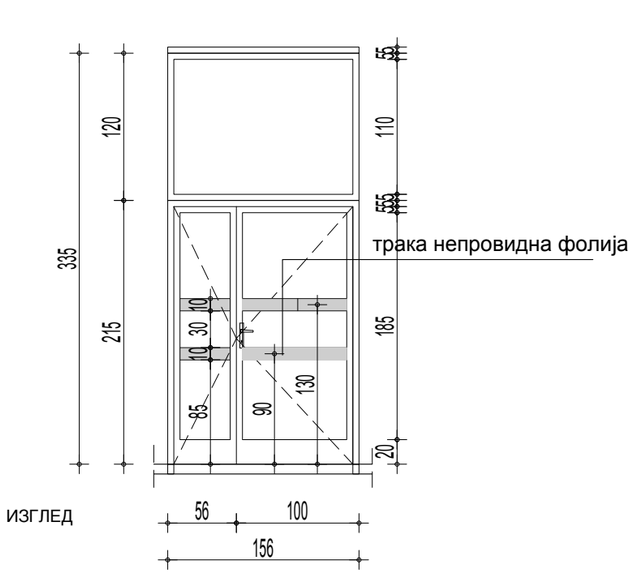

ИЗГЛЕД

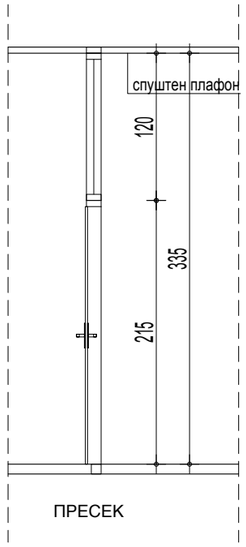

ПРЕСЕК

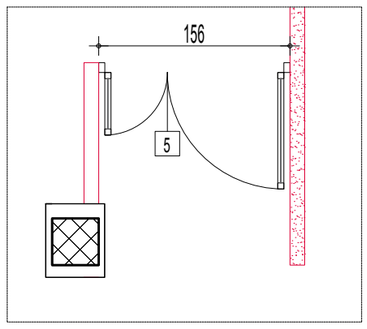

ОСНОВА

Зидарска мера:	156 / 335
Опис:	УНУТРАШЊА ДВОКРИЛНА ВРАТА КОНСТРУКЦИЈА ВРАТА И ШТОКА ЈЕ ОД АЛУМИНИЈУМСКИХ ПРОФИЛА БЕЗ ТЕРМОПРЕКИДА. ПРОФИЛИ СУ ЕЛОКСИРАНИ ПРОЦЕСОМ АНОДНЕ ОКСИДАЦИЈЕ, У БОЈИ И ТОНУ ПО ИЗБОРУ ПРОЈЕКТАНТА. УГРАДЊА СЕ ВРШИ ПРЕКО ЧЕЛИЧНИХ И АЛУМИНИЈУМСКИХ ДРЖАЧА. КРИЛО ВРАТА ЈЕ ИЗВЕДЕНО ПУНО И ИСПУНА ЈЕ СЕНДВИЧ ПАНЕЛ ОД ОБОСТРАНО ПОСТАВЉЕНИХ ТАБЛИ АЛУМИНИЈУМСКОГ ЕЛОКСИРАНОГ ЛИМА (ал.лим 1мм+20мм камена вуна+1мм ал.лим). ВРАТА СНАБДЕТИ ОДГОВАРАЈУЋИМ ОКОВОМ, КВАКАМА, СИГУРНОСНОМ БРАВОМ СА ЗАКЉУЧАВАЊЕМ У ВИШЕ ТАЧАКА. СВИ ЧЕЛИЧНИ ДЕЛОВИ ТРЕБА ДА СУ ЗАШТИЋЕНИ ОД КОРОЗИЈЕ. УГРАДИТИ ГУМЕНУ ДИХТУНГ ТРАКУ У ФАЛЦУ ШТОКА.ВРАТА СУ ПРЕДВИЂЕНА ЗА СУВУ УГРАДЊУ. УГРАДЊУ ВРШИТИ У СКЛАДУ СА РАДИОНИЧКИМ ДЕТАЉИМА КОЈЕ ИЗРАЂУЈЕ ИЗВОЂАЧ РАДОВА, НА ОСНОВУ ДИМЕНЗИЈА ПОЗИЦИЈА УЗЕТИХ НА ЛИЦУ МЕСТА. ДЕТАЉИ МОРАЈУ ДА БУДУ ОДОБРЕНИ ОД СТРАНЕ ОДГОВОРНОГ ПРОЈЕКТАНТА И НАДЗОРНОГ ОРГАНА.ПРИ ИЗРАДИ И МОНТАЖИ ПОЗИЦИЈЕ ПОШТОВАТИ СВЕ ПРЕПОРУКЕ ОД СТРАНЕ ПРОИЗВОЂАЧА ПРОФИЛА. ИЗВОЂАЧ ЈЕ ДУЖАН ДА ДОСТАВИ АТЕСТНУ ДОКУМЕНТАЦИЈУ УСАГЛАШЕНУ СА EN СТАНДАРДИМА.

Етажа:	АНЕКС;КРИЛО А		КРИЛО Б		КРИЛО Ц		КРИЛО Д	
Конвенција:	лева	десна	лева	десна	лева	десна	лева	десна
Сутерен	0	0	0	0	0	0	0	0
Приземље	0	0	0	0	0	0	0	0
1.спрат	0	0	0	1	0	0	0	0
2.спрат	0	0	0	0	0	0	0	0
Укупно(крило):	0	0	0	1	0	0	0	0
Укупно(објекат):	1							
Напомена:	СВЕ МЕРЕ УЗЕТИ НА ЛИЦУ МЕСТА.							

САОБРАЋАЈНИ ИНСТИТУТ ЦИП, БЕОГРАД	Објекат: ПРУГА БЕОГРАД - СУБОТИЦА - ДРЖАВНА ГРАНИЦА (КЕЛЕБИЈА) ДЕОНИЦА ПРУГЕ НОВИ САД - СУБОТИЦА - ДРЖАВНА ГРАНИЦА (КЕЛЕБИЈА)	Врста техн.док.: **ПЗИ**	
	УНУТРАШЊА АЛУМИНАРИЈА	Размера: Р 1:50	
Цртеж: КЛИЗНА ПРЕГРАДА		Ознака: 5хБ	Број листа: 31

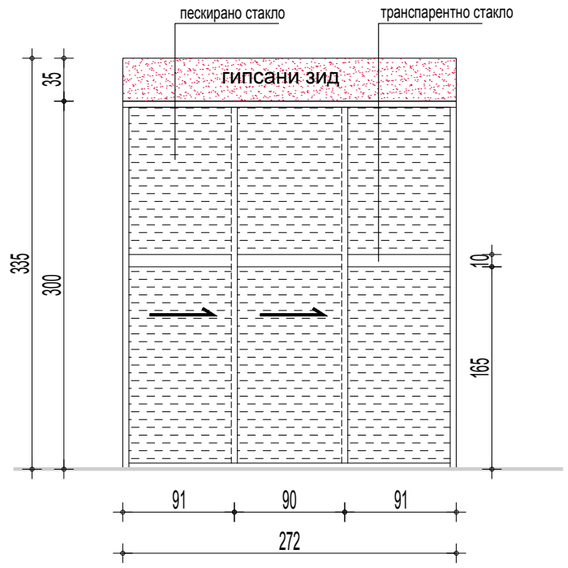

ИЗГЛЕД

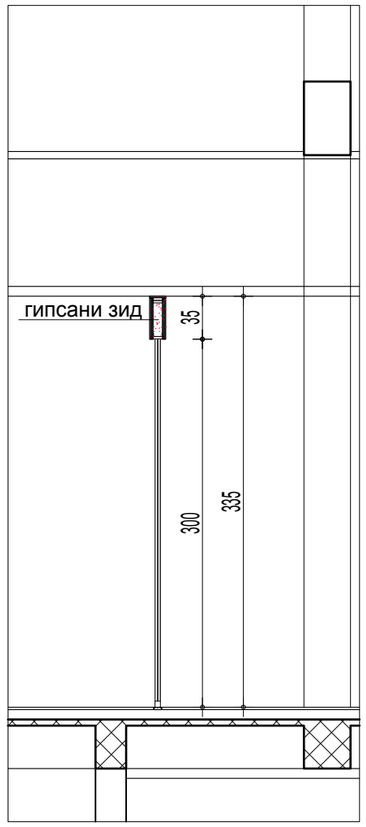

ПРЕСЕК

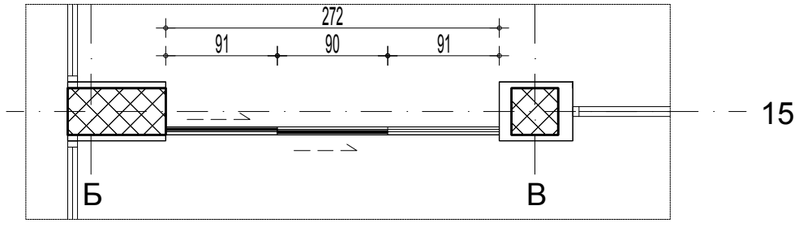

ОСНОВА

Транспарентно стакло

емајлирано стакло

пескирано стакло

Зидарска мера:	272 / 300
Опис:	КЛИЗНА ПРЕГРАДА. Преграда се састоји из три стаклена панела димензија 90/300cm,застакљена каљеним пескираним стаклом дебљине 10mm. Панели имају сваки посебно клизни канал типа SLIDE MASTER. Сваки панел се креће по независној шини и међусобно се повлаче и закључавају. Горња ивица шине треба да буде у равни пода. Стакла између панела дихтовати силиконским дихтунзима. Део преграде изнад врата затворити гипсаним зидом висине 35cm.

Етажа:	АНЕКС;КРИЛО А	КРИЛО Б	КРИЛО Ц	КРИЛО Д
Конвенција:				
Сутерен	0	0	0	0
Приземље	0	0	0	0
1.спрат	0	1	0	0
2.спрат	0	0	0	0
Укупно(крило):	0	1	0	0
Укупно(објекат):	1			
Напомена:	СВЕ МЕРЕ УЗЕТИ НА ЛИЦУ МЕСТА.			

УНУТРАШЊА АЛУМИНАРИЈА

САНИТАРНЕ ПРЕГРАДЕ

ЛИСТ 01-08

САОБРАЋАЈНИ ИНСТИТУТ ЦИП, БЕОГРАД	Објекат: ПРУГА БЕОГРАД - СУБОТИЦА - ДРЖАВНА ГРАНИЦА (КЕЛЕБИЈА) ДЕОНИЦА ПРУГЕ НОВИ САД - СУБОТИЦА - ДРЖАВНА ГРАНИЦА (КЕЛЕБИЈА)		Врста техн.док.: ПЗИ
	УНУТРАШЊА АЛУМИНАРИЈА		Размера: Р 1:50
Цртеж: ПРЕГРАДЕ У САНИТАРНОМ ЧВОРУ		Ознака: 12пр	Број листа: 01

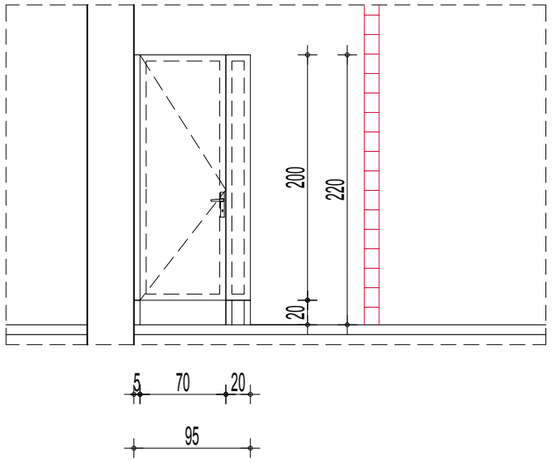

ИЗГЛЕД

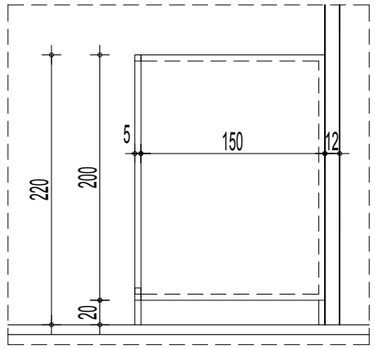

ПРЕСЕК

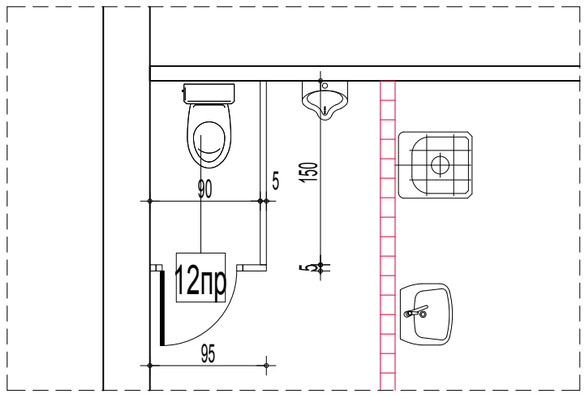

ОСНОВА

Зидарска мера:	95+150 /220
Опис:	УНУТРАШЊЕ САНИТАРНЕ ПРЕГРАДЕ У САНИТАРНИМ ЧВОРОВИМА ВИСИНА ПРЕГРАДЕ ЈЕ 220см, А ПУНИ ДЕО ЈЕ ВИСИНЕ 200см, И ПОСТАВЉА СЕ НА 20см ОД ПОДА. У СКЛОПУ ПРЕГРАДЕ СУ ЈЕДНОКРИЛНА ВРАТА ЗА УЛАЗ У КАБИНУ 70/200см. КОНСТРУКЦИЈА ПРЕГРАДЕ ЈЕ ОД КУТИЈАСТИХ ЧЕЛИЧНИХ ПРОФИЛА 30/50/5 см, КОЈИ СЕ МОНТИРАЈУ НА ГОТОВ ПОД. ЗАВРШНА ОБРАДА ЧЕЛИЧНИХ ПРОФИЛА ЈЕ ХРОМИРАЊЕ. КРИЛА ВРАТА И ИСПУНА ФИКСНИХ ДЕЛОВА ОД ЛАМИНАТНИХ МАХ COMPACT ПЛОЧА, ОБОСТРАНО ЗАШТИЋЕНИХ АКРИЛНИМ ПОЛИУРЕТАНСКИМ СМОЛАМА. ОБЛОГУ ФИКСИРАТИ НА КОНСТРУКЦИЈУ СА СПОЉАШЊЕ СТРАНЕ КАБИНЕ, ТАКО ДА КОНСТРУКЦИЈА БУДЕ ВИДНА САМО СА УНУТРАШЊЕ СТРАНЕ. ВРАТА СУ ОПРЕМЉЕНА ОДГОВАРАЈУЋИМ ПРОХРОМСКИМ ОКОВОМ И БРАВОМ КОЈА ОДГОВАРА НАЧИНУ ОТВАРАЊА ПРЕМА ШЕМИ. ПРОИЗВОЂАЧ ЈЕ У ОБАВЕЗИ ДА ДЕФИНИШЕ НАЧИН УГРАДЊЕ РАДИОНИЧКИМ ЦРТЕЖИМА, НА КОЈЕ ЈЕ ОБАВЕЗАН ДА ДОБИЈЕ САГЛАСНОСТ НАРУЧИОЦА И ПРОЈЕКТАНТА.

Етажа:	АНЕКС;КРИЛО А	КРИЛО Б	КРИЛО Ц	КРИЛО Д
Конвенција:				
Сутерен	0	0	0	0
Приземље	0	1	0	0
1.спрат	0	0	0	0
2.спрат	0	0	0	0
Укупно(крило):	0	0	0	0
Укупно(објекат):	1			
Напомена:	СВЕ МЕРЕ УЗЕТИ НА ЛИЦУ МЕСТА.			

САОБРАЋАЈНИ ИНСТИТУТ ЦИП, БЕОГРАД	Објекат: ПРУГА БЕОГРАД - СУБОТИЦА - ДРЖАВНА ГРАНИЦА (КЕЛЕБИЈА) ДЕОНИЦА ПРУГЕ НОВИ САД - СУБОТИЦА - ДРЖАВНА ГРАНИЦА (КЕЛЕБИЈА)	Врста техн.док.: ПЗИ
	УНУТРАШЊА АЛУМИНАРИЈА	Размера: Р 1:50
Цртеж: ПРЕГРАДЕ У САНИТАРНОМ ЧВОРУ	Ознака: 13ПР	Број листа: 02

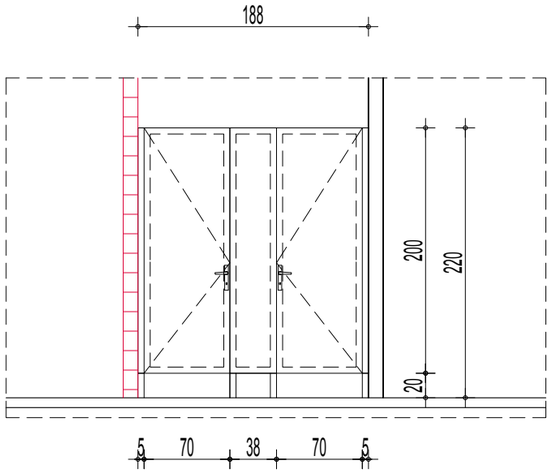

ИЗГЛЕД

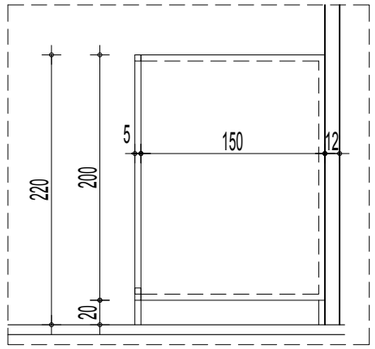

ПРЕСЕК

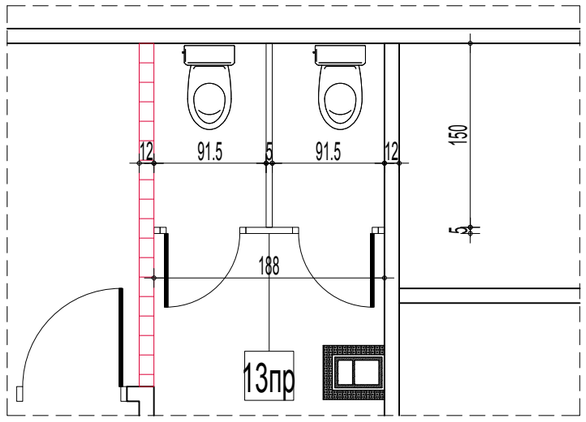

ОСНОВА

Зидарска мера:	188+150 /220
Опис:	УНУТРАШЊЕ САНИТАРНЕ ПРЕГРАДЕ У САНИТАРНИМ ЧВОРОВИМА ВИСИНА ПРЕГРАДЕ ЈЕ 220см, А ПУНИ ДЕО ЈЕ ВИСИНЕ 200см, И ПОСТАВЉА СЕ НА 20см ОД ПОДА. У СКЛОПУ ПРЕГРАДЕ СУ ЈЕДНОКРИЛНА ВРАТА ЗА УЛАЗ У КАБИНУ 70/200см. КОНСТРУКЦИЈА ПРЕГРАДЕ ЈЕ ОД КУТИЈАСТИХ ЧЕЛИЧНИХ ПРОФИЛА 30/50/5 см, КОЈИ СЕ МОНТИРАЈУ НА ГОТОВ ПОД. ЗАВРШНА ОБРАДА ЧЕЛИЧНИХ ПРОФИЛА ЈЕ ХРОМИРАЊЕ. КРИЛА ВРАТА И ИСПУНА ФИКСНИХ ДЕЛОВА ОД ЛАМИНАТНИХ МАХ СОМРАСТ ПЛОЧА, ОБОСТРАНО ЗАШТИЋЕНИХ АКРИЛНИМ ПОЛИУРЕТАНСКИМ СМОЛАМА. ОБЛОГУ ФИКСИРАТИ НА КОНСТРУКЦИЈУ СА СПОЉАШЊЕ СТРАНЕ КАБИНЕ, ТАКО ДА КОНСТРУКЦИЈА БУДЕ ВИДНА САМО СА УНУТРАШЊЕ СТРАНЕ. ВРАТА СУ ОПРЕМЉЕНА ОДГОВАРАЈУЋИМ ПРОХРОМСКИМ ОКОВОМ И БРАВОМ КОЈА ОДГОВАРА НАЧИНУ ОТВАРАЊА ПРЕМА ШЕМИ. ПРОИЗВОЂАЧ ЈЕ У ОБАВЕЗИ ДА ДЕФИНИШЕ НАЧИН УГРАДЊЕ РАДИОНИЧКИМ ЦРТЕЖИМА, НА КОЈЕ ЈЕ ОБАВЕЗАН ДА ДОБИЈЕ САГЛАСНОСТ НАРУЧИОЦА И ПРОЈЕКТАНТА.

Етажа:	АНЕКС;КРИЛО А	КРИЛО Б	КРИЛО Ц	КРИЛО Д
Конвенција:				
Сутерен	0	0	0	0
Приземље	0	1	0	0
1.спрат	0	0	0	0
2.спрат	0	0	0	0
Укупно(крило):	0	0	0	0
Укупно(објекат):	1			
Напомена:	СВЕ МЕРЕ УЗЕТИ НА ЛИЦУ МЕСТА.			

САОБРАЋАЈНИ ИНСТИТУТ ЦИП, БЕОГРАД	Објекат: ПРУГА БЕОГРАД - СУБОТИЦА - ДРЖАВНА ГРАНИЦА (КЕЛЕБИЈА) ДЕОНИЦА ПРУГЕ НОВИ САД - СУБОТИЦА - ДРЖАВНА ГРАНИЦА (КЕЛЕБИЈА)	Врста техн.док.: ПЗИ
	УНУТРАШЊА АЛУМИНАРИЈА	Размера: Р 1:50
Цртеж: ПРЕГРАДЕ У САНИТАРНОМ ЧВОРУ	Ознака: 14пр	Број листа: 03

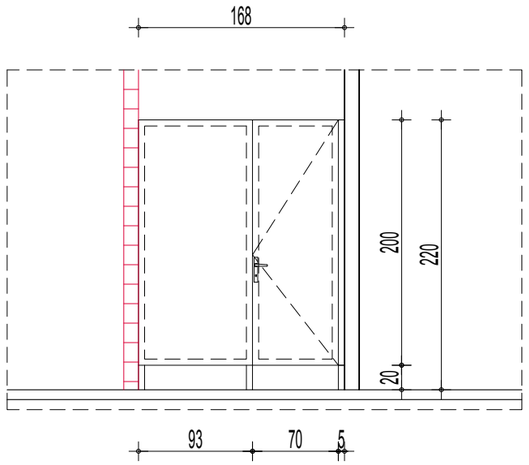

ИЗГЛЕД

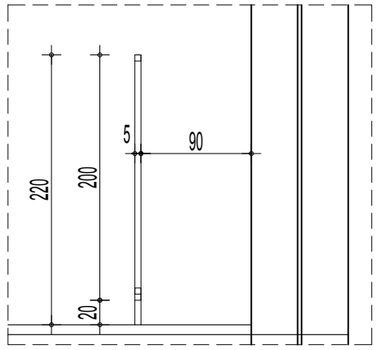

ПРЕСЕК

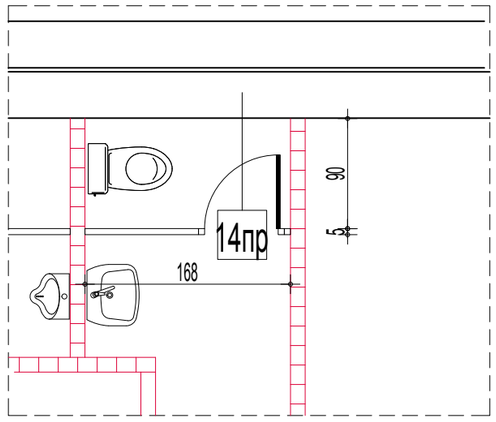

ОСНОВА

Зидарска мера:	168 /220
Опис:	УНУТРАШЊЕ САНИТАРНЕ ПРЕГРАДЕ У САНИТАРНИМ ЧВОРОВИМА ВИСИНА ПРЕГРАДЕ ЈЕ 220см, А ПУНИ ДЕО ЈЕ ВИСИНЕ 200см, И ПОСТАВЉА СЕ НА 20см ОД ПОДА. У СКЛОПУ ПРЕГРАДЕ СУ ЈЕДНОКРИЛНА ВРАТА ЗА УЛАЗ У КАБИНУ 70/200см. КОНСТРУКЦИЈА ПРЕГРАДЕ ЈЕ ОД КУТИЈАСТИХ ЧЕЛИЧНИХ ПРОФИЛА 30/50/5 см, КОЈИ СЕ МОНТИРАЈУ НА ГОТОВ ПОД. ЗАВРШНА ОБРАДА ЧЕЛИЧНИХ ПРОФИЛА ЈЕ ХРОМИРАЊЕ. КРИЛА ВРАТА И ИСПУНА ФИКСНИХ ДЕЛОВА ОД ЛАМИНАТНИХ МАХ СОМРАСТ ПЛОЧА, ОБОСТРАНО ЗАШТИЋЕНИХ АКРИЛНИМ ПОЛИУРЕТАНСКИМ СМОЛАМА. ОБЛОГУ ФИКСИРАТИ НА КОНСТРУКЦИЈУ СА СПОЉАШЊЕ СТРАНЕ КАБИНЕ, ТАКО ДА КОНСТРУКЦИЈА БУДЕ ВИДНА САМО СА УНУТРАШЊЕ СТРАНЕ. ВРАТА СУ ОПРЕМЉЕНА ОДГОВАРАЈУЋИМ ПРОХРОМСКИМ ОКОВОМ И БРАВОМ КОЈА ОДГОВАРА НАЧИНУ ОТВАРАЊА ПРЕМА ШЕМИ. ПРОИЗВОЂАЧ ЈЕ У ОБАВЕЗИ ДА ДЕФИНИШЕ НАЧИН УГРАДЊЕ РАДИОНИЧКИМ ЦРТЕЖИМА, НА КОЈЕ ЈЕ ОБАВЕЗАН ДА ДОБИЈЕ САГЛАСНОСТ НАРУЧИОЦА И ПРОЈЕКТАНТА.

Етажа:	АНЕКС;КРИЛО А	КРИЛО Б	КРИЛО Ц	КРИЛО Д
Конвенција:				
Сутерен	0	0	0	0
Приземље	0	0	0	0
1.спрат	0	1	0	0
2.спрат	0	0	0	0
Укупно(крило):	0	0	0	0
Укупно(објекат):	1			
Напомена:	СВЕ МЕРЕ УЗЕТИ НА ЛИЦУ МЕСТА.			

САОБРАЋАЈНИ ИНСТИТУТ ЦИП, БЕОГРАД	Објекат: ПРУГА БЕОГРАД - СУБОТИЦА - ДРЖАВНА ГРАНИЦА (КЕЛЕБИЈА) ДЕОНИЦА ПРУГЕ НОВИ САД - СУБОТИЦА - ДРЖАВНА ГРАНИЦА (КЕЛЕБИЈА)	Врста техн.док.: ПЗИ
	УНУТРАШЊА АЛУМИНАРИЈА	Размера: Р 1:50
Цртеж: ПРЕГРАДЕ У САНИТАРНОМ ЧВОРУ	Ознака: 15пр	Број листа: 04

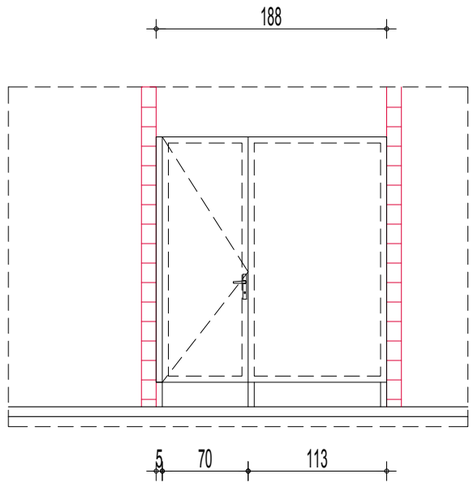

ИЗГЛЕД

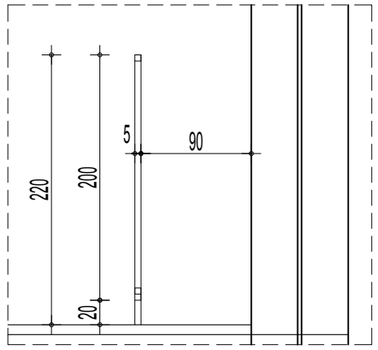

ПРЕСЕК

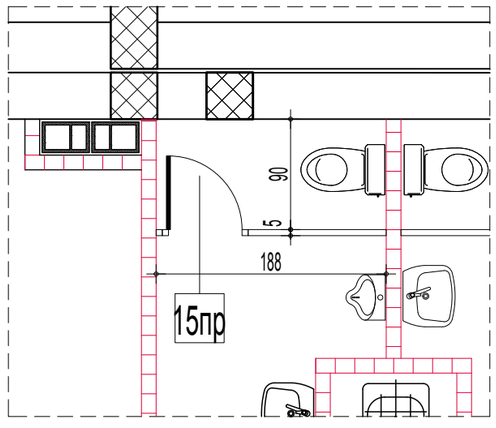

ОСНОВА

Зидарска мера:	188 /220
Опис:	УНУТРАШЊЕ САНИТАРНЕ ПРЕГРАДЕ У САНИТАРНИМ ЧВОРОВИМА ВИСИНА ПРЕГРАДЕ ЈЕ 220см, А ПУНИ ДЕО ЈЕ ВИСИНЕ 200см, И ПОСТАВЉА СЕ НА 20см ОД ПОДА. У СКЛОПУ ПРЕГРАДЕ СУ ЈЕДНОКРИЛНА ВРАТА ЗА УЛАЗ У КАБИНУ 70/200см. КОНСТРУКЦИЈА ПРЕГРАДЕ ЈЕ ОД КУТИЈАСТИХ ЧЕЛИЧНИХ ПРОФИЛА 30/50/5 см, КОЈИ СЕ МОНТИРАЈУ НА ГОТОВ ПОД. ЗАВРШНА ОБРАДА ЧЕЛИЧНИХ ПРОФИЛА ЈЕ ХРОМИРАЊЕ. КРИЛА ВРАТА И ИСПУНА ФИКСНИХ ДЕЛОВА ОД ЛАМИНАТНИХ МАХ COMPACT ПЛОЧА, ОБОСТРАНО ЗАШТИЋЕНИХ АКРИЛНИМ ПОЛИУРЕТАНСКИМ СМОЛАМА. ОБЛОГУ ФИКСИРАТИ НА КОНСТРУКЦИЈУ СА СПОЉАШЊЕ СТРАНЕ КАБИНЕ, ТАКО ДА КОНСТРУКЦИЈА БУДЕ ВИДНА САМО СА УНУТРАШЊЕ СТРАНЕ. ВРАТА СУ ОПРЕМЉЕНА ОДГОВАРАЈУЋИМ ПРОХРОМСКИМ ОКОВОМ И БРАВОМ КОЈА ОДГОВАРА НАЧИНУ ОТВАРАЊА ПРЕМА ШЕМИ. ПРОИЗВОЂАЧ ЈЕ У ОБАВЕЗИ ДА ДЕФИНИШЕ НАЧИН УГРАДЊЕ РАДИОНИЧКИМ ЦРТЕЖИМА, НА КОЈЕ ЈЕ ОБАВЕЗАН ДА ДОБИЈЕ САГЛАСНОСТ НАРУЧИОЦА И ПРОЈЕКТАНТА.

Етажа:	АНЕКС;КРИЛО А	КРИЛО Б	КРИЛО Ц	КРИЛО Д
Конвенција:				
Сутерен	0	0	0	0
Приземље	0	0	0	0
1.спрат	0	1	0	0
2.спрат	0	0	0	0
Укупно(крило):	0	0	0	0
Укупно(објекат):	1			
Напомена:	СВЕ МЕРЕ УЗЕТИ НА ЛИЦУ МЕСТА.			

САОБРАЋАЈНИ ИНСТИТУТ ЦИП, БЕОГРАД	Објекат: ПРУГА БЕОГРАД - СУБОТИЦА - ДРЖАВНА ГРАНИЦА (КЕЛЕБИЈА) ДЕОНИЦА ПРУГЕ НОВИ САД - СУБОТИЦА - ДРЖАВНА ГРАНИЦА (КЕЛЕБИЈА)		Врста техн.док.: ПЗИ
	УНУТРАШЊА АЛУМИНАРИЈА		Размера: Р 1:50
Цртеж:	ПРЕГРАДЕ У САНИТАРНОМ ЧВОРУ	Ознака: 16пр	Број листа: 05

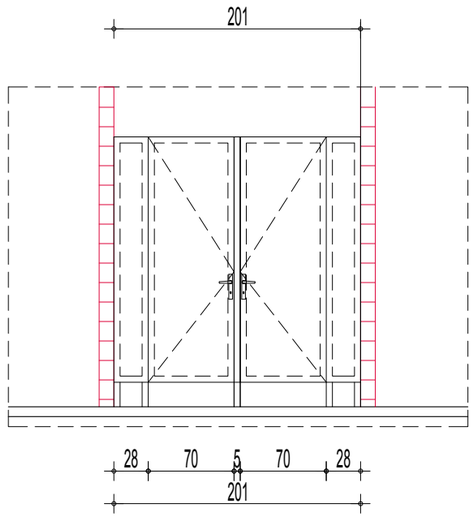

ИЗГЛЕД

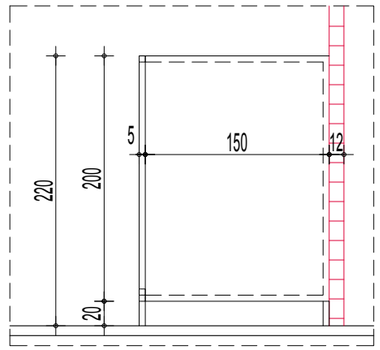

ПРЕСЕК

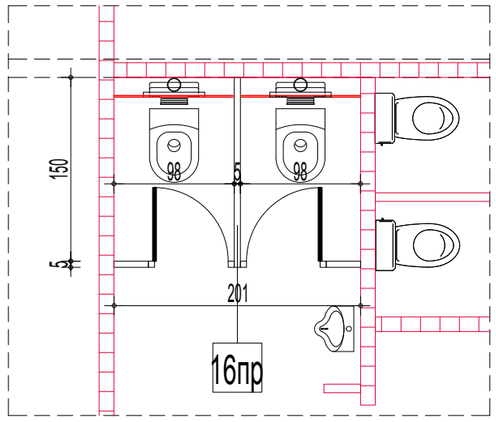

ОСНОВА

Зидарска мера:	201+150 /220
Опис:	УНУТРАШЊЕ САНИТАРНЕ ПРЕГРАДЕ У САНИТАРНИМ ЧВОРОВИМА ВИСИНА ПРЕГРАДЕ ЈЕ 220см, А ПУНИ ДЕО ЈЕ ВИСИНЕ 200см, И ПОСТАВЉА СЕ НА 20см ОД ПОДА. У СКЛОПУ ПРЕГРАДЕ СУ ЈЕДНОКРИЛНА ВРАТА ЗА УЛАЗ У КАБИНУ 70/200см. КОНСТРУКЦИЈА ПРЕГРАДЕ ЈЕ ОД КУТИЈАСТИХ ЧЕЛИЧНИХ ПРОФИЛА 30/50/5 см, КОЈИ СЕ МОНТИРАЈУ НА ГОТОВ ПОД. ЗАВРШНА ОБРАДА ЧЕЛИЧНИХ ПРОФИЛА ЈЕ ХРОМИРАЊЕ. КРИЛА ВРАТА И ИСПУНА ФИКСНИХ ДЕЛОВА ОД ЛАМИНАТНИХ МАХ СОМРАСТ ПЛОЧА, ОБОСТРАНО ЗАШТИЋЕНИХ АКРИЛНИМ ПОЛИУРЕТАНСКИМ СМОЛАМА. ОБЛОГУ ФИКСИРАТИ НА КОНСТРУКЦИЈУ СА СПОЉАШЊЕ СТРАНЕ КАБИНЕ, ТАКО ДА КОНСТРУКЦИЈА БУДЕ ВИДНА САМО СА УНУТРАШЊЕ СТРАНЕ. ВРАТА СУ ОПРЕМЉЕНА ОДГОВАРАЈУЋИМ ПРОХРОМСКИМ ОКОВОМ И БРАВОМ КОЈА ОДГОВАРА НАЧИНУ ОТВАРАЊА ПРЕМА ШЕМИ. ПРОИЗВОЂАЧ ЈЕ У ОБАВЕЗИ ДА ДЕФИНИШЕ НАЧИН УГРАДЊЕ РАДИОНИЧКИМ ЦРТЕЖИМА, НА КОЈЕ ЈЕ ОБАВЕЗАН ДА ДОБИЈЕ САГЛАСНОСТ НАРУЧИОЦА И ПРОЈЕКТАНТА.

Етажа:	АНЕКС;КРИЛО А	КРИЛО Б	КРИЛО Ц	КРИЛО Д
Конвенција:				
Сутерен	0	0	0	0
Приземље	0	0	0	0
1.спрат	0	1	0	0
2.спрат	0	0	0	0
Укупно(крило):	0	0	0	0
Укупно(објекат):	1			
Напомена:	СВЕ МЕРЕ УЗЕТИ НА ЛИЦУ МЕСТА.			

САОБРАЋАЈНИ ИНСТИТУТ ЦИП, БЕОГРАД	Објекат: ПРУГА БЕОГРАД - СУБОТИЦА - ДРЖАВНА ГРАНИЦА (КЕЛЕБИЈА) ДЕОНИЦА ПРУГЕ НОВИ САД - СУБОТИЦА - ДРЖАВНА ГРАНИЦА (КЕЛЕБИЈА)	Врста техн.док.: ПЗИ
	УНУТРАШЊА АЛУМИНАРИЈА	Размера: Р 1:50
Цртеж: ПРЕГРАДЕ У САНИТАРНОМ ЧВОРУ	Ознака: 17пр	Број листа: 06

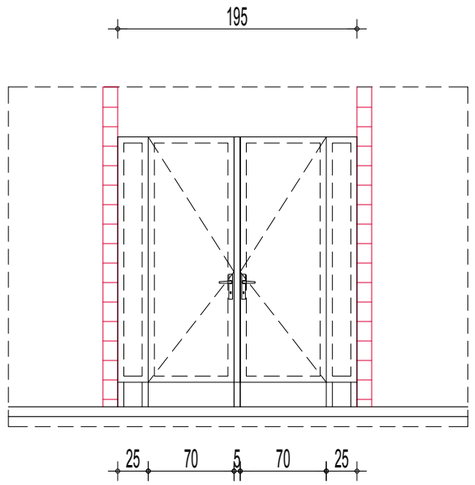

ИЗГЛЕД

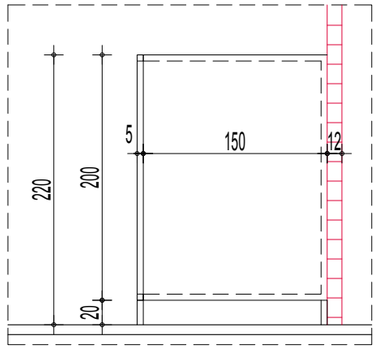

ПРЕСЕК

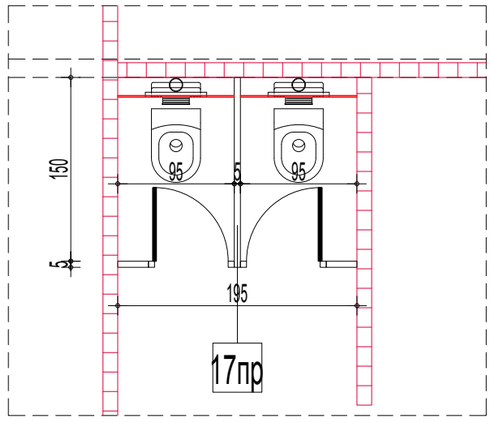

ОСНОВА

Зидарска мера:	195+150 /220
Опис:	УНУТРАШЊЕ САНИТАРНЕ ПРЕГРАДЕ У САНИТАРНИМ ЧВОРОВИМА ВИСИНА ПРЕГРАДЕ ЈЕ 220см, А ПУНИ ДЕО ЈЕ ВИСИНЕ 200см, И ПОСТАВЉА СЕ НА 20см ОД ПОДА. У СКЛОПУ ПРЕГРАДЕ СУ ЈЕДНОКРИЛНА ВРАТА ЗА УЛАЗ У КАБИНУ 70/200см. КОНСТРУКЦИЈА ПРЕГРАДЕ ЈЕ ОД КУТИЈАСТИХ ЧЕЛИЧНИХ ПРОФИЛА 30/50/5 см, КОЈИ СЕ МОНТИРАЈУ НА ГОТОВ ПОД. ЗАВРШНА ОБРАДА ЧЕЛИЧНИХ ПРОФИЛА ЈЕ ХРОМИРАЊЕ. КРИЛА ВРАТА И ИСПУНА ФИКСНИХ ДЕЛОВА ОД ЛАМИНАТНИХ МАХ СОМРАСТ ПЛОЧА, ОБОСТРАНО ЗАШТИЋЕНИХ АКРИЛНИМ ПОЛИУРЕТАНСКИМ СМОЛАМА. ОБЛОГУ ФИКСИРАТИ НА КОНСТРУКЦИЈУ СА СПОЉАШЊЕ СТРАНЕ КАБИНЕ, ТАКО ДА КОНСТРУКЦИЈА БУДЕ ВИДНА САМО СА УНУТРАШЊЕ СТРАНЕ. ВРАТА СУ ОПРЕМЉЕНА ОДГОВАРАЈУЋИМ ПРОХРОМСКИМ ОКОВОМ И БРАВОМ КОЈА ОДГОВАРА НАЧИНУ ОТВАРАЊА ПРЕМА ШЕМИ. ПРОИЗВОЂАЧ ЈЕ У ОБАВЕЗИ ДА ДЕФИНИШЕ НАЧИН УГРАДЊЕ РАДИОНИЧКИМ ЦРТЕЖИМА, НА КОЈЕ ЈЕ ОБАВЕЗАН ДА ДОБИЈЕ САГЛАСНОСТ НАРУЧИОЦА И ПРОЈЕКТАНТА.

Етажа:	АНЕКС;КРИЛО А	КРИЛО Б	КРИЛО Ц	КРИЛО Д
Конвенција:				
Сутерен	0	0	0	0
Приземље	0	0	0	0
1.спрат	0	1	0	0
2.спрат	0	0	0	0
Укупно(крило):	0	0	0	0
Укупно(објекат):	1			
Напомена:	СВЕ МЕРЕ УЗЕТИ НА ЛИЦУ МЕСТА.			

САОБРАЋАЈНИ ИНСТИТУТ ЦИП, БЕОГРАД	Објекат: ПРУГА БЕОГРАД - СУБОТИЦА - ДРЖАВНА ГРАНИЦА (КЕЛЕБИЈА) ДЕОНИЦА ПРУГЕ НОВИ САД - СУБОТИЦА - ДРЖАВНА ГРАНИЦА (КЕЛЕБИЈА)		Врста техн.док.: ПЗИ
	УНУТРАШЊА АЛУМИНАРИЈА		Размера: Р 1:50
Цртеж: УНУТРАШЊА ПРЕГРАДА		Ознака: 23пр	Број листа: 07

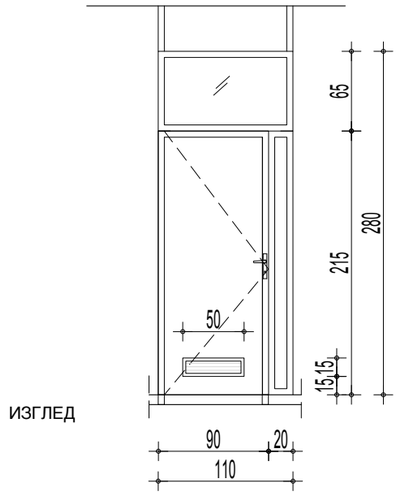

ИЗГЛЕД

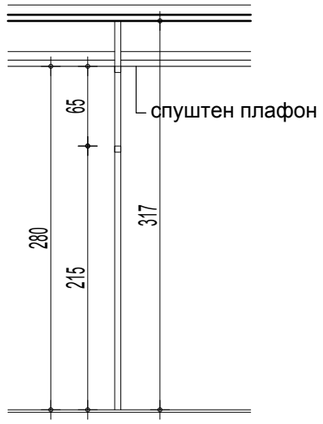

ПРЕСЕК

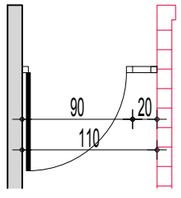

ОСНОВА

Зидарска мера:	110 /280
Опис:	УНУТРАШЊЕ САНИТАРНЕ ПРЕГРАДЕ ВИСИНА ПРЕГРАДЕ ЈЕ 280см. У СКЛОПУ ПРЕГРАДЕ СУ ЈЕДНОКРИЛНА ВРАТА 90/215см СА НАДСВЕТЛОМ. НАДСВЕТЛО ЗАСТАКЉЕНО ПРОВИДНИМ СТАКЛОМ ДЕБЉИНЕ 4мм. КОНСТРУКЦИЈА ПРЕГРАДЕ ЈЕ ОД КУТИЈАСТИХ ЧЕЛИЧНИХ ПРОФИЛА 30/50/5 см, КОЈИ СЕ МОНТИРАЈУ НА ГОТОВ ПОД. ЗАВРШНА ОБРАДА ЧЕЛИЧНИХ ПРОФИЛА ЈЕ ХРОМИРАЊЕ. КРИЛА ВРАТА И ИСПУНА ФИКСНИХ ДЕЛОВА ОД ЛАМИНАТНИХ МАХ COMPACT ПЛОЧА, ОБОСТРАНО ЗАШТИЋЕНИХ АКРИЛНИМ ПОЛИУРЕТАНСКИМ СМОЛАМА. ОБЛОГУ ФИКСИРАТИ НА КОНСТРУКЦИЈУ , ТАКО ДА КОНСТРУКЦИЈА БУДЕ ВИДНА СА ОБЕ СТРАНЕ. ВРАТА СУ ОПРЕМЉЕНА ОДГОВАРАЈУЋИМ ПРОХРОМСКИМ ОКОВОМ И БРАВОМ КОЈА ОДГОВАРА НАЧИНУ ОТВАРАЊА ПРЕМА ШЕМИ. ПРОИЗВОЂАЧ ЈЕ У ОБАВЕЗИ ДА ДЕФИНИШЕ НАЧИН УГРАДЊЕ РАДИОНИЧКИМ ЦРТЕЖИМА, НА КОЈЕ ЈЕ ОБАВЕЗАН ДА ДОБИЈЕ САГЛАСНОСТ НАРУЧИОЦА И ПРОЈЕКТАНТА. У ДОЊЕМ ДЕЛУ ВРАТА УГРАДИТИ ПРЕСТРУЈНУ РЕШЕТКУ, ДИМ. 500/150мм,ПРЕМА ПРОЈЕКТУ ТЕРМОТЕХНИЧКИХ ИНСТАЛАЦИЈА, КЊИГА 6.

Етажа:	АНЕКС;КРИЛО А		КРИЛО Б		КРИЛО Ц		КРИЛО Д	
Конвенција: лева десна	лева	десна	лева	десна	лева	десна	лева	десна
Сутерен	0	0	0	0	0	0	0	0
Приземље	0	0	0	0	0	0	0	0
1.спрат	0	0	1	0	0	0	0	0
2.спрат	0	0	0	0	0	0	0	0
Укупно(крило):	0	0	1	0	0	0	0	0
Укупно(објекат):	1							
Напомена:	СВЕ МЕРЕ УЗЕТИ НА ЛИЦУ МЕСТА.							

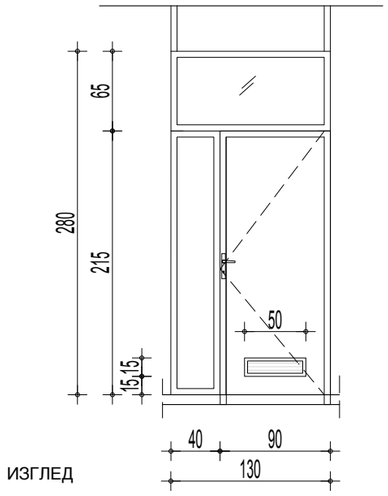

ИЗГЛЕД

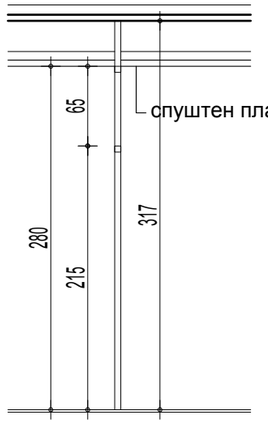

ПРЕСЕК

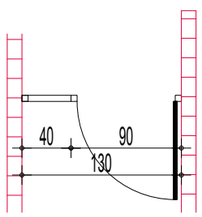

ОСНОВА

САОБРАЋАЈНИ ИНСТИТУТ ЦИП, БЕОГРАД	Објекат: ПРУГА БЕОГРАД - СУБОТИЦА - ДРЖАВНА ГРАНИЦА (КЕЛЕБИЈА) ДЕОНИЦА ПРУГЕ НОВИ САД - СУБОТИЦА - ДРЖАВНА ГРАНИЦА (КЕЛЕБИЈА)	Врста техн.док.: ПЗИ	
	УНУТРАШЊА АЛУМИНАРИЈА	Размера: Р 1:50	
Цртеж: УНУТРАШЊА ПРЕГРАДА		Ознака: 24пр	Број листа: 08

Зидарска мера:	130 /280
Опис:	УНУТРАШЊЕ САНИТАРНЕ ПРЕГРАДЕ ВИСИНА ПРЕГРАДЕ ЈЕ 280см. У СКЛОПУ ПРЕГРАДЕ СУ ЈЕДНОКРИЛНА ВРАТА 90/215см СА НАДСВЕТЛОМ. НАДСВЕТЛО ЗАСТАКЉЕНО ПРОВИДНИМ СТАКЛОМ ДЕБЉИНЕ 4мм. КОНСТРУКЦИЈА ПРЕГРАДЕ ЈЕ ОД КУТИЈАСТИХ ЧЕЛИЧНИХ ПРОФИЛА 30/50/5 см, КОЈИ СЕ МОНТИРАЈУ НА ГОТОВ ПОД. ЗАВРШНА ОБРАДА ЧЕЛИЧНИХ ПРОФИЛА ЈЕ ХРОМИРАЊЕ. КРИЛА ВРАТА И ИСПУНА ФИКСНИХ ДЕЛОВА ОД ЛАМИНАТНИХ МАХ COMPACT ПЛОЧА, ОБОСТРАНО ЗАШТИЋЕНИХ АКРИЛНИМ ПОЛИУРЕТАНСКИМ СМОЛАМА. ОБЛОГУ ФИКСИРАТИ НА КОНСТРУКЦИЈУ , ТАКО ДА КОНСТРУКЦИЈА БУДЕ ВИДНА СА ОБЕ СТРАНЕ. ВРАТА СУ ОПРЕМЉЕНА ОДГОВАРАЈУЋИМ ПРОХРОМСКИМ ОКОВОМ И БРАВОМ КОЈА ОДГОВАРА НАЧИНУ ОТВАРАЊА ПРЕМА ШЕМИ. ПРОИЗВОЂАЧ ЈЕ У ОБАВЕЗИ ДА ДЕФИНИШЕ НАЧИН УГРАДЊЕ РАДИОНИЧКИМ ЦРТЕЖИМА, НА КОЈЕ ЈЕ ОБАВЕЗАН ДА ДОБИЈЕ САГЛАСНОСТ НАРУЧИОЦА И ПРОЈЕКТАНТА. У ДОЊЕМ ДЕЛУ ВРАТА УГРАДИТИ ПРЕСТРУЈНУ РЕШЕТКУ, ДИМ. 500/150мм,ПРЕМА ПРОЈЕКТУ ТЕРМОТЕХНИЧКИХ ИНСТАЛАЦИЈА, КЊИГА 6.

Етажа:	АНЕКС;КРИЛО А		КРИЛО Б		КРИЛО Ц		КРИЛО Д	
Конвенција: лева десна	лева	десна	лева	десна	лева	десна	лева	десна
Сутерен	0	0	0	0	0	0	0	0
Приземље	0	0	0	0	0	0	0	0
1.спрат	0	0	0	1	0	0	0	0
2.спрат	0	0	0	0	0	0	0	0
Укупно(крило):	0	0	0	1	0	0	0	0
Укупно(објекат):	1							
Напомена:	СВЕ МЕРЕ УЗЕТИ НА ЛИЦУ МЕСТА.							

УНУТРАШЊА БРАВАРИЈА И АЛУМИНАРИЈА

ЛИСТ 01-14

САОБРАЋАЈНИ ИНСТИТУТ ЦИП, БЕОГРАД

Објекат:
ПРУГА БЕОГРАД - СУБОТИЦА - ДРЖАВНА ГРАНИЦА (КЕЛЕБИЈА)
ДЕОНИЦА ПРУГЕ НОВИ САД - СУБОТИЦА - ДРЖАВНА ГРАНИЦА (КЕЛЕБИЈА)

УНУТРАШЊА АЛУМИНАРИЈА

Врста техн.док.: **ПЗИ**

Размера: Р 1:50

Цртеж: ЗАШТИТНА ОГРАДА ИСПОД СТЕПЕНИШТА

Ознака: Б01

Број листа: 01

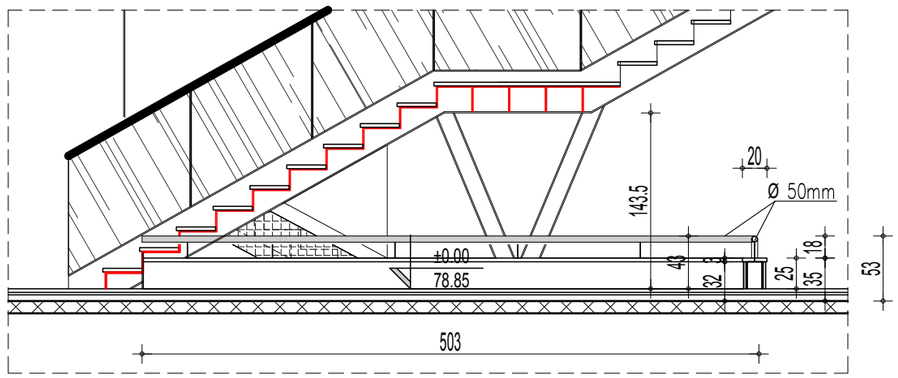

ИЗГЛЕД

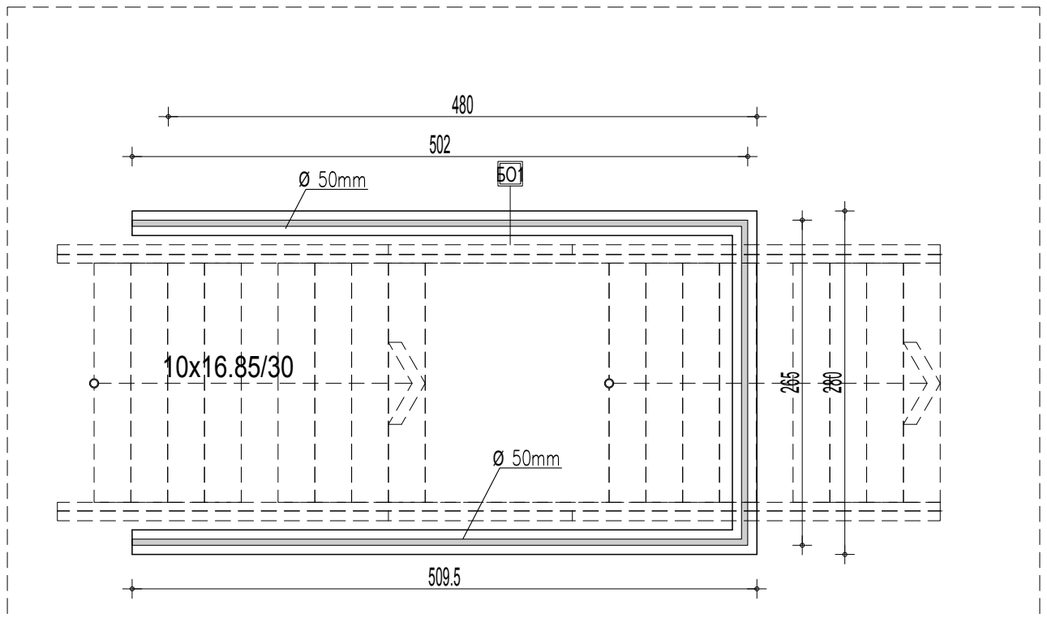

ОСНОВА

L=12.69m' Ø 50mm

ЗАШТИТНА ОГРАДА

Заштитна ограда од цевних инокс профила Ø50mm испод степеништа.
Ограду фиксирати у зид ограде
Уградњу вршити у складу са радионичким детаљима које израђује извођач радова, на основу приложених шема и провере свих димензија на градилишту, у складу са препорукама произвођача система. Сви детаљи морају бити одобрени од стране аутора пројекта. Извођач је дужан да достави атестну документацију усаглашену са EN стандардима.

Етажа:	АНЕКС-КРИЛО А	КРИЛО Б	КРИЛО Ц	КРИЛО Д
Конвенција:				
Сутерен	0	0	0	0
Приземље	0	12.69m'	0	0
1.спрат	0	0	0	0
2.спрат	0	0	0	0
Укупно(крило):	0	12.69m'	0	0
	12.69m'			
Напомена:	СВЕ МЕРЕ УЗЕТИ НА ЛИЦУ МЕСТА.			

САОБРАЋАЈНИ ИНСТИТУТ ЦИП, БЕОГРАД	Објекат: ПРУГА БЕОГРАД - СУБОТИЦА - ДРЖАВНА ГРАНИЦА (КЕЛЕБИЈА) ДЕОНИЦА ПРУГЕ НОВИ САД - СУБОТИЦА - ДРЖАВНА ГРАНИЦА (КЕЛЕБИЈА)	Врста техн.док.: пзи
	УНУТРАШЊА АЛУМИНАРИЈА	Размера: Р 1:50
Цртеж: ОГРАДА НА СТЕПЕНИШТУ	Ознака: БО1а	Број листа: 02

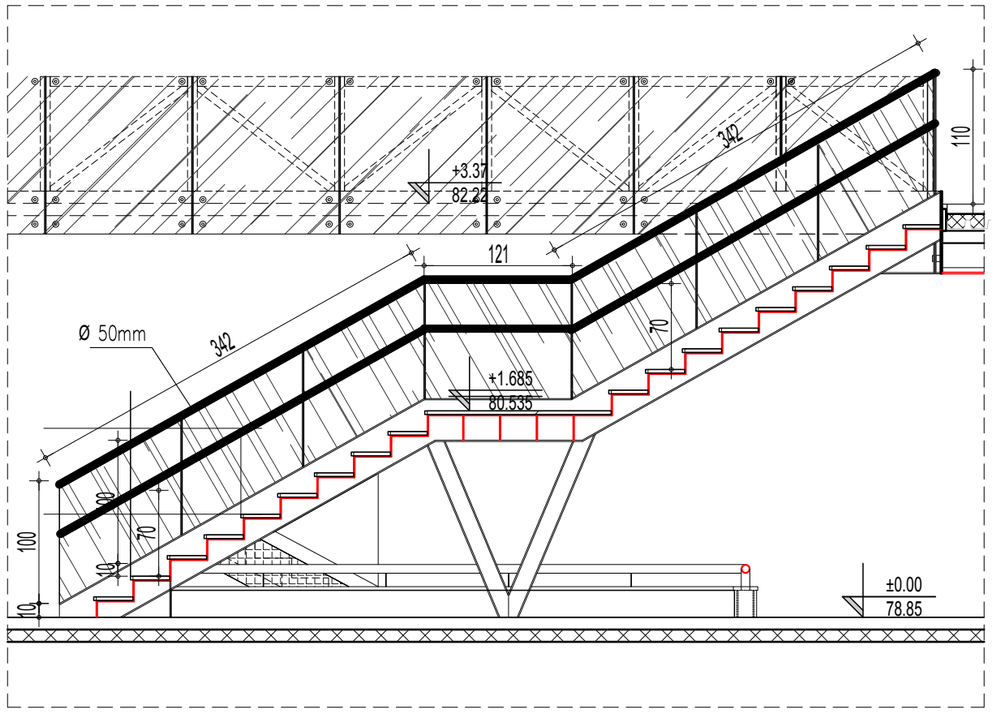

ИЗГЛЕД

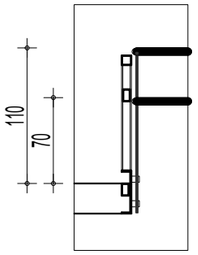

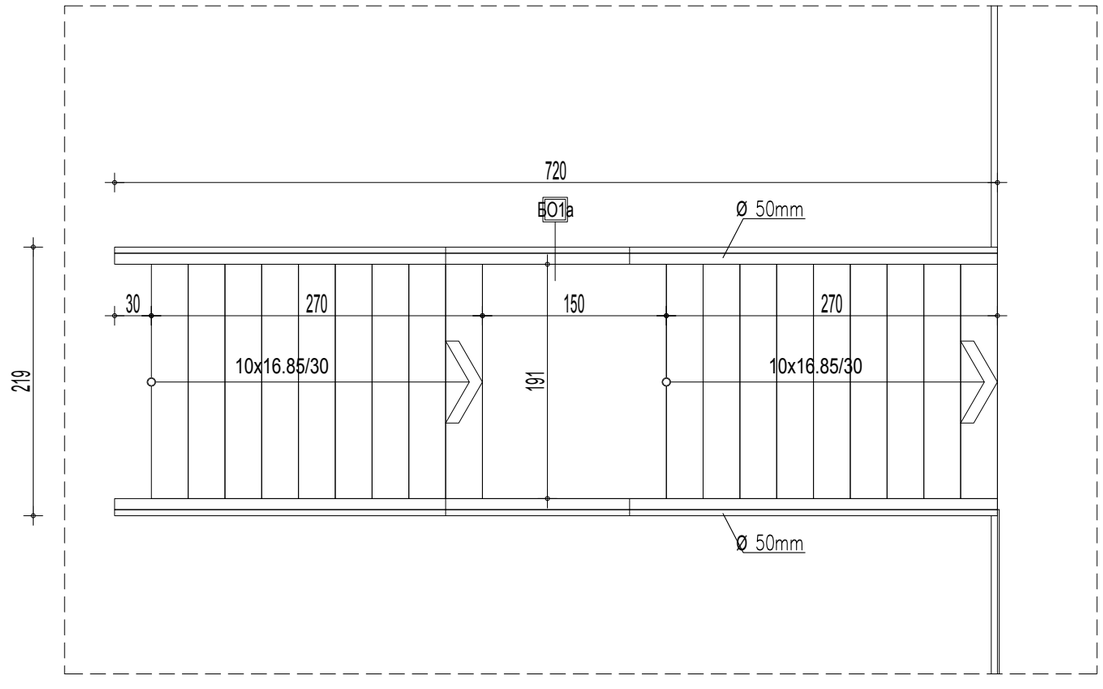

ОСНОВА

L= 8.05m'x2 =16.10m'

ОПИС ЗА ШЕМЕ СА ОЗНАКОМ
БО1а, БО3, БО5 и БО6

ОГРАДА ОД СИГУРНОСНОГ СТАКЛА, СА НОШЕЊЕМ ПРЕКО ТАЧКАСТИХ НОСАЧА ТИПА СПАЈДЕР И РУКОХВАТА ОД ИНОКСА

Ограда је израђена од провидног каљеног ламелираног сигурносног стакла 10.10.1 (односно оне дебљине коју покаже прорачун статичке стабилности, урађен од стране извођача). Димензије, облици и позиције стакала дати су на цртежу (НАПОМЕНА: на цртежу су котирана осовинска растојања финалних позиција стакала). Стакло се фиксира бочно за челичну конструкцију нове галерије / новог степеништа / нове пасареле преко инокс тачкастих носача типа спајдер, према распореду и растојањима на цртежу. Стакла поставити на међусобном удаљењу које препоручује произвођач. Све видне ивице финално постављених стакала испуне ограде морају бити строго вертикалне, без обзира на размеру пењања конкретног степенишног крака. Горњи профил ограде је од цевног инокс профила Ø60mm који је континуалан и належе на стакло одозго. Овај профил уједно служи и као рукохват.

Етажа:	АНЕКС-КРИЛО А	КРИЛО Б	КРИЛО Ц	КРИЛО Д
Конвенција:				
Сутерен	0	0	0	0
Приземље	0	0	0	0
1.спрат	0	16.10m'	0	0
2.спрат	0	0	0	0
Укупно(крило):	0	16.10m'	0	0
	16.10m'			
Напомена:	СВЕ МЕРЕ УЗЕТИ НА ЛИЦУ МЕСТА.			

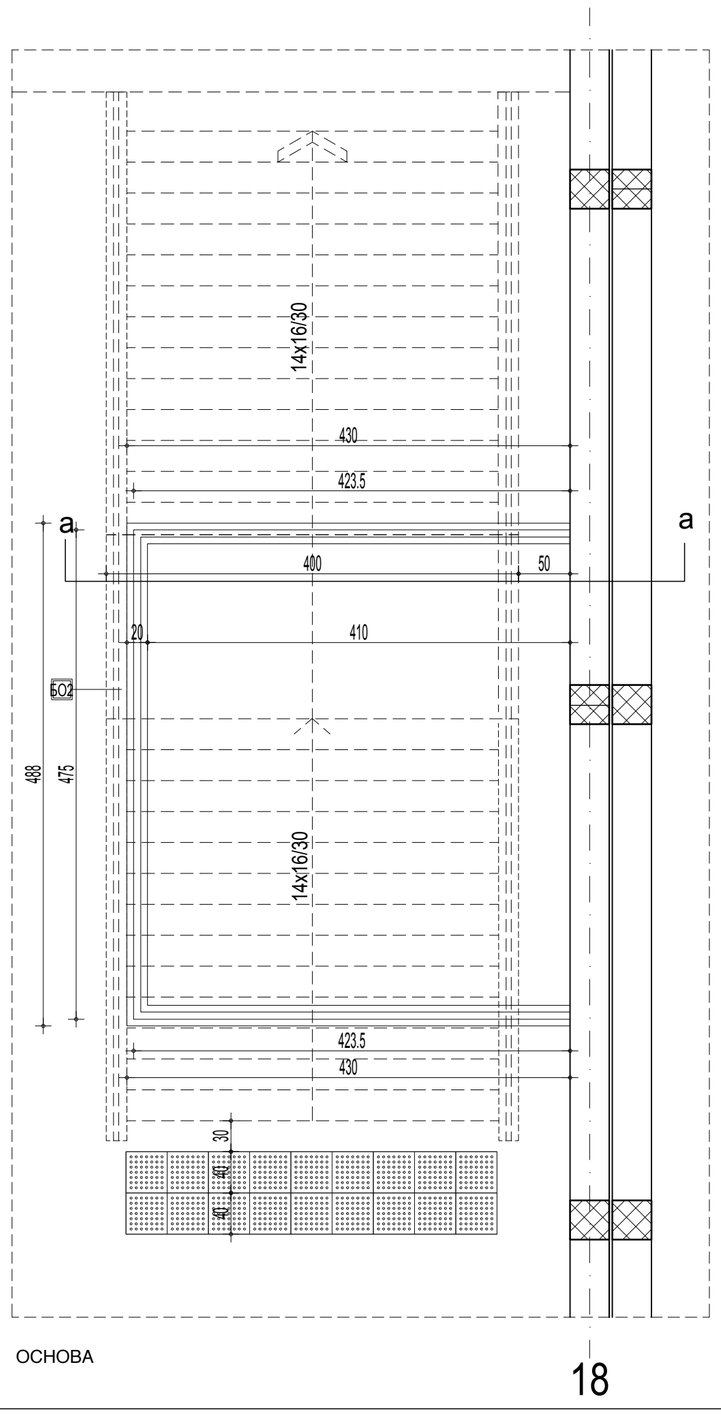

ОСНОВА

18

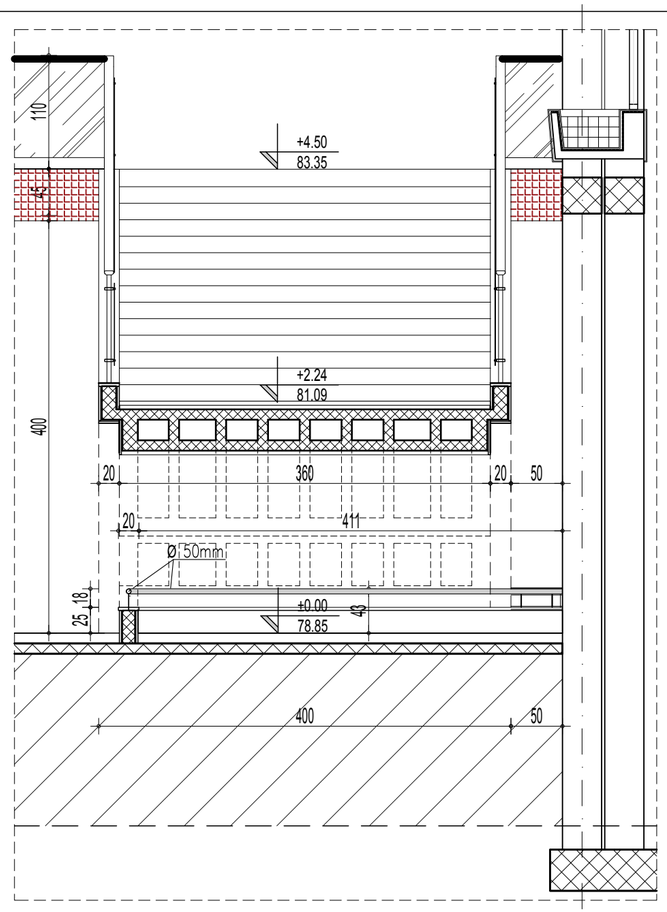

ПРЕСЕК

18

САОБРАЋАЈНИ ИНСТИТУТ ЦИП, БЕОГРАД	Објекат: ПРУГА БЕОГРАД - СУБОТИЦА - ДРЖАВНА ГРАНИЦА (КЕЛЕБИЈА) ДЕОНИЦА ПРУГЕ НОВИ САД - СУБОТИЦА - ДРЖАВНА ГРАНИЦА (КЕЛЕБИЈА)
	УНУТРАШЊА АЛУМИНАРИЈА
Цртеж: ОГРАДА ИСПОД СТЕПЕНИШТА	Ознака: БО2

Врста техн.док.: **ПЗИ**

Размера: Р 1:50

Број листа: 03

L=13.19m' Ø 50mm

ЗАШТИТНА ОГРАДА

Заштитна ограда од цевних инокс профила Ø50mm испод степеништа.
Ограду фиксирати у зид ограде
Уградњу вршити у складу са радиоиничким детаљима које израђује извођач радова, на основу приложених шема и провере свих димензија на градилишту, у складу са препорукама произвођача система. Сви детаљи морају бити одобрени од стране аутора пројекта. Извођач је дужан да достави атестну документацију усаглашену са EN стандардима.

Етажа:	АНЕКС-КРИЛО А	КРИЛО Б	КРИЛО Ц	КРИЛО Д
Конвенција:				
Сутерен	0	0	0	0
Приземље	0	13.19m'	0	0
1.спрат	0	0	0	0
2.спрат	0	0	0	0
Укупно(крило):	0	13.19m'	0	0
	13.19m'			
Напомена:	СВЕ МЕРЕ УЗЕТИ НА ЛИЦУ МЕСТА.			

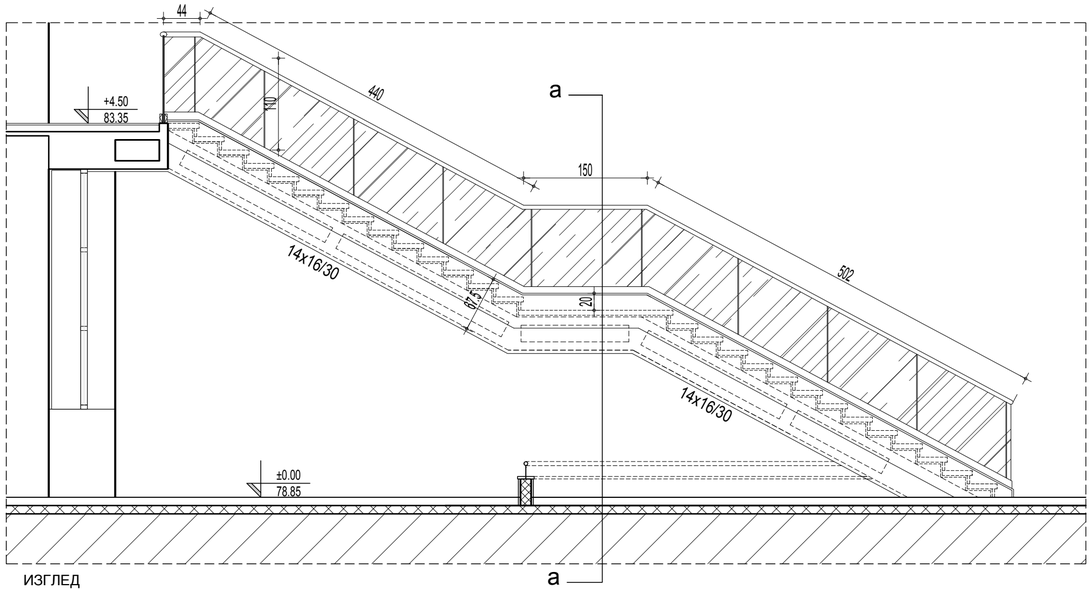

ИЗГЛЕД

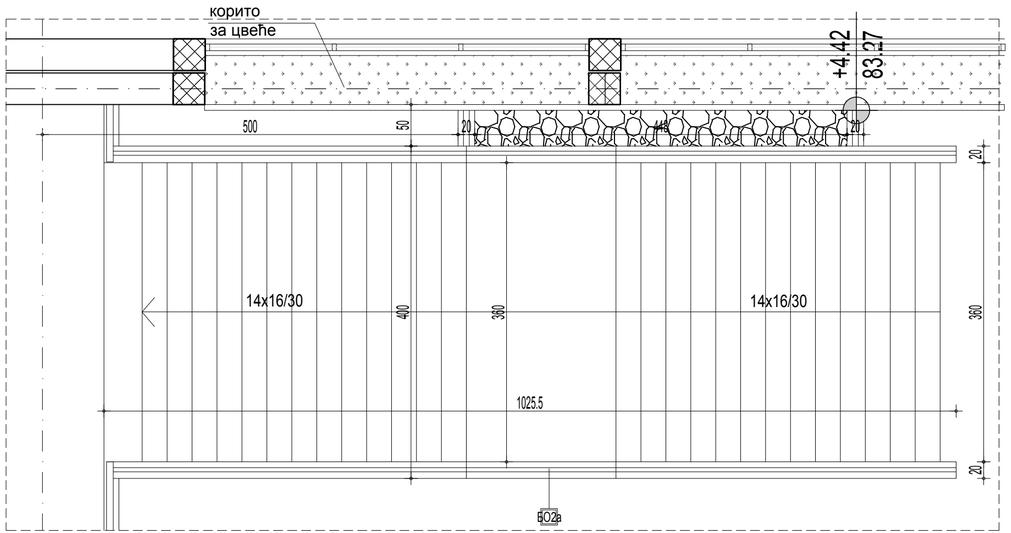

ОСНОВА

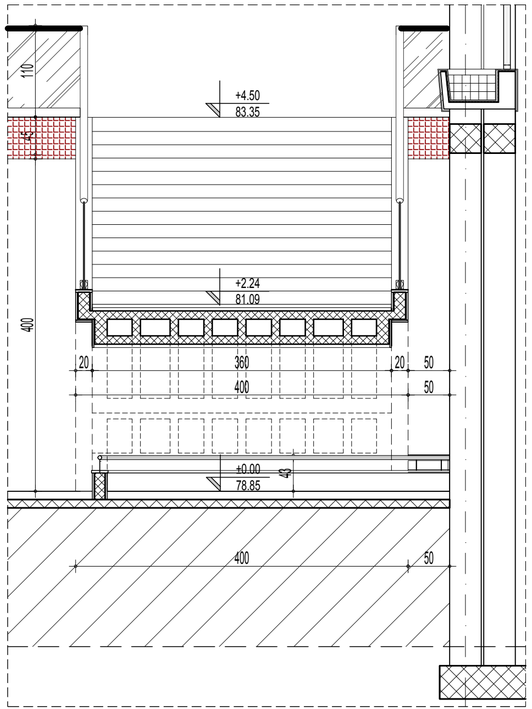

ПРЕСЕК а-а

САОБРАЋАЈНИ ИНСТИТУТ ЦИП, БЕОГРАД	Објекат: ПРУГА БЕОГРАД - СУБОТИЦА - ДРЖАВНА ГРАНИЦА (КЕЛЕБИЈА) ДЕОНИЦА ПРУГЕ НОВИ САД - СУБОТИЦА - ДРЖАВНА ГРАНИЦА (КЕЛЕБИЈА)	Врста техн.док.: ПЗИ	
	УНУТРАШЊА АЛУМИНАРИЈА	Размера: Р 1:50	
Цртеж: ОГРАДА НА СТЕПЕНИШТУ		Ознака: БО2а	Број листа: 04

L=11.36m'x2 = 22.72m'

ОПИС ЗА ШЕМЕ СА ОЗНАКОМ
БО4 и БО2а

ОГРАДА ОД СИГУРНОСНОГ СТАКЛА, АЛУМИНИЈУМСКОГ ПРОФИЛА И РУКОХВАТА ОД ИНОКСА

Ограда је висине 110цм и израђује се од алуминијумских профила по систему „ALUMIL 8200" (или слично). Овај систем подразумева доњи профил висине 113мм у који је укљештено стакло и горњи цевни профил Ø60mm од инокса који повезује стакла испуне у горњој зони и који истовремено служи и као рукохват. Уградња ограде је преко системских елемената и челичних анкера, у свему према препорукама произвођача. На степенишним крацима доњи профил прати стрмину степенишног крака (како је приказано на слици) и фиксира се на претходно постављене челичне дистанцере који су анкерисани у АБ степенишни крак (на свака 3-4 степеника). Сви алуминијумски и челични профили, елементи за везивање ограде и стакло морају да испуњавају прописане статичке захтеве (извођач је у обавези да спроведе претходну статичку проверу).
Ограда је застакљена провидним сигурносним каљеним стаклом 10.10.1., димензија и облика датих у цртежима. (НАПОМЕНА: на цртежу су котирана осовинска растојања финалних позиција стакала) Стакла поставити на међусобном удаљењу које препоручује произвођач. Све видне ивице финално постављених стакала испуне ограде морају бити строго вертикалне, без обзира на размеру пењања конкретног степенишног крака.

ДВОВИСИНСКИ РУКОХВАТ ОД ИНОКСА

Двовисински рукохват састоји се од континуалних цевних инокс профила Ø45mm који су позиционирани један изнад другог тако да је кота вишег рукохвата на +0.90, а кота нижег рукохвата је на +0.70 од коте готовог пода. Његова позиција дата је на цртежу. Двовисински рукохват се фиксира за челичну подконструкцију од кутијастих профила 50x50x3mm преко челичних лимова геометрије као на цртежу.

НАПОМЕНА:
Уградњу вршити у складу са радионичким детаљима које израђује извођач радова, на основу приложених шема и провере свих димензија на градилишту, у складу са препорукама произвођача система. Сви детаљи морају бити одобрени од стране аутора пројекта. Извођач је дужан да достави атестну документацију усаглашену са EN стандардима.

	АНЕКС-КРИЛО А	КРИЛО Б	КРИЛО Ц	КРИЛО Д
Конвенција:				
Сутерен	0	0	0	0
Приземље	0	22.72m'	0	0
1.спрат	0	0	0	0
2.спрат	0	0	0	0
Укупно(крило):	0	22.72m'	0	0
	22.72m'			
Напомена:	СВЕ МЕРЕ УЗЕТИ НА ЛИЦУ МЕСТА.			

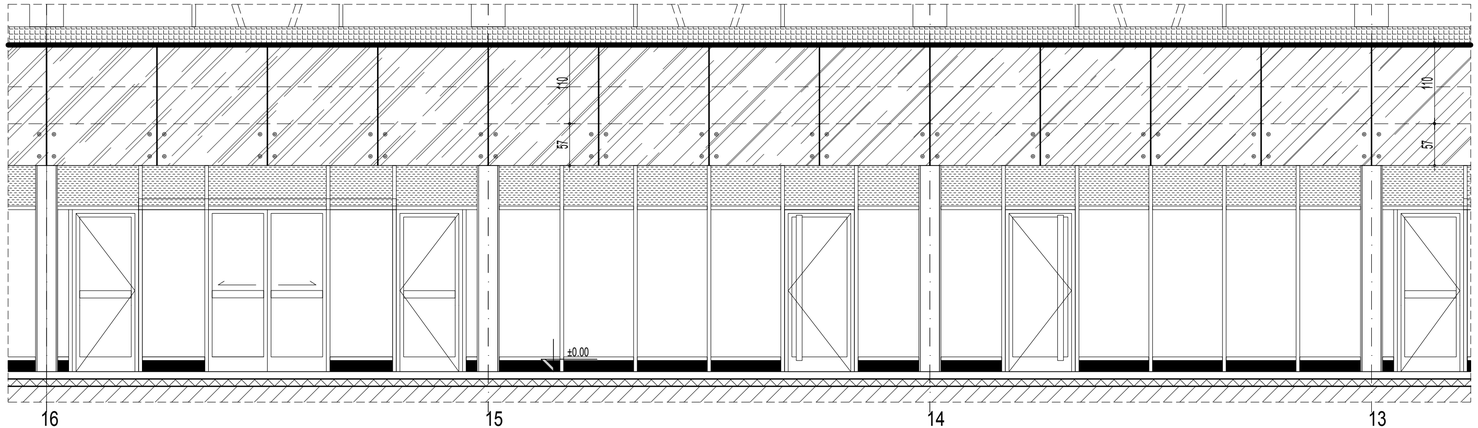

ИЗГЛЕД (део)
Р 1:50

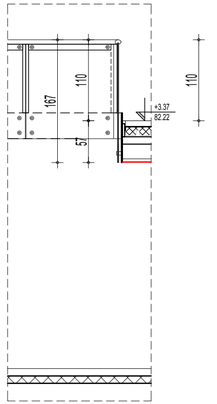

ПРЕСЕК
Р 1:50

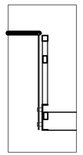

ИЗГЛЕД

ОСНОВА
Р 1:100

САОБРАЋАЈНИ ИНСТИТУТ ЦИП, БЕОГРАД	Објекат: ПРУГА БЕОГРАД - СУБОТИЦА - ДРЖАВНА ГРАНИЦА (КЕЛЕБИЈА) ДЕОНИЦА ПРУГЕ НОВИ САД - СУБОТИЦА - ДРЖАВНА ГРАНИЦА (КЕЛЕБИЈА)
	УНУТРАШЊА АЛУМИНАРИЈА
Цртеж: ОГРАДА НА ГАЛЕРИЈИ	Ознака: БОЗ
Врста техн.док.: ПЗИ	Размера: Р 1:50
Број листа: 05	

L= 52.47m'

ОПИС ЗА ШЕМЕ СА ОЗНАКОМ
БО1а, БОЗ, БО5 и БО6

ОГРАДА ОД СИГУРНОСНОГ СТАКЛА, СА НОШЕЊЕМ ПРЕКО ТАЧКАСТИХ НОСАЧА ТИПА СПАЈДЕР И РУКОХВАТА ОД ИНОКСА
Ограда је израђена од провидног каљеног ламелираног сигурносног стакла 10.10.1 (односно оне дебљине коју покаже прорачун статичке стабилности, урађен од стране извођача). Димензије, облици и позиције стакала дати су на цртежу (НАПОМЕНА: на цртежу су котирана осовинска растојања финалних позиција стакала). Стакло се фиксира бочно за челичну конструкцију нове галерије / новог степеништа / нове пасареле преко инокс тачкастих носача типа спајдер, према распореду и растојањима на цртежу. Стакла поставити на међусобном удаљењу које препоручује произвођач. Све видне ивице финално постављених стакала испуне ограде морају бити строго вертикалне, без обзира на размеру пењања конкретног степенишног крака. Горњи профил ограде је од цевног инокс профила Ø60mm који је континуалан и належе на стакло одозго. Овај профил уједно служи и као рукохват.

Етажа:	АНЕКС-КРИЛО А	КРИЛО Б	КРИЛО Ц	КРИЛО Д
Конвенција:				
Сутерен	0	0	0	0
Приземље	0	0	0	0
1.спрат	0	52.47m'	0	0
2.спрат	0	0	0	0
Укупно(крило):	0	52.47m'	0	0
	52.47m'			
Напомена:	СВЕ МЕРЕ УЗЕТИ НА ЛИЦУ МЕСТА.			

САОБРАЋАЈНИ ИНСТИТУТ ЦИП, БЕОГРАД	Објекат: ПРУГА БЕОГРАД - СУБОТИЦА - ДРЖАВНА ГРАНИЦА (КЕЛЕБИЈА) ДЕОНИЦА ПРУГЕ НОВИ САД - СУБОТИЦА - ДРЖАВНА ГРАНИЦА (КЕЛЕБИЈА)	Врста техн.док.: ПЗИ	
	УНУТРАШЊА АЛУМИНАРИЈА	Размера: Р 1:50	
Цртеж: ОГРАДА НА ГАЛЕРИЈИ		Ознака: БО4	Број листа: 06

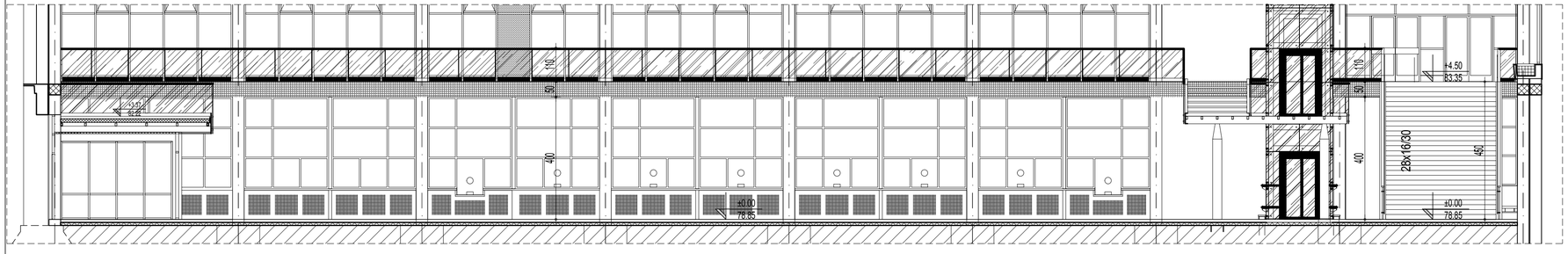

ИЗГЛЕД
Р 1:100

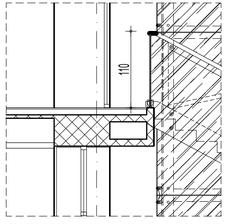

ПРЕСЕК
Р 1:50

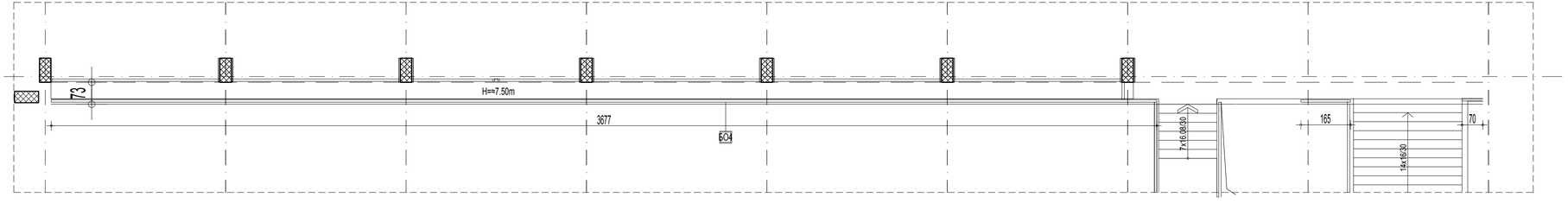

ОСНОВА
Р 1:100

Зидарска мера:	L=39.12m'
Опис:	**ОПИС ЗА ШЕМЕ СА ОЗНАКОМ БО4 и БО2а** **ОГРАДА ОД СИГУРНОСНОГ СТАКЛА, АЛУМИНИЈУМСКОГ ПРОФИЛА И РУКОХВАТА ОД ИНОКСА** Ограда је висине 110цм и израђује се од алуминијумских профила по систему „ALUMIL 8200" (или слично). Овај систем подразумева доњи профил висине 113мм у који је укљештено стакло и горњи цевни профил Ø60mm од инокса који повезује стакла испуне у горњој зони и који истовремено служи и као рукохват. Уградња ограде је преко системских елемената и челичних анкера, у свему према препорукама произвођача. На степенишним крацима доњи профил прати стрмину степенишног крака (како је приказано на слици) и фиксира се на претходно постављене челичне дистанцере који су анкерисани у АБ степенишни крак (на свака 3-4 степеника). Сви алуминијумски и челични профили, елементи за везивање ограде и стакло морају да испуњавају прописане статичке захтеве (извођач је у обавези да спроведе претходну статичку проверу). Ограда је застакљена провидним сигурносним каљеним стаклом 10.10.1., димензија и облика датих у цртежима. (НАПОМЕНА: на цртежу су котирана осовинска растојања финалних позиција стакала) Стакла поставити на међуусобном удаљењу које препоручује произвођач. Све видне ивице финално постављених стакала испуне ограде морају бити строго вертикалне, без обзира на размеру пењања конкретног степенишног крака.

Етажа:	АНЕКС-КРИЛО А	КРИЛО Б	КРИЛО Ц	КРИЛО Д
Конвенција:				
Сутерен	0	0	0	0
Приземље	0	0	0	0
1.спрат	0	39.12m'	0	0
2.спрат	0	0	0	0
Укупно(крило):	0	39.12m'	0	0
	39.12m'			
Напомена:	СВЕ МЕРЕ УЗЕТИ НА ЛИЦУ МЕСТА.			

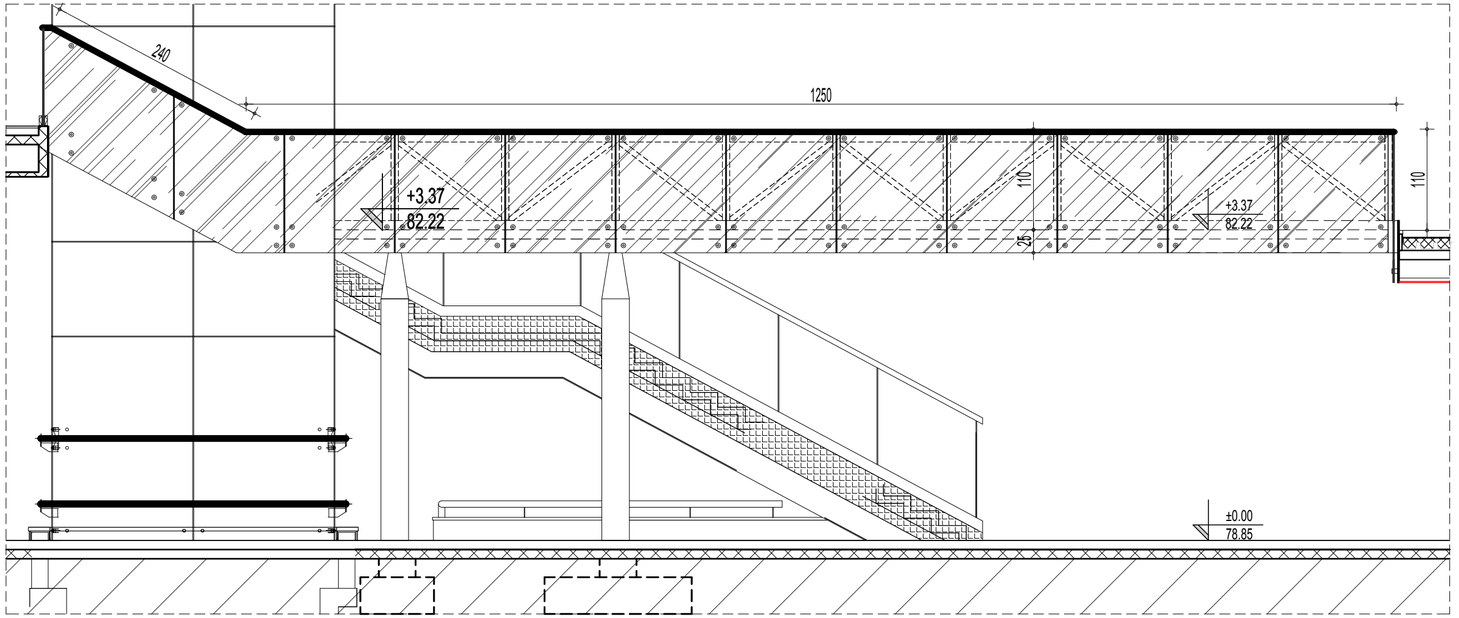

ИЗГЛЕД

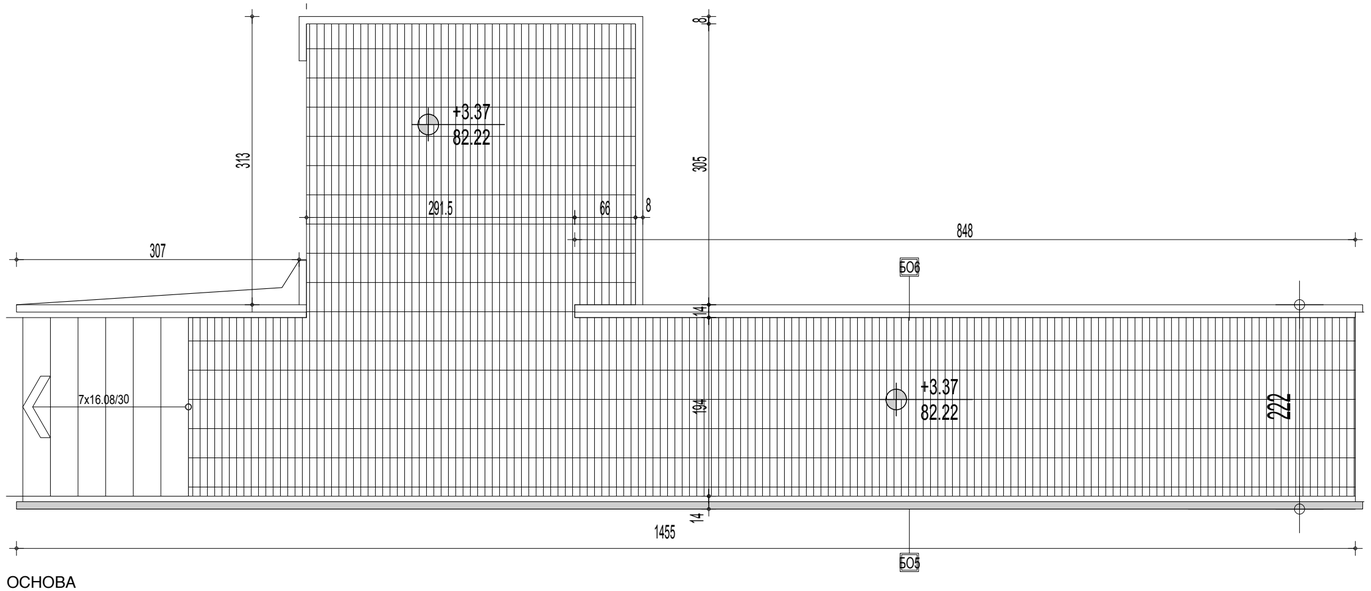

ОСНОВА

САОБРАЋАЈНИ ИНСТИТУТ ЦИП, БЕОГРАД

Објекат:
ПРУГА БЕОГРАД - СУБОТИЦА - ДРЖАВНА ГРАНИЦА (КЕЛЕБИЈА)
ДЕОНИЦА ПРУГЕ НОВИ САД - СУБОТИЦА - ДРЖАВНА ГРАНИЦА (КЕЛЕБИЈА)

УНУТРАШЊА АЛУМИНАРИЈА

Врста техн.док.: **ПЗИ**

Размера: Р 1:50

Цртеж: ОГРАДА НА ПАСАРЕЛИ

Ознака: БО5

Број листа: 07

L=14.90m'

ОПИС ЗА ШЕМЕ СА ОЗНАКОМ
БО1а, БО3, БО5 и БО6

ОГРАДА ОД СИГУРНОСНОГ СТАКЛА, СА НОШЕЊЕМ ПРЕКО ТАЧКАСТИХ НОСАЧА ТИПА СПАЈДЕР И РУКОХВАТА ОД ИНОКСА
Ограда је израђена од провидног каљеног ламелираног сигурносног стакла 10.10.1 (односно оне дебљине коју покаже прорачун статичке стабилности, урађен од стране извођача). Димензије, облици и позиције стакала дати су на цртежу (НАПОМЕНА: на цртежу су котирана осовинска растојања финалних позиција стакала). Стакло се фиксира бочно за челичну конструкцију нове галерије / новог степеништа / нове пасареле преко инокс тачкастих носача типа спајдер, према распореду и растојањима на цртежу. Стакла поставити на међусобном удаљењу које препоручује произвођач. Све видне ивице финално постављених стакала испуне ограде морају бити строго вертикалне, без обзира на размеру пењања конкретног степенишног крака. Горњи профил ограде је од цевног инокс профила Ø60mm који је континуалан и належе на стакло одозго. Овај профил уједно служи и као рукохват.

Етажа:	АНЕКС-КРИЛО А	КРИЛО Б	КРИЛО Ц	КРИЛО Д
Конвенција:				
Сутерен	0	0	0	0
Приземље	0	0	0	0
1.спрат	0	14.90m'	0	0
2.спрат	0	0	0	0
Укупно(крило):	0	14.90m'	0	0
	14.90m'			
Напомена:	СВЕ МЕРЕ УЗЕТИ НА ЛИЦУ МЕСТА.			

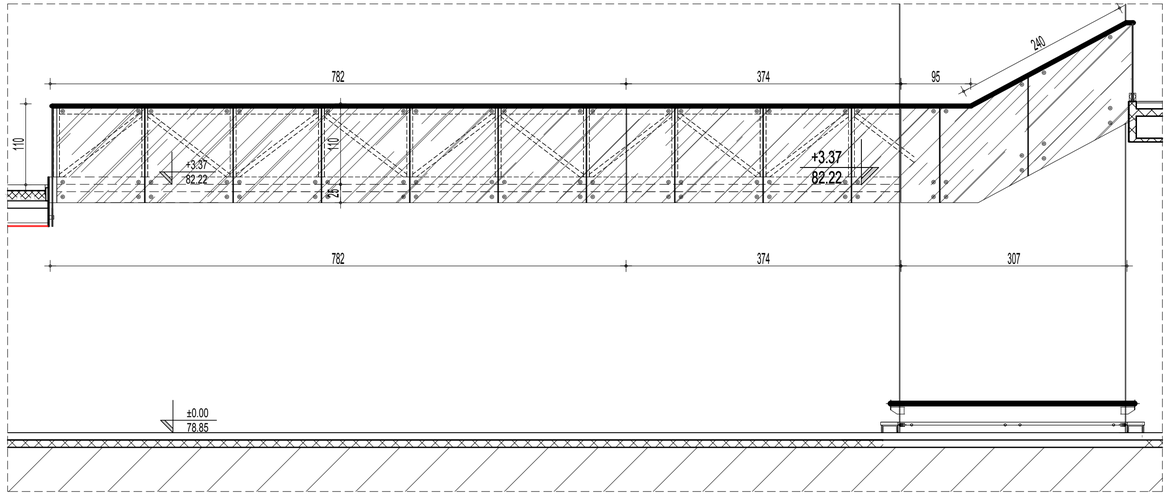

ИЗГЛЕД

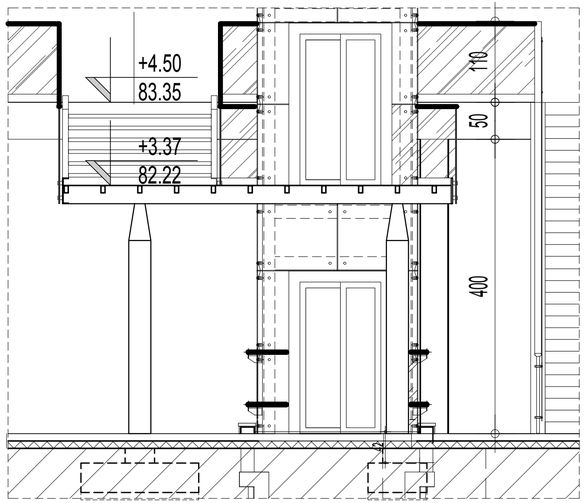

ПРЕСЕК-ИЗГЛЕД а-а

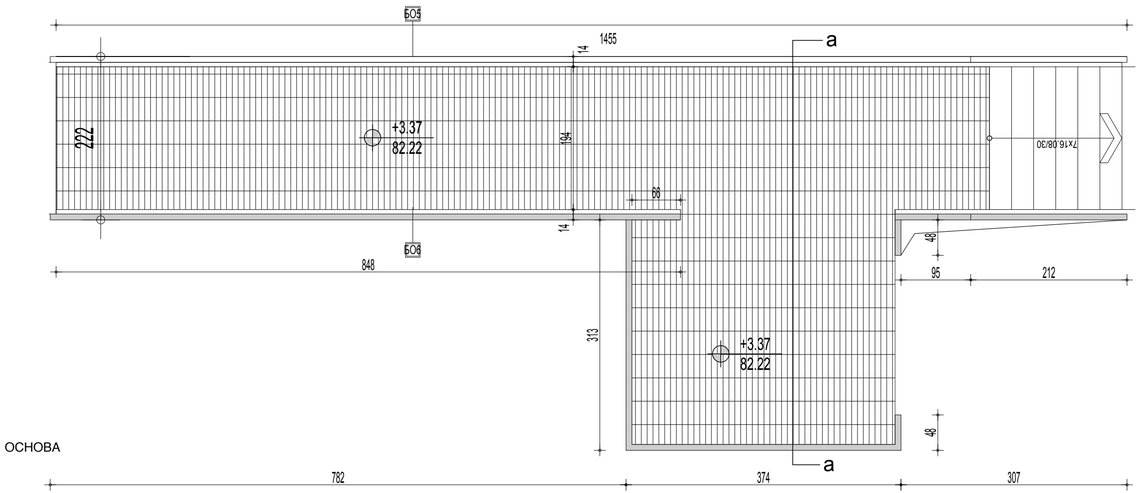

ОСНОВА

САОБРАЋАЈНИ ИНСТИТУТ ЦИП, БЕОГРАД	Објекат: ПРУГА БЕОГРАД - СУБОТИЦА - ДРЖАВНА ГРАНИЦА (КЕЛЕБИЈА) ДЕОНИЦА ПРУГЕ НОВИ САД - СУБОТИЦА - ДРЖАВНА ГРАНИЦА (КЕЛЕБИЈА) УНУТРАШЊА АЛУМИНАРИЈА
	Врста техн.док.: ПЗИ
	Размера: Р 1:50
Цртеж: ОГРАДА НА ПАСАРЕЛИ	Ознака: БО6
	Број листа: 08

L=19.66m'

ОПИС ЗА ШЕМЕ СА ОЗНАКОМ
БО1а, БО3, БО5 и БО6

ОГРАДА ОД СИГУРНОСНОГ СТАКЛА, СА НОШЕЊЕМ ПРЕКО ТАЧКАСТИХ НОСАЧА ТИПА СПАЈДЕР И РУКОХВАТА ОД ИНОКСА

Ограда је израђена од провидног каљеног ламелираног сигурносног стакла 10.10.1 (односно оне дебљине коју покаже прорачун статичке стабилности, урађен од стране извођача). Димензије, облици и позиције стакала дати су на цртежу (НАПОМЕНА: на цртежу су котирана осовинска растојања финалних позиција стакала). Стакло се фиксира бочно за челичну конструкцију нове галерије / новог степеништа / нове пасареле преко инокс тачкастих носача типа спајдер, према распореду и растојањима на цртежу. Стакла поставити на међусобном удаљењу које препоручује произвођач. Све видне ивице финално постављених стакала испуне ограде морају бити строго вертикалне, без обзира на размеру пењања конкретног степенишног крака. Горњи профил ограде је од цевног инокс профила Ø60mm који је континуалан и належе на стакло одозго. Овај профил уједно служи и као рукохват.

Етажа:	АНЕКС-КРИЛО А	КРИЛО Б	КРИЛО Ц	КРИЛО Д
Конвенција:				
Сутерен	0	0	0	0
Приземље	0	0	0	0
1.спрат	0	19.66m'	0	0
2.спрат	0	0	0	0
Укупно(крило):	0	19.66m'	0	0
	19.66m'			
Напомена:	СВЕ МЕРЕ УЗЕТИ НА ЛИЦУ МЕСТА.			

САОБРАЋАЈНИ ИНСТИТУТ ЦИП, БЕОГРАД	Објекат: ПРУГА БЕОГРАД - СУБОТИЦА - ДРЖАВНА ГРАНИЦА (КЕЛЕБИЈА) ДЕОНИЦА ПРУГЕ НОВИ САД - СУБОТИЦА - ДРЖАВНА ГРАНИЦА (КЕЛЕБИЈА)	Врста техн.док.: ПЗИ
	УНУТРАШЊА АЛУМИНАРИЈА	Размера: Р 1:50
Цртеж: ОГРАДА ЗА УСМЕРАВАЊЕ	Ознака: БОу	Број листа: 09

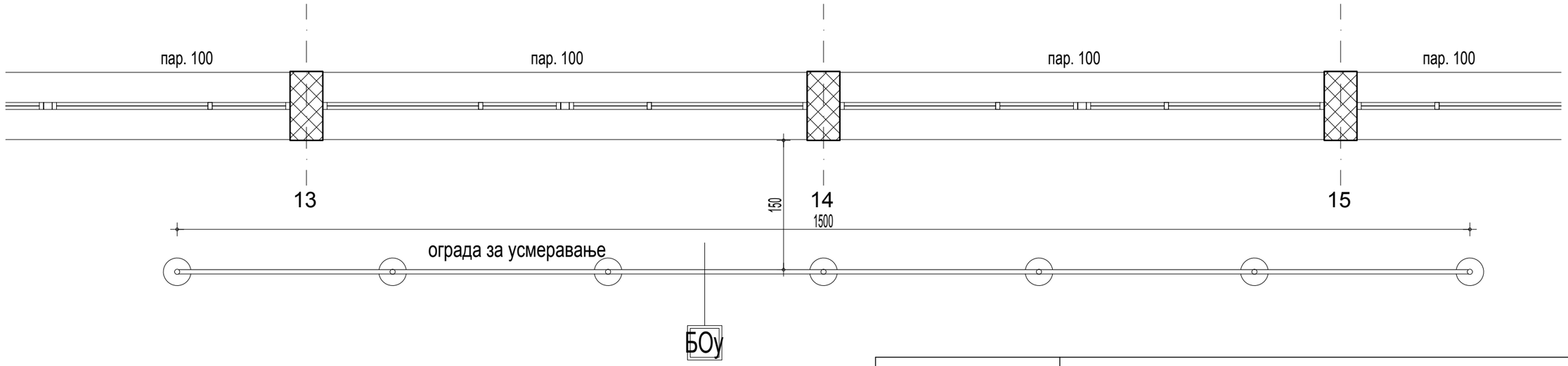

	L= 2.5m'x6 комада Σ L= 15.00m'
	Стубић(стопер)- баријера са плавом траком. **Димензије- пречник Ø 63,visina 910mm,база пречника 320mm.** **Трака има опругу и аутоматски се враћа у кучиште стуба.** **Трака је ширине 50mm и дужине 2,5m.** **Стуб је израђен од нерђајућег челика са стопицом од челика -полирано.** **Стуб има механизам за смештај траке.**
Етажа:	КРИЛО Б
Сутерен	
Приземље	6 КОМАДА
1.спрат	
2.спрат	
Укупно(крило):	6 КОМАДА
Напомена:	СВЕ МЕРЕ УЗЕТИ НА ЛИЦУ МЕСТА.

ОПИС ЗА ШЕМЕ СА ОЗНАКОМ
БО4 и БО2а

ОГРАДА ОД СИГУРНОСНОГ СТАКЛА, АЛУМИНИЈУМСКОГ ПРОФИЛА И РУКОХВАТА ОД ИНОКСА

Ограда је висине 110цм и израђује се од алуминијумских профила по систему „ALUMIL 8200” (или слично). Овај систем подразумева доњи профил висине 113мм у који је укљештено стакло и горњи цевни профил Ø60mm од инокса који повезује стакла испуне у горњој зони и који истовремено служи и као рукохват.
Уградња ограде је преко системских елемената и челичних анкера, у свему према препорукама произвођача. На степенишним крацима доњи профил прати стрмину степенишног крака (како је приказано на слици) и фиксира се на претходно постављене челичне дистанцере који су анкерисани у АБ степенишни крак (на свака 3-4 степеника). Сви алуминијумски и челични профили, елементи за везивање ограде и стакло морају да испуњавају прописане статичке захтеве (извођач је у обавези да спроведе претходну статичку проверу).
Ограда је застакљена провидним сигурносним каљеним стаклом 10.10.1., димензија и облика датих у цртежима. (НАПОМЕНА: на цртежу су котирана осовинска растојања финалних позиција стакала) Стакла поставити на међусобном удаљењу које препоручује произвођач. Све видне ивице финално постављених стакала испуне ограде морају бити строго вертикалне, без обзира на размеру пењања конкретног степенишног крака.

ОПИС ЗА ШЕМЕ СА ОЗНАКОМ
БО1а, БО3, БО5 и БО6

ОГРАДА ОД СИГУРНОСНОГ СТАКЛА, СА НОШЕЊЕМ ПРЕКО ТАЧКАСТИХ НОСАЧА ТИПА СПАЈДЕР И РУКОХВАТА ОД ИНОКСА

Ограда је израђена од провидног каљеног ламелираног сигурносног стакла 10.10.1 (односно оне дебљине коју покаже прорачун статичке стабилности, урађен од стране извођача). Димензије, облици и позиције стакала дати су на цртежу (НАПОМЕНА: на цртежу су котирана осовинска растојања финалних позиција стакала). Стакло се фиксира бочно за челичну конструкцију нове галерије / новог степеништа / нове пасареле преко инокс тачкастих носача типа спајдер, према распореду и растојањима на цртежу. Стакла поставити на међусобном удаљењу које препоручује произвођач. Све видне ивице финално постављених стакала испуне ограде морају бити строго вертикалне, без обзира на размеру пењања конкретног степенишног крака. Горњи профил ограде је од цевног инокс профила Ø60mm који је континуалан и належе на стакло одозго. Овај профил уједно служи и као рукохват.

ДВОВИСИНСКИ РУКОХВАТ ОД ИНОКСА

Двовисински рукохват састоји се од континуалних цевних инокс профила Ø45mm који су позиционирани јадан изнад другог тако да је кота вишег рукохвата на +0.90, а кота нижег рукохвата је на +0.70 од коте готовог пода. Његова позиција дата је на цртежу. Двовисински рукохват се фиксира за челичну подконструкцију од кутијастих профила нове галерије / новог степеништа / нове пасареле преко челичних лимова геометрије као на цртежу.

НАПОМЕНА:
Уградњу вршити у складу са радионичким детаљима које израђује извођач радова, на основу приложених шема и провере свих димензија на градилишту, у складу са препорукама произвођача система. Сви архитектонски детаљи морају бити одобрени од стране аутора пројекта пре почетка израде ограде. Извођач је дужан да достави атестну документацију усаглашену са EN стандардима.

НАПОМЕНА:
СВЕ МЕРЕ УЗЕТИ И КОНТРОЛИСАТИ НА ЛИЦУ МЕСТА.

Број	Датум	Опис
03		
02		
01		

Ревизиони блок:

САОБРАЋАЈНИ ИНСТИТУТ ЦИП, д.о.о.
Немањина 6; 11000 Београд; Србија
Тел: 011/3618-134; Факс: 011/3618-324; web site: www.sicip.co.rs

Организациона јединица:
ЗАВОД ЗА АРХИТЕКТУРУ И УРБАНИЗАМ

Одговорни пројектант за архитектуру:
Б.Лазовић, дипл.инж.арх.
лиценца број: 300 1205 03

Сарадници:
Др Урош Весић, дипл.инж.арх
Данијела Русић Николић, арх.тех.

Инвеститор пројекта:
" ИНФРАСТРУКТУРА ЖЕЛЕЗНИЦЕ СРБИЈЕ " А.Д.
Немањина 6/IV, Београд

Наручилац пројекта:
Joint Venture of
China Railway International Corporation Ltd. (CRIC)
No.10 Fuxing Road,Haidian District,Beijing
P.R China, 100844
China Communication Construction Company Ltd. (CCCC)
No.85 Deshengmenwai Street,Xicheng District,Beijing
P.R China, 100088

Објекат:
ПРУГА БЕОГРАД - СУБОТИЦА - ДРЖАВНА ГРАНИЦА (КЕЛЕБИЈА)
ДЕОНИЦА ПРУГЕ НОВИ САД - СУБОТИЦА - ДРЖАВНА ГРАНИЦА (КЕЛЕБИЈА)

Део пројекта:
ПРОЈЕКАТ АРХИТЕКТУРЕ РЕКОНСТРУКЦИЈЕ, ДОГРАДЊЕ И АДАПТАЦИЈЕ СТАНИЧНЕ ЗГРАДЕ У ЖЕЛЕЗНИЧКОЈ СТАНИЦИ НОВИ САД

Унутрашња контрола:
Светлана Карановић, дипл.инж.арх.

Главни пројектант:
др Љиљана Милић Марковић, дипл. грађ. инж.

Руководилац организационе јединице:
Светлана Карановић, дипл.инж.арх.

Цртеж:
ОГРАДА НОВЕ ГАЛЕРИЈЕ У ВЕСТИБИЛУ - ШЕМЕ

Размера: 1:50

Врста тех. док.:	датум:	Цртеж бр.
ПЗИ	**01.2022.**	2020-250-АРХ-1/1.1-Ц10

ОПИС ЗА ШЕМЕ СА ОЗНАКОМ
БО4 и БО2а

ОГРАДА ОД СИГУРНОСНОГ СТАКЛА, АЛУМИНИЈУМСКОГ ПРОФИЛА И РУКОХВАТА ОД ИНОКСА

Ограда је висине 110цм и израђује се од алуминијумских профила по систему „ALUMIL 8200” (или слично). Овај систем подразумева доњи профил висине 113мм у који је укљештено стакло и горњи цевни профил Ø60mm од инокса који повезује стакла испуне у горњој зони и који истовремено служи и као рукохват.
Уградња ограде је преко системских елемената и челичних анкера, у свему према препорукама произвођача. На степенишним крацима доњи профил прати стрмину степенишног крака (како је приказано на слици) и фиксира се на претходно постављене челичне дистанцере који су анкерисани у АБ степенишни крак (на свака 3-4 степеника). Сви алуминијумски и челични профили, елементи за везивање ограде и стакло морају да испуњавају прописане статичке захтеве (извођач је у обавези да спроведе претходну статичку проверу).
Ограда је застакљена провидним сигурносним каљеним стаклом 10.10.1., димензија и облика датих у цртежима. (НАПОМЕНА: на цртежу су котирана осовинска растојања финалних позиција стакала) Стакла поставити на међусобном удаљењу које препоручује произвођач. Све видне ивице финално постављених стакала испуне ограде морају бити строго вертикалне, без обзира на размеру пењања конкретног степенишног крака.

ОПИС ЗА ШЕМЕ СА ОЗНАКОМ
БО1а, БО3, БО5 и БО6

ОГРАДА ОД СИГУРНОСНОГ СТАКЛА, СА НОШЕЊЕМ ПРЕКО ТАЧКАСТИХ НОСАЧА ТИПА СПАЈДЕР И РУКОХВАТА ОД ИНОКСА

Ограда је израђена од провидног каљеног ламелираног сигурносног стакла 10.10.1 (односно оне дебљине коју покаже прорачун статичке стабилности, урађен од стране извођача). Димензије, облици и позиције стакала дати су на цртежу (НАПОМЕНА: на цртежу су котирана осовинска растојања финалних позиција стакала). Стакло се фиксира бочно за челичну конструкцију нове галерије / новог степеништа / нове пасареле преко инокс тачкастих носача типа спајдер, према распореду и растојањима на цртежу. Стакла поставити на међусобном удаљењу које препоручује произвођач. Све видне ивице финално постављених стакала испуне ограде морају бити строго вертикалне, без обзира на размеру пењања конкретног степенишног крака. Горњи профил ограде је од цевног инокс профила Ø60mm који је континуалан и належе на стакло одозго. Овај профил уједно служи и као рукохват.

ДВОВИСИНСКИ РУКОХВАТ ОД ИНОКСА

Двовисински рукохват састоји се од континуалних цевних инокс профила Ø45mm који су позиционирани јадан изнад другог тако да је кота вишег рукохвата на +0.90, а кота нижег рукохвата је на +0.70 од коте готовог пода. Његова позиција дата је на цртежу. Двовисински рукохват се фиксира за челичну подконструкцију од кутијастих профила нове галерије / новог степеништа / нове пасареле преко челичних лимова геометрије као на цртежу.

НАПОМЕНА:
Уградњу вршити у складу са радионичким детаљима које израђује извођач радова, на основу приложених шема и провере свих димензија на градилишту, у складу са препорукама произвођача система. Сви архитектонски детаљи морају бити одобрени од стране аутора пројекта пре почетка израде ограде. Извођач је дужан да достави атестну документацију усаглашену са EN стандардима.

НАПОМЕНА:
СВЕ МЕРЕ УЗЕТИ И КОНТРОЛИСАТИ НА ЛИЦУ МЕСТА.

Број	Датум	Опис
03		
02		
01		

Ревизиони блок:

САОБРАЋАЈНИ ИНСТИТУТ ЦИП, д.о.о.

Немањина 6; 11000 Београд; Србија
Тел: 011/3618-134; Факс: 011/3618-324; web site: www.sicip.co.rs

Организациона јединица:
ЗАВОД ЗА АРХИТЕКТУРУ И УРБАНИЗАМ

Одговорни пројектант за архитектуру:
Б.Лазовић, дипл.инж.арх.
лиценца број: 300 1205 03

Сарадници:
Др Урош Весић, дипл.инж.арх
Данијела Русић Николић, арх.тех.

Унутрашња контрола:
Светлана Карановић, дипл.инж.арх.

Главни пројектант:
др Љиљана Милић Марковић, дипл. грађ. инж.

Руководилац организационе јединице:
Светлана Карановић, дипл.инж.арх.

Инвеститор пројекта:
" ИНФРАСТРУКТУРА ЖЕЛЕЗНИЦЕ СРБИЈЕ " А.Д.
Немањина 6/IV, Београд

Наручилац пројекта:
Joint Venture of
China Railway International Corporation Ltd. (CRIC)
No.10 Fuxing Road,Haidian District,Beijing
P.R China, 100844
China Communication Construction Company Ltd. (CCCC)
No.85 Deshengmenwai Street,Xicheng District,Beijing
P.R China, 100088

Објекат:
ПРУГА БЕОГРАД - СУБОТИЦА - ДРЖАВНА ГРАНИЦА (КЕЛЕБИЈА)
ДЕОНИЦА ПРУГЕ НОВИ САД - СУБОТИЦА - ДРЖАВНА ГРАНИЦА (КЕЛЕБИЈА)

Део пројекта:
ПРОЈЕКАТ АРХИТЕКТУРЕ РЕКОНСТРУКЦИЈЕ, ДОГРАДЊЕ И АДАПТАЦИЈЕ СТАНИЧНЕ ЗГРАДЕ У ЖЕЛЕЗНИЧКОЈ СТАНИЦИ НОВИ САД

Цртеж:	Размера:
ОГРАДА ГАЛЕРИЈЕ У ВЕСТИБИЛУ - ШЕМЕ	1:50

Врста тех. док.:	датум:	Цртеж бр.
ПЗИ	**01.2022.**	2020-250-АРХ-1/1.1-Ц11

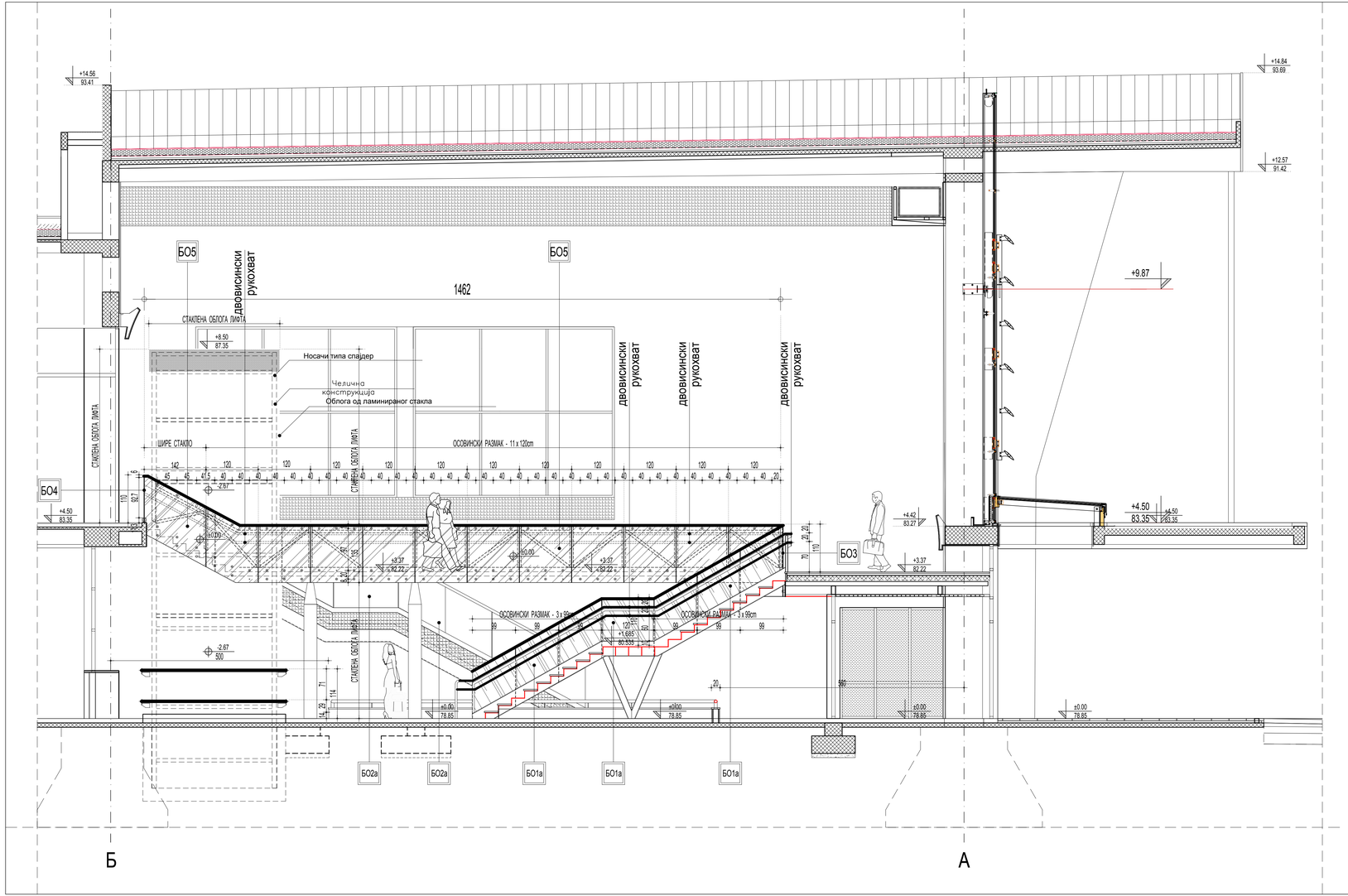

ОПИС ЗА ШЕМЕ СА ОЗНАКОМ
БО4 и БО2а

ОГРАДА ОД СИГУРНОСНОГ СТАКЛА, АЛУМИНИЈУМСКОГ ПРОФИЛА И РУКОХВАТА ОД ИНОКСА

Ограда је висине 110цм и израђује се од алуминијумских профила по систему „ALUMIL 8200" (или слично). Овај систем подразумева доњи профил висине 113мм у који је укљештено стакло и горњи цевни профил Ø60mm од инокса који повезује стакла испуне у горњој зони и који истовремено служи и као рукохват.

Уградња ограде је преко системских елемената и челичних анкера, у свему према препорукама произвођача. На степенишним крацима доњи профил прати стрмину степенишног крака (како је приказано на слици) и фиксира се на претходно постављене челичне дистанцере који су анкерисани у АБ степенишни крак (на свака 3-4 степеника). Сви алуминијумски и челични профили, елементи за везивање ограде и стакло морају да испуњавају прописане статичке захтеве (извођач је у обавези да спроведе претходну статичку проверу).

Ограда је застакљена провидним сигурносним каљеним стаклом 10.10.1., димензија и облика датих у цртежима. (НАПОМЕНА: на цртежу су котирана осовинска растојања финалних позиција стакала) Стакла поставити на међусобном удаљењу које препоручује произвођач. Све видне ивице финално постављених стакала испуне ограде морају бити строго вертикалне, без обзира на размеру пењања конкретног степенишног крака.

ОПИС ЗА ШЕМЕ СА ОЗНАКОМ
БО1а, БО3, БО5 и БО6

ОГРАДА ОД СИГУРНОСНОГ СТАКЛА, СА НОШЕЊЕМ ПРЕКО ТАЧКАСТИХ НОСАЧА ТИПА СПАЈДЕР И РУКОХВАТА ОД ИНОКСА

Ограда је израђена од провидног каљеног ламелираног сигурносног стакла 10.10.1 (односно оне дебљине коју покаже прорачун статичке стабилности, урађен од стране извођача). Димензије, облици и позиције стакала дати су на цртежу (НАПОМЕНА: на цртежу су котирана осовинска растојања финалних позиција стакала). Стакло се фиксира бочно за челичну конструкцију нове галерије / новог степеништа / нове пасареле преко инокс тачкастих носача типа спајдер, према распореду и растојањима на цртежу. Стакла поставити на међусобном удаљењу које препоручује произвођач. Све видне ивице финално постављених стакала испуне ограде морају бити строго вертикалне, без обзира на размеру пењања конкретног степенишног крака. Горњи профил ограде је од цевног инокс профила Ø60mm који је континуалан и належе на стакло одозго. Овај профил уједно служи и као рукохват.

ДВОВИСИНСКИ РУКОХВАТ ОД ИНОКСА

Двовисински рукохват састоји се од континуалних цевних инокс профила Ø45mm који су позиционирани један изнад другог тако да је кота вишег рукохвата на +0.90, а кота нижег рукохвата је на +0.70 од коте готовог пода. Његова позиција дата је на цртежу. Двовисински рукохват се фиксира за челичну подконструкцију од кутијастих профила нове галерије / новог степеништа / нове пасареле преко челичних лимова геометрије као на цртежу.

НАПОМЕНА:
Уградњу вршити у складу са радионичким детаљима које израђује извођач радова, на основу приложених шема и провере свих димензија на градилишту, у складу са препорукама произвођача система. Сви архитектонски детаљи морају бити одобрени од стране аутора пројекта пре почетка израде ограде. Извођач је дужан да достави атестну документацију усаглашену са EN стандардима.

НАПОМЕНА:
СВЕ МЕРЕ УЗЕТИ И КОНТРОЛИСАТИ НА ЛИЦУ МЕСТА.

Број	Датум	Опис
03		
02		
01		

Ревизиони блок:

САОБРАЋАЈНИ ИНСТИТУТ ЦИП, д.о.о.
Немањина 6; 11000 Београд; Србија
Тел: 011/3618-134; Факс: 011/3618-324; web site: www.sicip.co.rs

Организациона јединица:
ЗАВОД ЗА АРХИТЕКТУРУ И УРБАНИЗАМ

Одговорни пројектант за архитектуру:
Б.Лазовић, дипл.инж.арх.
лиценца број: 300 1205 03

Сарадници:
Др Урош Весић, дипл.инж.арх
Данијела Русић Николић, арх.тех.

Инвеститор пројекта:
" ИНФРАСТРУКТУРА ЖЕЛЕЗНИЦЕ СРБИЈЕ " А.Д.
Немањина 6/IV, Београд

Наручилац пројекта:
Joint Venture of
China Railway International Corporation Ltd. (CRIC)
No.10 Fuxing Road,Haidian District,Beijing
P.R.China, 100844

China Communication Construction Company Ltd. (CCCC)
No.85 Deshengmenwai Street,Xicheng District,Beijing
P.R.China, 100088

Објекат:
ПРУГА БЕОГРАД - СУБОТИЦА - ДРЖАВНА ГРАНИЦА (КЕЛЕБИЈА)
ДЕОНИЦА ПРУГЕ НОВИ САД - СУБОТИЦА - ДРЖАВНА ГРАНИЦА (КЕЛЕБИЈА)

Део пројекта:
ПРОЈЕКАТ АРХИТЕКТУРЕ РЕКОНСТРУКЦИЈЕ, ДОГРАДЊЕ И АДАПТАЦИЈЕ СТАНИЧНЕ ЗГРАДЕ У ЖЕЛЕЗНИЧКОЈ СТАНИЦИ НОВИ САД

Унутрашња контрола:
Светлана Карановић, дипл.инж.арх.

Главни пројектант:
др Љиљана Милић Марковић, дипл. грађ. инж.

Руководилац организационе јединице:
Светлана Карановић, дипл.инж.арх.

Цртеж:
ОГРАДА НОВЕ ГАЛЕРИЈЕ И СТЕПЕНИШТА - ШЕМЕ

Размера: 1:50

Врста тех. док.:	датум:	Цртеж бр.
ПЗИ	01.2022.	2020-250-АРХ-1/1.1-Ц12

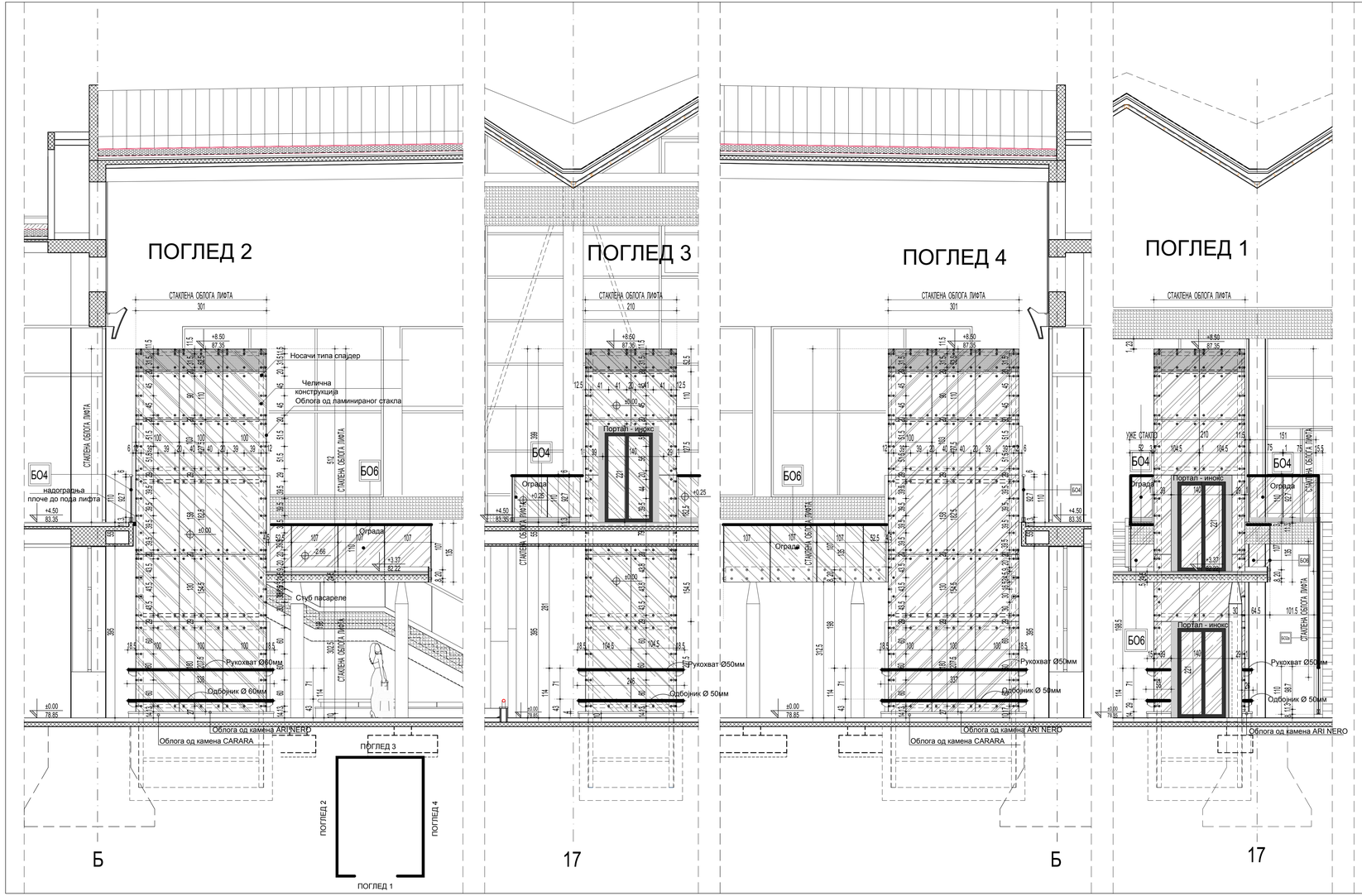

СТАКЛЕНА ОБЛОГА ПАНОРАМСКОГ ЛИФТА НА ЧЕЛИЧНОЈ ПОТКОНСТРУКЦИЈИ

Панорамски ентеријерски лифт састоји се од челичне потконструкције, вертикалних и хоризонталних стаклених плоча, АБ сокле обложене гранитним плочама, рукохвата и одбојника од инокса пречника Ø50мм. Рукохват и одбојник се фиксирају преко конзола за стакло за облогу лифта на растојању од око 50цм.

Челичну потконструкцију лифтовског окна чини скелет од вертикалних стубова и хоризонталних греда од кутијастих профила, како је дато у пројекту конструкције (стубови:100x100x4mm; греде 100x80x4mm), на међусобном растојању датом на цртежу. На ову потконструкцију се фиксира провидно стакло које чини зидове и кров окна. Качење стакла је на тачкастим носачима типа „спајдер". Распоред и положај спајдер носача дат је на цртежу. Челична потконструкција је од црне браварије, заштићене и финално обојене бојом за метал у тону по избору пројектанта. Спајдер носачи су од нерђајућег челика ознаке AISI 304, отпорни на атмосферске утицаје, со и киселине.

На спољној страни лифтовског окна постављају се одбојник и рукохват од инокса (који су дати у посебној шеми) на предвиђеним висинама (43цм одбојник, 110цм рукохват) који су међусобно повезани на угловима (тако да чине две паралелне хоризонталне континуалне линије) .

Стаклене плоче које чине зидове окна имају континуалне хоризонталне спојнице по целом ободу. Стаклене плоче које чине кров окна имају спојнице које се настављају на вертикалне спојнице стаклених плоча бочних (дужих) зидова. Њихове димензије су дате на цртежу. Тип стакла је: каљено ламелирано сигурносно стакло 10.10.1 (односно оне дебљине коју покаже прорачун статичке стабилности, урађен од стране извођача). Стакло је провидно, осим последњег (највишег) реда стакала на коти +8.50 које непрозирно.

Фуге између стакала су 10мм и затварају се системским ЕПДМ заптивним профилом у боји по избору пројектанта.

Спољашња врата лифта су системска и чине саставни део лифта. На споју стаклене зидне облоге и врата лифта израдити маску (портал) од инокс лима која лежи у равни спољне површине стакла. оплата (портал) лифта је од инокса , ширине 15цм и качи се на подконструкцију.

АБ сокла се облаже каменом „ARI NERO", дебљине 20мм, у цементном малтеру по целој површини контакта са АБ зидом, без видних вертикалних спојева, а парапетна клупица плочама „CARARA" дебљине 4цм у цементном малтеру - како је приказано на цртежу.

НАПОМЕНА:

Уградњу вршити у складу са радионичким детаљима које израђује извођач радова, на основу приложених шема и провере свих димензија на градилишту, у складу са препорукама произвођача система. Сви детаљи морају бити одобрени од стране аутора пројекта. Извођач је дужан да достави атестну документацију усаглашену са EN стандардима.

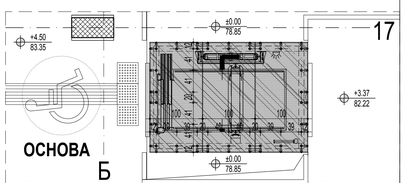

НАПОМЕНА:
СВЕ МЕРЕ УЗЕТИ И КОНТРОЛИСАТИ НА ЛИЦУ МЕСТА.

Број	Датум	Опис
03		
02		
01		

Ревизиони блок:

САОБРАЋАЈНИ ИНСТИТУТ ЦИП, д.о.о.
Немањина 6; 11000 Београд; Србија
Тел: 011/3618-134; Факс: 011/3618-324; web site: www.sicip.co.rs

Организациона јединица:
ЗАВОД ЗА АРХИТЕКТУРУ И УРБАНИЗАМ

Одговорни пројектант за архитектуру:
Б.Лазовић, дипл.инж.арх.
лиценца број: 300 1205 03

Сарадници:
Др Урош Весић, дипл.инж.арх
Данијела Русић Николић, арх.тех.

Инвеститор пројекта:
" ИНФРАСТРУКТУРА ЖЕЛЕЗНИЦЕ СРБИЈЕ " А.Д.
Немањина 6/IV, Београд

Наручилац пројекта:
Joint Venture of
China Railway International Corporation Ltd. (CRIC)
No.10 Fuxing Road,Haidian District,Beijing
P.R.China, 100844

China Communication Construction Company Ltd. (CCCC)
No.85 Deshengmenwai Street,Xicheng District,Beijing
P.R.China, 100088

Објекат:
ПРУГА БЕОГРАД - СУБОТИЦА - ДРЖАВНА ГРАНИЦА (КЕЛЕБИЈА)
ДЕОНИЦА ПРУГЕ НОВИ САД - СУБОТИЦА - ДРЖАВНА ГРАНИЦА (КЕЛЕБИЈА)

Део пројекта:
ПРОЈЕКАТ АРХИТЕКТУРЕ РЕКОНСТРУКЦИЈЕ, ДОГРАДЊЕ И АДАПТАЦИЈЕ СТАНИЧНЕ ЗГРАДЕ У ЖЕЛЕЗНИЧКОЈ СТАНИЦИ НОВИ САД

Унутрашња контрола:
Светлана Карановић, дипл.инж.арх.

Главни пројектант:
др Љиљана Милић Марковић, дипл. грађ. инж.

Руководилац организационе јединице:
Светлана Карановић, дипл.инж.арх.

Цртеж: **СТАКЛЕНА ОБЛОГА ЛИФТА - ШЕМЕ**

Размера: 1:50

Врста тех. док.:	датум:	Цртеж бр.
ПЗИ	01.2022.	2020-250-АРХ-1/1.И7-Ц13

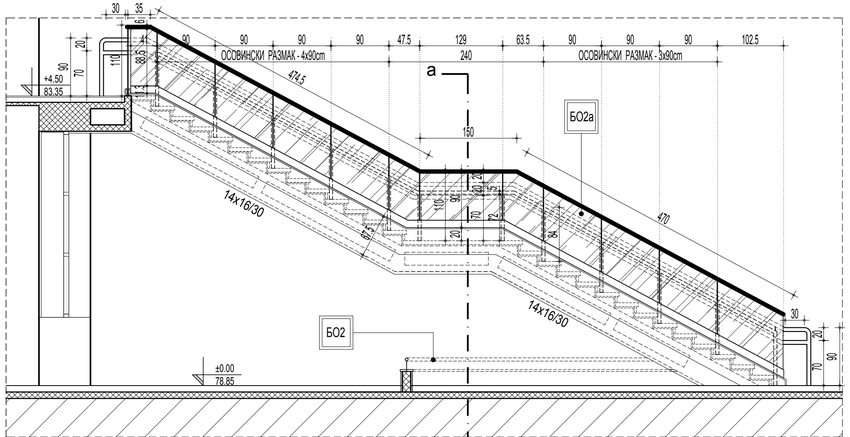

ИЗГЛЕД

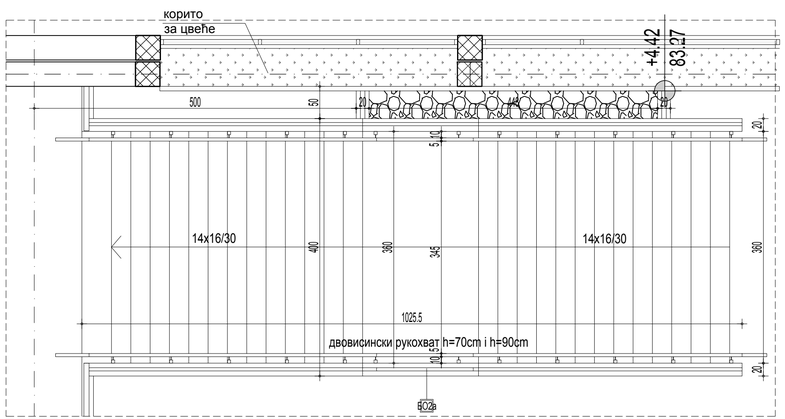

ОСНОВА

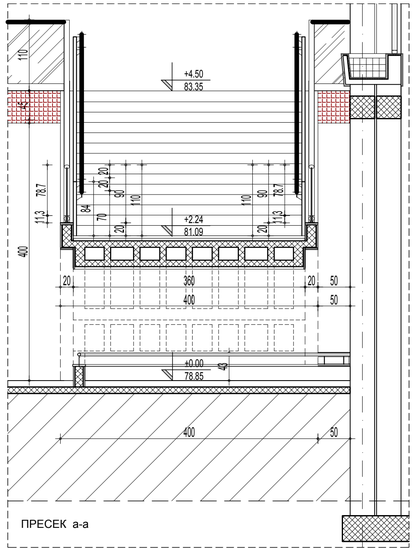

ПРЕСЕК а-а

ОПИС:

ОГРАДА ОД СИГУРНОСНОГ СТАКЛА, АЛУМИНИЈУМСКОГ ПРОФИЛА И РУКОХВАТА ОД ИНОКСА

Ограда је висине 110цм и израђује се од алуминијумских профила по систему „ALUMIL 8200" (или слично). Овај систем подразумева доњи профил висине 113мм у који је укљештено стакло и горњи цевни профил Ø60mm од инокса који повезује стакла испуне у горњој зони и који истовремено служи и као рукохват.
Уградња ограде је преко системских елемената и челичних анкера, у свему према препорукама произвођача. На степенишним крацима доњи профил прати стрмину степенишног крака (како је приказано на слици) и фиксира се на претходно постављене челичне дистанцере који су анкерисани у АБ степенишни крак (на свака 3-4 степеника). Сви алуминијумски и челични профили, елементи за везивање ограде и стакло морају да испуњавају прописане статичке захтеве (извођач је у обавези да спроведе претходну статичку проверу).
Ограда је застакљена провидним сигурносним каљеним стаклом 10.10.1., димензија и облика датих у цртежима. (НАПОМЕНА: на цртежу су котирана осовинска растојања финалних позиција стакала) Стакла поставити на међусобном удаљењу које препоручује произвођач. Све видне ивице финално постављених стакала испуне ограде морају бити строго вертикалне, без обзира на размеру пењања конкретног степенишног крака.

ДВОВИСИНСКИ РУКОХВАТ ОД ИНОКСА

Двовисински рукохват састоји се од континуалних цевних инокс профила Ø45mm који су позиционирани један изнад другог тако да је кота вишег рукохвата на +0.90, а кота нижег рукохвата је на +0.70 од коте готовог пода. Његова позиција дата је на цртежу. Двовисински рукохват се фиксира за челичну подконструкцију од кутијастих профила 50x50x3mm преко челичних лимова геометрије као на цртежу.

НАПОМЕНА:
Уградњу вршити у складу са радионичким детаљима које израђује извођач радова, на основу приложених шема и провере свих димензија на градилишту, у складу са препорукама произвођача система. Сви детаљи морају бити одобрени од стране аутора пројекта. Извођач је дужан да достави атестну документацију усаглашену са EN стандардима.

САОБРАЋАЈНИ ИНСТИТУТ ЦИП, БЕОГРАД	Објекат: ПРУГА БЕОГРАД - СУБОТИЦА - ДРЖАВНА ГРАНИЦА (КЕЛЕБИЈА) ДЕОНИЦА ПРУГЕ НОВИ САД - СУБОТИЦА - ДРЖАВНА ГРАНИЦА (КЕЛЕБИЈА) УНУТРАШЊА АЛУМИНАРИЈА
	Врста техн.док.: пзи
	Размера: Р 1:50
Цртеж: ОГРАДА ИСПОД СТЕПЕНИШТА	Ознака: БО2а
	Број листа: 14

	L=11.36m'x2 = 22.72m'			
	АНЕКС-КРИЛО А	КРИЛО Б	КРИЛО Ц	КРИЛО Д
Конвенција:				
Сутерен	0	0	0	0
Приземље	0	22.72m'	0	0
1.спрат	0	0	0	0
2.спрат	0	0	0	0
Укупно(крило):	0	22.72m'	0	0
	22.72m'			
Напомена:	СВЕ МЕРЕ УЗЕТИ НА ЛИЦУ МЕСТА.			

ПП БРАВАРИЈА

ЛИСТ 01

САОБРАЋАЈНИ ИНСТИТУТ ЦИП, БЕОГРАД

Објекат:
ПРУГА БЕОГРАД - СУБОТИЦА - ДРЖАВНА ГРАНИЦА (КЕЛЕБИЈА)
ДЕОНИЦА ПРУГЕ НОВИ САД - СУБОТИЦА - ДРЖАВНА ГРАНИЦА (КЕЛЕБИЈА)

ПП БРАВАРИЈА

Врста техн.док.: **ПЗИ**

Размера: Р 1:50

Цртеж: ДВОКРИЛНА УНУТРАШЊА ПП ВРАТА

Ознака: 6

Број листа: 01

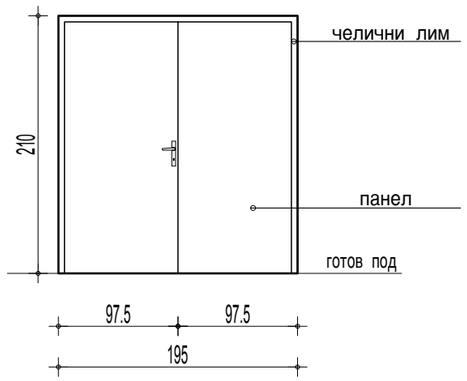

ИЗГЛЕД

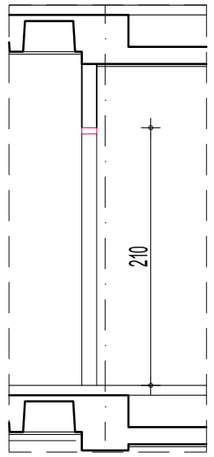

ПРЕСЕК

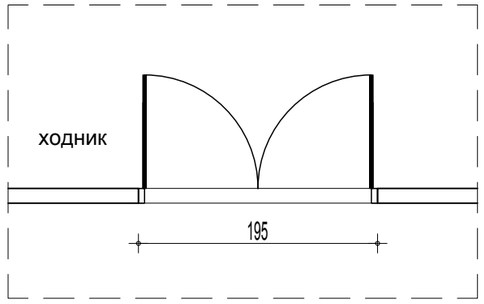

ОСНОВА

Зидарска мера:	195/210
Опис:	ДВОКРИЛНА ПУНА ПП ВРАТА ВРАТА СУ ОД НОСИВЕ КОНСТРУКЦИЈЕ ОД ЧЕЛИЧНИХ ЦЕВИ, ПОЖАРНООТПОРНЕ ИЗОЛАЦИОНЕ ИСПУНЕ, НЕАЗБЕСТНОГ САСТАВА. ЗАВРШНЕ ОБЛОГЕ ПЛОТА ВРАТА - ПОЦИНКОВАНИ ЛИМ d=1mm, ОБОСТРАНО. ДОВРАТНИК ЈЕ ОД ПРОФИЛИСАНОГ ПОЦИНКОВАНОГ ЛИМА d=2mm, ЗАВРШНА ОБРАДА ПЛАСТИФИКАЦИЈА У ТОНУ ПО ИЗБОРУ ПРОЈЕКТАНТА. ВРАТА СНАБДЕВЕНА СТАНДАРДНОМ БРАВОМ ОТПОРНОМ НА ПОЖАР DIN 18250, СИСТЕМОМ ЗА АУТОМАТСКО ЗАТВАРАЊЕ - ЧЕЛИЧНОМ ОПРУГОМ, СА ЦИЛИНДРОМ (EURO) СА ТРИ КЉУЧА, ШАРКЕ СА КУГЛИЧНИМ ЛЕЖАЈЕМ и КВАКОМ СТАНДАРДНОМ ,ОТПОРНОМ НА ПОЖАР. ПО ЦЕЛОМ ОБИМУ ВРАТА ПОСТАВИТИ ЕКСПАНДИРАЈУЋУ ПРОТИВПОЖАРНУ ТРАКУ И САМОГАСИВЕ ГУМЕНЕ ДИХТУНГЕ. ВАТРООТПОРНОСТ ВРАТА ЈЕ 90 мин,ОДРЕЂЕНА ЈЕ ПРЕМА SRPS UJ.1.240. ВРАТА ОПРЕМИТИ МАГНЕТНИМ КОНТАКТОМ ЗА ДЕТЕКЦИЈУ ОТВОРЕНОСТИ ВРАТА (ЗБОГ СИСТЕМА ДЕТЕКЦИЈЕ ПОЖАРА) . ПРОИЗВОЂАЧ ЈЕ ДУЖАН ДА ДЕФИНИШЕ НАЧИН УГРАДЊЕ РАДИОНИЧКИМ ЦРТЕЖОМ И ДОСТАВИ ИЗВЕШТАЈ О ИСПИТИВАЊУ ВАТРОТПОРНОСТИ У СКЛАДУ СА SRPS U.J1.160.

Етажа:	АНЕКС;КРИЛО А	КРИЛО Б	КРИЛО Ц	КРИЛО Д
Конвенција:				
Сутерен	0	0	0	0
Приземље	0	2	0	0
1.спрат	0	0	0	0
2.спрат	0	0	0	0
Укупно(крило):	0	2	0	0
Укупно(објекат):	2			
Напомена:	СВЕ МЕРЕ УЗЕТИ НА ЛИЦУ МЕСТА.			

КРИЛО Ц

СПОЉАШЊА АЛУМИНАРИЈА

ЛИСТ 01-14

САОБРАЋАЈНИ ИНСТИТУТ ЦИП, БЕОГРАД	Објекат: ПРУГА БЕОГРАД - СУБОТИЦА - ДРЖАВНА ГРАНИЦА (КЕЛЕБИЈА) ДЕОНИЦА ПРУГЕ НОВИ САД - СУБОТИЦА - ДРЖАВНА ГРАНИЦА (КЕЛЕБИЈА)	Врста техн.док.: пзи
	СПОЉАШЊА АЛУМИНАРИЈА	Размера: Р 1:50
Цртеж:	ВРАТА, ПРОЗОРИ - СПОЉАШЊЕ - ОПИС	Број листа:

Описи врата / прозор -спољашње

Позиције израдити од система алуминијумских термопрекинутих профила типа SCHUCO AWS/ADS 65 или слично.Основну дубину рама извести са 65мм дубине, а димензије крила отварајућих елемената према препорукама добављача система. Слободно стојеће вертикалне профиле димензионисати према норми SRPS EN 13830 за дозвољене угибе услед утицаја ветра на фасадну облогу према SRPS E 1991-1-4. На сваких са. 3м дужине предвидети монтажно-дилатациони спој чија ће визура одговарати визури компактних вертикалних профила.
Позицију монтирати у зони термоизолације и то на челични профил у доњој зони преко системског ПВЦ базног профила.
Горње и бочне везе са објектом остварити тачкасто. Простор у зони између објекта и позиције заштитити према препорукама `RAL` стандарда.
Површинска обрада профила: елоксажа, у тону по избору конзерваторског надзора (сива мат)

Позиције остаклити стаклом прелиминарне конфигурације:

1. Спољашње стакло 6мм са премазом на позицији 2
2. Међупростор 16мм 90%аргон , стакло лајсна треба да је термички појачана (нпр. Thermix)
3. Унутрашње стакло ламинирано са PVB фолијом 3.3.2

Коефицијент проласка енергије кроз стакло Ug=1.0W/m2K

Укупан коефицијент проласка енергије кроз позицију не сме да пређе Uw<=1.5W/m2K , према прорачуну по EN ISO 10077-1. Изузимајући површину клизних врата

Карактеристике система према SRPS EN 14351:

-ваздухопропусност, SRPS EN 12207: класа 4
-водонепропусност, SRPS EN 12208: класа E1200
-отпорност на удар ветра, SRPS EN 12210: класа C5/B5

Прозорске клупице предвидети као:
- споља: алуминијумски лим дебљине д=2мм пластифициран у боју остатка браварије нагнутим под углом

Отварајуће елементе обележене на шемама предвидети као:

1. Нагибни прозор у систему SCHUCO AWS 65. Прозор треба да буде опремљен системским невидљивим оковом Avantec Simply Smart који ће омогућити правилан рад и управљање са висине до сса. 1.80м од готовог пода. Стандардна ручка за манипулацију прозором.
   За случај прозора са парапетом 1.9м, користити систем SCHUCO SimplySmart OL200 који ће омогућити манипулацију прозором са висине сса 1.8м.

Величину крила прозора изабрати према препорукама добављача система за конкретне димензије. Тип и начин брављења предвидети такође према препорукама добављача система.

2. Хоризонтални прозор у систему SCHUCO AWS 65. Прозор треба да буде опремљен системским невидљивим оковом Simply Smart . У стандардном раду треба да буде ограничен на отварање до 135мм, а за потребе одржавања могућност закретања од 180 .

3. Окретнонагибни прозор у систему SCHUCO AWS 65. Прозор треба да буде опремљен скривеним оковом који представља део система у ком је испоручен (chuco Avantec Simply smart).).
4. Врата у систему SCHUCO ADS 65. Врата треба да су опремљена комплетним прибором за правилно фукционисање. Број шарки предвидети према препорукама добављача система.

Пре било каквог конкретног рада неопходно је све прорачуне и извођачке детаље доставити пројектанту на увид и усаглашавање.

ФАСАДНА ПЛАТНА - ОПИС

САОБРАЋАЈНИ ИНСТИТУТ ЦИП, БЕОГРАД		Објекат: ПРУГА БЕОГРАД - СУБОТИЦА - ДРЖАВНА ГРАНИЦА (КЕЛЕБИЈА) ДЕОНИЦА ПРУГЕ НОВИ САД - СУБОТИЦА - ДРЖАВНА ГРАНИЦА (КЕЛЕБИЈА)	Врста техн.док.: пзи
		СПОЉАШЊА АЛУМИНАРИЈА	Размера: Р 1:50
Цртеж:	ФАСАДНА ПЛАТНА - ОПИС		Број листа:

ОПИС Позиција

Позиције израдити од система алуминијумских фасадних профила са прекинутим термичким мостом типа Schueco FWS 50 или адекватно.
Фасада се израђује од система самоносивих алуминијских хоризонталних и вертикалних правоуглих профила који осигурава прекид термичког моста. Сви рубови профила благо су заобљени. Ширина вертикалних и хоризонталних профила са унутарње стране износи 50мм док се са спољашње стране на вертикалама и хоризонталама налази покривна капа ширине 50мм. Дубина капе вертикала износи 15мм, док су хоризонталне капе 12мм.
Дубина вертикалних профила одређује се статичким прорачуном. Хоризонтални профили се статички прорачунавају на тежину стакла и ветар и њихова дубина не сме да пређе дубину вертикалних профила. Ако је случај да њихова дубина прелази дубину вертикалних профила усваја се дубљи вертикални профил. Извођач је дужан да достави статички прорачун (урађен од стране овлашћеног лица) заједно са остатком извођачког пројекта фасаде. Прелиминарна дубина вертикалних профила је 150мм (на местима где је неопходно, предвидети системско ојачање увучено у тело профила. Прелиминарна дубина хоризонталних профила на прикључку са подом и плафоном 155мм, остала 90мм.
На споју са подом, формирати детаљ који ће визуелно формирати исту висину видљивог алуминујума од 200мм на фиксним деловима фасаде (детаљ Ф1) као и на деловима врата (детаљ Ф2).
Све спојеве са остатком објекта урадити према RAL препорукама, нарочито у делу правилне дифузије водене паре.
Систем профила фасаде за одводњу кондензата, је конструисан у три равни одводње. Одводња се врши на начин да се кондензат прикупљен у хоризонтали одводи у вертикале, те се помоћу системских пластичних одводника кондезата, изведе ван конструкције.Сва заптивања на фасади су од EPDM-а према DIN 7863.
Жљебови у хоризонталном и вертикалном алуминијском профилу међусобно су повезани и омогућавају проветравање сваког остакљеног поља преко сва четири угла.
Површинска обрада профила: елоксажа, у тону по избору конзерваторског надзора (сива мат). Истом површинском обрадом треба обрадити све видне алуминијуске делове конструкције (угаоне опшиве и сл.)
Позиције остаклити стаклом прелиминарне конфигурације:

* Транспарентни делови
- Спољашње стакло 8мм са премазом на позицији 2 (каљено за стакла од коте пода до 2000мм)
- Медђупростор 16мм 90%аргон , стакло лајсна треба да је термички појачана (нпр. Thermix)
- Унутрашње стакло ламинирано са PVB фолијом 4.4.2

* Парапетни делови (зона спуштеног плафона)
- Спољашње стакло 8мм каљено емајлирано (боја емајла према препоруци добављача стакла)
- вентилациони простор мин 20мм
- термоизолација (предвиђена за вентилисане фасаде)
- АЛ лим д=2мм

* Транспарентни делови (поједини делови до висине 1650мм од ГП)
- Спољашње стакло 8мм са премазом на позицији 2 (каљено за стакла од коте пода до 2000мм)
- Међупростор 16мм 90%аргон , стакло лајсна треба да је термички појачана (нпр. Thermix)
- Унутрашње стакло ламинирано са PVB фолијом 4.4.2. Пескирано на поз 3 према шеми

* Коефицијент проласка енергије кроз стакло Ug=1.0W/m2K
* Укупан коефицијент проласка енергије кроз позицију не сме да пређе Uw<=1.5W/m2K , према прорачуну по EN ISO 10077-1 изузимајући површину клизних врата.

- карактеристике система фасадне зид завесе према SRPS EN 14351:

Водонепропусност,	SRPS EN 12154:	класа RE 1200
Ваздухопропусност,	SRPS EN 12152:	класа AE (> 600 pa)
Отп. на удар ветра,	SRPS EN 12179:	2.0/3.0 kN/m2
Отпорност на удар,	SRPS EN 14019:	класа I5/E5

Отварајући елемент преко системског адаптер профила уградити у остатак фасадне зид завесе.
У основну конструкцију фасадне зид завесе уграђују се отварајућа поља, димензија и начина отварања као на шеми.

Отварајуће елементе обележене на шемама предвидети као:
1. Нагибни прозор **KVN** у систему SCHUCO AWS 65. Прозор треба да буде опремљен системским оковом који представља део система у ком је испоручен. Оков треба да омогући манипулацију са висине од max 1.7m од готовог пода (Schuco SImply Smart OL 200)
Величину крила прозора изабрати према препорукама добављача система за конкретне димензије. Тип и начин брављења предвидети такође према препорукама добављача система. Стакло као на остатку фасаде са смањеним дебљинама на 6+16+3.3.2.
2. Нагибни прозор **KR** у систему SCHUCO AWS 65. Прозор треба да буде опремљен системским оковом који представља део система у ком је испоручен. Оков треба да омогући манипулацију крилом помоћу ручице постављене бочно на половину висине крила (Schuco SImply Smart)
Величину крила прозора изабрати према препорукама добављача система за конкретне димензије. Тип и начин брављења предвидети такође према препорукама добављача система. Стакло као на остатку фасаде са смањеним дебљинама на 6+16+3.3.2.
3. Стандардна врата **UV** у систему SCHUCO ADS 65 HD. Врата треба да буду опремљена системски оковом који ће омогућити правилан рад врата. Величину профила крила врата као и потребан број шарки предвидети према препорукама добављача система. Врата опремити бравом са ваљком, и обострано рукохватима за манипулацију.
4. Евакуациона врата **EV** у систему SCHUCO ADS 65 HD. Предвидети врата са функцијом и сертификацијом према норми SRPS EN 1125. Паник функција E са рукохватом споља паник шином унутра. Пролазак споља омогућен само са кључем.
Врата морају бити опремљена комплетним системским оковом који ће омогућити правилно функционисање у траженом режиму. Врата предвидети у HD (heavy duty) варијанти.
5. Аутоматска клизна врата **AKV** урадити у систему Gezze Slimdrive SL-FR или слична. Врата треба да буду опремљена сензором за отварање. Неопходна је могућност редуданције у случају нестанка струје.
На местима изнад клизних врата предвидети хоризонтални профил у основној фасадној конструкцији исте дубине као и вертикални.

Пре било каквог конкретног рада неопходно је све прорачуне и извођачке детаље доставити пројектанту на увид и усаглашавање.

ИЗГЛЕД СА СПОЉАШЊЕ СТРАНЕ

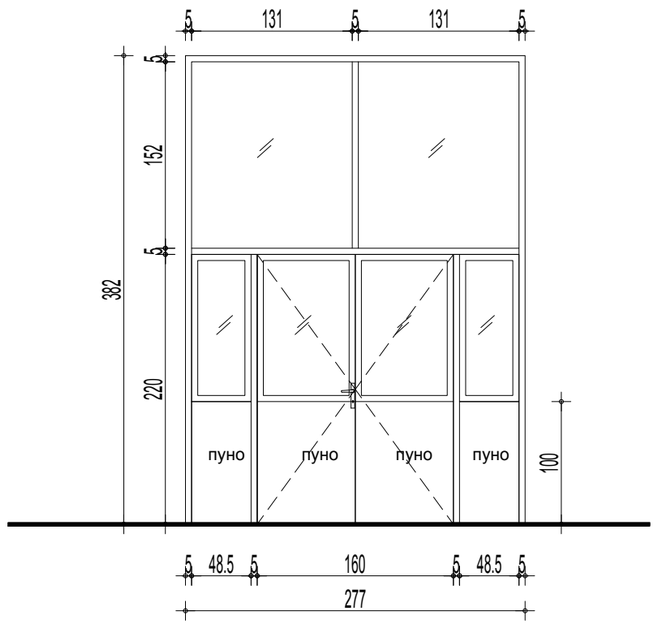

ИЗГЛЕД

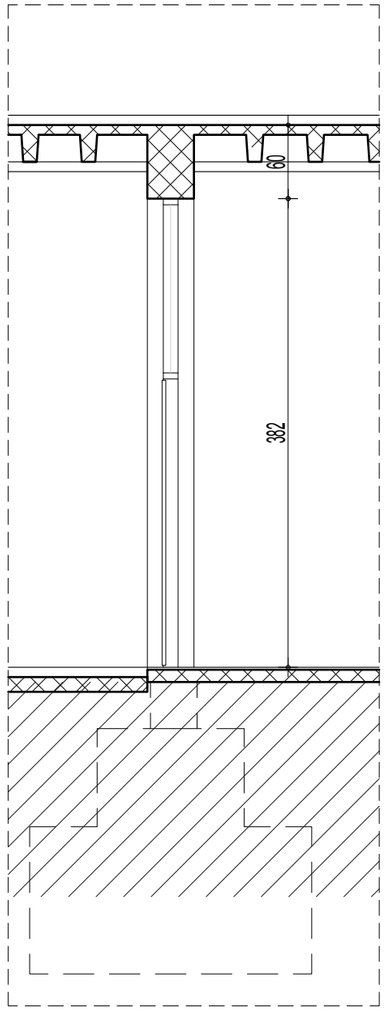

ПРЕСЕК

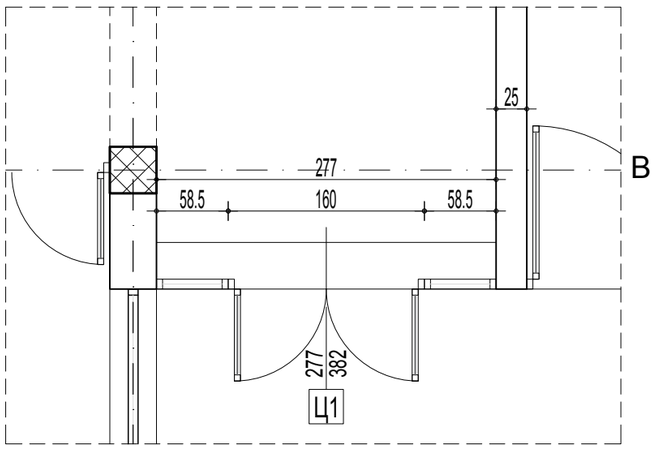

22

ОСНОВА

САОБРАЋАЈНИ ИНСТИТУТ ЦИП, БЕОГРАД	Објекат: ПРУГА БЕОГРАД - СУБОТИЦА - ДРЖАВНА ГРАНИЦА (КЕЛЕБИЈА) ДЕОНИЦА ПРУГЕ НОВИ САД - СУБОТИЦА - ДРЖАВНА ГРАНИЦА (КЕЛЕБИЈА)		Врста техн.док.: ПЗИ
	СПОЉАШЊА АЛУМИНАРИЈА		Размера: Р 1:50
Цртеж: ФАСАДНА ПРЕГРАДА СА УЛАЗНИМ ВРАТИМА		Ознака: Ц1	Број листа: 01

Транспарентно стакло
емајлирано стакло
пескирано стакло

Зидарска мера:	277/382
Опис:	Фасадна преграда са стандардним вратима(UV) Радити према општем опису, и опису бр. 3 Саставни део позиције су све покривне лајсне које затварају зазоре између фасаде и преграде. Уградњу вршити у складу са радионичким детаљима које израђује извођач радова, на основу димензија позиција узетих на лицу места. Детаљи морају да буду одобрени од стране одговорног пројектанта и надзорног органа.При изради и монтажи позиције поштовати све препоруке од стране произвођача профила. Извођач је дужан да достави атестну документацију усаглашену са EN стандардима.

Етажа:	КРИЛО А	КРИЛО Б	КРИЛО Ц	КРИЛО Д
Конвенција:				
Сутерен	0	0	0	0
Приземље	0	0	1	0
1.спрат	0	0	0	0
2.спрат	0	0	0	0
Укупно(крило):	0	0	1	0
Укупно(објекат):	1			
Напомена:	СВЕ МЕРЕ УЗЕТИ НА ЛИЦУ МЕСТА.			

ИЗГЛЕД СА СПОЉАШЊЕ СТРАНЕ

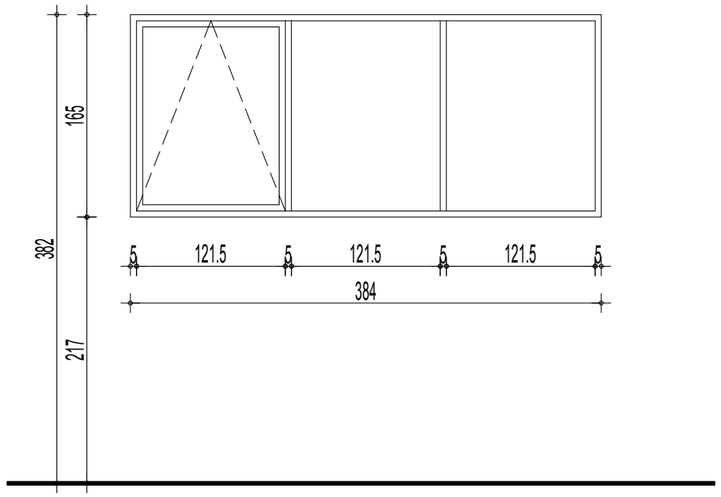

ИЗГЛЕД

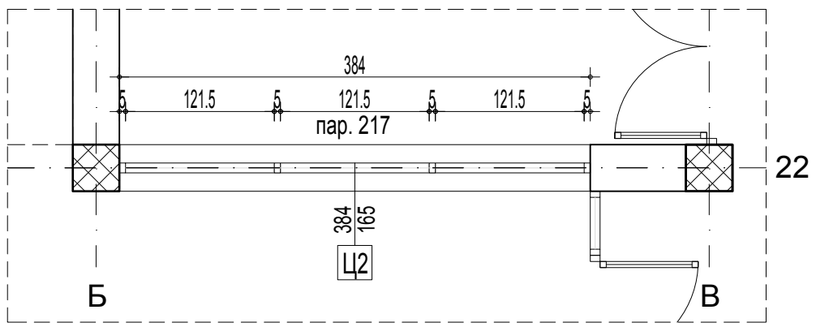

ОСНОВА

САОБРАЋАЈНИ ИНСТИТУТ ЦИП, БЕОГРАД	Објекат: ПРУГА БЕОГРАД - СУБОТИЦА - ДРЖАВНА ГРАНИЦА (КЕЛЕБИЈА) ДЕОНИЦА ПРУГЕ НОВИ САД - СУБОТИЦА - ДРЖАВНА ГРАНИЦА (КЕЛЕБИЈА)		Врста техн.док.: ПЗИ
	СПОЉАШЊА АЛУМИНАРИЈА		Размера: Р 1:50
Цртеж: ТРОКРИЛНИ ПРОЗОР		Ознака: Ц2	Број листа: 02

Зидарска мера:	384/165
Опис:	ТРОКРИЛНИ ПРОЗОР радити према општем опису за прозоре. Саставни део позиције су све покривне лајсне које затварају зазоре између фасаде и прозора. Уградњу вршити у складу са радионичким детаљима које израђује извођач радова, на основу димензија позиција узетих на лицу места. Детаљи морају да буду одобрени од стране одговорног пројектанта и надзорног органа.При изради и монтажи позиције поштовати све препоруке од стране произвођача профила. Извођач је дужан да достави атестну документацију усаглашену са ЕН стандардима. Тон елоксаже усвојен од конзерваторског надзора. Прозор снабдети парапетном даском од ПВЦ-а у боји столарије, окапница је од камених плоча које се репарирају и делимично се замењују новим. За отварање прозора користити систем SCHUCO SimplySmart OL200 или слично који ће омогућити манипулацију прозором.

Етажа:	КРИЛО А	КРИЛО Б	КРИЛО Ц	КРИЛО Д
Конвенција:				
Сутерен	0	0	0	0
Приземље	0	0	1	0
1.спрат	0	0	0	0
2.спрат	0	0	0	0
Укупно(крило):	0	0	1	0
Укупно(објекат):	1			
Напомена:	СВЕ МЕРЕ УЗЕТИ НА ЛИЦУ МЕСТА.			

ИЗГЛЕД СА СПОЉАШЊЕ СТРАНЕ

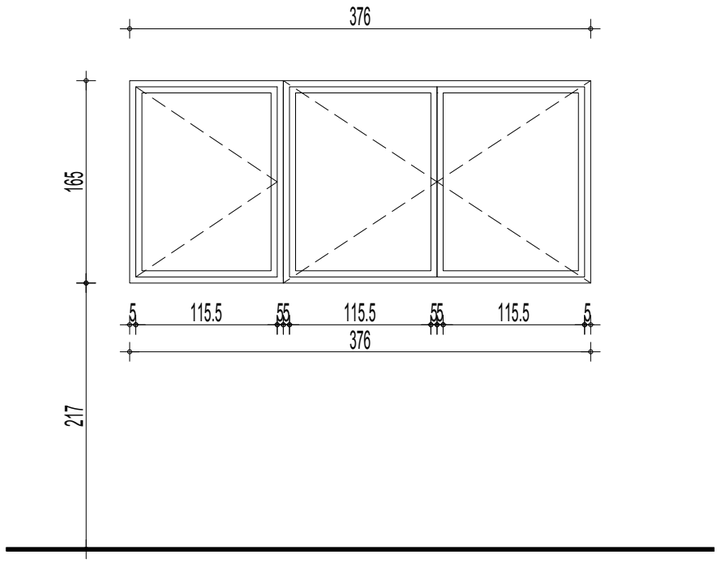

ИЗГЛЕД

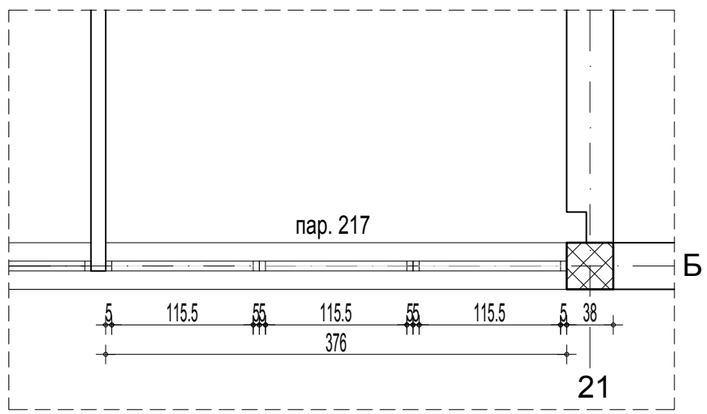

ОСНОВА

САОБРАЋАЈНИ ИНСТИТУТ ЦИП, БЕОГРАД

Објекат:
ПРУГА БЕОГРАД - СУБОТИЦА - ДРЖАВНА ГРАНИЦА (КЕЛЕБИЈА)
ДЕОНИЦА ПРУГЕ НОВИ САД - СУБОТИЦА - ДРЖАВНА ГРАНИЦА (КЕЛЕБИЈА)

СПОЉАШЊА АЛУМИНАРИЈА

Врста техн.док.: **пзи**

Размера: Р 1:50

Цртеж: ДВОКРИЛНИ ПРОЗОР

Ознака: Ц3

Број листа: 03

Зидарска мера:	376/165
Опис:	ТРОКРИЛНИ ПРОЗОР радити према општем опису за прозоре. Саставни део позиције су све покривне лајсне које затварају зазоре између фасаде и прозора. Уградњу вршити у складу са радиоичким детаљима које израђује извођач радова, на основу димензија позиција узетих на лицу места. Детаљи морају да буду одобрени од стране одговорног пројектанта и надзорног органа.При изради и монтажи позиције поштовати све препоруке од стране произвођача профила. Извођач је дужан да достави атестну документацију усаглашену са EN стандардима. Тон елоксаже усвојен од конзерваторског надзора. Прозор снабдети парапетном даском од ПВЦ-а у боји столарије, окапница је од камених плоча које се репарирају и делимично се замењују новим. За отварање прозора користити систем SCHUCO SimplySmart OL200 или слично који ће омогућити манипулацију прозором.

Етажа:	КРИЛО А	КРИЛО Б	КРИЛО Ц	КРИЛО Д
Конвенција:				
Сутерен	0	0	0	0
Приземље	0	0	1	0
1.спрат	0	0	0	0
2.спрат	0	0	0	0
Укупно(крило):	0	0	1	0
Укупно(објекат):	1			
Напомена:	СВЕ МЕРЕ УЗЕТИ НА ЛИЦУ МЕСТА.			

ИЗГЛЕД СА СПОЉАШЊЕ СТРАНЕ

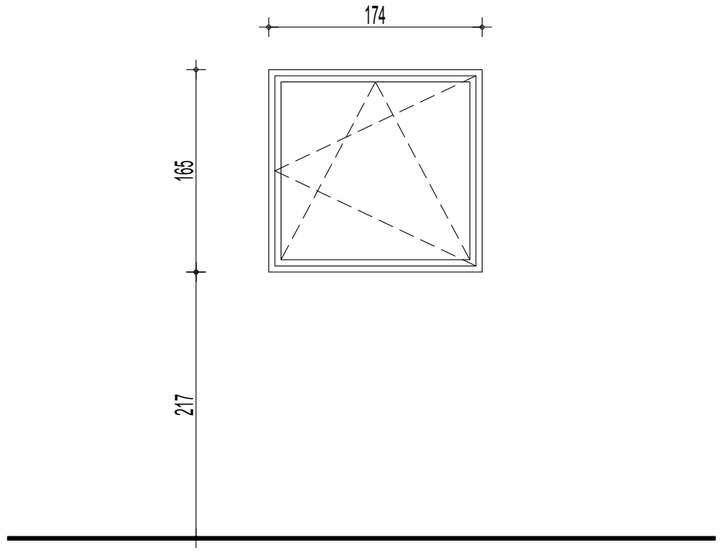

ИЗГЛЕД

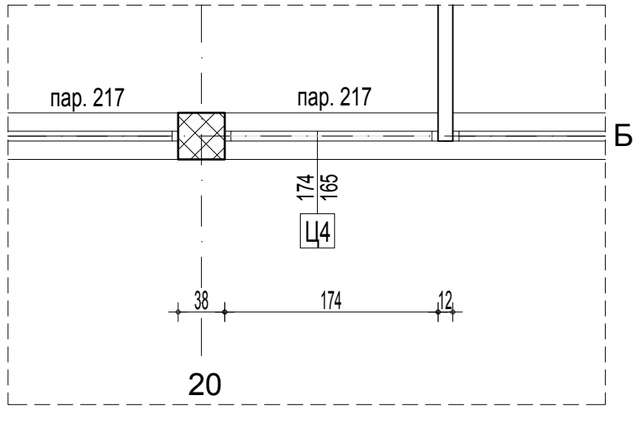

ОСНОВА

САОБРАЋАЈНИ ИНСТИТУТ ЦИП, БЕОГРАД	Објекат: ПРУГА БЕОГРАД - СУБОТИЦА - ДРЖАВНА ГРАНИЦА (КЕЛЕБИЈА) ДЕОНИЦА ПРУГЕ НОВИ САД - СУБОТИЦА - ДРЖАВНА ГРАНИЦА (КЕЛЕБИЈА)	Врста техн.док.: ПЗИ	
	СПОЉАШЊА АЛУМИНАРИЈА	Размера: Р 1:50	
Цртеж: ЈЕДНОКРИЛНИ ПРОЗОР	Ознака: Ц4	Број листа: 04	

Зидарска мера:	174/165
Опис:	ЈЕДНОКРИЛНИ ПРОЗОР радити према општем опису за прозоре. Саставни део позиције су све покривне лајсне које затварају зазоре између фасаде и прозора. Уградњу вршити у складу са радионичким детаљима које израђује извођач радова, на основу димензија позиција узетих на лицу места. Детаљи морају да буду одобрени од стране одговорног пројектанта и надзорног органа.При изради и монтажи позиције поштовати све препоруке од стране произвођача профила. Извођач је дужан да достави атестну документацију усаглашену са EN стандардима. Тон елоксаже усвојен од конзерваторског надзора. Прозор снабдети парапетном даском од ПВЦ-а у боји столарије, окапница је од камених плоча које се репарирају и делимично се замењују новим. За отварање прозора користити систем SCHUCO SimplySmart OL200 или слично који ће омогућити манипулацију прозором.

Етажа:	КРИЛО А	КРИЛО Б	КРИЛО Ц	КРИЛО Д
Конвенција:				
Сутерен	0	0	0	0
Приземље	0	0	1	0
1.спрат	0	0	0	0
2.спрат	0	0	0	0
Укупно(крило):	0	0	1	0
Укупно(објекат):	1			
Напомена:	СВЕ МЕРЕ УЗЕТИ НА ЛИЦУ МЕСТА.			

ИЗГЛЕД СА СПОЉАШЊЕ СТРАНЕ

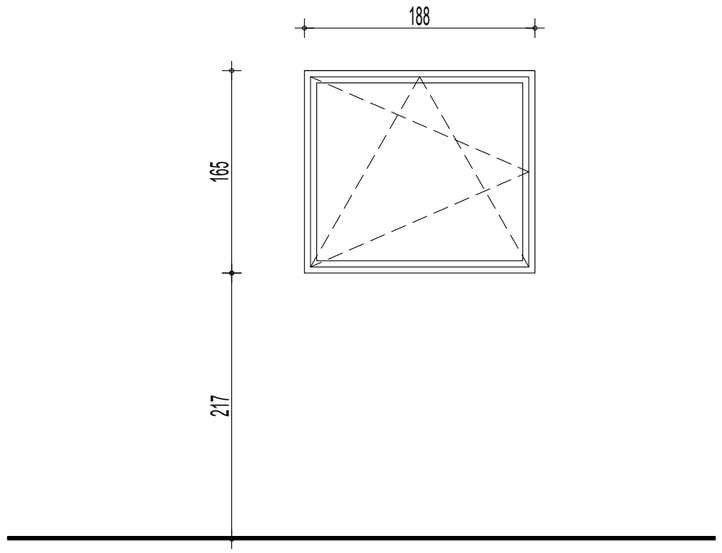

ИЗГЛЕД

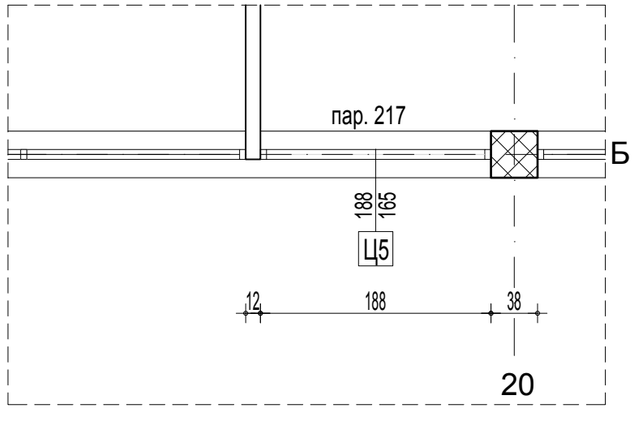

ОСНОВА

САОБРАЋАЈНИ ИНСТИТУТ ЦИП, БЕОГРАД	Објекат: ПРУГА БЕОГРАД - СУБОТИЦА - ДРЖАВНА ГРАНИЦА (КЕЛЕБИЈА) ДЕОНИЦА ПРУГЕ НОВИ САД - СУБОТИЦА - ДРЖАВНА ГРАНИЦА (КЕЛЕБИЈА)		Врста техн.док.: ПЗИ
	СПОЉАШЊА АЛУМИНАРИЈА		Размера: Р 1:50
Цртеж: ЈЕДНОКРИЛНИ ПРОЗОР		Ознака: Ц5	Број листа: 05

Зидарска мера:	188/165
Опис:	ЈЕДНОКРИЛНИ ПРОЗОР радити према општем опису за прозоре. Саставни део позиције су све покривне лајсне које затварају зазоре између фасаде и прозора. Уградњу вршити у складу са радионичким детаљима које израђује извођач радова, на основу димензија позиција узетих на лицу места. Детаљи морају да буду одобрени од стране одговорног пројектанта и надзорног органа.При изради и монтажи позиције поштовати све препоруке од стране произвођача профила. Извођач је дужан да достави атестну документацију усаглашену са EN стандардима. Тон елоксаже усвојен од конзерваторског надзора. Прозор снабдети парапетном даском од ПВЦ-а у боји столарије, окапница је од камених плоча које се репарирају и делимично се замењују новим. За отварање прозора користити систем SCHUCO SimplySmart OL200 или слично који ће омогућити манипулацију прозором.

Етажа:	КРИЛО А	КРИЛО Б	КРИЛО Ц	КРИЛО Д
Конвенција:				
Сутерен	0	0	0	0
Приземље	0	0	1	0
1.спрат	0	0	0	0
2.спрат	0	0	0	0
Укупно(крило):	0	0	1	0
Укупно(објекат):	1			
Напомена:	СВЕ МЕРЕ УЗЕТИ НА ЛИЦУ МЕСТА.			

САОБРАЋАЈНИ ИНСТИТУТ ЦИП, БЕОГРАД	Објекат: ПРУГА БЕОГРАД - СУБОТИЦА - ДРЖАВНА ГРАНИЦА (КЕЛЕБИЈА) ДЕОНИЦА ПРУГЕ НОВИ САД - СУБОТИЦА - ДРЖАВНА ГРАНИЦА (КЕЛЕБИЈА)	Врста техн.док.: ПЗИ
	СПОЉАШЊА АЛУМИНАРИЈА	Размера: Р 1:50
Цртеж: ДВОКРИЛНИ ПРОЗОР	Ознака: Ц6	Број листа: 06

ИЗГЛЕД СА СПОЉАШЊЕ СТРАНЕ

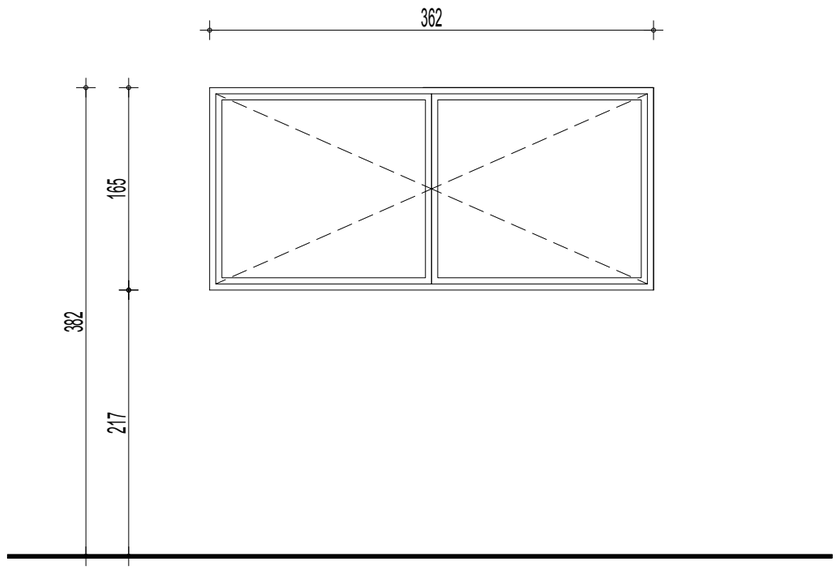

ИЗГЛЕД

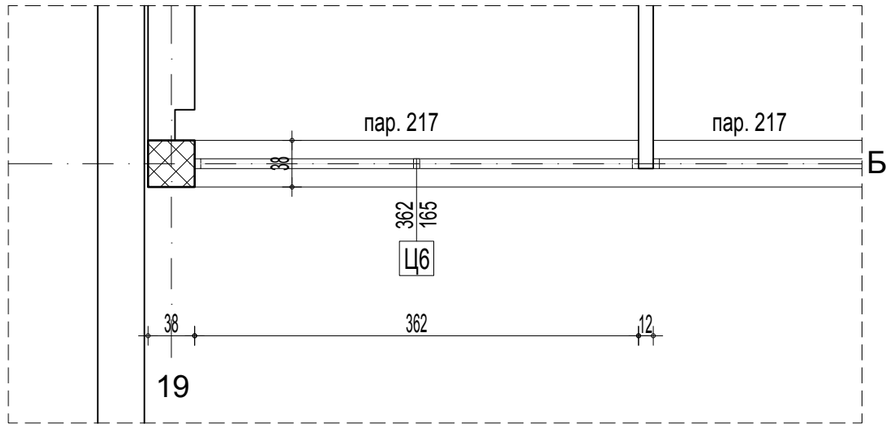

ОСНОВА

Зидарска мера:	362/165
Опис:	ДВОКРИЛНИ ПРОЗОР радити према општем опису за прозоре. Саставни део позиције су све покривне лајсне које затварају зазоре између фасаде и прозора. Уградњу вршити у складу са радиоиничким детаљима које израђује извођач радова, на основу димензија позиција узетих на лицу места. Детаљи морају да буду одобрени од стране одговорног пројектанта и надзорног органа.При изради и монтажи позиције поштовати све препоруке од стране произвођача профила. Извођач је дужан да достави атестну документацију усаглашену са EN стандардима. Тон елоксаже усвојен од конзерваторског надзора. Прозор снабдети парапетном даском од ПВЦ-а у боји столарије, окапница је од камених плоча које се репарирају и делимично се замењују новим. За отварање прозора користити систем SCHUCO SimplySmart OL200 или слично који ће омогућити манипулацију прозором.

Етажа:	КРИЛО А	КРИЛО Б	КРИЛО Ц	КРИЛО Д
Конвенција:				
Сутерен	0	0	0	0
Приземље	0	0	1	0
1.спрат	0	0	0	0
2.спрат	0	0	0	0
Укупно(крило):	0	0	1	0
Укупно(објекат):	1			
Напомена:	СВЕ МЕРЕ УЗЕТИ НА ЛИЦУ МЕСТА.			

ИЗГЛЕД СА СПОЉАШЊЕ СТРАНЕ

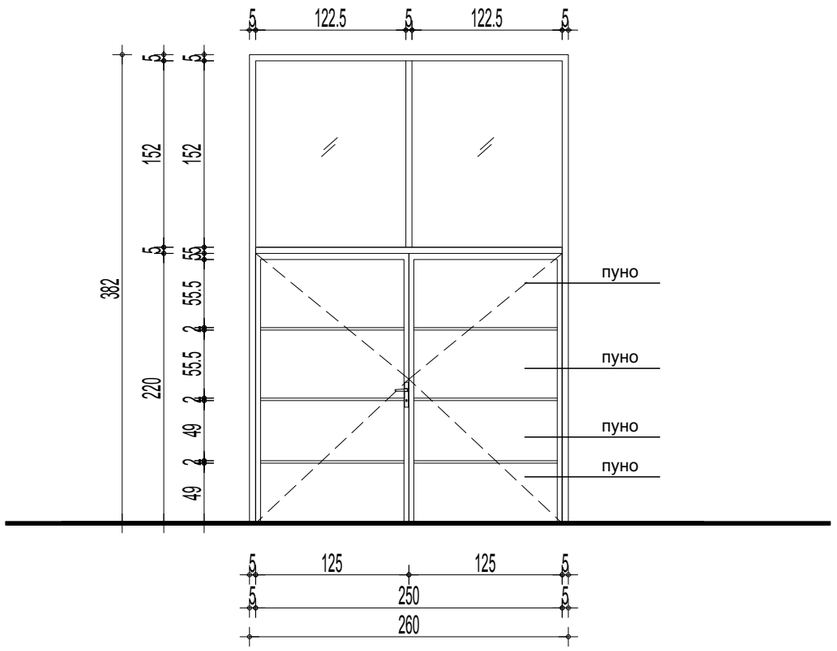

ИЗГЛЕД

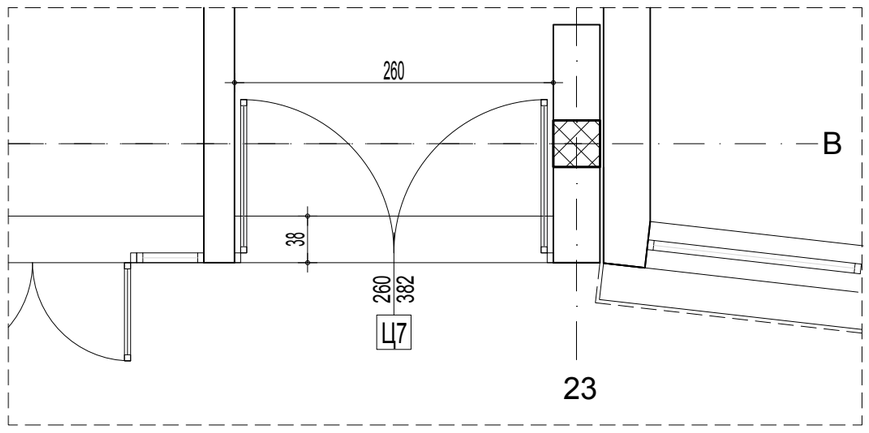

ОСНОВА

САОБРАЋАЈНИ ИНСТИТУТ ЦИП, БЕОГРАД	Објекат: ПРУГА БЕОГРАД - СУБОТИЦА - ДРЖАВНА ГРАНИЦА (КЕЛЕБИЈА) ДЕОНИЦА ПРУГЕ НОВИ САД - СУБОТИЦА - ДРЖАВНА ГРАНИЦА (КЕЛЕБИЈА)			Врста техн.док.: ПЗИ
	СПОЉАШЊА АЛУМИНАРИЈА			Размера: Р 1:50
Цртеж:	ДВОКРИЛНА УЛАЗНА ВРАТА СА НАДСВЕТЛОМ		Ознака: Ц7	Број листа: 07

Зидарска мера:	260/382
Опис:	Двокрилна пуна врата са надсветлом од елоксираних алу профила са термопрекидом типа SCHUCO ADS 65 HD или одговарајући.Уградња се врши преко челичних и алуминијумских држача. Сви челични елементи морају бити топло цинковани, класе антикорозивне заштите С3. Крило врата је пуно са термоизолационом испуном и обостраном облогом од панела који су завршно обрађени елоксираним алумонијумским лимом. Дихтунг траке између крила и рама радити од неопренске гуме. Укупан коефицијент за пролаз топлоте мора бити Uw≤1.6W/m²K (доказати прорачуном и приложити доказе). Оков је системски, са отварањем према шеми. Облик и боја окова је по избору пројектанта. Врата опремити цилиндар бравом са три кључа. Врата се уграђују у бетонске и зидане зидове дебљине 20 цм. Елоксажа свих видних елемената је у RAL-u по избору конзерваторског надзора. Позиција обухвата челичне и све остале елементе за фиксирање, опшивање,термичку и хидроизолациону заштиту по ободу отвора, праг и све елементе потребне да би била потпуно исправна и употребљива. Произвођач је дужан да дефинише начин уградње радионичким цртежима на које је обавезан да добије сагласност пројектанта одн. надзора. При изради и монтажи поштовати све препоруке произвођача профила. Извођач је дужан да достави атестну документацију усаглашену са EN стандардима.

Етажа:	КРИЛО А	КРИЛО Б	КРИЛО Ц	КРИЛО Д
Конвенција:				
Сутерен	0	0	0	0
Приземље	0	0	1	0
1.спрат	0	0	0	0
2.спрат	0	0	0	0
Укупно(крило):	0	0	1	0
Укупно(објекат):	1			
Напомена:	СВЕ МЕРЕ УЗЕТИ НА ЛИЦУ МЕСТА.			

ИЗГЛЕД СА СПОЉАШЊЕ СТРАНЕ

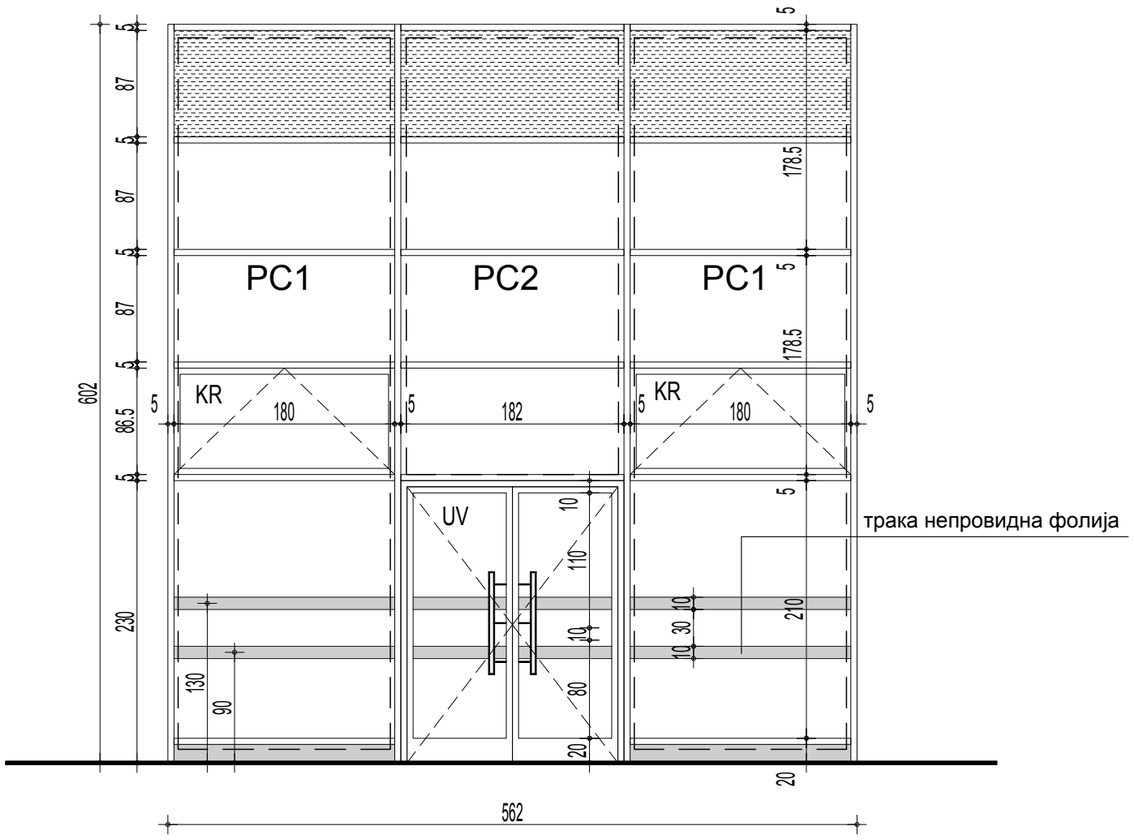

ИЗГЛЕД

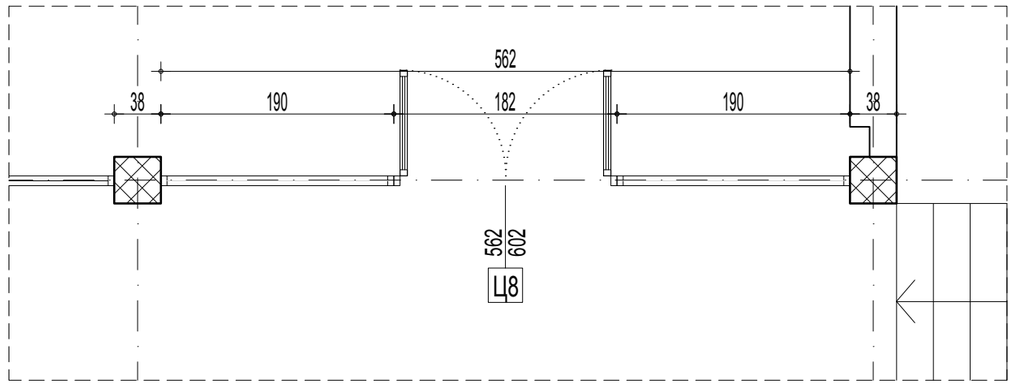

ОСНОВА

САОБРАЋАЈНИ ИНСТИТУТ ЦИП, БЕОГРАД	Објекат: ПРУГА БЕОГРАД - СУБОТИЦА - ДРЖАВНА ГРАНИЦА (КЕЛЕБИЈА) ДЕОНИЦА ПРУГЕ НОВИ САД - СУБОТИЦА - ДРЖАВНА ГРАНИЦА (КЕЛЕБИЈА)	Врста техн.док.: пзи	
	СПОЉАШЊА АЛУМИНАРИЈА	Размера: Р 1:50	
Цртеж: ФАСАДНА ПРЕГРАДА СА ВРАТИМА		Ознака: Ц8	Број листа: 08

Транспарентно стакло

емајлирано стакло

PC1-роло скрин застор 180/600x4

PC2-роло скрин застор 180/400x2

Зидарска мера:	562/602
Опис:	Фасадна фиксна преграда са двокрилним вратима (ознака UV) и нагибним прозорима (ознака KR). Радити према општем опису, и опису бр. 2 и 3 Саставни део позиције су све покривне лајсне које затварају зазоре између фасаде и преграде. Са унутрашње стране преграде предвиђена је заштита од сунца роло скрин заторима типа Warema Bracket M. Носачи сенила - конзоле су челичне поцинковане дим.84/54mm са бочним покривним капама. Осовина на коју се намотава платно је алуминијумска пречника min. Ø46mm, смештени у алуминијумску касету. Површинска обрада пластификација у сивој боји. Платно треба да је са алуминијумским рефлектујућим слојем на страни ка стаклу и УВ отпоран. Платно треба да је класе горивости минимум Б1. Управљање застором на моторни погон 230V,50Hz,са нивоом заштите IP44. Уградњу вршити у складу са радионичким детаљима које израђује извођач радова, на основу димензија позиција узетих на лицу места. Детаљи морају да буду одобрени од стране одговорног пројектанта и надзорног органа.При изради и монтажи позиције поштовати све препоруке од стране произвођача профила. Извођач је дужан да достави атестну документацију усаглашену са EN стандардима.

Етажа:	КРИЛО А	КРИЛО Б	КРИЛО Ц	КРИЛО Д
Конвенција:				
Сутерен	0	0	0	0
Приземље	0	0	0	0
1.спрат	0	0	2	0
2.спрат	0	0	0	0
Укупно(крило):	0	0	2	0
Укупно(објекат):	2			
Напомена:	СВЕ МЕРЕ УЗЕТИ НА ЛИЦУ МЕСТА.			

ИЗГЛЕД СА СПОЉАШЊЕ СТРАНЕ

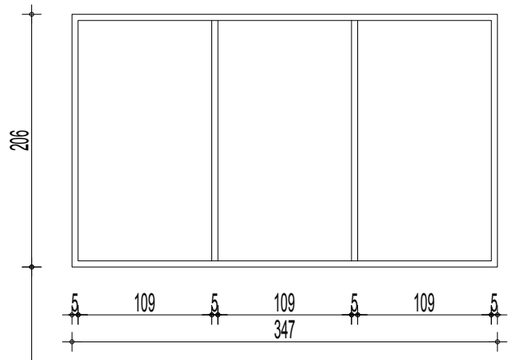

ИЗГЛЕД

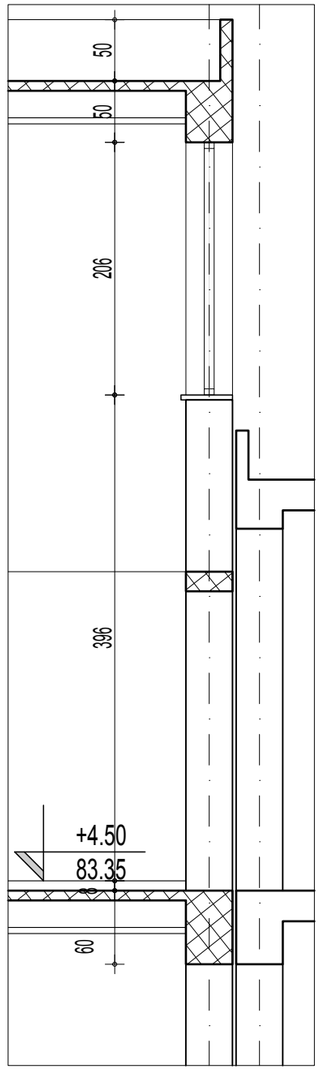

ПРЕСЕК

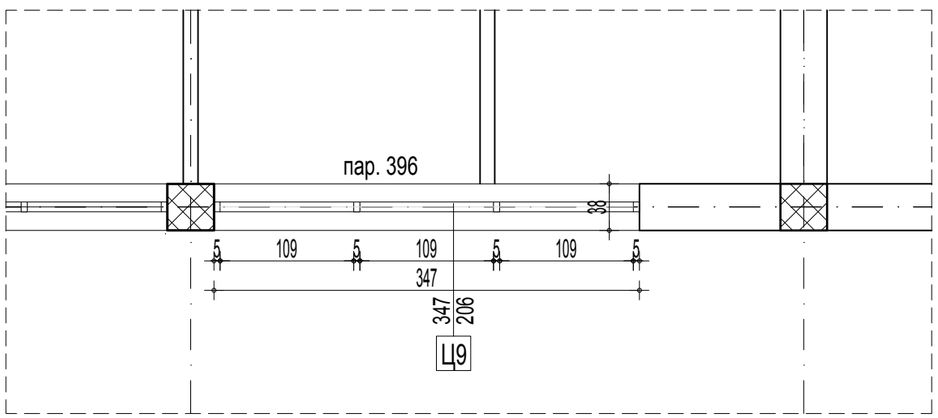

ОСНОВА

САОБРАЋАЈНИ ИНСТИТУТ ЦИП, БЕОГРАД	Објекат: ПРУГА БЕОГРАД - СУБОТИЦА - ДРЖАВНА ГРАНИЦА (КЕЛЕБИЈА) ДЕОНИЦА ПРУГЕ НОВИ САД - СУБОТИЦА - ДРЖАВНА ГРАНИЦА (КЕЛЕБИЈА)		Врста техн.док.: пзи
	СПОЉАШЊА АЛУМИНАРИЈА		Размера: Р 1:50
Цртеж: ПРОЗОР		Ознака: Ц9	Број листа: 09

Зидарска мера:	347/206
Опис:	ВИШЕДЕЛНИ ПРОЗОР радити према општем опису за прозоре. Саставни део позиције су све покривне лајсне које затварају зазоре између фасаде и прозора. Уградњу вршити у складу са радиоиичким детаљима које израђује извођач радова, на основу димензија позиција узетих на лицу места. Детаљи морају да буду одобрени од стране одговорног пројектанта и надзорног органа.При изради и монтажи позиције поштовати све препоруке од стране произвођача профила. Извођач је дужан да достави атестну документацију усаглашену са EN стандардима. Са унутрашње стране прозора предвиђена је заштита од сунца роло засторима типа Warema Bracket M. Носачи сенила - конзоле су челичне поцинковане дим.84/54mm са бочним покривним капама. Осовина на коју се намотава платно је алуминијумска пречника min. Ø40mm. Површинска обрада пластификација у сивој боји. Платно треба да је са алуминијумским рефлектујућим слојем на страни ка стаклу а на унутрашњој страни је сиве боје. Платно треба да је класе горивости минимум Б1. Управљање застором на моторни погон 230V,50Hz,са нивоом заштите IP44.

Етажа:	КРИЛО А	КРИЛО Б	КРИЛО Ц	КРИЛО Д
Конвенција:				
Сутерен	0	0	0	0
Приземље	0	0	0	0
1.спрат	0	0	2	0
2.спрат	0	0	0	0
Укупно(крило):	0	0	2	0
Укупно(објекат):	2			
Напомена:	СВЕ МЕРЕ УЗЕТИ НА ЛИЦУ МЕСТА.			

ИЗГЛЕД СА СПОЉАШЊЕ СТРАНЕ

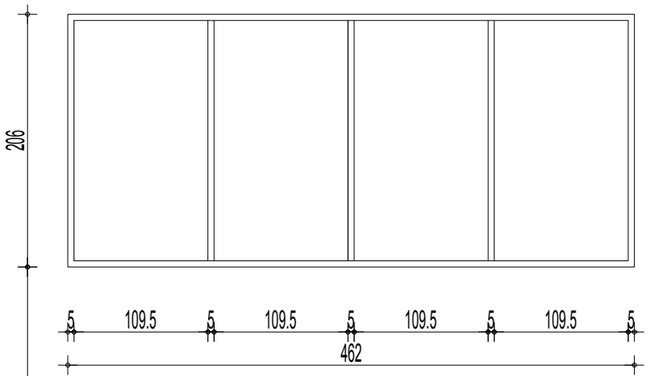

ИЗГЛЕД

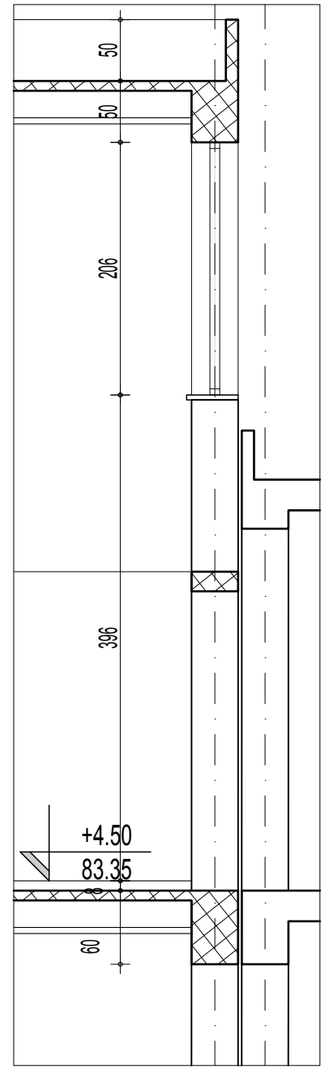

ПРЕСЕК

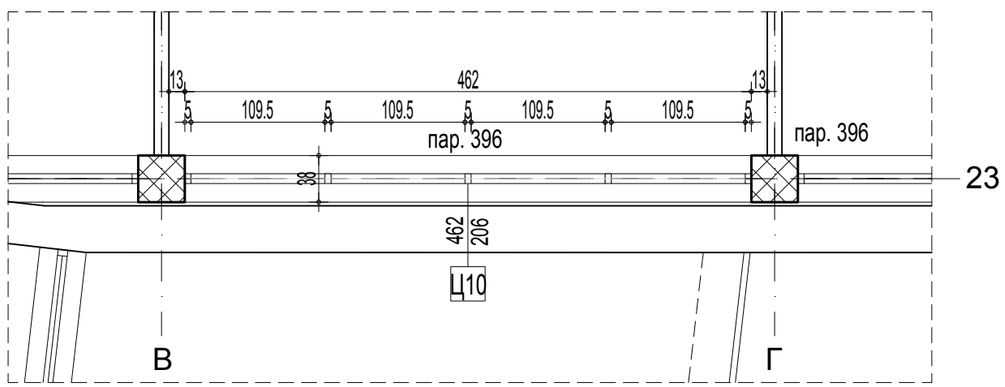

ОСНОВА

САОБРАЋАЈНИ ИНСТИТУТ ЦИП, БЕОГРАД	Објекат: ПРУГА БЕОГРАД - СУБОТИЦА - ДРЖАВНА ГРАНИЦА (КЕЛЕБИЈА) ДЕОНИЦА ПРУГЕ НОВИ САД - СУБОТИЦА - ДРЖАВНА ГРАНИЦА (КЕЛЕБИЈА)		Врста техн.док.: пзи
	СПОЉАШЊА АЛУМИНАРИЈА		Размера: Р 1:50
Цртеж: ПРОЗОР		Ознака: Ц10	Број листа: 10

Зидарска мера:	462/206
Опис:	ВИШЕДЕЛНИ ПРОЗОР радити према општем опису за прозоре. Саставни део позиције су све покривне лајсне које затварају зазоре између фасаде и прозора. Уградњу вршити у складу са радионичким детаљима које израђује извођач радова, на основу димензија позиција узетих на лицу места. Детаљи морају да буду одобрени од стране одговорног пројектанта и надзорног органа.При изради и монтажи позиције поштовати све препоруке од стране произвођача профила. Извођач је дужан да достави атестну документацију усаглашену са EN стандардима. Са унутрашње стране прозора предвиђена је заштита од сунца роло засторима типа Warema Bracket M. Носачи сенила - конзоле су челичне поцинковане дим.84/54mm са бочним покривним капама. Осовина на коју се намотава платно је алуминијумска пречника min. Ø40mm. Површинска обрада пластификација у сивој боји. Платно треба да је са алуминијумским рефлектујућим слојем на страни ка стаклу а на унутрашњој страни је сиве боје. Платно треба да је класе горивости минимум Б1. Управљање застором на моторни погон 230V,50Hz,са нивоом заштите IP44.

Етажа:	КРИЛО А	КРИЛО Б	КРИЛО Ц	КРИЛО Д
Конвенција:				
Сутерен	0	0	0	0
Приземље	0	0	0	0
1.спрат	0	0	1	0
2.спрат	0	0	0	0
Укупно(крило):	0	0	1	0
Укупно(објекат):	1			
Напомена:	СВЕ МЕРЕ УЗЕТИ НА ЛИЦУ МЕСТА.			

ИЗГЛЕД СА СПОЉАШЊЕ СТРАНЕ

Транспарентно стакло
емајлирано стакло
пескирано стакло

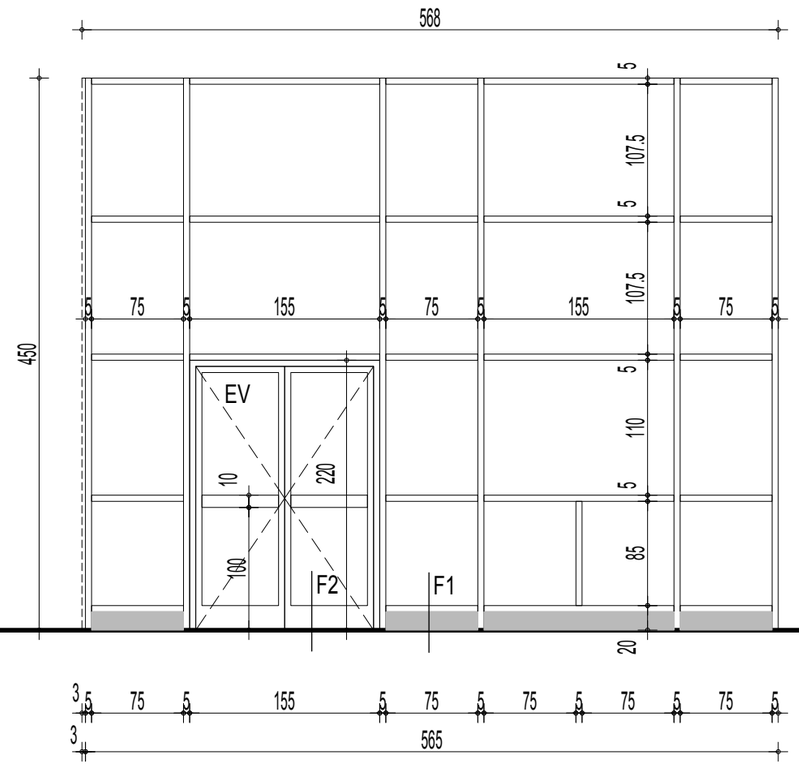

ИЗГЛЕД

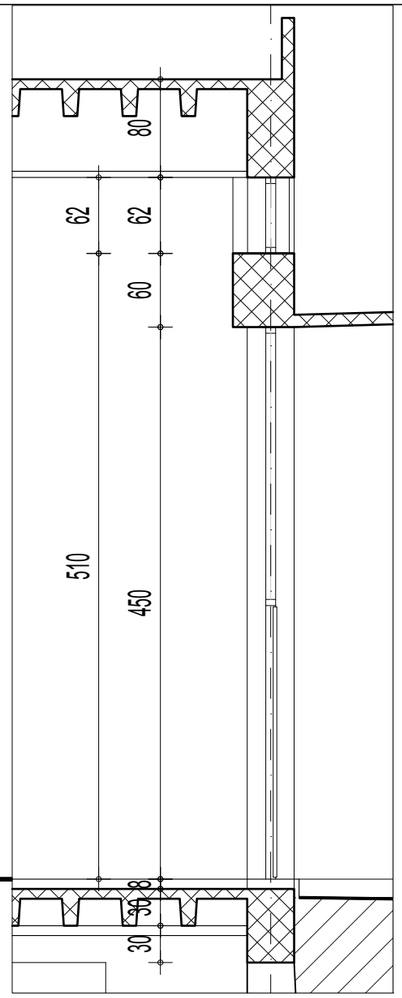

ПРЕСЕК

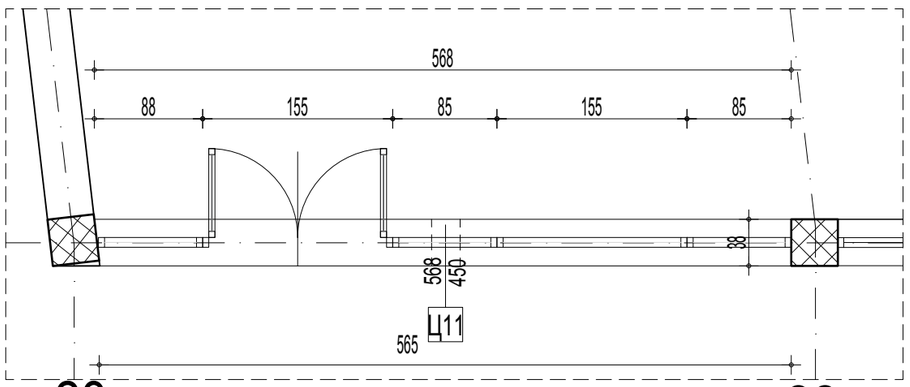

23 22

ОСНОВА

САОБРАЋАЈНИ ИНСТИТУТ ЦИП, БЕОГРАД	Објекат: ПРУГА БЕОГРАД - СУБОТИЦА - ДРЖАВНА ГРАНИЦА (КЕЛЕБИЈА) ДЕОНИЦА ПРУГЕ НОВИ САД - СУБОТИЦА - ДРЖАВНА ГРАНИЦА (КЕЛЕБИЈА)			Врста техн.док.: ПЗИ
	СПОЉАШЊА АЛУМИНАРИЈА			Размера: Р 1:50
Цртеж:	ФАСАДНА ПРЕГРАДА СА ВРАТИМА		Ознака: Ц11	Број листа: 11

Зидарска мера:	568/450
Опис:	Фасадна фиксна преграда са евакуационим двокрилним вратима(ознака EV) Радити према општем опису, и опису бр. 4 . Саставни део позиције су све покривне лајсне које затварају зазоре између фасаде и преграде. Уградњу вршити у складу са радионичким детаљима које израђује извођач радова, на основу димензија позиција узетих на лицу места. Детаљи морају да буду одобрени од стране одговорног пројектанта и надзорног органа.При изради и монтажи позиције поштовати све препоруке од стране произвођача профила. Извођач је дужан да достави атестну документацију усаглашену са EN стандардима.

Етажа:	КРИЛО А	КРИЛО Б	КРИЛО Ц	КРИЛО Д
Конвенција:				
Сутерен	0	0	0	0
Приземље	0	0	0	0
1.спрат	0	0	1	0
2.спрат	0	0	0	0
Укупно(крило):	0	0	1	0
Укупно(објекат):	1			
Напомена:	СВЕ МЕРЕ УЗЕТИ НА ЛИЦУ МЕСТА.			

ИЗГЛЕД СА СПОЉАШЊЕ СТРАНЕ

Транспарентно стакло
емајлирано стакло
пескирано стакло

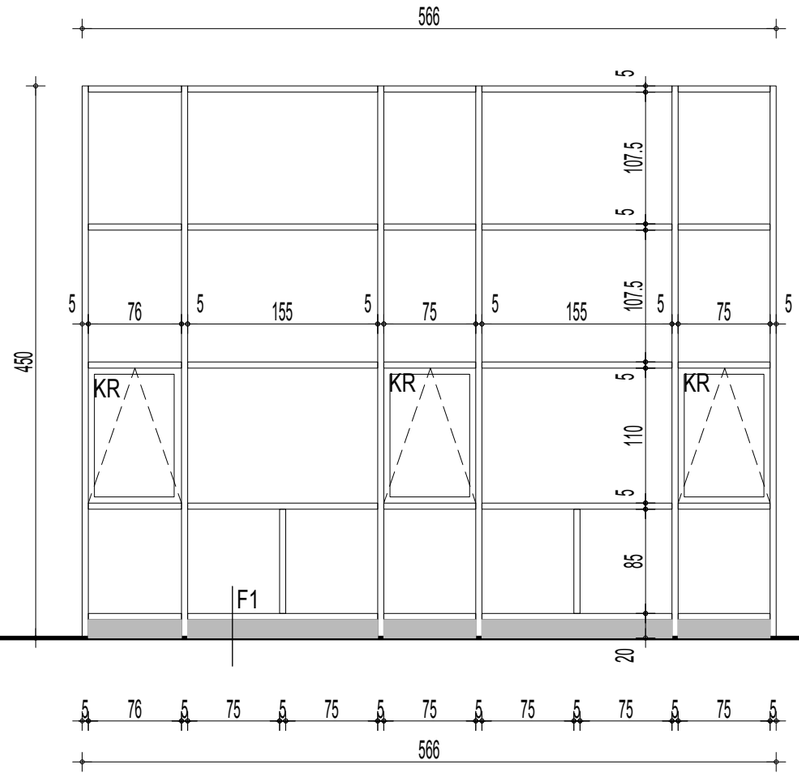

ИЗГЛЕД

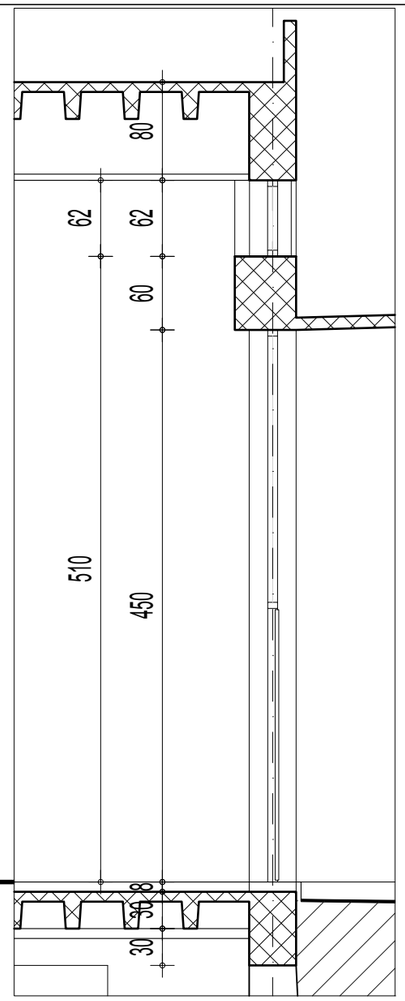

ПРЕСЕК

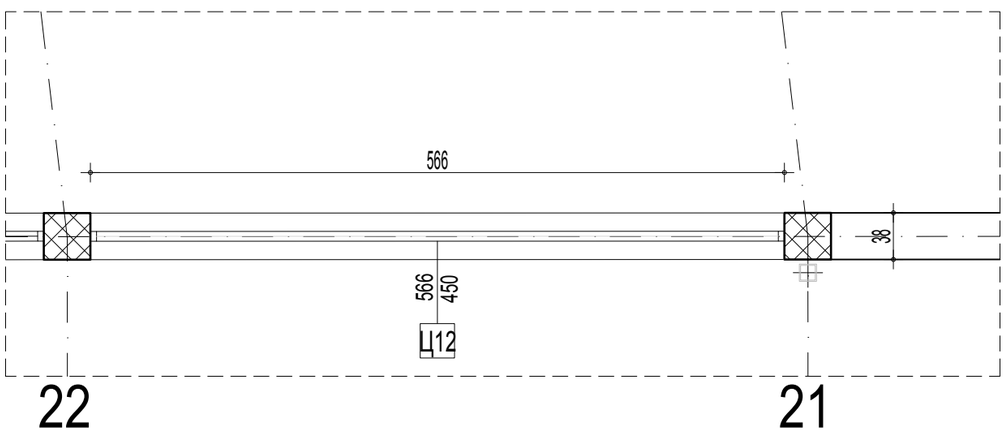

ОСНОВА

САОБРАЋАЈНИ ИНСТИТУТ ЦИП, БЕОГРАД

Објекат:
ПРУГА БЕОГРАД - СУБОТИЦА - ДРЖАВНА ГРАНИЦА (КЕЛЕБИЈА)
ДЕОНИЦА ПРУГЕ НОВИ САД - СУБОТИЦА - ДРЖАВНА ГРАНИЦА (КЕЛЕБИЈА)

СПОЉАШЊА АЛУМИНАРИЈА

Врста техн.док.: **ПЗИ**

Размера: Р 1:50

Цртеж: ФАСАДНА ПРЕГРАДА

Ознака: Ц12

Број листа: 12

Зидарска мера:	566/450
Опис:	Фасадна фиксна преграда са нагибним прозорима, ознака KR. Радити према општем опису, и опису бр. 2. Саставни део позиције су све покривне лајсне које затварају зазоре између фасаде и преграде. Уградњу вршити у складу са радионичким детаљима које израђује извођач радова, на основу димензија позиција узетих на лицу места. Детаљи морају да буду одобрени од стране одговорног пројектанта и надзорног органа.При изради и монтажи позиције поштовати све препоруке од стране произвођача профила. Извођач је дужан да достави атестну документацију усаглашену са EN стандардима.

Етажа:	КРИЛО А	КРИЛО Б	КРИЛО Ц	КРИЛО Д
Конвенција:				
Сутерен	0	0	0	0
Приземље	0	0	0	0
1.спрат	0	0	1	0
2.спрат	0	0	0	0
Укупно(крило):	0	0	1	0
Укупно(објекат):	1			
Напомена:	СВЕ МЕРЕ УЗЕТИ НА ЛИЦУ МЕСТА.			

ИЗГЛЕД СА СПОЉАШЊЕ СТРАНЕ

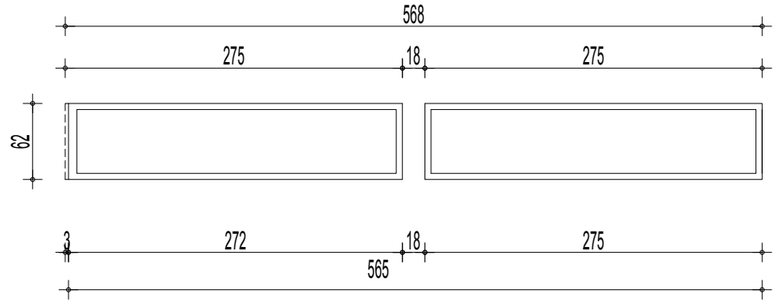

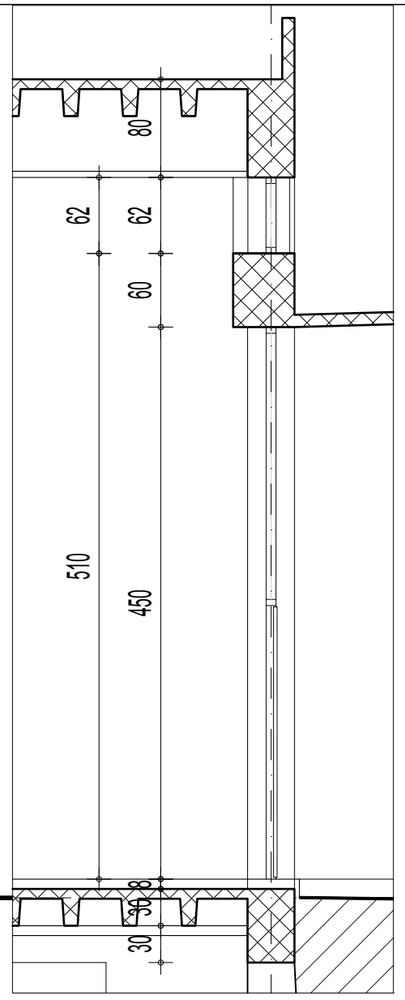

ПРЕСЕК

ИЗГЛЕД

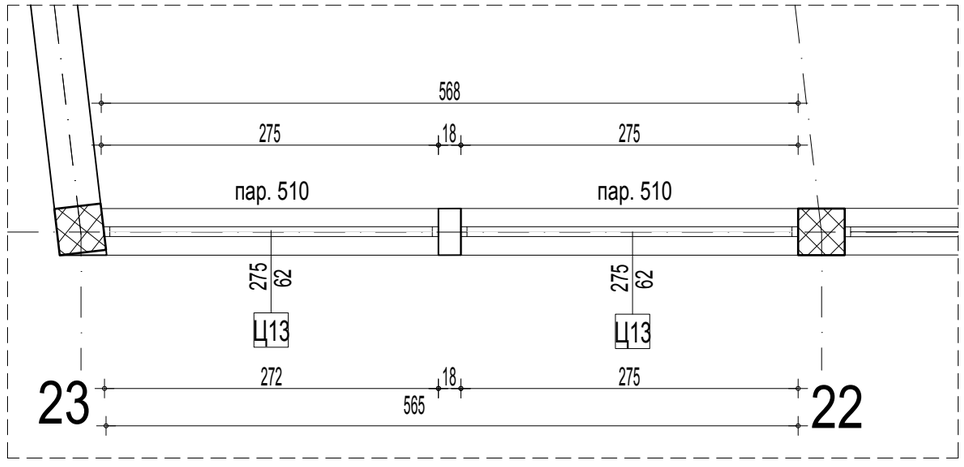

ОСНОВА

Транспарентно стакло	
емајлирано стакло	
пескирано стакло	

Зидарска мера:	275/62
Опис:	Фиксна надсветла . Радити према општем опису. Саставни део позиције су све покривне лајсне које затварају зазоре између фасаде и преграде. Уградњу вршити у складу са радионичким детаљима које израђује извођач радова, на основу димензија позиција узетих на лицу места. Детаљи морају да буду одобрени од стране одговорног пројектанта и надзорног органа.При изради и монтажи позиције поштовати све препоруке од стране произвођача профила. Извођач је дужан да достави атестну документацију усаглашену са EN стандардима.

Етажа:	КРИЛО А	КРИЛО Б	КРИЛО Ц	КРИЛО Д
Конвенција:				
Сутерен	0	0	0	0
Приземље	0	0	0	0
1.спрат	0	0	2	0
2.спрат	0	0	0	0
Укупно(крило):	0	0	2	0
Укупно(објекат):	2			
Напомена:	СВЕ МЕРЕ УЗЕТИ НА ЛИЦУ МЕСТА.			

САОБРАЋАЈНИ ИНСТИТУТ ЦИП, БЕОГРАД

Објекат:
ПРУГА БЕОГРАД - СУБОТИЦА - ДРЖАВНА ГРАНИЦА (КЕЛЕБИЈА)
ДЕОНИЦА ПРУГЕ НОВИ САД - СУБОТИЦА - ДРЖАВНА ГРАНИЦА (КЕЛЕБИЈА)
СПОЉАШЊА АЛУМИНАРИЈА

Врста техн.док.: ПЗИ
Размера: Р 1:50

Цртеж: ГОРЊИ ПРОЗОРИ
Ознака: Ц13
Број листа: 13

ИЗГЛЕД СА СПОЉАШЊЕ СТРАНЕ

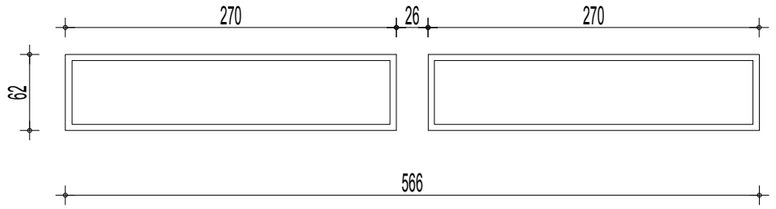

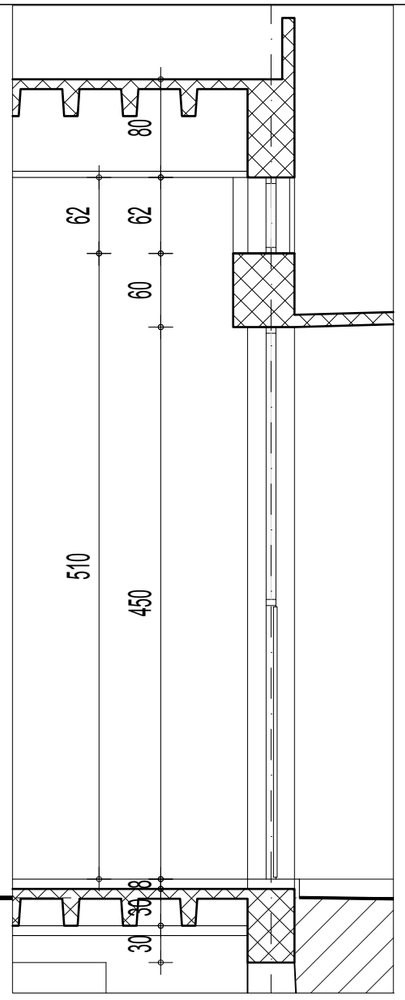

ИЗГЛЕД

ПРЕСЕК

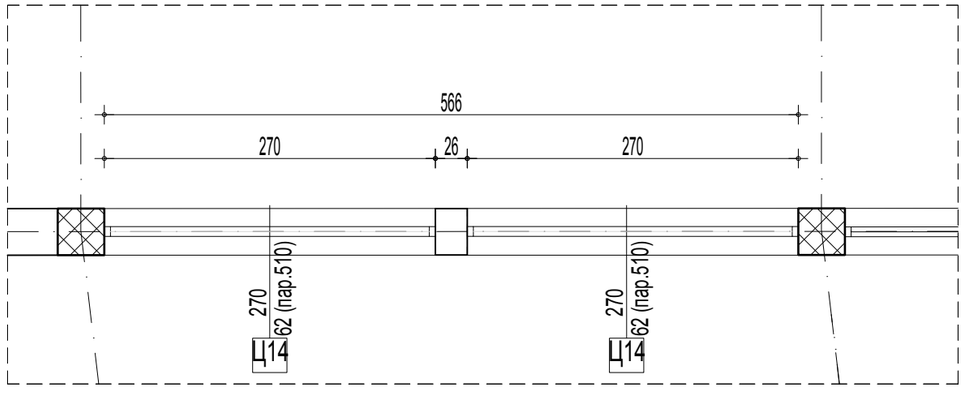

ОСНОВА

САОБРАЋАЈНИ ИНСТИТУТ ЦИП, БЕОГРАД

Објекат:
ПРУГА БЕОГРАД - СУБОТИЦА - ДРЖАВНА ГРАНИЦА (КЕЛЕБИЈА)
ДЕОНИЦА ПРУГЕ НОВИ САД - СУБОТИЦА - ДРЖАВНА ГРАНИЦА (КЕЛЕБИЈА)

СПОЉАШЊА АЛУМИНАРИЈА

Врста техн.док.: **ПЗИ**

Размера: Р 1:50

Цртеж: ГОРЊИ ПРОЗОРИ

Ознака: Ц14

Број листа: 14

Транспарентно стакло
емајлирано стакло
пескирано стакло

Зидарска мера:	270/62
Опис:	Фиксна надсветла . Радити према општем опису. Саставни део позиције су све покривне лајсне које затварају зазоре између фасаде и преграде. Уградњу вршити у складу са радионичким детаљима које израђује извођач радова, на основу димензија позиција узетих на лицу места. Детаљи морају да буду одобрени од стране одговорног пројектанта и надзорног органа.При изради и монтажи позиције поштовати све препоруке од стране произвођача профила. Извођач је дужан да достави атестну документацију усаглашену са EN стандардима.

Етажа:	КРИЛО А	КРИЛО Б	КРИЛО Ц	КРИЛО Д
Конвенција:				
Сутерен	0	0	0	0
Приземље	0	0	0	0
1.спрат	0	0	2	0
2.спрат	0	0	0	0
Укупно(крило):	0	0	2	0
Укупно(објекат):	2			
Напомена:	СВЕ МЕРЕ УЗЕТИ НА ЛИЦУ МЕСТА.			

УНУТРАШЊА АЛУМИНАРИЈА

ЛИСТ 01-07

САОБРАЋАЈНИ ИНСТИТУТ ЦИП, БЕОГРАД	Објекат: ПРУГА БЕОГРАД - СУБОТИЦА - ДРЖАВНА ГРАНИЦА (КЕЛЕБИЈА) ДЕОНИЦА ПРУГЕ НОВИ САД - СУБОТИЦА - ДРЖАВНА ГРАНИЦА (КЕЛЕБИЈА)	Врста техн.док.: ПЗИ
	УНУТРАШЊА АЛУМИНАРИЈА	Размера: Р 1:50
Цртеж: УНУТРАШЊА ВРАТА	Ознака: 1ц	Број листа: 01

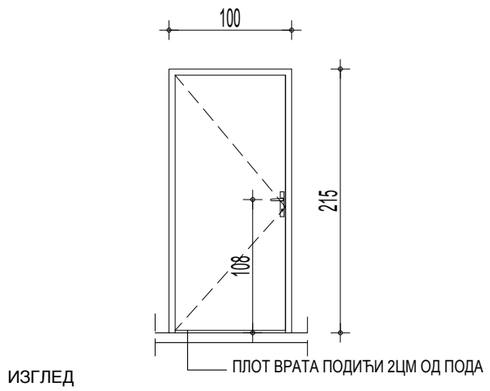

ИЗГЛЕД

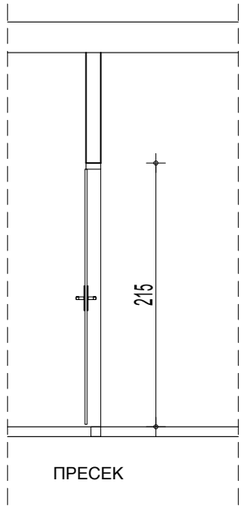

ПРЕСЕК

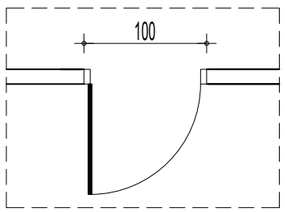

ОСНОВА

Зидарска мера:	100 /215
Опис:	УНУТРАШЊА ЈЕДНОКРИЛНА ВРАТА КОНСТРУКЦИЈА ВРАТА И ШТОКА ЈЕ ИЗРАЂЕНА ОД АЛУМИНИЈУМСКИХ ПРОФИЛА БЕЗ ТЕРМОПРЕКИДА. ПРОФИЛИ СУ ЕЛОКСИРАНИ ПРОЦЕСОМ АНОДНЕ ОКСИДАЦИЈЕ, У БОЈИ И ТОНУ ПО ИЗБОРУ ПРОЈЕКТАНТА. УГРАДЊА СЕ ВРШИ ПРЕКО ЧЕЛИЧНИХ И АЛУМИНИЈУМСКИХ ДРЖАЧА. КОНСТРУКЦИЈА КРИЛА ВРАТА ЈЕ ОД АЛУМИНИЈУМСКОГ ПРОФИЛА ,КРИЛО ЈЕ ОБОСТРАНО ОБЛОЖЕНО УНИВЕР ПЛОЧАМА Д=18 ММ СА ИСПУНОМ ОД ПАПИРНОГ САЋА. ПЛОТ ВРАТА ПОДИЋИ 2ЦМ ОД ГОТОВОГ ПОДА . ВРАТА СНАБДЕТИ СИГУРНОСНОМ БРАВОМ СА ЗАКЉУЧАВАЊЕМ У ВИШЕ ТАЧАКА. СВИ ЧЕЛИЧНИ ДЕЛОВИ ТРЕБА ДА СУ ЗАШТИЋЕНИ ОД КОРОЗИЈЕ. ВРАТА СНАБДЕТИ ОДГОВАРАЈУЋИМ ОКОВОМ, КВАКАМА И ШАРКАМА. УГРАДЊУ ВРШИТИ У СКЛАДУ СА РАДИОНИЧКИМ ДЕТАЉИМА КОЈЕ ИЗРАЂУЈЕ ИЗВОЂАЧ РАДОВА, НА ОСНОВУ ДИМЕНЗИЈА ПОЗИЦИЈА УЗЕТИХ НА ЛИЦУ МЕСТА. ДЕТАЉИ МОРАЈУ ДА БУДУ ОДОБРЕНИ ОД СТРАНЕ ОДГОВОРНОГ ПРОЈЕКТАНТА И НАДЗОРНОГ ОРГАНА.ПРИ ИЗРАДИ И МОНТАЖИ ПОЗИЦИЈЕ ПОШТОВАТИ СВЕ ПРЕПОРУКЕ ОД СТРАНЕ ПРОИЗВОЂАЧА ПРОФИЛА. ИЗВОЂАЧ ЈЕ ДУЖАН ДА ДОСТАВИ АТЕСТНУ ДОКУМЕНТАЦИЈУ УСАГЛАШЕНУ СА EN СТАНДАРДИМА. УГРАДИТИ ГУМЕНУ ДИХТУНГ ТРАКУ У ФАЛЦУ ШТОКА.ВРАТА СУ ПРЕДВИЂЕНА ЗА СУВУ УГРАДЊУ.

Етажа:	АНЕКС;КРИЛО А		КРИЛО Б		КРИЛО Ц		КРИЛО Д	
Конвенција: лева десна	лева	десна	лева	десна	лева	десна	лева	десна
Сутерен	0	0	0	0	0	0	0	0
Приземље	0	0	0	0	0	0	0	0
1.спрат	0	0	0	0	0	2	0	0
2.спрат	0	0	0	0	0	0	0	0
Укупно(крило):	0	0	0	0	0	2	0	0
Укупно(објекат):	2							
Напомена:	СВЕ МЕРЕ УЗЕТИ НА ЛИЦУ МЕСТА.							

САОБРАЋАЈНИ ИНСТИТУТ ЦИП, БЕОГРАД	Објекат: ПРУГА БЕОГРАД - СУБОТИЦА - ДРЖАВНА ГРАНИЦА (КЕЛЕБИЈА) ДЕОНИЦА ПРУГЕ НОВИ САД - СУБОТИЦА - ДРЖАВНА ГРАНИЦА (КЕЛЕБИЈА)	Врста техн.док.: ПЗИ
	УНУТРАШЊА АЛУМИНАРИЈА	Размера: Р 1:50
Цртеж: УНУТРАШЊА ВРАТА	Ознака: 1а	Број листа: 02

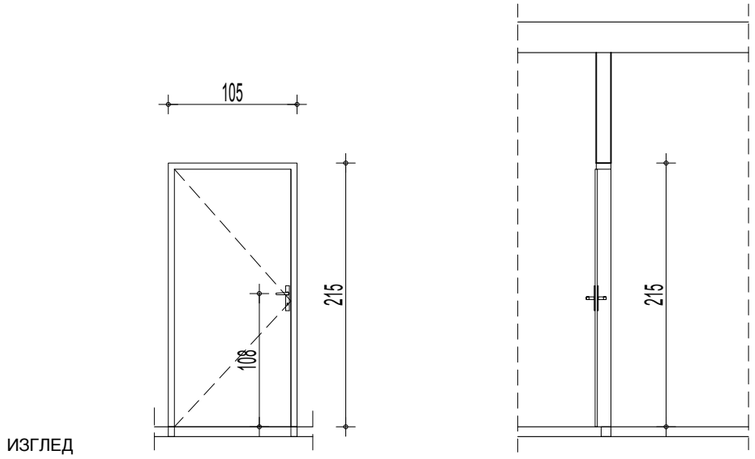

ИЗГЛЕД

ПРЕСЕК

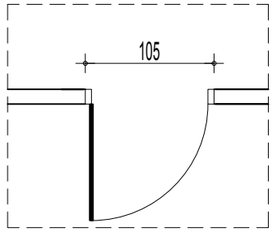

ОСНОВА

Зидарска мера:	105/215
Опис:	УНУТРАШЊА ЈЕДНОКРИЛНА ВРАТА КОНСТРУКЦИЈА ВРАТА И ШТОКА ЈЕ ИЗРАЂЕНА ОД АЛУМИНИЈУМСКИХ ПРОФИЛА БЕЗ ТЕРМОПРЕКИДА. ПРОФИЛИ СУ ЕЛОКСИРАНИ ПРОЦЕСОМ АНОДНЕ ОКСИДАЦИЈЕ, У БОЈИ И ТОНУ ПО ИЗБОРУ ПРОЈЕКТАНТА. УГРАДЊА СЕ ВРШИ ПРЕКО ЧЕЛИЧНИХ И АЛУМИНИЈУМСКИХ ДРЖАЧА. КОНСТРУКЦИЈА КРИЛА ВРАТА ЈЕ ОД АЛУМИНИЈУМСКОГ ПРОФИЛА. ПЛОТ ВРАТА ЈЕ ИЗРАЂЕН ОД МЕДИЈАПАНА СА ЗАВРШНОМ ОБРАДОМ ПОЛИУРЕТАНСКИМ ЛАКОМ, ПОЛУ МАТ СА ИСПУНОМ ОД ПАПИРНОГ САЋА. ВРАТА СНАБДЕТИ СА ОДГОВАРАЈУЋОМ БРАВОМ И РУЧКОМ ЗА ОТВАРАЊЕ. УГРАДЊУ ВРШИТИ У СКЛАДУ СА РАДИОНИЧКИМ ДЕТАЉИМА КОЈЕ ИЗРАЂУЈЕ ИЗВОЂАЧ РАДОВА, НА ОСНОВУ ДИМЕНЗИЈА ПОЗИЦИЈА УЗЕТИХ НА ЛИЦУ МЕСТА. ДЕТАЉИ МОРАЈУ ДА БУДУ ОДОБРЕНИ ОД СТРАНЕ ОДГОВОРНОГ ПРОЈЕКТАНТА И НАДЗОРНОГ ОРГАНА.ПРИ ИЗРАДИ И МОНТАЖИ ПОЗИЦИЈЕ ПОШТОВАТИ СВЕ ПРЕПОРУКЕ ОД СТРАНЕ ПРОИЗВОЂАЧА ПРОФИЛА. ИЗВОЂАЧ ЈЕ ДУЖАН ДА ДОСТАВИ АТЕСТНУ ДОКУМЕНТАЦИЈУ УСАГЛАШЕНУ СА EN СТАНДАРДИМА. УГРАДИТИ ГУМЕНУ ДИХТУНГ ТРАКУ У ФАЛЦУ ШТОКА.ВРАТА СУ ПРЕДВИЂЕНА ЗА СУВУ УГРАДЊУ.

Етажа:	АНЕКС;КРИЛО А		КРИЛО Б		КРИЛО Ц		КРИЛО Д	
Конвенција: лева десна	лева	десна	лева	десна	лева	десна	лева	десна
Сутерен	0	0	0	0	0	0	0	0
Приземље	0	0	0	0	0	0	0	0
1.спрат	0	0	0	0	2	0	0	0
2.спрат	0	0	0	0	0	0	0	0
Укупно(крило):	0	0	0	0	2	0	0	0
Укупно(објекат):	2							
Напомена:	СВЕ МЕРЕ УЗЕТИ НА ЛИЦУ МЕСТА.							

САОБРАЋАЈНИ ИНСТИТУТ ЦИП, БЕОГРАД	Објекат: ПРУГА БЕОГРАД - СУБОТИЦА - ДРЖАВНА ГРАНИЦА (КЕЛЕБИЈА) ДЕОНИЦА ПРУГЕ НОВИ САД - СУБОТИЦА - ДРЖАВНА ГРАНИЦА (КЕЛЕБИЈА)		Врста техн.док.: ПЗИ
	УНУТРАШЊА АЛУМИНАРИЈА		Размера: Р 1:50
Цртеж:	УНУТРАШЊА ВРАТА - ЛПП	Ознака: 1*	Број листа: 03

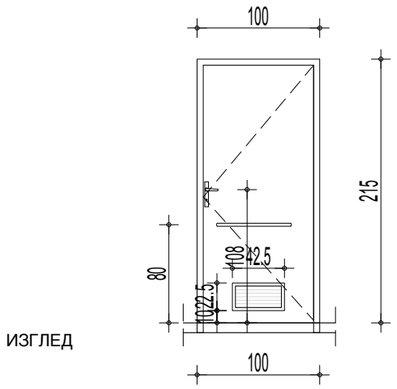

ИЗГЛЕД

ПРЕСЕК

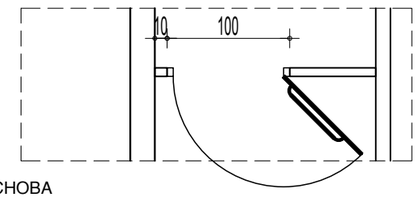

ОСНОВА

Зидарска мера:	100 /215
Опис:	УНУТРАШЊА ЈЕДНОКРИЛНА ВРАТА (ЛПП) КОНСТРУКЦИЈА ВРАТА И ШТОКА ЈЕ ИЗРАЂЕНА ОД АЛУМИНИЈУМСКИХ ПРОФИЛА БЕЗ ТЕРМОПРЕКИДА. ПРОФИЛИ СУ ЕЛОКСИРАНИ ПРОЦЕСОМ АНОДНЕ ОКСИДАЦИЈЕ, У БОЈИ И ТОНУ ПО ИЗБОРУ ПРОЈЕКТАНТА. УГРАДЊА СЕ ВРШИ ПРЕКО ЧЕЛИЧНИХ И АЛУМИНИЈУМСКИХ ДРЖАЧА. КОНСТРУКЦИЈА КРИЛА ВРАТА ЈЕ ОД АЛУМИНИЈУМСКОГ ПРОФИЛА ,КРИЛО ЈЕ ОБОСТРАНО ОБЛОЖЕНО УНИВЕР ПЛОЧАМА Д=18 ММ СА ИСПУНОМ ОД ПАПИРНОГ САЋА. ВРАТА СНАБДЕТИ СИГУРНОСНОМ БРАВОМ СА ЗАКЉУЧАВАЊЕМ У ВИШЕ ТАЧАКА. СВИ ЧЕЛИЧНИ ДЕЛОВИ ТРЕБА ДА СУ ЗАШТИЋЕНИ ОД КОРОЗИЈЕ. ВРАТА СНАБДЕТИ ОДГОВАРАЈУЋИМ ОКОВОМ, КВАКАМА И ШАРКАМА. УГРАДЊУ ВРШИТИ У СКЛАДУ СА РАДИОНИЧКИМ ДЕТАЉИМА КОЈЕ ИЗРАЂУЈЕ ИЗВОЂАЧ РАДОВА, НА ОСНОВУ ДИМЕНЗИЈА ПОЗИЦИЈА УЗЕТИХ НА ЛИЦУ МЕСТА. ДЕТАЉИ МОРАЈУ ДА БУДУ ОДОБРЕНИ ОД СТРАНЕ ОДГОВОРНОГ ПРОЈЕКТАНТА И НАДЗОРНОГ ОРГАНА.ПРИ ИЗРАДИ И МОНТАЖИ ПОЗИЦИЈЕ ПОШТОВАТИ СВЕ ПРЕПОРУКЕ ОД СТРАНЕ ПРОИЗВОЂАЧА ПРОФИЛА. ИЗВОЂАЧ ЈЕ ДУЖАН ДА ДОСТАВИ АТЕСТНУ ДОКУМЕНТАЦИЈУ УСАГЛАШЕНУ СА EN СТАНДАРДИМА. У ДОЊЕМ ДЕЛУ ВРАТА УГРАДИТИ ПРЕСТРУЈНУ РЕШЕТКУ, ДИМ. 225/425ММ,ПРЕМА ПРОЈЕКТУ ТЕРМОТЕХНИЧКИХ ИНСТАЛАЦИЈА, КЊИГА 6. ВРАТА СЕ ОТВАРАЈУ ТАКО ШТО СЕ УГРАЂУЈЕ ШАРКА ЗА ОТВАРАЊЕ ВЕЋЕ ОД 90 СТЕПЕНИ.УГРАДИТИ ОДБОЈНИК У ПОД. УГРАДИТИ ГУМЕНУ ДИХТУНГ ТРАКУ У ФАЛЦУ ШТОКА.ВРАТА СУ ПРЕДВИЂЕНА ЗА СУВУ УГРАДЊУ.

Етажа:	АНЕКС;КРИЛО А		КРИЛО Б		КРИЛО Ц		КРИЛО Д	
Конвенција: лева / десна	лева	десна	лева	десна	лева	десна	лева	десна
Сутерен	0	0	0	0	0	0	0	0
Приземље	0	0	0	0	0	0	0	0
1.спрат	0	0	0	0	1	0	0	0
2.спрат	0	0	0	0	0	0	0	0
Укупно(крило):	0	0	0	0	1	0	0	0
Укупно(објекат):	1							
Напомена:	СВЕ МЕРЕ УЗЕТИ НА ЛИЦУ МЕСТА.							

САОБРАЋАЈНИ ИНСТИТУТ ЦИП, БЕОГРАД

Објекат:
ПРУГА БЕОГРАД - СУБОТИЦА - ДРЖАВНА ГРАНИЦА (КЕЛЕБИЈА)
ДЕОНИЦА ПРУГЕ НОВИ САД - СУБОТИЦА - ДРЖАВНА ГРАНИЦА (КЕЛЕБИЈА)

Врста техн.док.: **ПЗИ**

УНУТРАШЊА АЛУМИНАРИЈА

Размера: Р 1:50

Цртеж: ПРЕГРАДА ИЗМЕЂУ КРИЛА Б и Ц

Ознака: 1пЦ

Број листа: 04

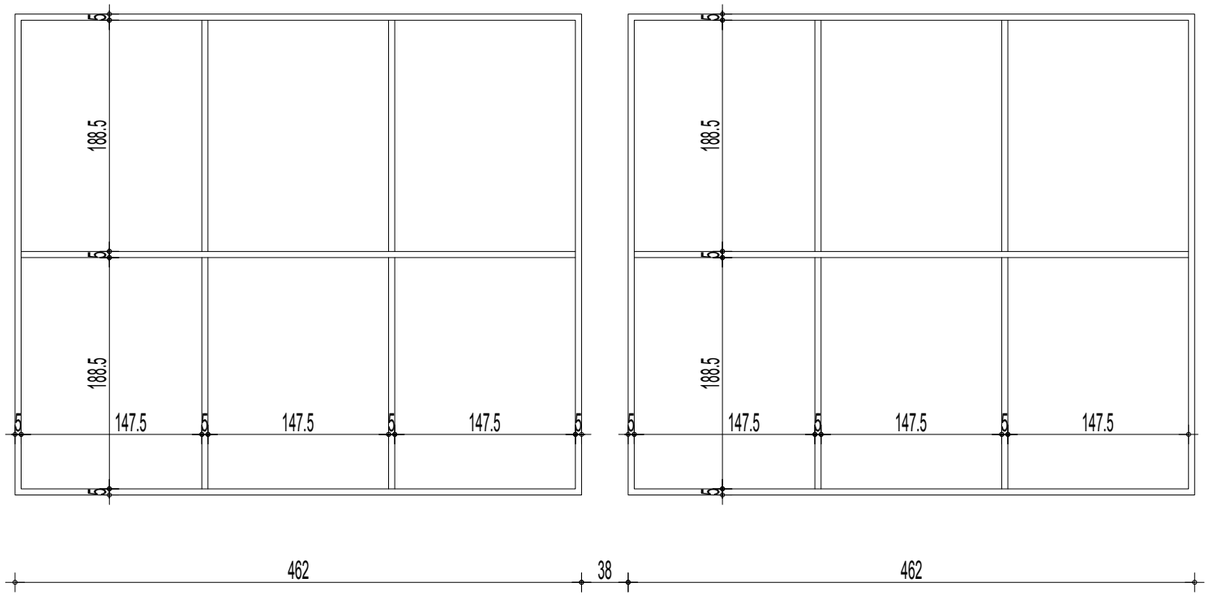

ИЗГЛЕД

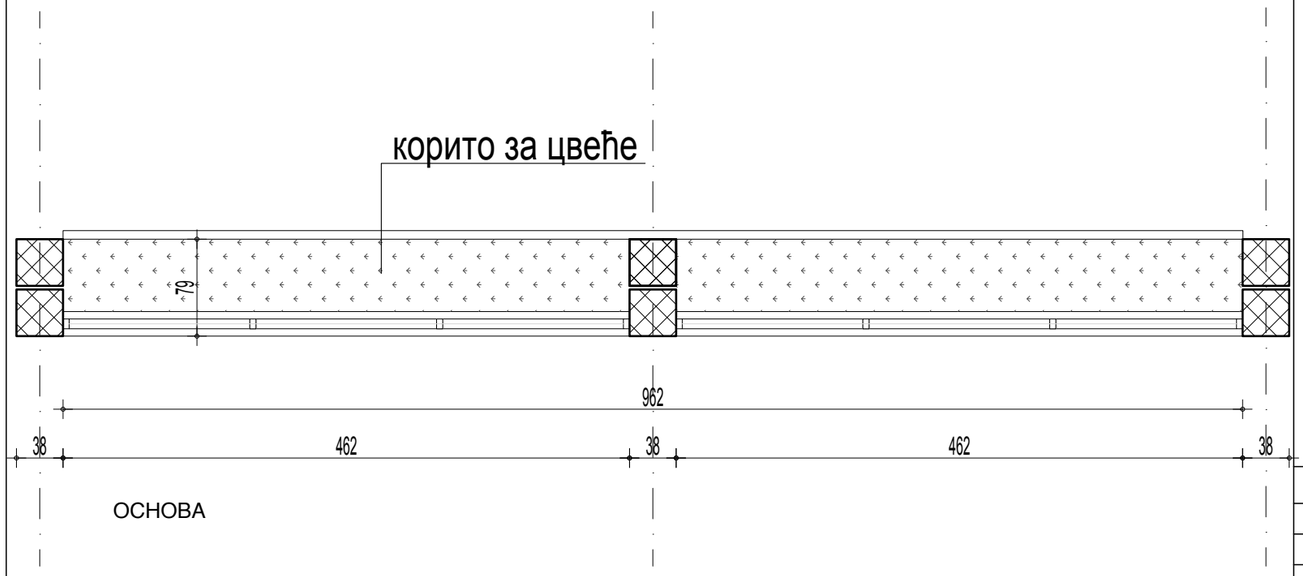

ОСНОВА

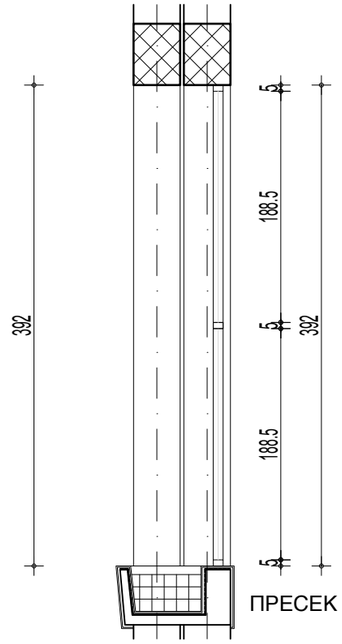

ПРЕСЕК

Зидарска мера:	462 / 392
Опис:	Фиксна стаклена унутрашња вишеделна преграда. Конструкција од алуминијумских профила без термо-прекида по систему SCHUCO AWS/ADS 50 NI или слично.Преграда се састоји из фиксних застакљених поља , врата и прозора. Конструкцију димензионисати на хоризонтално оптерећење од 1KN/m на висини од 1м. Површинска обрада:Сви алуминијумски делови конструкције треба да су површински обрађени поступком елоксаже у тону по избору конзерваторског надзора (као и фасадне). Застакљивање: једноструким сигурносним стаклопакетом. Стакло и профиле преграде треба прорачунати тако да има својство сигурносне баријере у складу са SRPS EN 1991-1-1: 2012 и национални додатак из 2017. Прелиминарна конфигурација стакла: 44.2мм ламинирано прозирно стакло са једном звучном изолацијоном СЛА фолијом. Дихтунг је од неопренске гуме, ЕПДМ квалитета.На делу стаклене површине предвидети нетранспарентну фолију. Суви поступак уградње.

Етажа:	АНЕКС;КРИЛО А	КРИЛО Б	КРИЛО Ц	КРИЛО Д
Конвенција:				
Сутерен	0	0	0	0
Приземље	0	0	0	0
1.спрат	0	0	2	0
2.спрат	0	0	0	0
Укупно(крило):	0	0	2	0
Укупно(објекат):	2			
Напомена:	СВЕ МЕРЕ УЗЕТИ НА ЛИЦУ МЕСТА.			

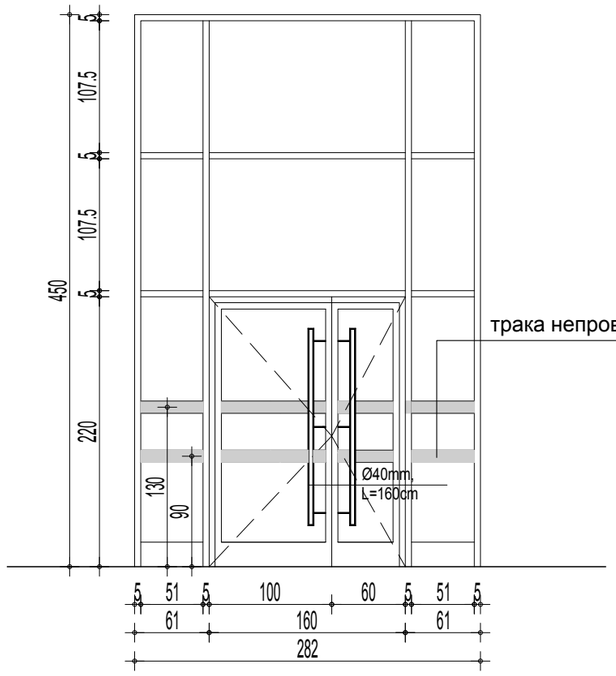

ИЗГЛЕД

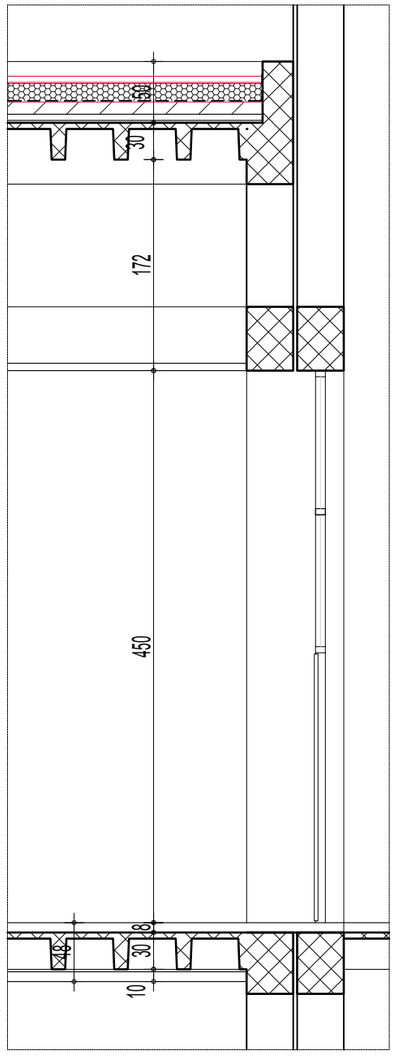

ПРЕСЕК

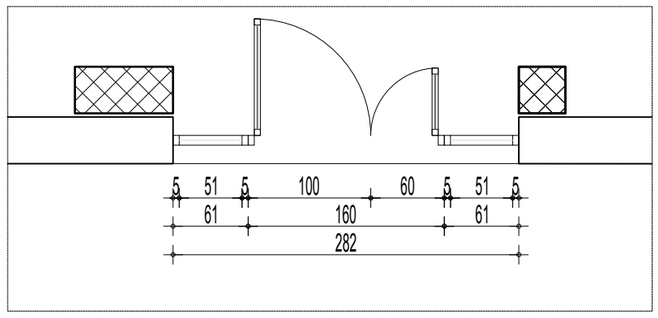

ОСНОВА

САОБРАЋАЈНИ ИНСТИТУТ ЦИП, БЕОГРАД

Објекат:
ПРУГА БЕОГРАД - СУБОТИЦА - ДРЖАВНА ГРАНИЦА (КЕЛЕБИЈА)
ДЕОНИЦА ПРУГЕ НОВИ САД - СУБОТИЦА - ДРЖАВНА ГРАНИЦА (КЕЛЕБИЈА)

УНУТРАШЊА АЛУМИНАРИЈА

Врста техн.док.: **пзи**

Размера: Р 1:50

Цртеж: ПРЕГРАДА СА ДВОКРИЛНИМ ВРАТИМА-веза крила Б са крилом Ц

Ознака: 2пЦ

Број листа: 05

Транспарентно стакло

емајлирано стакло

Напомена:
Чист отвор једног крила врата минимум 90 cm

Зидарска мера:	282 / 450
Опис:	Унутрашња вишеделна преграда са двокрилним вратима. Конструкција од алуминијумских профила без термо-прекида по систему SCHUCO AWS/ADS 50 NI или слично.Преграда се састоји из фиксних застакљених поља и двокрилних врата. Конструкцију димензионисати на хоризонтално оптерећење од 1KN/m на висини од 1м. Површинска обрада:Сви алуминијумски делови конструкције треба да су површински обрађени поступком елоксаже у тону по избору конзерваторског надзора (као и фасадне). Застакљивање: једноструким сигурносним стаклопакетом. Стакло и профиле преграде треба прорачунати тако да има својство сигурносне баријере у складу са SRPS EN 1991-1-1: 2012 и национални додатак из 2017. Прелиминарна конфигурација стакла: 44.2мм ламинирано прозирно стакло са једном звучном изолацијоном СЛА фолијом. Дихтунг је од неопренске гуме, ЕПДМ квалитета.На делу стаклене површине предвидети нетранспарентну фолију. Суви поступак уградње. Врата снабдети одговарајућим оковом,укопавајућом бравом са кључевима,укопавајућим шаркама (минимум 4), инокс рукохватом Ø 40мм, висине 160цм.

Етажа:	АНЕКС;КРИЛО А	КРИЛО Б	КРИЛО Ц	КРИЛО Д
Конвенција:				
Сутерен	0	0	0	0
Приземље	0	0	0	0
1.спрат	0	0	1	0
2.спрат	0	0	0	0
Укупно(крило):	0	0	1	0
Укупно(објекат):	1			
Напомена:	СВЕ МЕРЕ УЗЕТИ НА ЛИЦУ МЕСТА.			

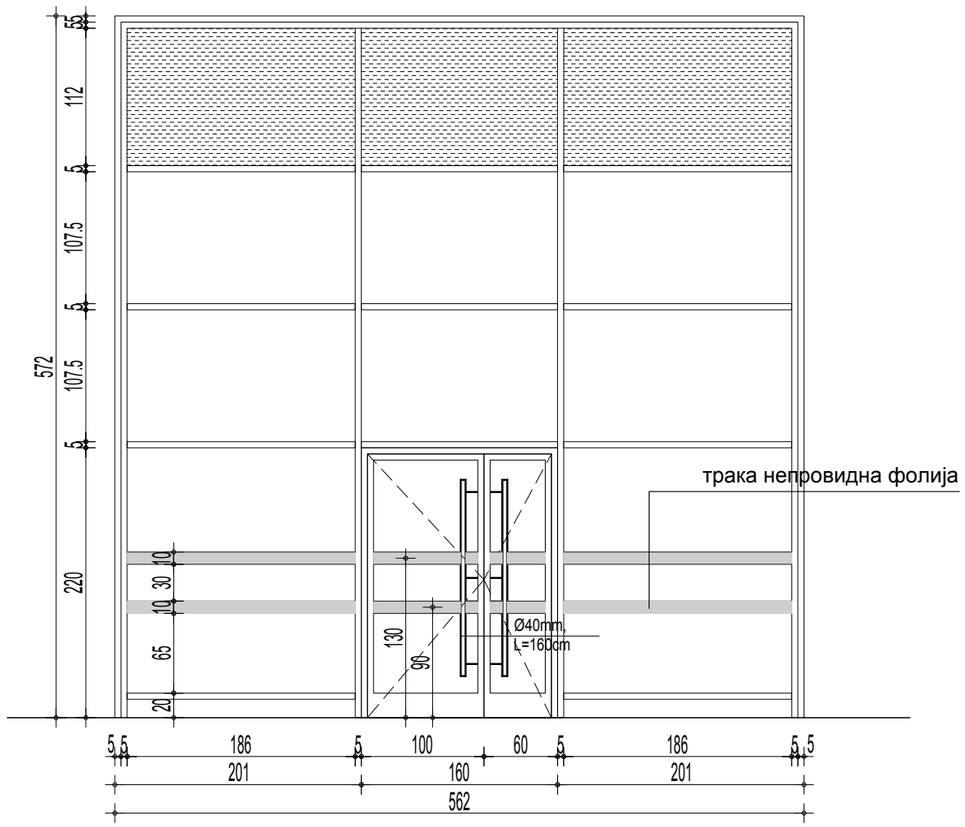

ИЗГЛЕД

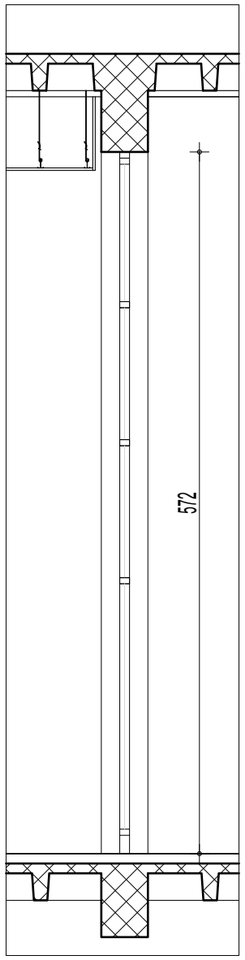

ПРЕСЕК

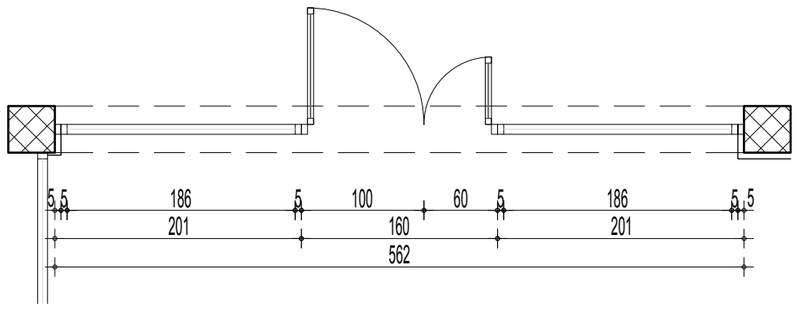

ОСНОВА

САОБРАЋАЈНИ ИНСТИТУТ ЦИП, БЕОГРАД	Објекат: ПРУГА БЕОГРАД - СУБОТИЦА - ДРЖАВНА ГРАНИЦА (КЕЛЕБИЈА) ДЕОНИЦА ПРУГЕ НОВИ САД - СУБОТИЦА - ДРЖАВНА ГРАНИЦА (КЕЛЕБИЈА)		Врста техн.док.: ПЗИ-И2
	УНУТРАШЊА АЛУМИНАРИЈА		Размера: Р 1:50
Цртеж: ПРЕГРАДА СА ДВОКРИЛНИМ ВРАТИМА		Ознака: ЗпЦ	Број листа: 06

Транспарентно стакло

емајлирано стакло

Напомена:
Чист отвор једног крила врата минимум 90 cm

Зидарска мера:	562 / 572
Опис:	Унутрашња вишеделна преграда са двокрилним вратима. Конструкција од алуминијумских профила без термо-прекида по систему SCHUCO AWS/ADS 50 NI или слично.Преграда се састоји из фиксних застакљених поља и двокрилних врата. Конструкцију димензионисати на хоризонтално оптерећење од 1KN/m на висини од 1м. Површинска обрада:Сви алуминијумски делови конструкције треба да су површински обрађени поступком елоксаже у тону по избору конзерваторског надзора (као и фасадне). Застакљивање: једноструким сигурносним стаклопакетом. Стакло и профиле преграде треба прорачунати тако да има својство сигурносне баријере у складу са SRPS EN 1991-1-1: 2012 и национални додатак из 2017. Прелиминарна конфигурација стакла: 44.2мм ламинирано прозирно стакло са једном звучном изолацијоном СЛА фолијом. Дихтунг је од неопренске гуме, ЕПДМ квалитета.На делу стаклене површине предвидети нетранспарентну фолију. Суви поступак уградње. Врата снабдети одговарајућим оковом,укопавајућом бравом са кључевима,укопавајућим шаркама (минимум 4), инокс рукохватом Ø 40мм, висине 160цм.

Етажа:	АНЕКС;КРИЛО А	КРИЛО Б	КРИЛО Ц	КРИЛО Д
Конвенција:				
Сутерен				
Приземље				
1.спрат			1	
2.спрат				
Укупно(крило):			1	
Укупно(објекат):	1			
Напомена:	СВЕ МЕРЕ УЗЕТИ НА ЛИЦУ МЕСТА.			

САОБРАЋАЈНИ ИНСТИТУТ ЦИП, БЕОГРАД	Објекат: ПРУГА БЕОГРАД - СУБОТИЦА - ДРЖАВНА ГРАНИЦА (КЕЛЕБИЈА) ДЕОНИЦА ПРУГЕ НОВИ САД - СУБОТИЦА - ДРЖАВНА ГРАНИЦА (КЕЛЕБИЈА)	Врста техн.док.: ПЗИ-И2	
	УНУТРАШЊА АЛУМИНАРИЈА	Размера: Р 1:50	
Цртеж: ПРЕГРАДА СА ДВОКРИЛНИМ ВРАТИМА		Ознака: 4пЦ	Број листа: 07

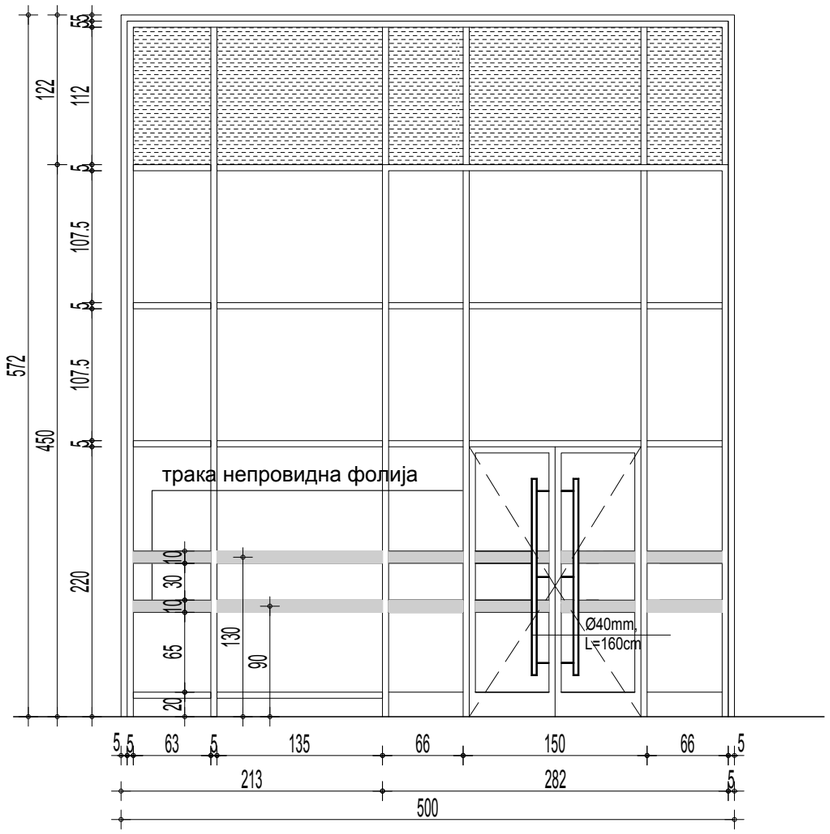

ИЗГЛЕД

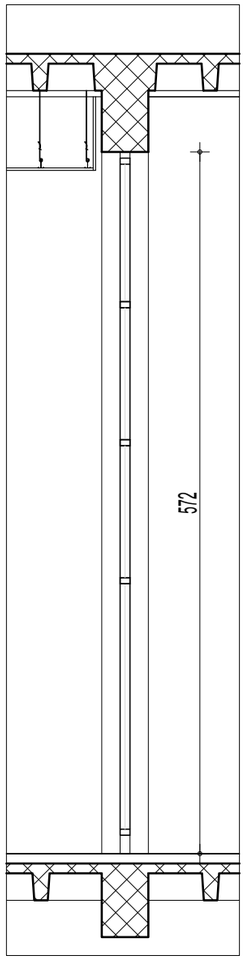

ПРЕСЕК

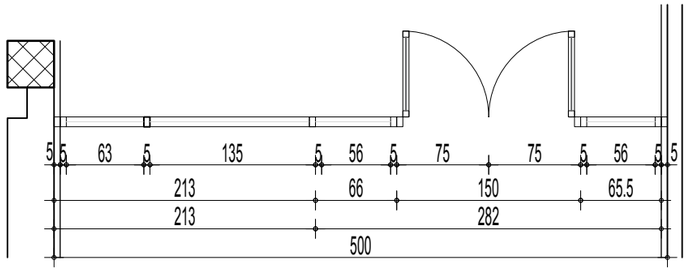

ОСНОВА

Транспарентно стакло

емајлирано стакло

Зидарска мера:	500 / 572
Опис:	Унутрашња вишеделна преграда са двокрилним вратима. Конструкција од алуминијумских профила без термо-прекида по систему SCHUCO AWS/ADS 50 NI или слично.Преграда се састоји из фиксних застакљених поља и двокрилних врата. Конструкцију димензионисати на хоризонтално оптерећење од 1KN/m на висини од 1м. Површинска обрада:Сви алуминијумски делови конструкције треба да су површински обрађени поступком елоксаже у тону по избору конзерваторског надзора (као и фасадне). Застакљивање: једноструким сигурносним стаклопакетом. Стакло и профиле преграде треба прорачунати тако да има својство сигурносне баријере у складу са SRPS EN 1991-1-1: 2012 и национални додатак из 2017. Прелиминарна конфигурација стакла: 44.2мм ламинирано прозирно стакло са једном звучном изолацијоном СЛА фолијом. Дихтунг је од неопренске гуме, ЕПДМ квалитета.На делу стаклене површине предвидети нетранспарентну фолију. Суви поступак уградње. Врата снабдети одговарајућим оковом,укопавајућом бравом са кључевима,укопавајућим шаркама (минимум 4), инокс рукохватом Ø 40мм, висине 160цм.

Етажа:	АНЕКС;КРИЛО А	КРИЛО Б	КРИЛО Ц	КРИЛО Д
Конвенција:				
Сутерен				
Приземље				
1.спрат			1	
2.спрат				
Укупно(крило):			1	
Укупно(објекат):	1			
Напомена:	СВЕ МЕРЕ УЗЕТИ НА ЛИЦУ МЕСТА.			

УНУТРАШЊА АЛУМИНАРИЈА

САНИТАРНЕ ПРЕГРАДЕ

ЛИСТ 01-05

САОБРАЋАЈНИ ИНСТИТУТ ЦИП, БЕОГРАД	Објекат: ПРУГА БЕОГРАД - СУБОТИЦА - ДРЖАВНА ГРАНИЦА (КЕЛЕБИЈА) ДЕОНИЦА ПРУГЕ НОВИ САД - СУБОТИЦА - ДРЖАВНА ГРАНИЦА (КЕЛЕБИЈА)	Врста техн.док.: ПЗИ	
	УНУТРАШЊА АЛУМИНАРИЈА	Размера: Р 1:50	
Цртеж: ПРЕГРАДЕ У САНИТАРНОМ ЧВОРУ		Ознака: 18пр	Број листа: 01

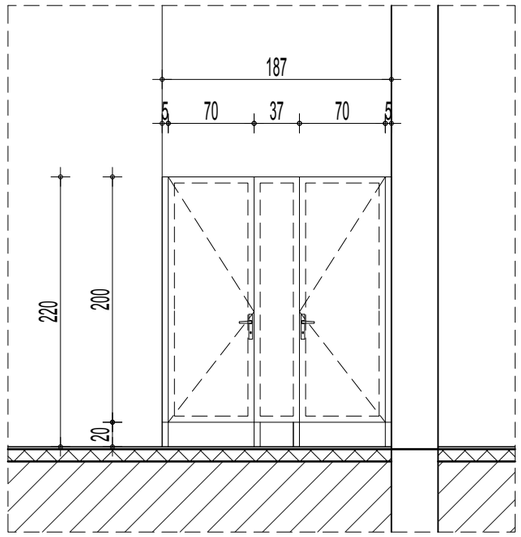

ИЗГЛЕД

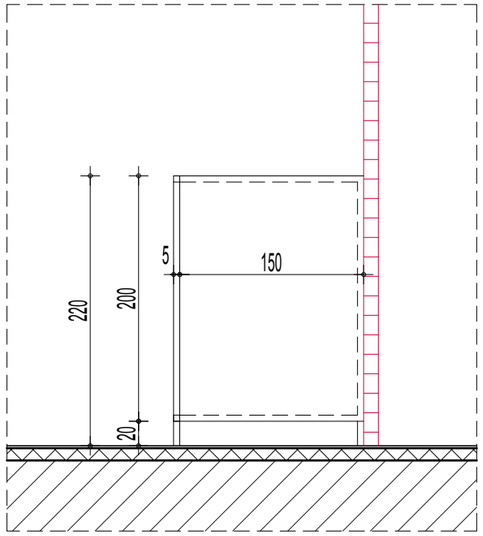

ПРЕСЕК

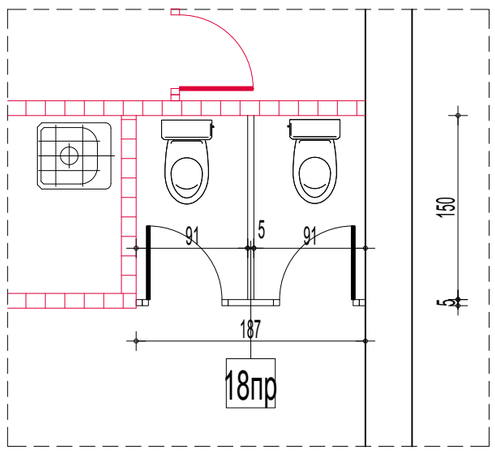

ОСНОВА

Зидарска мера:	187+150 /220
Опис:	УНУТРАШЊЕ САНИТАРНЕ ПРЕГРАДЕ У САНИТАРНИМ ЧВОРОВИМА ВИСИНА ПРЕГРАДЕ ЈЕ 220см, А ПУНИ ДЕО ЈЕ ВИСИНЕ 200см, И ПОСТАВЉА СЕ НА 20см ОД ПОДА. У СКЛОПУ ПРЕГРАДЕ СУ ЈЕДНОКРИЛНА ВРАТА ЗА УЛАЗ У КАБИНУ 70/200см. КОНСТРУКЦИЈА ПРЕГРАДЕ ЈЕ ОД КУТИЈАСТИХ ЧЕЛИЧНИХ ПРОФИЛА 30/50/5 см, КОЈИ СЕ МОНТИРАЈУ НА ГОТОВ ПОД. ЗАВРШНА ОБРАДА ЧЕЛИЧНИХ ПРОФИЛА ЈЕ ХРОМИРАЊЕ. КРИЛА ВРАТА И ИСПУНА ФИКСНИХ ДЕЛОВА ОД ЛАМИНАТНИХ МАХ СОМРАСТ ПЛОЧА, ОБОСТРАНО ЗАШТИЋЕНИХ АКРИЛНИМ ПОЛИУРЕТАНСКИМ СМОЛАМА. ОБЛОГУ ФИКСИРАТИ НА КОНСТРУКЦИЈУ СА СПОЉАШЊЕ СТРАНЕ КАБИНЕ, ТАКО ДА КОНСТРУКЦИЈА БУДЕ ВИДНА САМО СА УНУТРАШЊЕ СТРАНЕ. ВРАТА СУ ОПРЕМЉЕНА ОДГОВАРАЈУЋИМ ПРОХРОМСКИМ ОКОВОМ И БРАВОМ КОЈА ОДГОВАРА НАЧИНУ ОТВАРАЊА ПРЕМА ШЕМИ. ПРОИЗВОЂАЧ ЈЕ У ОБАВЕЗИ ДА ДЕФИНИШЕ НАЧИН УГРАДЊЕ РАДИОНИЧКИМ ЦРТЕЖИМА, НА КОЈЕ ЈЕ ОБАВЕЗАН ДА ДОБИЈЕ САГЛАСНОСТ НАРУЧИОЦА И ПРОЈЕКТАНТА.

Етажа:	АНЕКС;КРИЛО А	КРИЛО Б	КРИЛО Ц	КРИЛО Д
Конвенција:				
Сутерен	0	0	0	0
Приземље	0	0	1	0
1.спрат	0	0	0	0
2.спрат	0	0	0	0
Укупно(крило):	0	0	0	0
Укупно(објекат):	1			
Напомена:	СВЕ МЕРЕ УЗЕТИ НА ЛИЦУ МЕСТА.			

САОБРАЋАЈНИ ИНСТИТУТ ЦИП, БЕОГРАД	Објекат: ПРУГА БЕОГРАД - СУБОТИЦА - ДРЖАВНА ГРАНИЦА (КЕЛЕБИЈА) ДЕОНИЦА ПРУГЕ НОВИ САД - СУБОТИЦА - ДРЖАВНА ГРАНИЦА (КЕЛЕБИЈА)	Врста техн.док.: ПЗИ
	УНУТРАШЊА АЛУМИНАРИЈА	Размера: Р 1:50
Цртеж: ПРЕГРАДЕ У САНИТАРНОМ ЧВОРУ	Ознака: 19пр	Број листа: 02

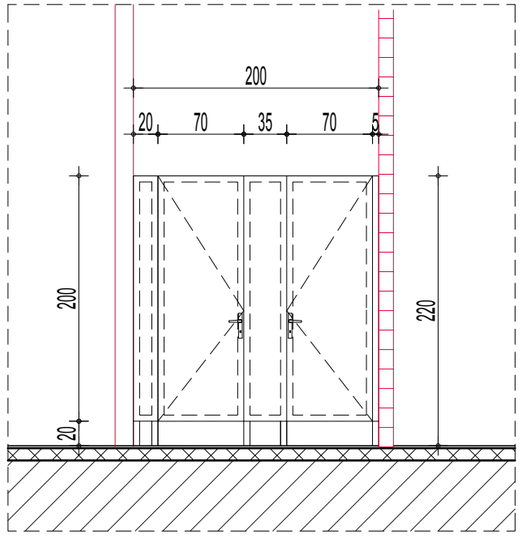

ИЗГЛЕД

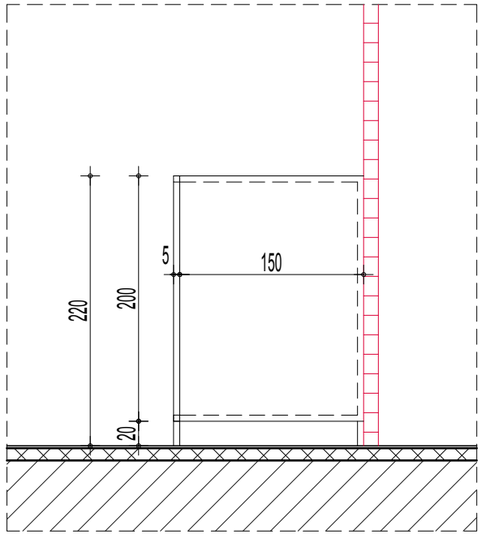

ПРЕСЕК

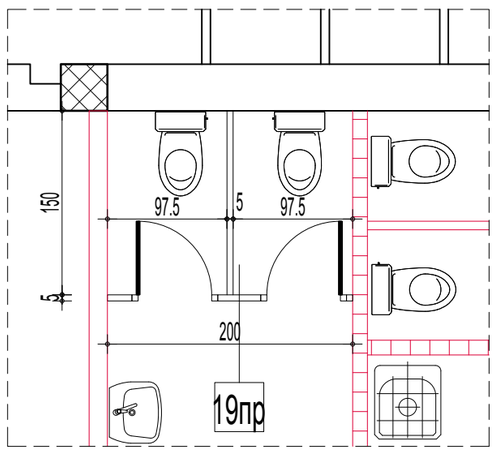

ОСНОВА

Зидарска мера:	200+150 /220
Опис:	УНУТРАШЊЕ САНИТАРНЕ ПРЕГРАДЕ У САНИТАРНИМ ЧВОРОВИМА ВИСИНА ПРЕГРАДЕ ЈЕ 220см, А ПУНИ ДЕО ЈЕ ВИСИНЕ 200см, И ПОСТАВЉА СЕ НА 20см ОД ПОДА. У СКЛОПУ ПРЕГРАДЕ СУ ЈЕДНОКРИЛНА ВРАТА ЗА УЛАЗ У КАБИНУ 70/200см. КОНСТРУКЦИЈА ПРЕГРАДЕ ЈЕ ОД КУТИЈАСТИХ ЧЕЛИЧНИХ ПРОФИЛА 30/50/5 см, КОЈИ СЕ МОНТИРАЈУ НА ГОТОВ ПОД. ЗАВРШНА ОБРАДА ЧЕЛИЧНИХ ПРОФИЛА ЈЕ ХРОМИРАЊЕ. КРИЛА ВРАТА И ИСПУНА ФИКСНИХ ДЕЛОВА ОД ЛАМИНАТНИХ МАХ СОМРАСТ ПЛОЧА, ОБОСТРАНО ЗАШТИЋЕНИХ АКРИЛНИМ ПОЛИУРЕТАНСКИМ СМОЛАМА. ОБЛОГУ ФИКСИРАТИ НА КОНСТРУКЦИЈУ СА СПОЉАШЊЕ СТРАНЕ КАБИНЕ, ТАКО ДА КОНСТРУКЦИЈА БУДЕ ВИДНА САМО СА УНУТРАШЊЕ СТРАНЕ. ВРАТА СУ ОПРЕМЉЕНА ОДГОВАРАЈУЋИМ ПРОХРОМСКИМ ОКОВОМ И БРАВОМ КОЈА ОДГОВАРА НАЧИНУ ОТВАРАЊА ПРЕМА ШЕМИ. ПРОИЗВОЂАЧ ЈЕ У ОБАВЕЗИ ДА ДЕФИНИШЕ НАЧИН УГРАДЊЕ РАДИОНИЧКИМ ЦРТЕЖИМА, НА КОЈЕ ЈЕ ОБАВЕЗАН ДА ДОБИЈЕ САГЛАСНОСТ НАРУЧИОЦА И ПРОЈЕКТАНТА.

Етажа:	АНЕКС;КРИЛО А	КРИЛО Б	КРИЛО Ц	КРИЛО Д
Конвенција:				
Сутерен	0	0	0	0
Приземље	0	0	1	0
1.спрат	0	0	0	0
2.спрат	0	0	0	0
Укупно(крило):	0	0	0	0
Укупно(објекат):	1			
Напомена:	СВЕ МЕРЕ УЗЕТИ НА ЛИЦУ МЕСТА.			

САОБРАЋАЈНИ ИНСТИТУТ ЦИП, БЕОГРАД	Објекат: ПРУГА БЕОГРАД - СУБОТИЦА - ДРЖАВНА ГРАНИЦА (КЕЛЕБИЈА) ДЕОНИЦА ПРУГЕ НОВИ САД - СУБОТИЦА - ДРЖАВНА ГРАНИЦА (КЕЛЕБИЈА)	Врста техн.док.: ПЗИ
	УНУТРАШЊА АЛУМИНАРИЈА	Размера: Р 1:50
Цртеж: ПРЕГРАДЕ У САНИТАРНОМ ЧВОРУ	Ознака: 20пр	Број листа: 03

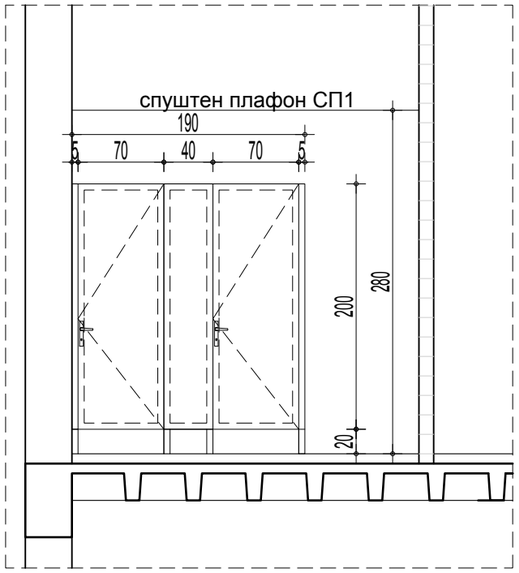

ИЗГЛЕД

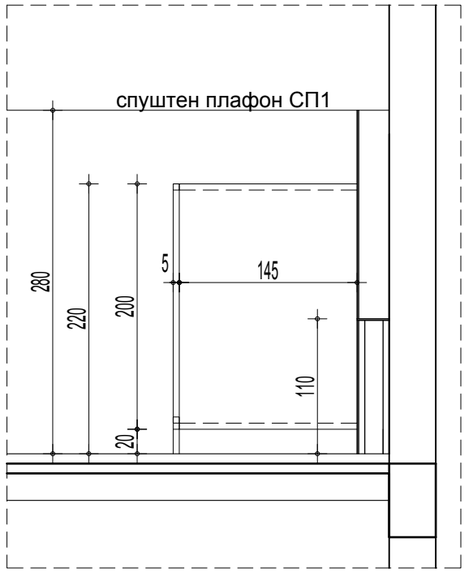

ПРЕСЕК

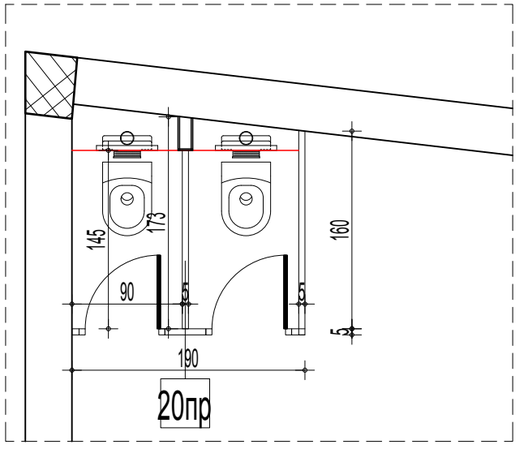

ОСНОВА

Зидарска мера:	190+145+160 /220
Опис:	УНУТРАШЊЕ САНИТАРНЕ ПРЕГРАДЕ У САНИТАРНИМ ЧВОРОВИМА ВИСИНА ПРЕГРАДЕ ЈЕ 220см, А ПУНИ ДЕО ЈЕ ВИСИНЕ 200см, И ПОСТАВЉА СЕ НА 20см ОД ПОДА. У СКЛОПУ ПРЕГРАДЕ СУ ЈЕДНОКРИЛНА ВРАТА ЗА УЛАЗ У КАБИНУ 70/200см. КОНСТРУКЦИЈА ПРЕГРАДЕ ЈЕ ОД КУТИЈАСТИХ ЧЕЛИЧНИХ ПРОФИЛА 30/50/5 см, КОЈИ СЕ МОНТИРАЈУ НА ГОТОВ ПОД. ЗАВРШНА ОБРАДА ЧЕЛИЧНИХ ПРОФИЛА ЈЕ ХРОМИРАЊЕ. КРИЛА ВРАТА И ИСПУНА ФИКСНИХ ДЕЛОВА ОД ЛАМИНАТНИХ МАХ COMPACT ПЛОЧА, ОБОСТРАНО ЗАШТИЋЕНИХ АКРИЛНИМ ПОЛИУРЕТАНСКИМ СМОЛАМА. ОБЛОГУ ФИКСИРАТИ НА КОНСТРУКЦИЈУ СА СПОЉАШЊЕ СТРАНЕ КАБИНЕ, ТАКО ДА КОНСТРУКЦИЈА БУДЕ ВИДНА САМО СА УНУТРАШЊЕ СТРАНЕ. ВРАТА СУ ОПРЕМЉЕНА ОДГОВАРАЈУЋИМ ПРОХРОМСКИМ ОКОВОМ И БРАВОМ СА ПОКАЗИВАЧЕМ ЗАУЗЕТОСТИ И РУЧИЦОМА ЗА ВРАТА. КОЈА ОДГОВАРА НАЧИНУ ОТВАРАЊА ПРЕМА ШЕМИ. ПРОИЗВОЂАЧ ЈЕ У ОБАВЕЗИ ДА ДЕФИНИШЕ НАЧИН УГРАДЊЕ РАДИОНИЧКИМ ЦРТЕЖИМА, НА КОЈЕ ЈЕ ОБАВЕЗАН ДА ДОБИЈЕ САГЛАСНОСТ НАРУЧИОЦА И ПРОЈЕКТАНТА.

Етажа:	АНЕКС;КРИЛО А	КРИЛО Б	КРИЛО Ц	КРИЛО Д
Конвенција:				
Сутерен	0	0	0	0
Приземље	0	0	0	0
1.спрат	0	0	1	0
2.спрат	0	0	0	0
Укупно(крило):	0	0	1	0
Укупно(објекат):	1			
Напомена:	СВЕ МЕРЕ УЗЕТИ НА ЛИЦУ МЕСТА.			

САОБРАЋАЈНИ ИНСТИТУТ ЦИП, БЕОГРАД	Објекат: ПРУГА БЕОГРАД - СУБОТИЦА - ДРЖАВНА ГРАНИЦА (КЕЛЕБИЈА) ДЕОНИЦА ПРУГЕ НОВИ САД - СУБОТИЦА - ДРЖАВНА ГРАНИЦА (КЕЛЕБИЈА)	Врста техн.док.: ПЗИ
	УНУТРАШЊА АЛУМИНАРИЈА	Размера: Р 1:50
Цртеж: ПРЕГРАДЕ У САНИТАРНОМ ЧВОРУ	Ознака: 21пр	Број листа: 04

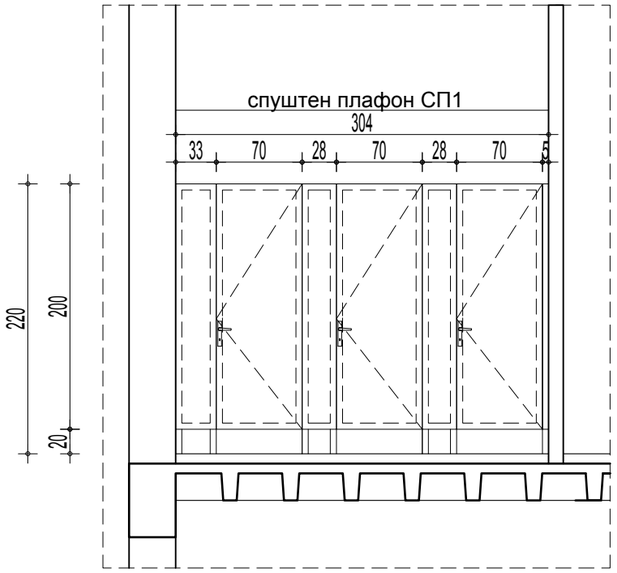

ИЗГЛЕД

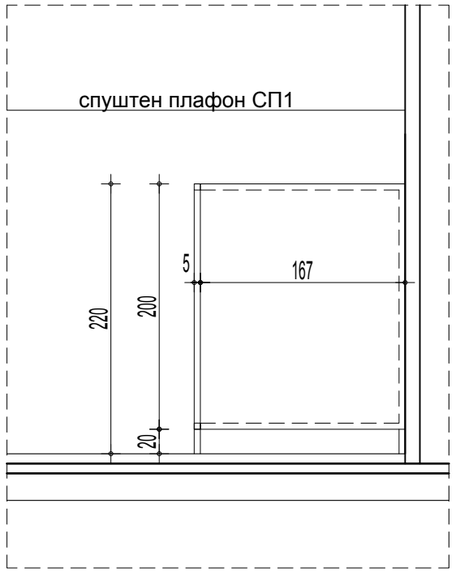

ПРЕСЕК

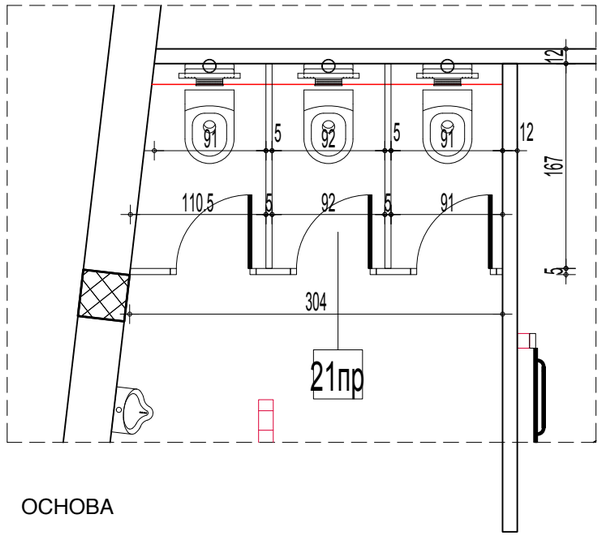

ОСНОВА

Зидарска мера:	304+167x2 /220
Опис:	УНУТРАШЊЕ САНИТАРНЕ ПРЕГРАДЕ У САНИТАРНИМ ЧВОРОВИМА ВИСИНА ПРЕГРАДЕ ЈЕ 220см, А ПУНИ ДЕО ЈЕ ВИСИНЕ 200см, И ПОСТАВЉА СЕ НА 20см ОД ПОДА. У СКЛОПУ ПРЕГРАДЕ СУ ЈЕДНОКРИЛНА ВРАТА ЗА УЛАЗ У КАБИНУ 70/200см. КОНСТРУКЦИЈА ПРЕГРАДЕ ЈЕ ОД КУТИЈАСТИХ ЧЕЛИЧНИХ ПРОФИЛА 30/50/5 см, КОЈИ СЕ МОНТИРАЈУ НА ГОТОВ ПОД. ЗАВРШНА ОБРАДА ЧЕЛИЧНИХ ПРОФИЛА ЈЕ ХРОМИРАЊЕ. КРИЛА ВРАТА И ИСПУНА ФИКСНИХ ДЕЛОВА ОД ЛАМИНАТНИХ МАХ COMPACT ПЛОЧА, ОБОСТРАНО ЗАШТИЋЕНИХ АКРИЛНИМ ПОЛИУРЕТАНСКИМ СМОЛАМА. ОБЛОГУ ФИКСИРАТИ НА КОНСТРУКЦИЈУ СА СПОЉАШЊЕ СТРАНЕ КАБИНЕ, ТАКО ДА КОНСТРУКЦИЈА БУДЕ ВИДНА САМО СА УНУТРАШЊЕ СТРАНЕ. ВРАТА СУ ОПРЕМЉЕНА ОДГОВАРАЈУЋИМ ПРОХРОМСКИМ ОКОВОМ И БРАВОМ СА ПОКАЗИВАЧЕМ ЗАУЗЕТОСТИ И РУЧИЦОМА ЗА ВРАТА. КОЈА ОДГОВАРА НАЧИНУ ОТВАРАЊА ПРЕМА ШЕМИ. ПРОИЗВОЂАЧ ЈЕ У ОБАВЕЗИ ДА ДЕФИНИШЕ НАЧИН УГРАДЊЕ РАДИОНИЧКИМ ЦРТЕЖИМА, НА КОЈЕ ЈЕ ОБАВЕЗАН ДА ДОБИЈЕ САГЛАСНОСТ НАРУЧИОЦА И ПРОЈЕКТАНТА.

Етажа:	АНЕКС;КРИЛО А	КРИЛО Б	КРИЛО Ц	КРИЛО Д
Конвенција:				
Сутерен	0	0	0	0
Приземље	0	0	0	0
1.спрат	0	0	1	0
2.спрат	0	0	0	0
Укупно(крило):	0	0	1	0
Укупно(објекат):	1			
Напомена:	СВЕ МЕРЕ УЗЕТИ НА ЛИЦУ МЕСТА.			

САОБРАЋАЈНИ ИНСТИТУТ ЦИП, БЕОГРАД	Објекат: ПРУГА БЕОГРАД - СУБОТИЦА - ДРЖАВНА ГРАНИЦА (КЕЛЕБИЈА) ДЕОНИЦА ПРУГЕ НОВИ САД - СУБОТИЦА - ДРЖАВНА ГРАНИЦА (КЕЛЕБИЈА)	Врста техн.док.: ПЗИ
	УНУТРАШЊА АЛУМИНАРИЈА	Размера: Р 1:50
Цртеж: ПРЕГРАДЕ У САНИТАРНОМ ЧВОРУ	Ознака: 22пР	Број листа: 05

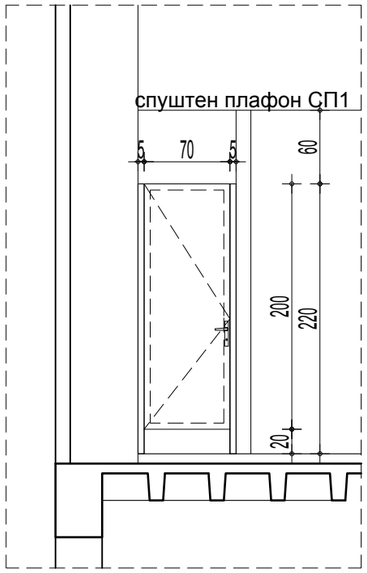

ИЗГЛЕД

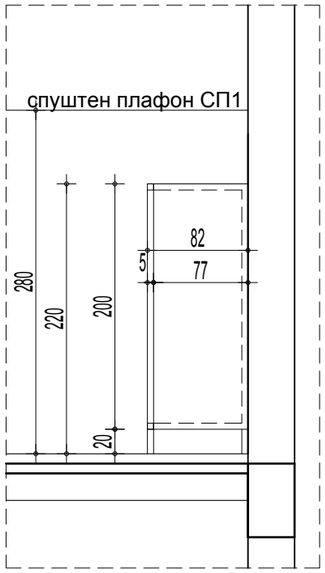

ПРЕСЕК

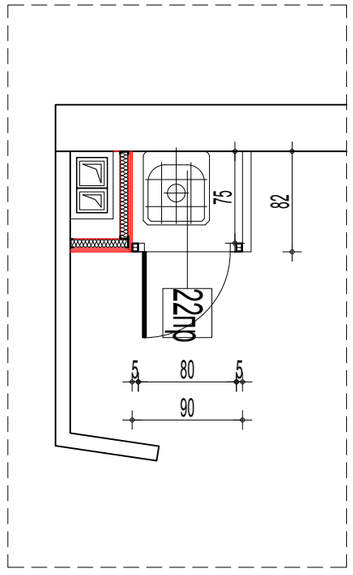

ОСНОВА

Зидарска мера:	90+82 /220
Опис:	УНУТРАШЊЕ САНИТАРНЕ ПРЕГРАДЕ У САНИТАРНИМ ЧВОРОВИМА ВИСИНА ПРЕГРАДЕ ЈЕ 220см, А ПУНИ ДЕО ЈЕ ВИСИНЕ 200см, И ПОСТАВЉА СЕ НА 20см ОД ПОДА. У СКЛОПУ ПРЕГРАДЕ СУ ЈЕДНОКРИЛНА ВРАТА ЗА УЛАЗ У КАБИНУ 70/200см. КОНСТРУКЦИЈА ПРЕГРАДЕ ЈЕ ОД КУТИЈАСТИХ ЧЕЛИЧНИХ ПРОФИЛА 30/50/5 см, КОЈИ СЕ МОНТИРАЈУ НА ГОТОВ ПОД. ЗАВРШНА ОБРАДА ЧЕЛИЧНИХ ПРОФИЛА ЈЕ ХРОМИРАЊЕ. КРИЛА ВРАТА И ИСПУНА ФИКСНИХ ДЕЛОВА ОД ЛАМИНАТНИХ МАХ COMPACT ПЛОЧА, ОБОСТРАНО ЗАШТИЋЕНИХ АКРИЛНИМ ПОЛИУРЕТАНСКИМ СМОЛАМА. ОБЛОГУ ФИКСИРАТИ НА КОНСТРУКЦИЈУ СА СПОЉАШЊЕ СТРАНЕ КАБИНЕ, ТАКО ДА КОНСТРУКЦИЈА БУДЕ ВИДНА САМО СА УНУТРАШЊЕ СТРАНЕ. ВРАТА СУ ОПРЕМЉЕНА ОДГОВАРАЈУЋИМ ПРОХРОМСКИМ ОКОВОМ И БРАВОМ КОЈА ОДГОВАРА НАЧИНУ ОТВАРАЊА ПРЕМА ШЕМИ. ПРОИЗВОЂАЧ ЈЕ У ОБАВЕЗИ ДА ДЕФИНИШЕ НАЧИН УГРАДЊЕ РАДИОНИЧКИМ ЦРТЕЖИМА, НА КОЈЕ ЈЕ ОБАВЕЗАН ДА ДОБИЈЕ САГЛАСНОСТ НАРУЧИОЦА И ПРОЈЕКТАНТА.

Етажа:	АНЕКС;КРИЛО А	КРИЛО Б	КРИЛО Ц	КРИЛО Д
Конвенција:				
Сутерен	0	0	0	0
Приземље	0	0	0	0
1.спрат	0	0	1	0
2.спрат	0	0	0	0
Укупно(крило):	0	0	1	0
Укупно(објекат):	1			
Напомена:	СВЕ МЕРЕ УЗЕТИ НА ЛИЦУ МЕСТА.			

СПОЉАШЊА БРАВАРИЈА

ЛИСТ 01-03

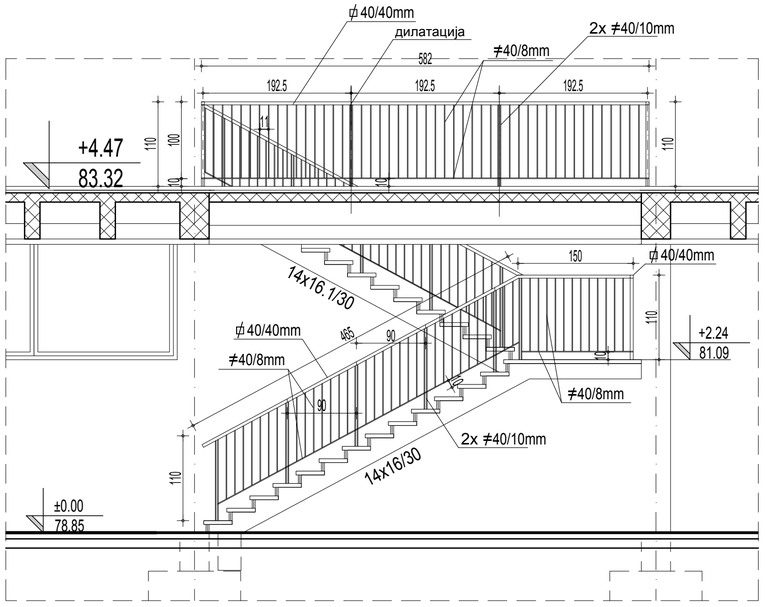

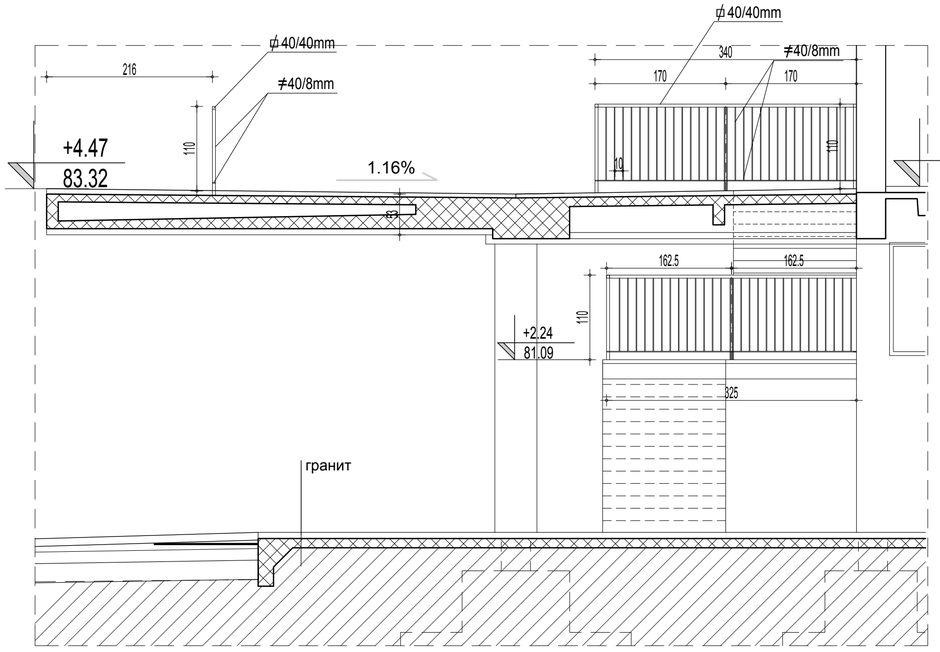

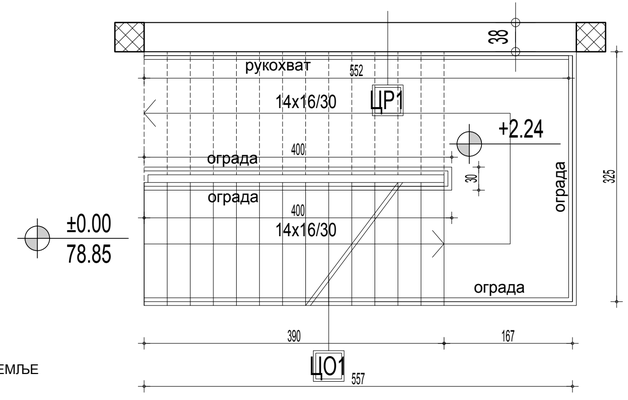

ПРИЗЕМЉЕ

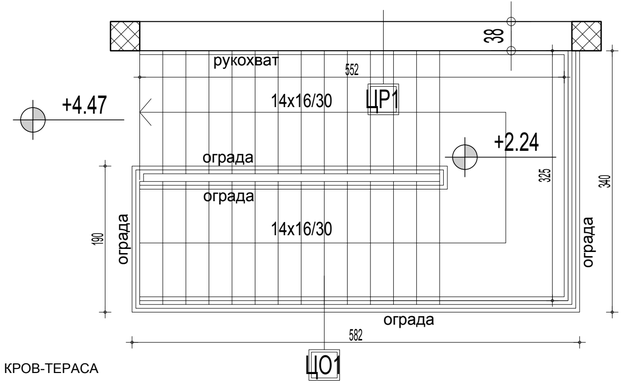

РАВАН КРОВ-ТЕРАСА

САОБРАЋАЈНИ ИНСТИТУТ ЦИП, БЕОГРАД	Објекат: ПРУГА БЕОГРАД - СУБОТИЦА - ДРЖАВНА ГРАНИЦА (КЕЛЕБИЈА) ДЕОНИЦА ПРУГЕ НОВИ САД - СУБОТИЦА - ДРЖАВНА ГРАНИЦА (КЕЛЕБИЈА)			Врста техн.док.: пзи
	СПОЉАШЊА БРАВАРИЈА			Размера: Р 1:50
Цртеж:	ОГРАДА НА СТЕПЕНИШТУ	Ознака: ЦО1	Ознака: ЦР1	Број листа: 01

ЦО1 ограда- 465+150+325+465+30+465+190+582+340=3012cm

ЦР1 рукохват- 465+150=615cm

Зидарска мера:	ЦО1 L=30.12m		ЦР1 L=6.15m	
Опис:	ОГРАДА НА РАВНОМ КРОВУ-ТЕРАСИ (КРИЛО Ц) -ОГРАДА, ВИСИНЕ 110cm СЕ САСТОЈИ ОД ЧЕЛИЧНИХ СТУБОВА И ИСПУНЕ. СТУБОВИ СУ УДВОЈЕНИ ФЛАХОВИ 2x40/8 mm, НА РАСПОНУ ОД 210cm. ФИКСИРАЈУ СЕ У БЕТОНСКУ ПОДЛОГУ ПРЕКО АНКЕР ПЛОЧИЦА. ИСПУНА ЈЕ ОД ФЛАХОВА 40/8 мм, КОЈИ СЕ ВЕЗУЈУ ЗА ДОЊУ И ГОРЊУ ШИПКУ- ФЛАХ 40/8 mm. КАПИЈА ИЗРАЂЕНА ОД ЧЕЛИЧНИХ ПРАВОУГАОНИХ ПРОФИЛА, РАМА 40/40 И ИСПУНЕ. ИСПУНА ЈЕ ОД ФЛАХОВА 40/8 мм. ВИСИНА КАПИЈЕ 110цм, ШИРИНА 90цм. ЗАШТИТА ПРОФИЛА - ТОПЛО ЦИНКОВАЊЕ, ПОТОМ БОЈИТИ БОЈОМ ЗА МЕТАЛ (ЗА ПОЦИНКОВАНЕ ПОВРШИНЕ), У ТОНУ RAL7036. ПРИЧВРШЋИВАЊЕ ЗА ГРАЂ.ЕЛЕМЕНТ ЗИД ОД ОПЕКЕ ОБЛОЖЕН КАМЕНИМ ПЛОЧАМА, ВРШИ СЕ ПРОХРОМСКИМ АНКЕРИМА ЗА ФЛАХ ПРОФИЛА 30/3мм НА ТРИ МЕСТА. СПОЈ ПРОФИЛА СА ЗИДОМ ТРЕБА ДА БУДЕ ЗАПТИВЕН ТРАЈНОЕЛАСТИЧНИМ КИТОМ И ПОКРИВЕН АДЕКВАТНОМ РОЗЕТОМ. ОКОВ ЗА КАПИЈУ КВАЛИТЕТАН , УКОПАВАЈУЋА БРАВА СА ТРИ КЉУЧА. ЗАВРШНА ОБРАДА У ТОНУ RAL7036.			

Етажа:	АНЕКС-КРИЛО А	КРИЛО Б	КРИЛО Ц	КРИЛО Д
Конвенција:				
Сутерен	0	0	0	0
Приземље	0	0	0	0
1.спрат	0	0	0	0
2.спрат	0	0	0	0
Укупно(крило):	0	0	0	0
Укупно(објекат):	1			
Напомена:	СВЕ МЕРЕ УЗЕТИ НА ЛИЦУ МЕСТА.			

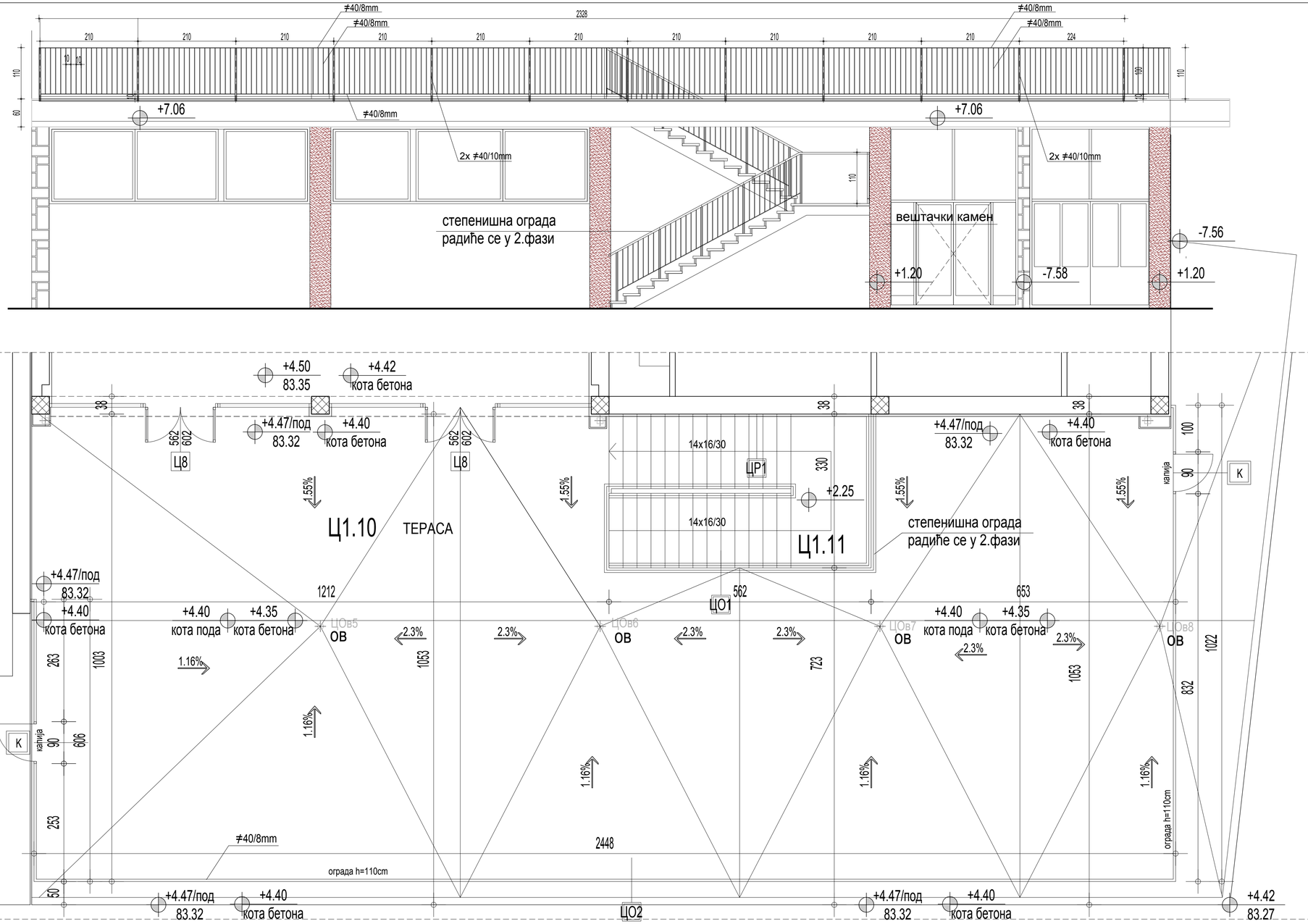

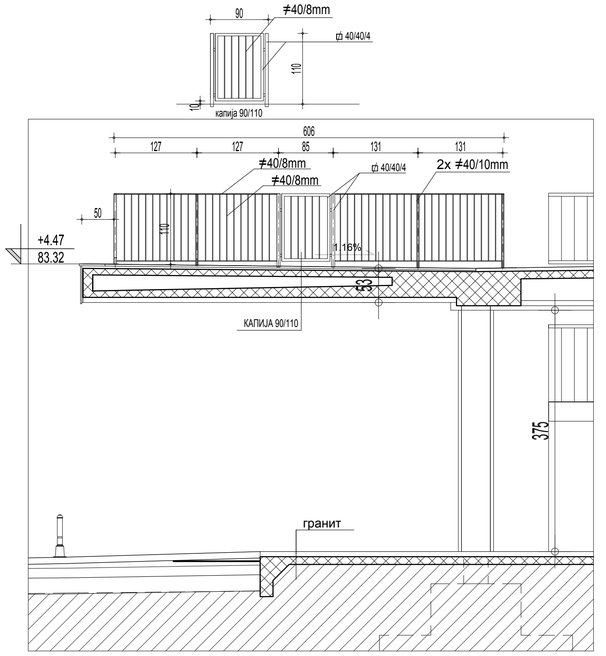

САОБРАЋАЈНИ ИНСТИТУТ ЦИП, БЕОГРАД	Објекат: ПРУГА БЕОГРАД - СУБОТИЦА - ДРЖАВНА ГРАНИЦА (КЕЛЕБИЈА) ДЕОНИЦА ПРУГЕ НОВИ САД - СУБОТИЦА - ДРЖАВНА ГРАНИЦА (КЕЛЕБИЈА) СПОЉАШЊА БРАВАРИЈА	Врста техн.док.: пзи Размера: Р 1:50	
Цртеж: ОГРАДА НА РАВНОМ КРОВУ-ТЕРАСИ	Ознака: ЦО2	Број листа: 02	

Зидарска мера:	L=40.76m, h=110cm
Опис:	ОГРАДА НА РАВНОМ КРОВУ-ТЕРАСИ (КРИЛО Ц) -ОГРАДА, ВИСИНЕ 110cm СЕ САСТОЈИ ОД ЧЕЛИЧНИХ СТУБОВА И ИСПУНЕ. СТУБОВИ СУ УДВОЈЕНИ ФЛАХОВИ 2x40/8 mm, НА РАСПОНУ ОД 210cm. ФИКСИРАЈУ СЕ У БЕТОНСКУ ПОДЛОГУ ПРЕКО АНКЕР ПЛОЧИЦА. ИСПУНА ЈЕ ОД ФЛАХОВА 40/8 мм, КОЈИ СЕ ВЕЗУЈУ ЗА ДОЊУ И ГОРЊУ ШИПКУ- ФЛАХ 40/8 mm. КАПИЈА ИЗРАЂЕНА ОД ЧЕЛИЧНИХ ПРАВОУГАОНИХ ПРОФИЛА, РАМА 40/40 И ИСПУНЕ. ИСПУНА ЈЕ ОД ФЛАХОВА 40/8 мм. ВИСИНА КАПИЈЕ 110цм, ШИРИНА 90цм. ЗАШТИТА ПРОФИЛА - ТОПЛО ЦИНКОВАЊЕ, ПОТОМ БОЈИТИ БОЈОМ ЗА МЕТАЛ (ЗА ПОЦИНКОВАНЕ ПОВРШИНЕ), У ТОНУ RAL7036. ПРИЧВРШЋИВАЊЕ ЗА ГРАЂ ЕЛЕМЕНТ ЗИД ОД ОПЕКЕ ОБЛОЖЕН КАМЕНИМ ПЛОЧАМА, ВРШИ СЕ ПРОХРОМСКИМ АНКЕРИМА ЗА ФЛАХ ПРОФИЛА 30/3мм НА ТРИ МЕСТА. СПОЈ ПРОФИЛА СА ЗИДОМ ТРЕБА ДА БУДЕ ЗАПТИВЕН ТРАЈНОЕЛАСТИЧНИМ КИТОМ И ПОКРИВЕН АДЕКВАТНОМ РОЗЕТОМ. ОКОВ ЗА КАПИЈУ КВАЛИТЕТАН , УКОПАВАЈУЋА БРАВА СА ТРИ КЉУЧА. ЗАВРШНА ОБРАДА У ТОНУ RAL7036.

Етажа:	КРИЛО А	КРИЛО Б	КРИЛО Ц	КРИЛО Д
Конвенција:				
Сутерен	0	0	0	0
Приземље	0	0	0	0
1.спрат	0	0	0	0
2.спрат	0	0	0	0
Укупно(крило):	0	0	L=40.76m	0
Укупно(објекат):	L=40.76m			
Напомена:	СВЕ МЕРЕ УЗЕТИ НА ЛИЦУ МЕСТА.			

САОБРАЋАЈНИ ИНСТИТУТ ЦИП, БЕОГРАД

Објекат:
МОДЕРНИЗАЦИЈА ЖЕЛЕЗНИЧКЕ ПРУГЕ БЕОГРАД - СУБОТИЦА - ДРЖАВНА ГРАНИЦА (КЕЛЕБИЈА) ДЕОНИЦА БЕОГРАД ЦЕНТАР - СТАРА ПАЗОВА

БРАВАРИЈА

Фаза пројекта: **ПЗИ**

Размера: Р 1:50

Цртеж: ПЕЊАЛИЦЕ НА КРОВУ

Ознака: П1

Број листа: 03

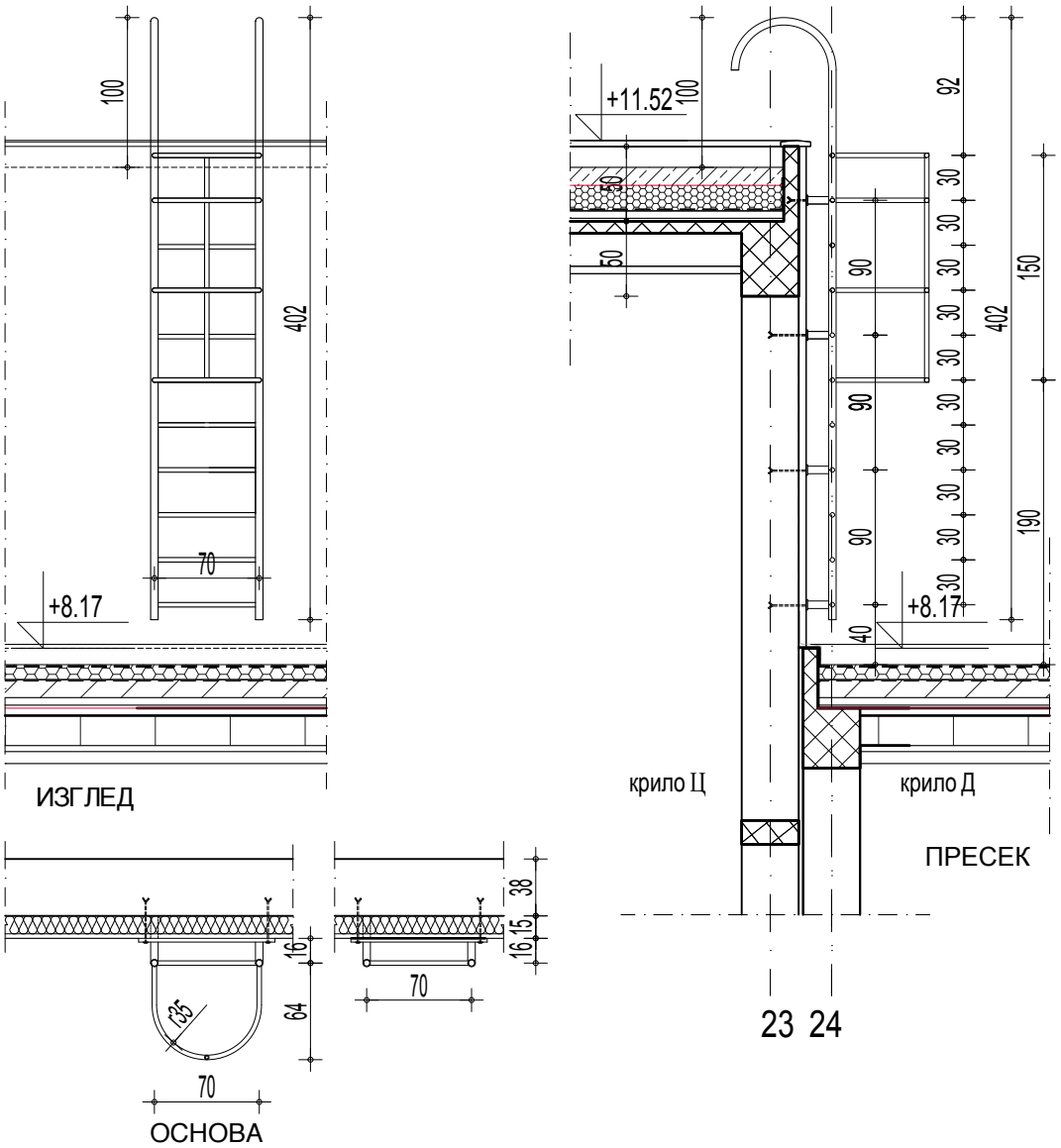

Зидарска мера:	402cm
Опис:	ПЕЊАЛИЦЕ НА КРОВУ Спољне металне степенице-пењалице - са леђобраном, за излаз на виши кров. Вертикална конструкција је од цеви Ø50мм,пењалице су шипке Ø25мм на рамаку од 30 цм. На висини од 1.90 м изводи се полукружна заштитна ограда висине 1.5 м, шипкама Ø25мм, варењем за цеви на сваких 60 цм. Конструкција се анкерује у зид на сваких 90цм висине. Све елементе очистити, заштитити од корозије и бојити бојом за метал два пута у тону по избору пројектанта. Детаљи уградње и веза елемената према спецификацији произвођача. Извођач је дужан да изради радионичке цртеже и да за њих добије сагласност наручиоца и пројектанта.
Етажа:	КРОВ крило Ц
Укупно:	1
Напомена:	ИЗВОЂАЧ ЈЕ У ОБАВЕЗИ ДА ДЕФИНИШЕ НАЧИН УГРАДЊЕ РАДИОНИЧКИМ ЦРТЕЖИМА НА КОЈЕ ЈЕ ДУЖАН ДА ДОБИЈЕ САГЛАСНОСТ ИНВЕСТИТОРА. СВЕ МЕРЕ УЗЕТИ НА ЛИЦУ МЕСТА.

ПП БРАВАРИЈА

ЛИСТ 01-02

САОБРАЋАЈНИ ИНСТИТУТ ЦИП, БЕОГРАД

Објекат: ПРУГА БЕОГРАД - СУБОТИЦА - ДРЖАВНА ГРАНИЦА (КЕЛЕБИЈА) ДЕОНИЦА ПРУГЕ НОВИ САД - СУБОТИЦА - ДРЖАВНА ГРАНИЦА (КЕЛЕБИЈА)			Врста техн.док.: ПЗИ
ПП БРАВАРИЈА			Размера: Р 1:50
Цртеж:	ДВОКРИЛНА УНУТРАШЊА ПП ВРАТА	Ознака: 2	Број листа: 01

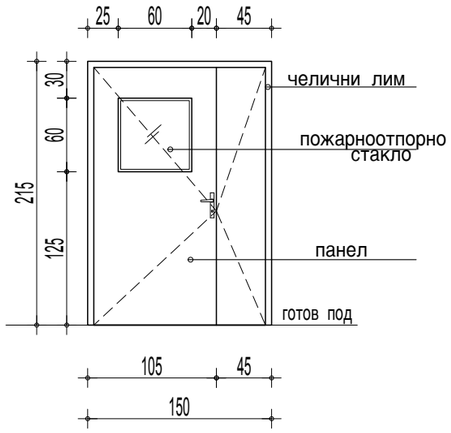

ИЗГЛЕД

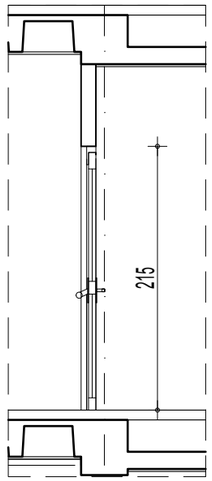

ПРЕСЕК

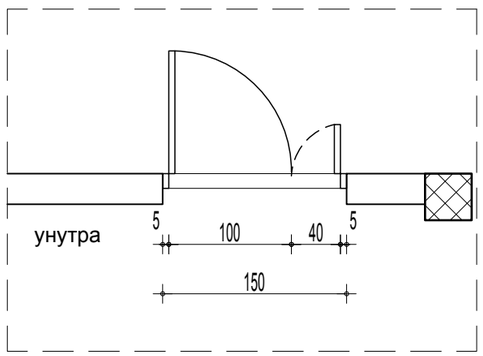

ОСНОВА

Зидарска мера:	150/215
Опис:	ДВОКРИЛНА ДЕЛИМИЧНО ЗАСТАКЉЕНА ВРАТА ВРАТА СУ ОД НОСИВЕ КОНСТРУКЦИЈЕ ОД ЧЕЛИЧНИХ ЦЕВИ, ПОЖАРНООТПОРНЕ ИЗОЛАЦИОНЕ ИСПУНЕ, НЕАЗБЕСТНОГ САСТАВА. ЗАВРШНЕ ОБЛОГЕ ПЛОТА ВРАТА - ПОЦИНКОВАНИ ЛИМ d=1mm, ОБОСТРАНО. ДОВРАТНИК ЈЕ ОД ПРОФИЛИСАНОГ ПОЦИНКОВАНОГ ЛИМА d=2mm, ЗАВРШНА ОБРАДА ПЛАСТИФИКАЦИЈА У ТОНУ ПО ИЗБОРУ ПРОЈЕКТАНТА. ВРАТА СНАБДЕВЕНА СТАНДАРДНОМ БРАВОМ ОТПОРНОМ НА ПОЖАР DIN 18250, СИСТЕМОМ ЗА АУТОМАТСКО ЗАТВАРАЊЕ - ЧЕЛИЧНОМ ОПРУГОМ, СА ЦИЛИНДРОМ (EURO) СА ТРИ КЉУЧА, ШАРКЕ СА КУГЛИЧНИМ ЛЕЖАЈЕМ и КВАКОМ СТАНДАРДНОМ ,ОТПОРНОМ НА ПОЖАР. ЗАСТАКЉЕНО ПОЖАРНООТПОРНИМ СТАКЛОМ, КЛАСЕ "F", ВАТРООТПОРНОСТИ 60мин.. ПО ЦЕЛОМ ОБИМУ ВРАТА ПОСТАВИТИ ЕКСПАНДИРАЈУЋУ ПРОТИВПОЖАРНУ ТРАКУ И САМОГАСИВЕ ГУМЕНЕ ДИХТУНГЕ. ВАТРООТПОРНОСТ ВРАТА ЈЕ 60 мин,ОДРЕЂЕНА ЈЕ ПРЕМА SRPS UJ.1.240. ВРАТА ОПРЕМИТИ МАГНЕТНИМ КОНТАКТОМ ЗА ДЕТЕКЦИЈУ ОТВОРЕНОСТИ ВРАТА (ЗБОГ СИСТЕМА ДЕТЕКЦИЈЕ ПОЖАРА) ПРОИЗВОЂАЧ ЈЕ ДУЖАН ДА ДЕФИНИШЕ НАЧИН УГРАДЊЕ РАДИОНИЧКИМ ЦРТЕЖОМ И ДОСТАВИ ИЗВЕШТАЈ О ИСПИТИВАЊУ ВАТРОТПОРНОСТИ У СКЛАДУ СА SRPS U.J1.160.

Етажа:	АНЕКС;КРИЛО А	КРИЛО Б	КРИЛО Ц	КРИЛО Д
Конвенција:				
Сутерен	0	0	0	0
Приземље	0	0	1	0
1.спрат	0	0	0	0
2.спрат	0	0	0	0
Укупно(крило):	0	0	1	0
Укупно(објекат):	1			
Напомена:	СВЕ МЕРЕ УЗЕТИ НА ЛИЦУ МЕСТА.			

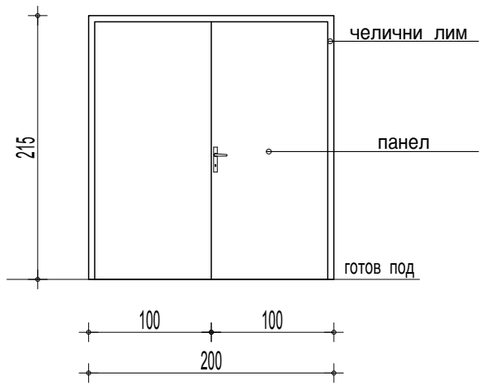

ИЗГЛЕД

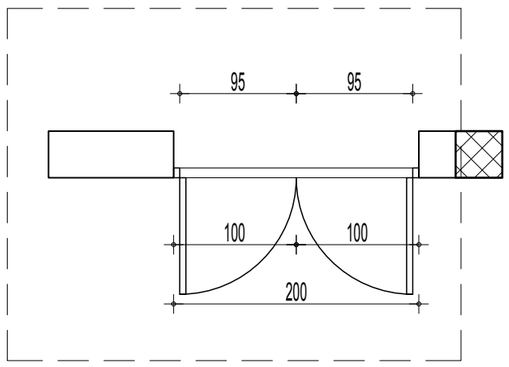

ОСНОВА

САОБРАЋАЈНИ ИНСТИТУТ ЦИП, БЕОГРАД

Објекат:
ПРУГА БЕОГРАД - СУБОТИЦА - ДРЖАВНА ГРАНИЦА (КЕЛЕБИЈА)
ДЕОНИЦА ПРУГЕ НОВИ САД - СУБОТИЦА - ДРЖАВНА ГРАНИЦА (КЕЛЕБИЈА)

ПП БРАВАРИЈА

Врста техн.док.: пзи

Размера: Р 1:50

Цртеж: ДВОКРИЛНА УНУТРАШЊА ПП ВРАТА

Ознака: 6к

Број листа: 02

Зидарска мера:	200/215
Опис:	ДВОКРИЛНА ПУНА ВРАТА ВРАТА СУ ОД НОСИВЕ КОНСТРУКЦИЈЕ ОД ЧЕЛИЧНИХ ЦЕВИ, ПОЖАРНООТПОРНЕ ИЗОЛАЦИОНЕ ИСПУНЕ, НЕАЗБЕСТНОГ САСТАВА. ЗАВРШНЕ ОБЛОГЕ ПЛОТА ВРАТА - ПОЦИНКОВАНИ ЛИМ d=1mm, ОБОСТРАНО. ДОВРАТНИК ЈЕ ОД ПРОФИЛИСАНОГ ПОЦИНКОВАНОГ ЛИМА d=2mm, ЗАВРШНА ОБРАДА ПЛАСТИФИКАЦИЈА У ТОНУ ПО ИЗБОРУ ПРОЈЕКТАНТА. ВРАТА СНАБДЕВЕНА СТАНДАРДНОМ БРАВОМ ОТПОРНОМ НА ПОЖАР DIN 18250, СИСТЕМОМ ЗА АУТОМАТСКО ЗАТВАРАЊЕ - ЧЕЛИЧНОМ ОПРУГОМ, СА ЦИЛИНДРОМ (EURO) СА ТРИ КЉУЧА, ШАРКЕ СА КУГЛИЧНИМ ЛЕЖАЈЕМ и КВАКОМ СТАНДАРДНОМ ,ОТПОРНОМ НА ПОЖАР. ПО ЦЕЛОМ ОБИМУ ВРАТА ПОСТАВИТИ ЕКСПАНДИРАЈУЋУ ПРОТИВПОЖАРНУ ТРАКУ И САМОГАСИВЕ ГУМЕНЕ ДИХТУНГЕ. ВАТРООТПОРНОСТ ВРАТА ЈЕ 90 мин,ОДРЕЂЕНА ЈЕ ПРЕМА SRPS UJ.1.240. ВРАТА ОПРЕМИТИ МАГНЕТНИМ КОНТАКТОМ ЗА ДЕТЕКЦИЈУ ОТВОРЕНОСТИ ВРАТА (ЗБОГ СИСТЕМА ДЕТЕКЦИЈЕ ПОЖАРА) И ЕЛЕКТРО-МАГНЕТНИМ ДРЖАЧЕМ (ЗБОГ СИСТЕМА КОНТРОЛЕ ПРИСТУПА). НАПАЈАЊЕ ЕЛ.МАГНЕТНОГ КОНТАКТА ЈЕ НА 230V. ПРОИЗВОЂАЧ ЈЕ ДУЖАН ДА ДЕФИНИШЕ НАЧИН УГРАДЊЕ РАДИОНИЧКИМ ЦРТЕЖОМ И ДОСТАВИ ИЗВЕШТАЈ О ИСПИТИВАЊУ ВАТРОТПОРНОСТИ У СКЛАДУ СА SRPS U.J1.160. ВРАТА СУ ПОВЕЗАНА НА СИСТЕМ КОНТРОЛЕ ПРИСТУПА КОЈИ ЈЕ ПРЕДМЕТ ПРОЈЕКТА ТЕЛЕКОМУНИКАЦИЈА. У РАДНО КРИЛО УГРАДИТИ ТРОСТЕПЕНУ МЕХАНИЧКУ БРАВУ И РУКОХВАТ СА КОНТРОЛИСАНЕ СТРАНЕ А КВАКУ СА ДРУГЕ СТРАНЕ КРИЛА ВРАТА. ИСПОРУЧИЛАЦ ВРАТА ЈЕ У ОБАВЕЗИ ДА КРОЗ ПАСИВНО КРИЛО ПРОВУЧЕ КАБЛ ЗА НАПАЈАЊЕ EMG ПРИХВАТНИКА ТАКО ШТО ЋЕ ЈЕДАН КРАЈ КАБЛА ИЗВУЋИ ИЗ ПАСИВНОГ КРИЛА И УВУЋИ У ШТОК У ГОРЊЕМ УГЛУ А ЗАТИМ ИЗВУЋИ КАБЛ ИЗ ШТОКА НА ИСТОЈ ВИСИНИ, И У ДУЖИНИ ОД 1М, НАМОТАТИ КОТУР И ОСТАВИТИ ГА ЗА ДАЉЕ ПОВЕЗИВАЊЕ. КАБЛ У ВИДНОМ ДЕЛУ (ИЗМЕЂУ ПАСИВНОГ КРИЛА И ШТОКА) ЗАШТИТИТИ МЕТАЛНИМ САПА ЦРЕВОМ У ПОТРЕБНОЈ ДУЖИНИ ЗА ПОТПУНО ОТВАРАЊЕ КРИЛА ТАКО ДА НЕ ДОЂЕ ДО КИДАЊА ИЛИ ЗАТЕЗАЊА КАБЛА. НА ДРУГИ КРАЈ КАБЛА ПОВЕЗАТИ EMG ПРИХВАТНИК. КАБЛ ЈЕ САСТАВНИ ДЕО ПОЗИЦИЈЕ ВРАТА И НАВЕДЕНИ РАДОВИ МОРАЈУ СЕ ИЗВЕСТИ РАДИОНИЧКИ А НЕ НА ЛИЦУ МЕСТА. EMG ПРИХВАТНИК СЕ ПРЕДВИЂА ПРОЈЕКТОМ ТЕЛЕКОМУНИКАЦИЈА А ИСПОРУЧИЛАЦ ВРАТА ГА УГРАЂУЈЕ И ПОВЕЗУЈЕ НА ПРИПАДАЈУЋИ КРАЈ КАБЛА. КОНТРОЛИСАНО КРИЛО ОПРЕМИТИ СА ХИДРАУЛИЧКИМ ЗАТВАРАЧЕМ. ПАСИВНО КРИЛО ВРАТА КОЈЕ НИЈЕ КОНТРОЛИСАНО ЕЛЕКТРОМАГНЕТОМ ПОСЕДУЈЕ МЕХАНИЗАМ ЗА ФИКСИРАЊЕ У ЗАТВОРЕНОМ ПОЛОЖАЈУ. У СЛУЧАЈУ ПОЖАРА ВРАТА СЕ АУТОМАТСКИ ОДБРАВЉУЈУ. DOUBLE DOOR FULL

Етажа:	АНЕКС;КРИЛО А	КРИЛО Б	КРИЛО Ц	КРИЛО Д
Конвенција:				
Сутерен	0	0	0	0
Приземље	0	0	1	0
1.спрат	0	0	0	0
2.спрат	0	0	0	0
Укупно(крило):	0	0	1	0
Укупно(објекат):	1			
Напомена:	СВЕ МЕРЕ УЗЕТИ НА ЛИЦУ МЕСТА.			

КРИЛО Д

СПОЉАШЊА АЛУМИНАРИЈА

ЛИСТ 01-14

САОБРАЋАЈНИ ИНСТИТУТ ЦИП, БЕОГРАД	Објекат: ПРУГА БЕОГРАД - СУБОТИЦА - ДРЖАВНА ГРАНИЦА (КЕЛЕБИЈА) ДЕОНИЦА ПРУГЕ НОВИ САД - СУБОТИЦА - ДРЖАВНА ГРАНИЦА (КЕЛЕБИЈА)		Врста техн.док.: пзи
	СПОЉАШЊА АЛУМИНАРИЈА		Размера: Р 1:50
Цртеж:	ВРАТА, ПРОЗОРИ - СПОЉАШЊЕ - ОПИС		Број листа:

Описи врата / прозор -спољашње

Позиције израдити од система алуминијумских термопрекинутих профила типа SCHUCO AWS/ADS 65 или слично.Основну дубину рама извести са 65мм дубине, а димензије крила отварајућих елемената према препорукама добављача система. Слободно стојеће вертикалне профиле димензионисати према норми SRPS EN 13830 за дозвољене угибе услед утицаја ветра на фасадну облогу према SRPS E 1991-1-4. На сваких са. 3м дужине предвидети монтажно-дилатациони спој чија ће визура одговарати визури компактних вертикалних профила.
Позицију монтирати у зони термоизолације и то на челични профил у доњој зони преко системског ПВЦ базног профила.
Горње и бочне везе са објектом остварити тачкасто. Простор у зони између објекта и позиције заштитити према препорукама `RAL` стандарда.
Површинска обрада профила: елоксажа, у тону по избору конзерваторског надзора (сива мат)

Позиције остаклити стаклом прелиминарне конфигурације:

1. Спољашње стакло 6мм са премазом на позицији 2
2. Међупростор 16мм 90%аргон , стакло лајсна треба да је термички појачана (нпр. Thermix)
3. Унутрашње стакло ламинирано са PVB фолијом 3.3.2

Коефицијент проласка енергије кроз стакло Ug=1.0W/m2K

Укупан коефицијент проласка енергије кроз позицију не сме да пређе Uw<=1.5W/m2K , према прорачуну по EN ISO 10077-1. Изузимајући површину клизних врата

Карактеристике система према SRPS EN 14351:

-ваздухопропусност, SRPS EN 12207: класа 4
-водонепропусност, SRPS EN 12208: класа E1200
-отпорност на удар ветра, SRPS EN 12210: класа C5/B5

Прозорске клупице предвидети као:
- споља: алуминијумски лим дебљине д=2мм пластифициран у боју остатка браварије нагнутим под углом

Отварајуће елементе обележене на шемама предвидети као:

1. Нагибни прозор у систему SCHUCO AWS 65. Прозор треба да буде опремљен системским невидљивим оковом Avantec Simply Smart који ће омогућити правилан рад и управљање са висине до сса. 1.80м од готовог пода. Стандардна ручка за манипулацију прозором.
   За случај прозора са парапетом 1.9м, користити систем SCHUCO SimplySmart OL200 који ће омогућити манипулацију прозором са висине сса 1.8м.
   Величину крила прозора изабрати према препорукама добављача система за конкретне димензије. Тип и начин брављења предвидети такође према препорукама добављача система.
2. Хоризонтални прозор у систему SCHUCO AWS 65. Прозор треба да буде опремљен системским невидљивим оковом Simply Smart . У стандардном раду треба да буде ограничен на отварање до 135мм, а за потребе одржавања могућност закретања од 180 .

3. Окретнонагибни прозор у систему SCHUCO AWS 65. Прозор треба да буде опремљен скривеним оковом који представља део система у ком је испоручен (chuco Avantec Simply smart).).
4. Врата у систему SCHUCO ADS 65. Врата треба да су опремљена комплетним прибором за правилно фукционисање. Број шарки предвидети према препорукама добављача система.

Пре било каквог конкретног рада неопходно је све прорачуне и извођачке детаље доставити пројектанту на увид и усаглашавање.

ИЗГЛЕД СА СПОЉАШЊЕ СТРАНЕ

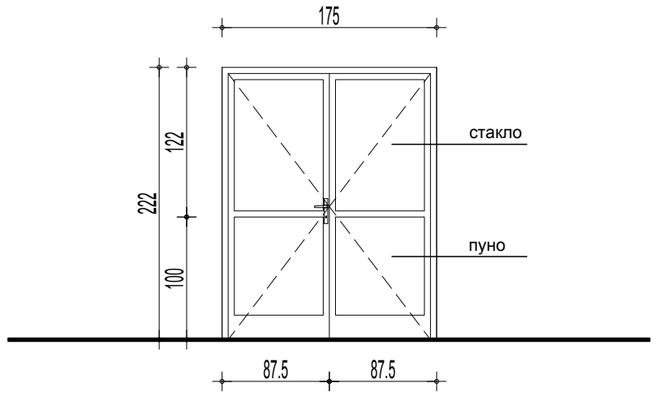

ИЗГЛЕД

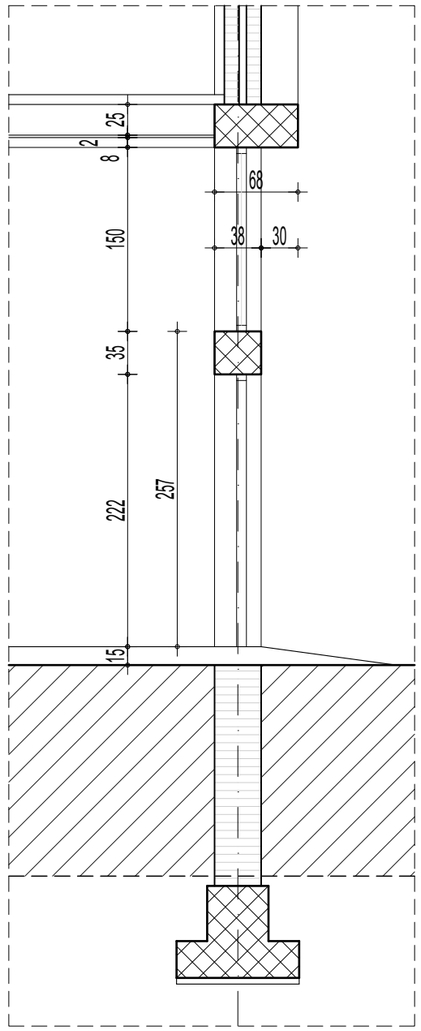

ПРЕСЕК

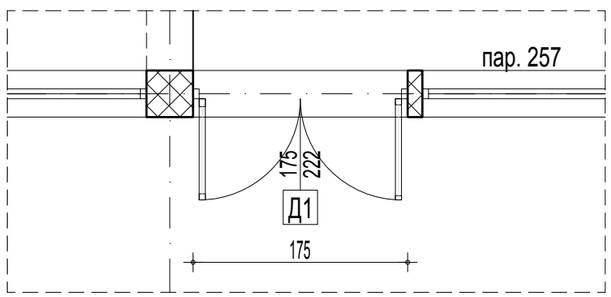

ОСНОВА

САОБРАЋАЈНИ ИНСТИТУТ ЦИП, БЕОГРАД

Објекат:
ПРУГА БЕОГРАД - СУБОТИЦА - ДРЖАВНА ГРАНИЦА (КЕЛЕБИЈА)
ДЕОНИЦА ПРУГЕ НОВИ САД - СУБОТИЦА - ДРЖАВНА ГРАНИЦА (КЕЛЕБИЈА)

СПОЉАШЊА АЛУМИНАРИЈА

Врста техн.док.: **пзи**

Размера: Р 1:50

Цртеж: УЛАЗНА ВРАТА

Ознака: Д1

Број листа: 01

Зидарска мера:	175/222
Опис:	ВРАТА радити према општем опису за врата. Двокрилна делимично застакљена врата од елоксираних алу профила са термопрекидом типа SCHUCO ADS 65 HD или одговарајући.Уградња се врши преко челичних и алуминијумских држача. Сви челични елементи морају бити топло цинковани, класе антикорозивне заштите С3. Доњи део крила врата је пуно са термоизолационом испуном и обостраном облогом од панела који су завршно обрађени елоксираним алумонијумским лимом. Позиције остаклити стаклом прелиминарне конфигурације: * Транспарентни делови - Спољашње стакло 8мм са премазом на позицији 2 (каљено за стакла од коте пода до 2000мм) - Међупростор 16мм 90%аргон , стакло лајсна треба да је термички појачана (нпр. Thermix) - Унутрашње стакло ламинирано са PVB фолијом 4.4.2 Дихтунг траке између крила и рама радити од неопренске гуме. Укупан коефицијент за пролаз топлоте мора бити Uw≤1.6W/m²K (доказати прорачуном и приложити доказе). Оков је системски, са отварањем према шеми. Облик и боја окова је по избору пројектанта. Врата опремити цилиндар бравом са три кључа. Врата се уграђују у бетонске и зидане зидове дебљине 20 цм. Елоксажа свих видних елемената је у RAL-u по избору конзерваторског надзора - светло сива мат. Позиција обухвата челичне и све остале елементе за фиксирање, опшивање,термичку и хидроизолациону заштиту по ободу отвора, праг и све елементе потребне да би била потпуно исправна и употребљива. Произвођач је дужан да дефинише начин уградње радионичким цртежима на које је обавезан да добије сагласност пројектанта одн. надзора. При изради и монтажи поштовати све препоруке произвођача профила. Извођач је дужан да достави атестну документацију усаглашену са EN стандардима.

Етажа:	КРИЛО А	КРИЛО Б	КРИЛО Ц	КРИЛО Д
Конвенција:				
Сутерен	0	0	0	0
Приземље	0	0	0	2
1.спрат	0	0	0	0
2.спрат	0	0	0	0
Укупно(крило):	0	0	0	2
Укупно(објекат):	2			
Напомена:	СВЕ МЕРЕ УЗЕТИ НА ЛИЦУ МЕСТА.			

ИЗГЛЕД СА СПОЉАШЊЕ СТРАНЕ

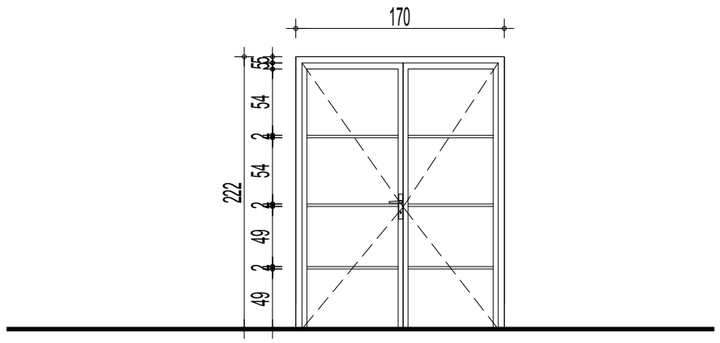

ИЗГЛЕД

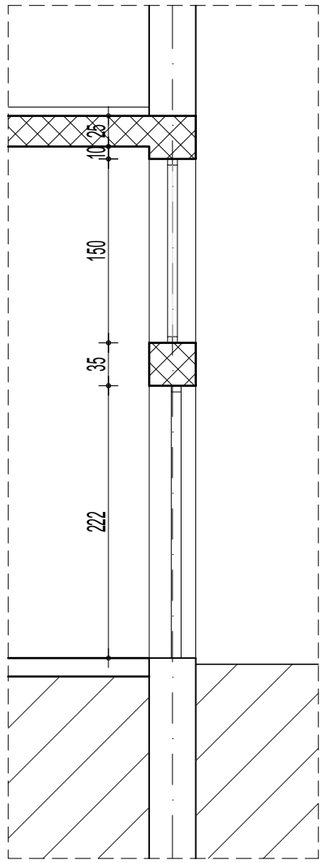

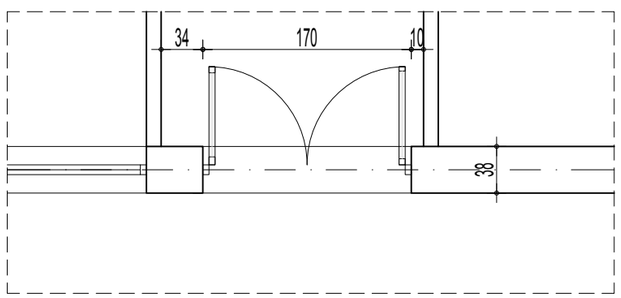

ОСНОВА

САОБРАЋАЈНИ ИНСТИТУТ ЦИП, БЕОГРАД	Објекат: ПРУГА БЕОГРАД - СУБОТИЦА - ДРЖАВНА ГРАНИЦА (КЕЛЕБИЈА) ДЕОНИЦА ПРУГЕ НОВИ САД - СУБОТИЦА - ДРЖАВНА ГРАНИЦА (КЕЛЕБИЈА)		Врста техн.док.: ПЗИ
	СПОЉАШЊА АЛУМИНАРИЈА		Размера: Р 1:50
Цртеж: УЛАЗНА ВРАТА		Ознака: Д1*	Број листа: 02

Зидарска мера:	170/222
Опис:	Двокрилна пуна врата од елоксираних алу профила са термопрекидом типа SCHUCO ADS 65 HD или одговарајући.Уградња се врши преко челичних и алуминијумских држача. Сви челични елементи морају бити топло цинковани, класе антикорозивне заштите С3. Крило врата је пуно са термоизолационом испуном и обостраном облогом од панела који су завршно обрађени елоксираним алумонијумским лимом. Дихтунг траке између крила и рама радити од неопренске гуме. Укупан коефицијент за пролаз топлоте мора бити Uw≤1.6W/m²K (доказати прорачуном и приложити доказе). Оков је системски, са отварањем према шеми. Облик и боја окова је по избору пројектанта. Врата опремити цилиндар бравом са три кључа. Врата се уграђују у бетонске и зидане зидове дебљине 20 цм. Елоксажа свих видних елемената је у RAL-u по избору конзерваторског надзора. Позиција обухвата челичне и све остале елементе за фиксирање, опшивање,термичку и хидроизолациону заштиту по ободу отвора, праг и све елементе потребне да би била потпуно исправна и употребљива. Произвођач је дужан да дефинише начин уградње радионичким цртежима на које је обавезан да добије сагласност пројектанта одн. надзора. При изради и монтажи поштовати све препоруке произвођача профила. Извођач је дужан да достави атестну документацију усаглашену са EN стандардима.

Етажа:	КРИЛО А	КРИЛО Б	КРИЛО Ц	КРИЛО Д
Конвенција:				
Сутерен	0	0	0	0
Приземље	0	0	0	1
1.спрат	0	0	0	0
2.спрат	0	0	0	0
Укупно(крило):	0	0	0	1
Укупно(објекат):	1			
Напомена:	СВЕ МЕРЕ УЗЕТИ НА ЛИЦУ МЕСТА.			

ИЗГЛЕД СА СПОЉАШЊЕ СТРАНЕ

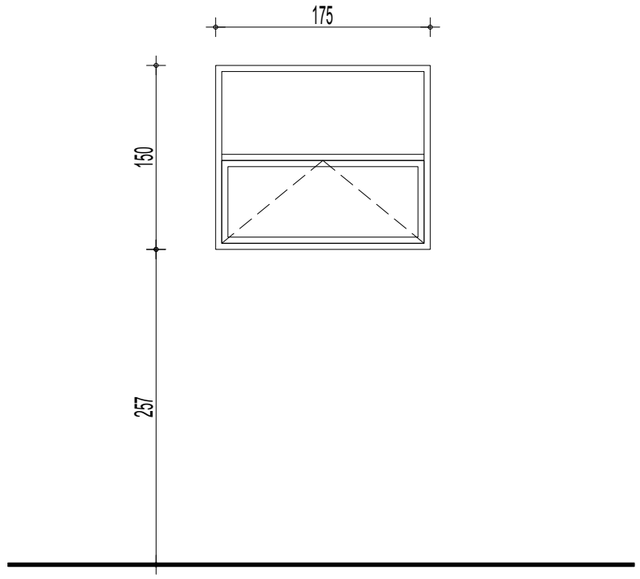

ИЗГЛЕД

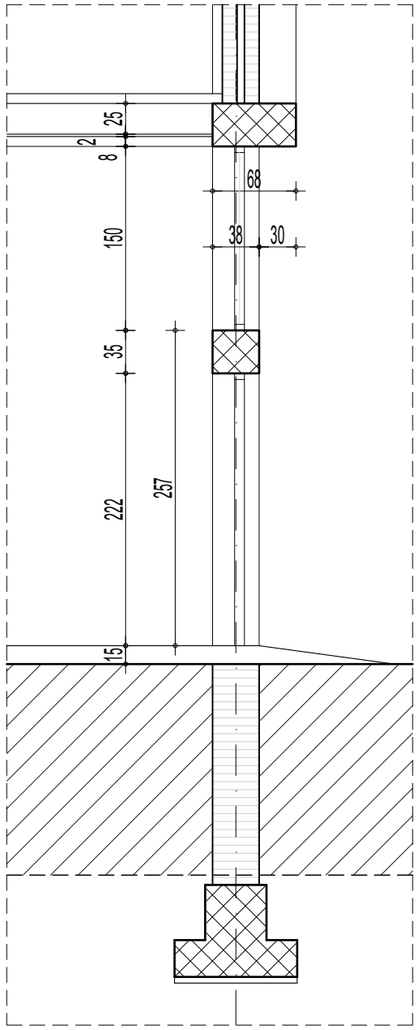

ПРЕСЕК

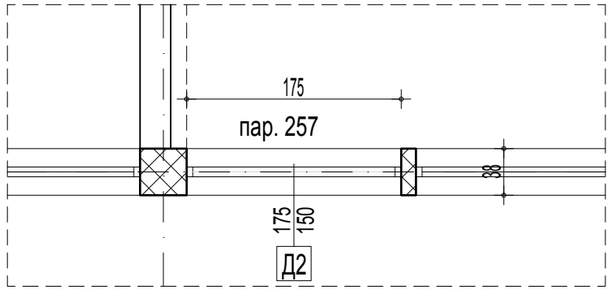

ОСНОВА

САОБРАЋАЈНИ ИНСТИТУТ ЦИП, БЕОГРАД	Објекат: ПРУГА БЕОГРАД - СУБОТИЦА - ДРЖАВНА ГРАНИЦА (КЕЛЕБИЈА) ДЕОНИЦА ПРУГЕ НОВИ САД - СУБОТИЦА - ДРЖАВНА ГРАНИЦА (КЕЛЕБИЈА)			Врста техн.док.: ПЗИ
	СПОЉАШЊА АЛУМИНАРИЈА			Размера: Р 1:50
Цртеж: ПРОЗОР			Ознака: Д2	Број листа: 03

Зидарска мера:	175/150
Опис:	ПРОЗОР радити према општем опису за прозоре. Саставни део позиције су све покривне лајсне које затварају зазоре између фасаде и прозора. Уградњу вршити у складу са радионичким детаљима које израђује извођач радова, на основу димензија позиција узетих на лицу места. Детаљи морају да буду одобрени од стране одговорног пројектанта и надзорног органа.При изради и монтажи позиције поштовати све препоруке од стране произвођача профила. Извођач је дужан да достави атестну документацију усаглашену са EN стандардима.

Етажа:	КРИЛО А	КРИЛО Б	КРИЛО Ц	КРИЛО Д
Конвенција:				
Сутерен	0	0	0	0
Приземље	0	0	0	24
1.спрат	0	0	0	0
2.спрат	0	0	0	0
Укупно(крило):	0	0	0	24
Укупно(објекат):	24			
Напомена:	СВЕ МЕРЕ УЗЕТИ НА ЛИЦУ МЕСТА.			

ИЗГЛЕД СА СПОЉАШЊЕ СТРАНЕ

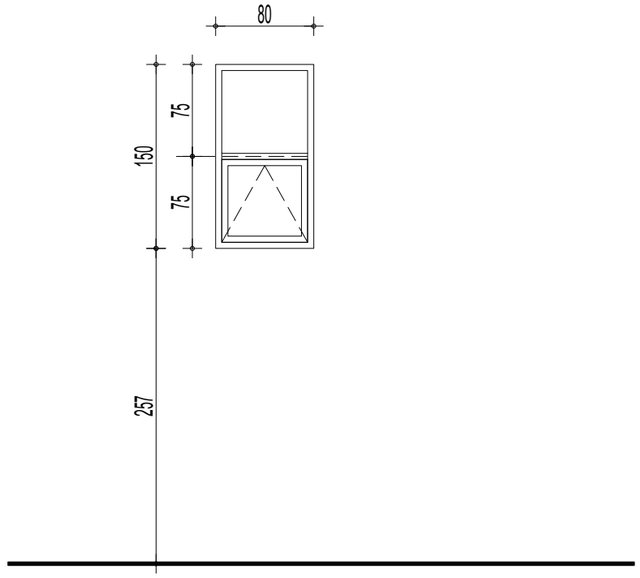

ИЗГЛЕД

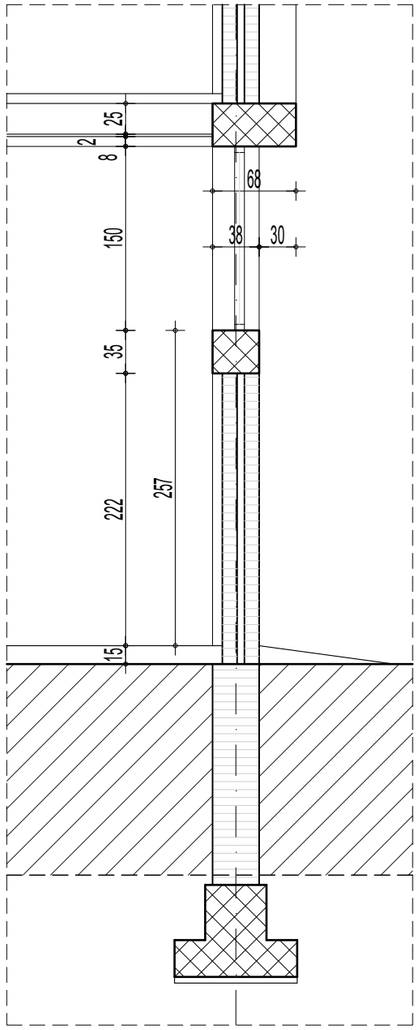

ПРЕСЕК

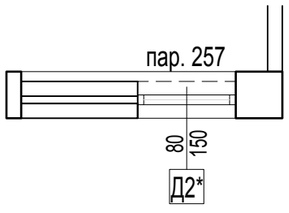

ОСНОВА

САОБРАЋАЈНИ ИНСТИТУТ ЦИП, БЕОГРАД

Објекат:
ПРУГА БЕОГРАД - СУБОТИЦА - ДРЖАВНА ГРАНИЦА (КЕЛЕБИЈА)
ДЕОНИЦА ПРУГЕ НОВИ САД - СУБОТИЦА - ДРЖАВНА ГРАНИЦА (КЕЛЕБИЈА)

СПОЉАШЊА АЛУМИНАРИЈА

Врста техн.док.: **пзи**

Размера: Р 1:50

Цртеж: ПРОЗОР

Ознака: Д2*

Број листа: 04

Зидарска мера:	80/150
Опис:	ПРОЗОР радити према општем опису за прозоре. Саставни део позиције су све покривне лајсне које затварају зазоре између фасаде и прозора. Уградњу вршити у складу са радионичким детаљима које израђује извођач радова, на основу димензија позиција узетих на лицу места. Детаљи морају да буду одобрени од стране одговорног пројектанта и надзорног органа.При изради и монтажи позиције поштовати све препоруке од стране произвођача профила. Извођач је дужан да достави атестну документацију усаглашену са EN стандардима.

Етажа:	КРИЛО А	КРИЛО Б	КРИЛО Ц	КРИЛО Д
Конвенција:				
Сутерен	0	0	0	0
Приземље	0	0	0	1
1.спрат	0	0	0	0
2.спрат	0	0	0	0
Укупно(крило):	0	0	0	1
Укупно(објекат):	1			
Напомена:	СВЕ МЕРЕ УЗЕТИ НА ЛИЦУ МЕСТА.			

ИЗГЛЕД СА СПОЉАШЊЕ СТРАНЕ

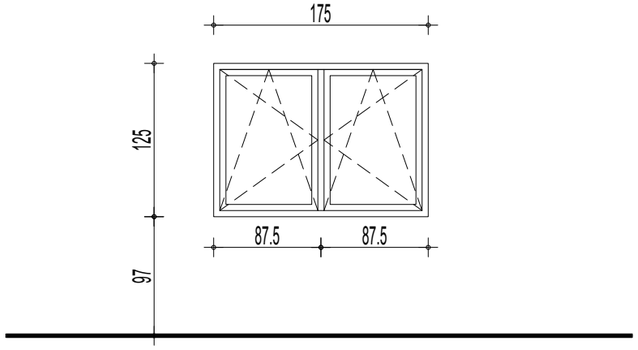

ИЗГЛЕД

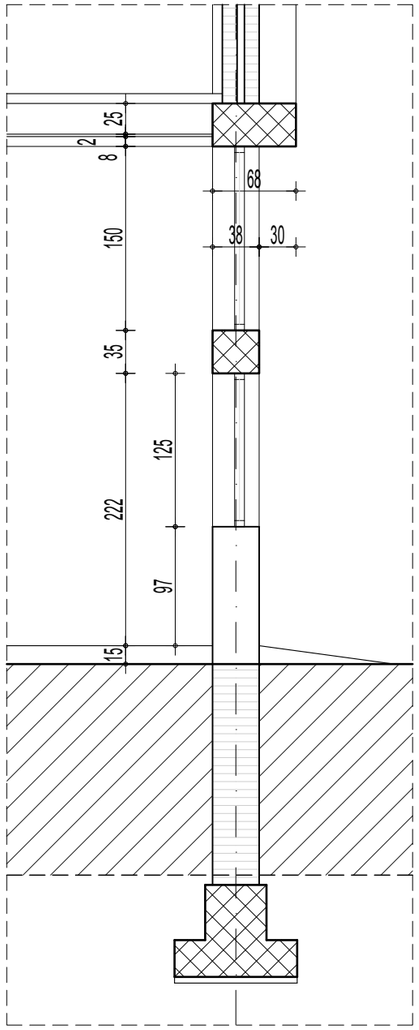

ПРЕСЕК

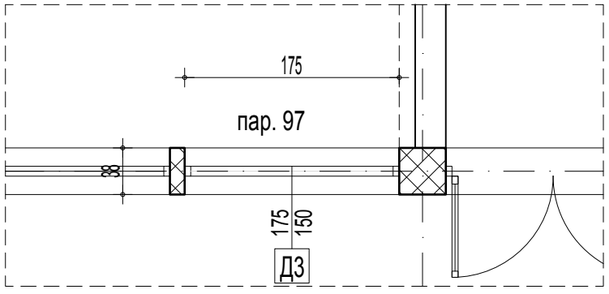

ОСНОВА

САОБРАЋАЈНИ ИНСТИТУТ ЦИП, БЕОГРАД	Објекат: ПРУГА БЕОГРАД - СУБОТИЦА - ДРЖАВНА ГРАНИЦА (КЕЛЕБИЈА) ДЕОНИЦА ПРУГЕ НОВИ САД - СУБОТИЦА - ДРЖАВНА ГРАНИЦА (КЕЛЕБИЈА)		Врста техн.док.: ПЗИ
	СПОЉАШЊА АЛУМИНАРИЈА		Размера: Р 1:50
Цртеж: ПРОЗОР		Ознака: ДЗ	Број листа: 05

Зидарска мера:	175/125
Опис:	ПРОЗОР радити према општем опису за прозоре. Саставни део позиције су све покривне лајсне које затварају зазоре између фасаде и прозора. Уградњу вршити у складу са радиоиичким детаљима које израђује извођач радова, на основу димензија позиција узетих на лицу места. Детаљи морају да буду одобрени од стране одговорног пројектанта и надзорног органа.При изради и монтажи позиције поштовати све препоруке од стране произвођача профила. Извођач је дужан да достави атестну документацију усаглашену са EN стандардима.

Етажа:	КРИЛО А	КРИЛО Б	КРИЛО Ц	КРИЛО Д
Конвенција:				
Сутерен	0	0	0	0
Приземље	0	0	0	3
1.спрат	0	0	0	0
2.спрат	0	0	0	0
Укупно(крило):	0	0	0	3
Укупно(објекат):	3			
Напомена:	СВЕ МЕРЕ УЗЕТИ НА ЛИЦУ МЕСТА.			

ИЗГЛЕД СА СПОЉАШЊЕ СТРАНЕ

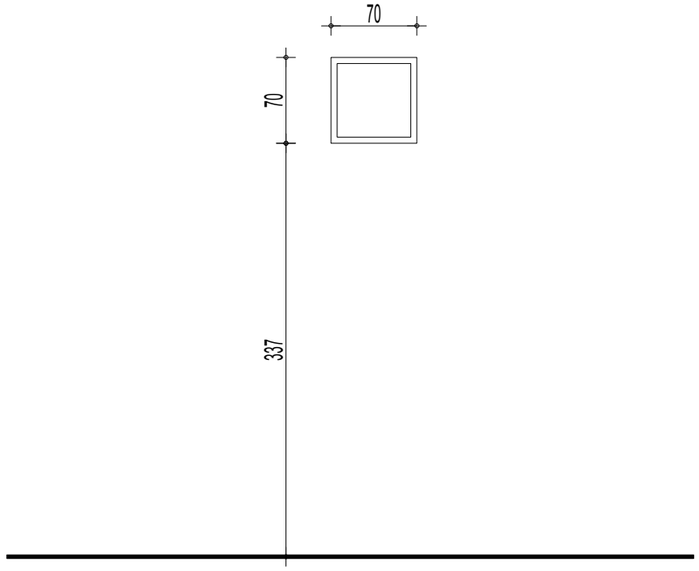

ИЗГЛЕД

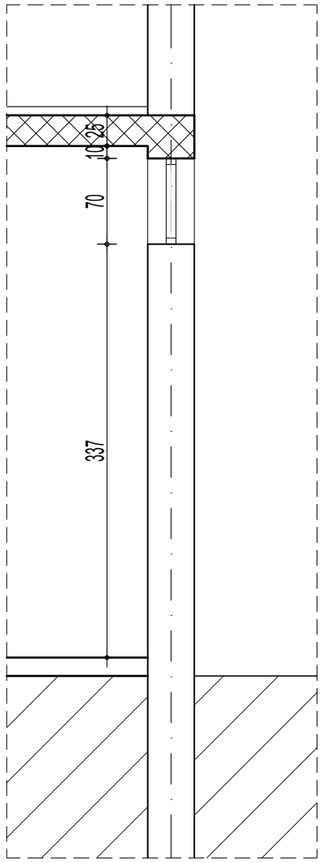

ПРЕСЕК

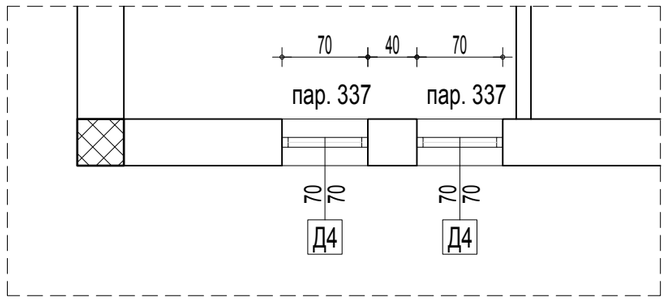

ОСНОВА

САОБРАЋАЈНИ ИНСТИТУТ ЦИП, БЕОГРАД

Објекат:
ПРУГА БЕОГРАД - СУБОТИЦА - ДРЖАВНА ГРАНИЦА (КЕЛЕБИЈА)
ДЕОНИЦА ПРУГЕ НОВИ САД - СУБОТИЦА - ДРЖАВНА ГРАНИЦА (КЕЛЕБИЈА)

СПОЉАШЊА АЛУМИНАРИЈА

Врста техн.док.: **ПЗИ**

Размера: Р 1:50

Цртеж: ПРОЗОР

Ознака: Д4

Број листа: 06

Зидарска мера:	70/70
Опис:	ПРОЗОР радити према општем опису за прозоре. Саставни део позиције су све покривне лајсне које затварају зазоре између фасаде и прозора. Уградњу вршити у складу са радионичким детаљима које израђује извођач радова, на основу димензија позиција узетих на лицу места. Детаљи морају да буду одобрени од стране одговорног пројектанта и надзорног органа.При изради и монтажи позиције поштовати све препоруке од стране произвођача профила. Извођач је дужан да достави атестну документацију усаглашену са EN стандардима.

Етажа:	КРИЛО А	КРИЛО Б	КРИЛО Ц	КРИЛО Д
Конвенција:				
Сутерен	0	0	0	0
Приземље	0	0	0	2
1.спрат	0	0	0	4
2.спрат	0	0	0	0
Укупно(крило):	0	0	0	6
Укупно(објекат):	6			
Напомена:	СВЕ МЕРЕ УЗЕТИ НА ЛИЦУ МЕСТА.			

ИЗГЛЕД СА СПОЉАШЊЕ СТРАНЕ

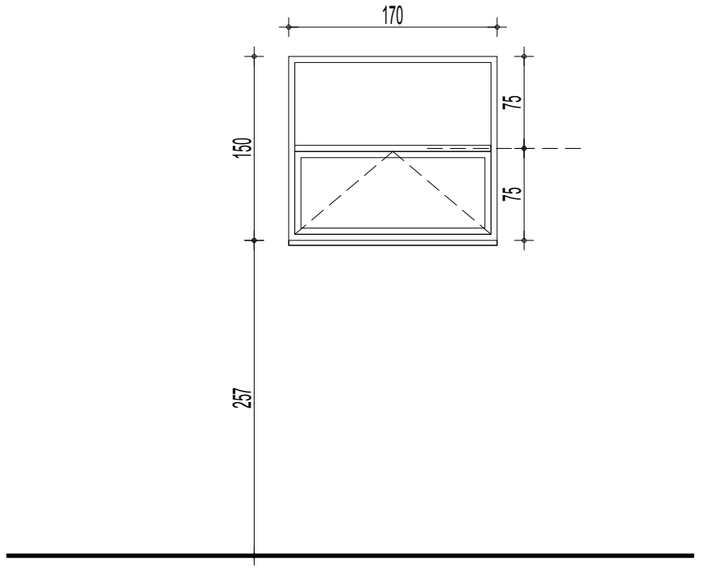

ИЗГЛЕД

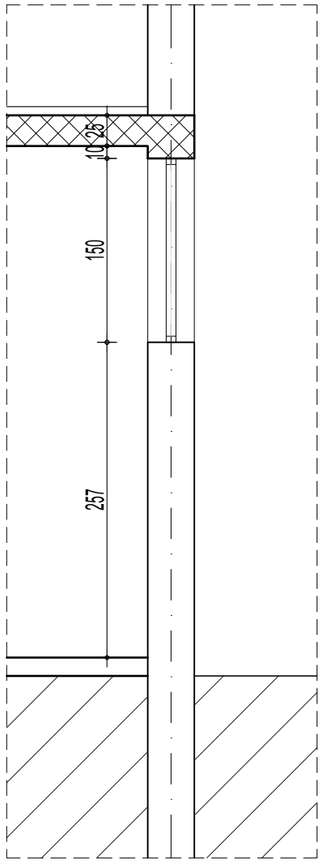

ПРЕСЕК

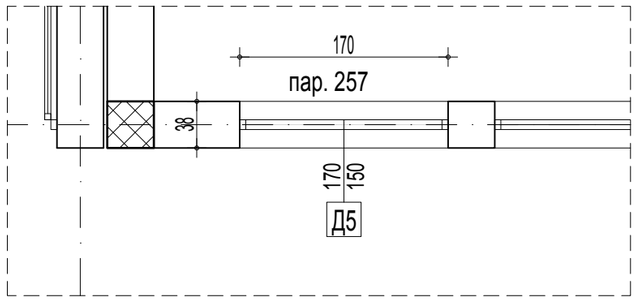

ОСНОВА

САОБРАЋАЈНИ ИНСТИТУТ ЦИП, БЕОГРАД

Објекат:
ПРУГА БЕОГРАД - СУБОТИЦА - ДРЖАВНА ГРАНИЦА (КЕЛЕБИЈА)
ДЕОНИЦА ПРУГЕ НОВИ САД - СУБОТИЦА - ДРЖАВНА ГРАНИЦА (КЕЛЕБИЈА)

СПОЉАШЊА АЛУМИНАРИЈА

Врста техн.док.: **пзи**

Размера: Р 1:50

Цртеж: ПРОЗОР

Ознака: Д5

Број листа: 07

Зидарска мера:	170/150
Опис:	ПРОЗОР радити према општем опису за прозоре. Саставни део позиције су све покривне лајсне које затварају зазоре између фасаде и прозора. Уградњу вршити у складу са радионичким детаљима које израђује извођач радова, на основу димензија позиција узетих на лицу места. Детаљи морају да буду одобрени од стране одговорног пројектанта и надзорног органа.При изради и монтажи позиције поштовати све препоруке од стране произвођача профила. Извођач је дужан да достави атестну документацију усаглашену са EN стандардима.

Етажа:	КРИЛО А	КРИЛО Б	КРИЛО Ц	КРИЛО Д
Конвенција:				
Сутерен	0	0	0	0
Приземље	0	0	0	3
1.спрат	0	0	0	0
2.спрат	0	0	0	0
Укупно(крило):	0	0	0	3
Укупно(објекат):	3			
Напомена:	СВЕ МЕРЕ УЗЕТИ НА ЛИЦУ МЕСТА.			

ИЗГЛЕД СА СПОЉАШЊЕ СТРАНЕ

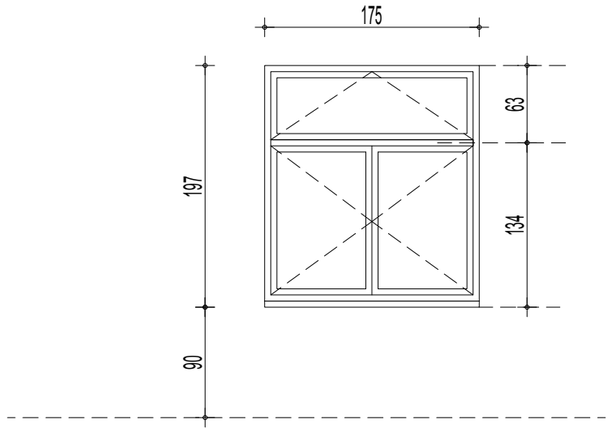

ИЗГЛЕД

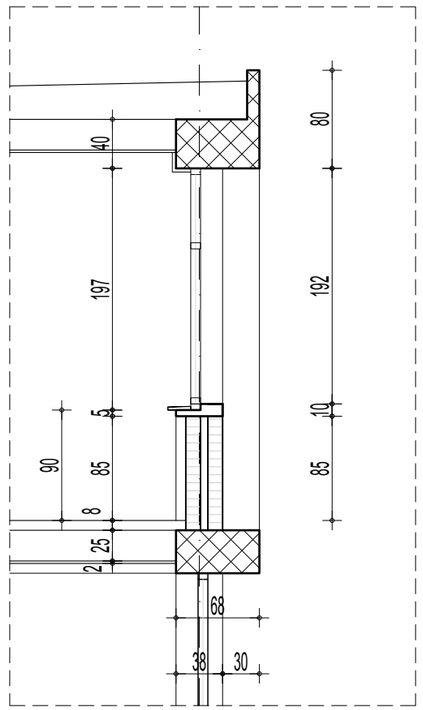

ПРЕСЕК

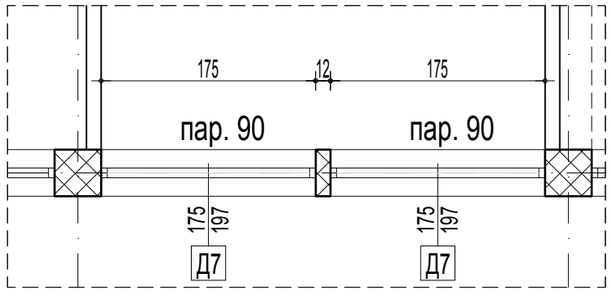

ОСНОВА

САОБРАЋАЈНИ ИНСТИТУТ ЦИП, БЕОГРАД	Објекат: ПРУГА БЕОГРАД - СУБОТИЦА - ДРЖАВНА ГРАНИЦА (КЕЛЕБИЈА) ДЕОНИЦА ПРУГЕ НОВИ САД - СУБОТИЦА - ДРЖАВНА ГРАНИЦА (КЕЛЕБИЈА)		Врста техн.док.: пзи
	СПОЉАШЊА АЛУМИНАРИЈА		Размера: Р 1:50
Цртеж: ПРОЗОР		Ознака: Д7	Број листа: 08

Зидарска мера:	175/197
Опис:	ПРОЗОР радити према општем опису за прозоре. Саставни део позиције су све покривне лајсне које затварају зазоре између фасаде и прозора. Уградњу вршити у складу са радиоиичким детаљима које израђује извођач радова, на основу димензија позиција узетих на лицу места. Детаљи морају да буду одобрени од стране одговорног пројектанта и надзорног органа.При изради и монтажи позиције поштовати све препоруке од стране произвођача профила. Извођач је дужан да достави атестну документацију усаглашену са EN стандардима. Са унутрашње стране прозора предвиђена је заштита од сунца роло засторима типа Warema Bracket S. Носачи сенила - конзоле су челичне поцинковане дим.84/54mm са бочним покривним капама. Осовина на коју се намотава платно је алуминијумска пречника min. Ø40mm. Површинска обрада пластификација у сивој боји. Платно треба да је са алуминијумским рефлектујућим слојем на страни ка стаклу а на унутрашњој страни је сиве боје. Платно треба да је класе горивости минимум Б1. Управљање застором ручно,преко бочног ланца.

Етажа:	КРИЛО А	КРИЛО Б	КРИЛО Ц	КРИЛО Д
Конвенција:				
Сутерен	0	0	0	0
Приземље	0	0	0	0
1.спрат	0	0	0	53
2.спрат	0	0	0	0
Укупно(крило):	0	0	0	53
Укупно(објекат):	53			
Напомена:	СВЕ МЕРЕ УЗЕТИ НА ЛИЦУ МЕСТА.			

ИЗГЛЕД СА СПОЉАШЊЕ СТРАНЕ

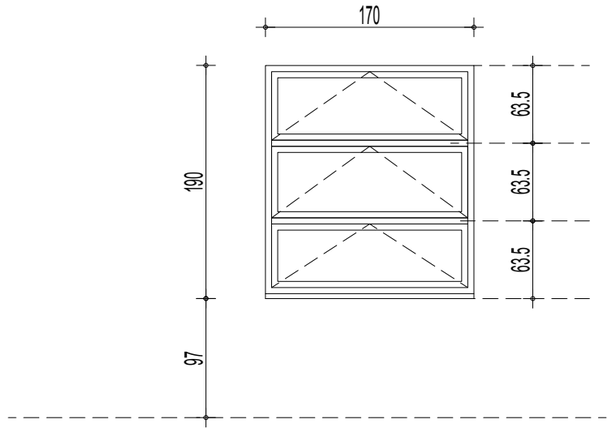

ИЗГЛЕД

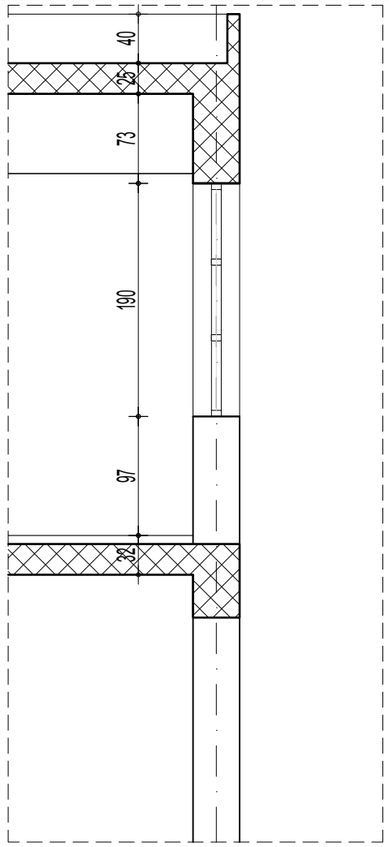

ПРЕСЕК

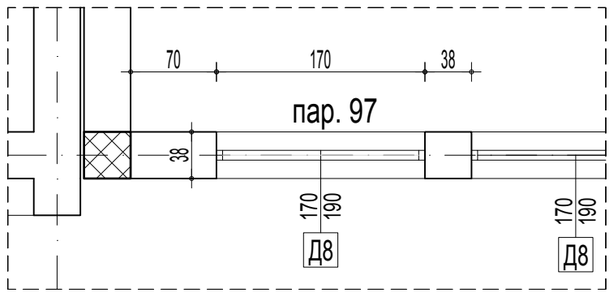

ОСНОВА

САОБРАЋАЈНИ ИНСТИТУТ ЦИП, БЕОГРАД

Објекат:
ПРУГА БЕОГРАД - СУБОТИЦА - ДРЖАВНА ГРАНИЦА (КЕЛЕБИЈА)
ДЕОНИЦА ПРУГЕ НОВИ САД - СУБОТИЦА - ДРЖАВНА ГРАНИЦА (КЕЛЕБИЈА)

СПОЉАШЊА АЛУМИНАРИЈА

Врста техн.док.: **ПЗИ**

Размера: Р 1:50

Цртеж: ПРОЗОР

Ознака: Д8

Број листа: 09

Зидарска мера:	170/190
Опис:	**ПРОЗОР радити према општем опису за прозоре.** Саставни део позиције су све покривне лајсне које затварају зазоре између фасаде и прозора. Уградњу вршити у складу са радионичким детаљима које израђује извођач радова, на основу димензија позиција узетих на лицу места. Детаљи морају да буду одобрени од стране одговорног пројектанта и надзорног органа.При изради и монтажи позиције поштовати све препоруке од стране произвођача профила. Извођач је дужан да достави атестну документацију усаглашену са EN стандардима.

Етажа:	КРИЛО А	КРИЛО Б	КРИЛО Ц	КРИЛО Д
Конвенција:				
Сутерен	0	0	0	0
Приземље	0	0	0	0
1.спрат	0	0	0	3
2.спрат	0	0	0	0
Укупно(крило):	0	0	0	3
Укупно(објекат):	3			
Напомена:	СВЕ МЕРЕ УЗЕТИ НА ЛИЦУ МЕСТА.			

ИЗГЛЕД СА СПОЉАШЊЕ СТРАНЕ

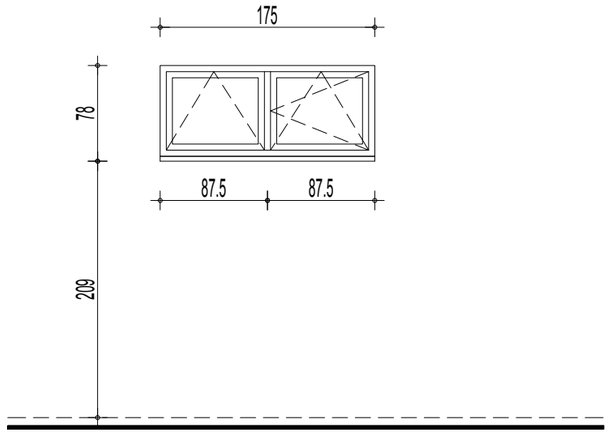

ИЗГЛЕД

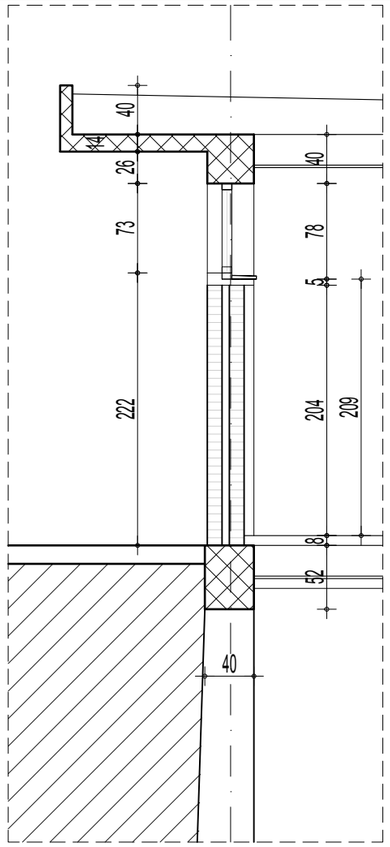

ПРЕСЕК

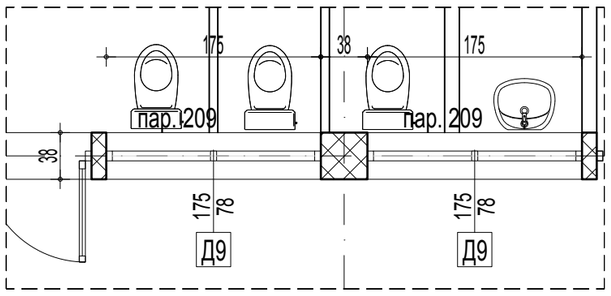

ОСНОВА

САОБРАЋАЈНИ ИНСТИТУТ ЦИП, БЕОГРАД	Објекат: ПРУГА БЕОГРАД - СУБОТИЦА - ДРЖАВНА ГРАНИЦА (КЕЛЕБИЈА) ДЕОНИЦА ПРУГЕ НОВИ САД - СУБОТИЦА - ДРЖАВНА ГРАНИЦА (КЕЛЕБИЈА)		Врста техн.док.: пзи
	СПОЉАШЊА АЛУМИНАРИЈА		Размера: Р 1:50
Цртеж: ПРОЗОР		Ознака: Д9	Број листа: 10

Зидарска мера:	175/78
Опис:	ПРОЗОР радити према општем опису за прозоре. Саставни део позиције су све покривне лајсне које затварају зазоре између фасаде и прозора. Уградњу вршити у складу са радионичким детаљима које израђује извођач радова, на основу димензија позиција узетих на лицу места. Детаљи морају да буду одобрени од стране одговорног пројектанта и надзорног органа.При изради и монтажи позиције поштовати све препоруке од стране произвођача профила. Извођач је дужан да достави атестну документацију усаглашену са EN стандардима.

Етажа:	КРИЛО А	КРИЛО Б	КРИЛО Ц	КРИЛО Д
Конвенција:				
Сутерен	0	0	0	0
Приземље	0	0	0	0
1.спрат	0	0	0	3
2.спрат	0	0	0	0
Укупно(крило):	0	0	0	3
Укупно(објекат):	3			
Напомена:	СВЕ МЕРЕ УЗЕТИ НА ЛИЦУ МЕСТА.			

ИЗГЛЕД СА СПОЉАШЊЕ СТРАНЕ

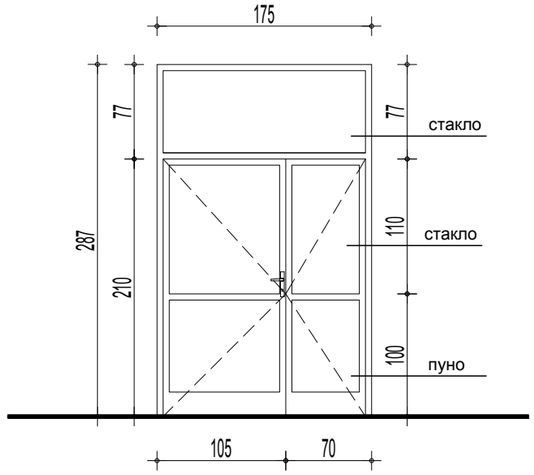

ИЗГЛЕД

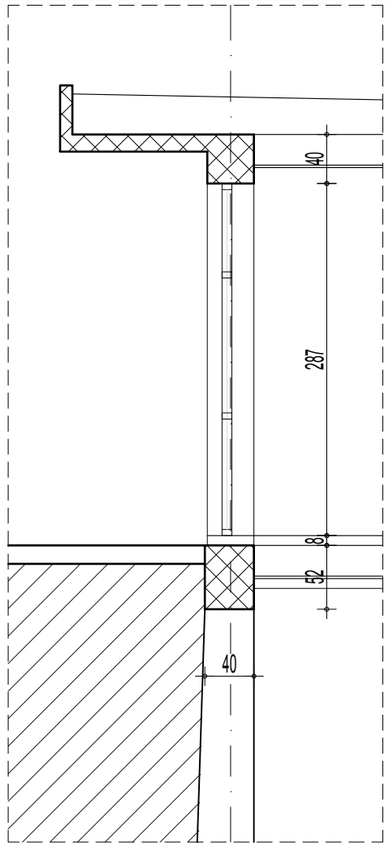

ПРЕСЕК

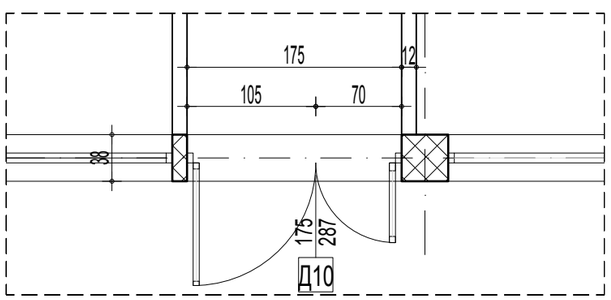

ОСНОВА

САОБРАЋАЈНИ ИНСТИТУТ ЦИП, БЕОГРАД	Објекат: ПРУГА БЕОГРАД - СУБОТИЦА - ДРЖАВНА ГРАНИЦА (КЕЛЕБИЈА) ДЕОНИЦА ПРУГЕ НОВИ САД - СУБОТИЦА - ДРЖАВНА ГРАНИЦА (КЕЛЕБИЈА)			Врста техн.док.: пзи
	СПОЉАШЊА АЛУМИНАРИЈА			Размера: Р 1:50
Цртеж:	УЛАЗНА ВРАТА		Ознака: Д10	Број листа: 11

Зидарска мера:	175/287
Опис:	ВРАТА радити према општем опису за врата. Двокрилна делимично застакљена врата са неједнаким крилима од елоксираних алу профила са термопрекидом типа SCHUCO ADS 65 HD или одговарајући.Уградња се врши преко челичних и алуминијумских држача. Сви челични елементи морају бити топло цинковани, класе антикорозивне заштите С3. Доњи део крила врата је пуно са термоизолационом испуном и обостраном облогом од панела који су завршно обрађени елоксираним алумонијумским лимом. Позиције остаклити стаклом прелиминарне конфигурације: * Транспарентни делови - Спољашње стакло 8мм са премазом на позицији 2 (каљено за стакла од коте пода до 2000мм) - Медђупростор 16мм 90%аргон , стакло лајсна треба да је термички појачана (нпр. Thermix) - Унутрашње стакло ламинирано са PVB фолијом 4.4.2 Дихтунг траке између крила и рама радити од неопренске гуме. Укупан коефицијент за пролаз топлоте мора бити Uw≤1.6W/m²K (доказати прорачуном и приложити доказе). Оков је системски, са отварањем према шеми. Облик и боја окова је по избору пројектанта. Врата опремити цилиндар бравом са три кључа. Врата се уграђују у бетонске и зидане зидове дебљине 20 цм. Елоксажа свих видних елемената је у RAL-u по избору конзерваторског надзора - светло сива мат. Позиција обухвата челичне и све остале елементе за фиксирање, опшивање,термичку и хидроизолациону заштиту по ободу отвора, праг и све елементе потребне да би била потпуно исправна и употребљива. Произвођач је дужан да дефинише начин уградње радионичким цртежима на које је обавезан да добије сагласност пројектанта одн. надзора. При изради и монтажи поштовати све препоруке произвођача профила. Извођач је дужан да достави атестну документацију усаглашену са EN стандардима.

Етажа:	КРИЛО А	КРИЛО Б	КРИЛО Ц	КРИЛО Д
Конвенција:				
Сутерен	0	0	0	0
Приземље	0	0	0	0
1.спрат	0	0	0	8
2.спрат	0	0	0	0
Укупно(крило):	0	0	0	8
Укупно(објекат):	8			
Напомена:	СВЕ МЕРЕ УЗЕТИ НА ЛИЦУ МЕСТА.			

ИЗГЛЕД СА СПОЉАШЊЕ СТРАНЕ

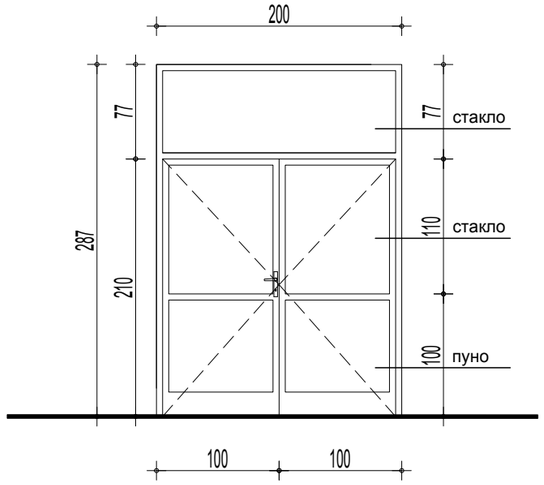

ИЗГЛЕД

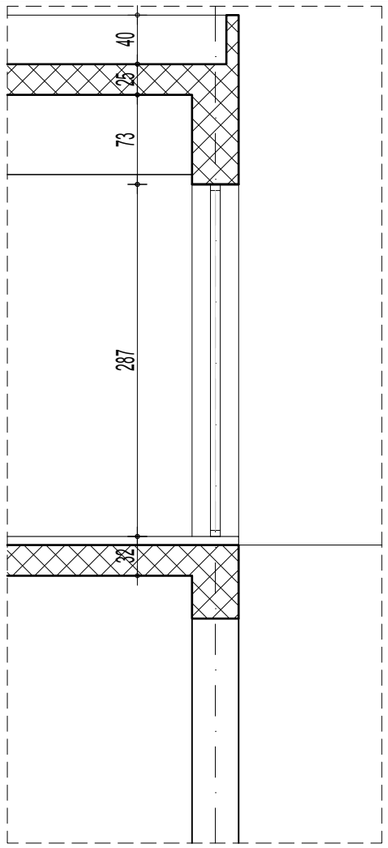

ПРЕСЕК

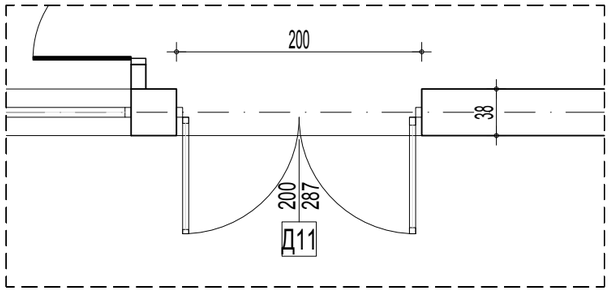

ОСНОВА

САОБРАЋАЈНИ ИНСТИТУТ ЦИП, БЕОГРАД	Објекат: ПРУГА БЕОГРАД - СУБОТИЦА - ДРЖАВНА ГРАНИЦА (КЕЛЕБИЈА) ДЕОНИЦА ПРУГЕ НОВИ САД - СУБОТИЦА - ДРЖАВНА ГРАНИЦА (КЕЛЕБИЈА)			Врста техн.док.: пзи
	СПОЉАШЊА АЛУМИНАРИЈА			Размера: Р 1:50
Цртеж:	УЛАЗНА ВРАТА		Ознака: Д11	Број листа: 12

Зидарска мера:	200/287
Опис:	ВРАТА радити према општем опису за врата. Двокрилна делимично застакљена врата од елоксираних алу профила са термопрекидом типа SCHUCO ADS 65 HD или одговарајући.Уградња се врши преко челичних и алуминијумских држача. Сви челични елементи морају бити топло цинковани, класе антикорозивне заштите С3. Доњи део крила врата је пуно са термоизолационом испуном и обостраном облогом од панела који су завршно обрађени елоксираним алумонијумским лимом. Позиције остаклити стаклом прелиминарне конфигурације: * Транспарентни делови - Спољашње стакло 8мм са премазом на позицији 2 (каљено за стакла од коте пода до 2000мм) - Медђупростор 16мм 90%аргон , стакло лајсна треба да је термички појачана (нпр. Thermix) - Унутрашње стакло ламинирано са PVB фолијом 4.4.2 Дихтунг траке између крила и рама радити од неопренске гуме. Укупан коефицијент за пролаз топлоте мора бити Uw≤1.6W/m²K (доказати прорачуном и приложити доказе). Оков је системски, са отварањем према шеми. Облик и боја окова је по избору пројектанта. Врата опремити цилиндар бравом са три кључа. Врата се уграђују у бетонске и зидане зидове дебљине 20 цм. Елоксажа свих видних елемената је у RAL-u по избору конзерваторског надзора - светло сива мат. Позиција обухвата челичне и све остале елементе за фиксирање, опшивање,термичку и хидроизолациону заштиту по ободу отвора, праг и све елементе потребне да би била потпуно исправна и употребљива. Произвођач је дужан да дефинише начин уградње радионичким цртежима на које је обавезан да добије сагласност пројектанта одн. надзора. При изради и монтажи поштовати све препоруке произвођача профила. Извођач је дужан да достави атестну документацију усаглашену са EN стандардима.

Етажа:	КРИЛО А	КРИЛО Б	КРИЛО Ц	КРИЛО Д
Конвенција:				
Сутерен	0	0	0	0
Приземље	0	0	0	0
1.спрат	0	0	0	1
2.спрат	0	0	0	0
Укупно(крило):	0	0	0	1
Укупно(објекат):	1			
Напомена:	СВЕ МЕРЕ УЗЕТИ НА ЛИЦУ МЕСТА.			

ИЗГЛЕД СА СПОЉАШЊЕ СТРАНЕ

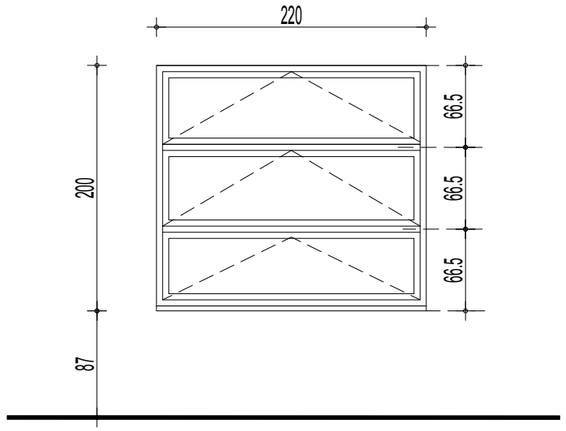

ИЗГЛЕД

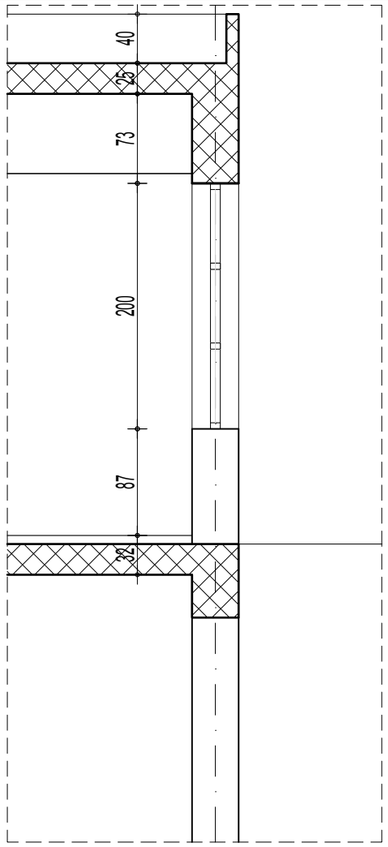

ПРЕСЕК

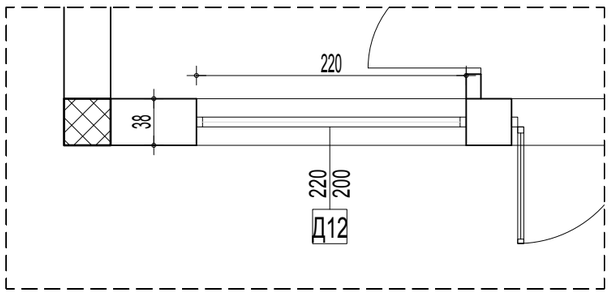

ОСНОВА

САОБРАЋАЈНИ ИНСТИТУТ ЦИП, БЕОГРАД	Објекат: ПРУГА БЕОГРАД - СУБОТИЦА - ДРЖАВНА ГРАНИЦА (КЕЛЕБИЈА) ДЕОНИЦА ПРУГЕ НОВИ САД - СУБОТИЦА - ДРЖАВНА ГРАНИЦА (КЕЛЕБИЈА)			Врста техн.док.: пзи
	СПОЉАШЊА АЛУМИНАРИЈА			Размера: Р 1:50
Цртеж: ПРОЗОР			Ознака: Д12	Број листа: 13

Зидарска мера:	220/200
Опис:	ПРОЗОР радити према општем опису за прозоре. Саставни део позиције су све покривне лајсне које затварају зазоре између фасаде и прозора. Уградњу вршити у складу са радионичким детаљима које израђује извођач радова, на основу димензија позиција узетих на лицу места. Детаљи морају да буду одобрени од стране одговорног пројектанта и надзорног органа.При изради и монтажи позиције поштовати све препоруке од стране произвођача профила. Извођач је дужан да достави атестну документацију усаглашену са EN стандардима.

Етажа:	КРИЛО А	КРИЛО Б	КРИЛО Ц	КРИЛО Д
Конвенција:				
Сутерен	0	0	0	0
Приземље	0	0	0	0
1.спрат	0	0	0	1
2.спрат	0	0	0	0
Укупно(крило):	0	0	0	1
Укупно(објекат):	1			
Напомена:	СВЕ МЕРЕ УЗЕТИ НА ЛИЦУ МЕСТА.			

ИЗГЛЕД СА СПОЉАШЊЕ СТРАНЕ

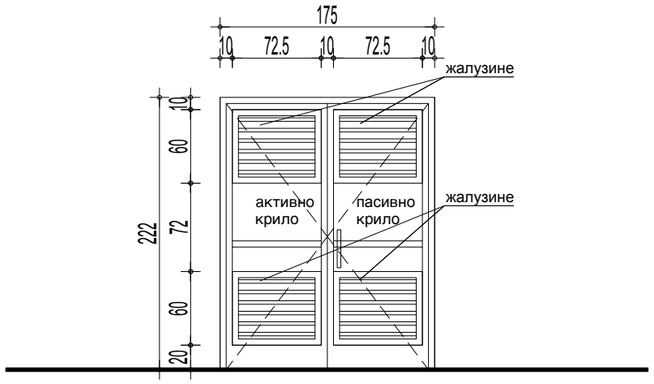

ИЗГЛЕД

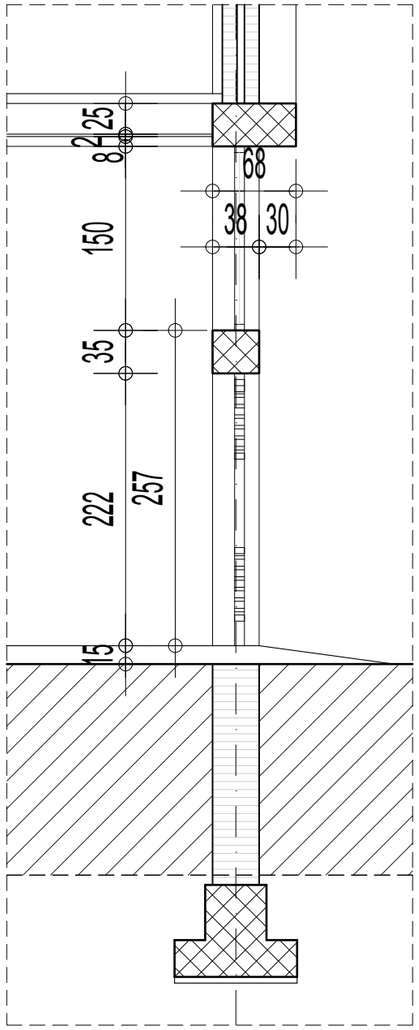

ПРЕСЕК

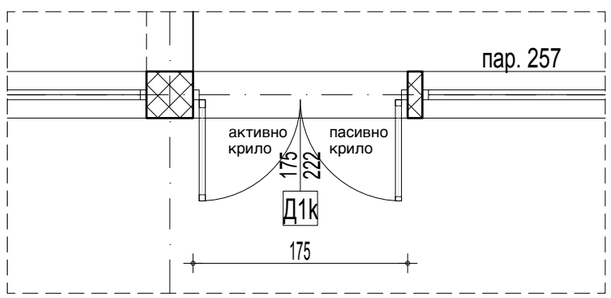

ОСНОВА

САОБРАЋАЈНИ ИНСТИТУТ ЦИП, БЕОГРАД	Објекат: ПРУГА БЕОГРАД - СУБОТИЦА - ДРЖАВНА ГРАНИЦА (КЕЛЕБИЈА) ДЕОНИЦА ПРУГЕ НОВИ САД - СУБОТИЦА - ДРЖАВНА ГРАНИЦА (КЕЛЕБИЈА)	Врста техн.док.: ПЗИ	
	СПОЉАШЊА АЛУМИНАРИЈА	Размера: Р 1:50	
Цртеж: УЛАЗНА ВРАТА		Ознака: Д1К	Број листа: 14

Зидарска мера:	175/222

Опис:

ДВОКРИЛНА ВРАТА НА УЛАЗУ У ТРАФО

ВРАТА СУ ИЗРАЂЕНА ОД ЧЕЛИЧНИХ КУТИЈАСТИХ ПРОФИЛА СА ХОРИЗОНТАЛНИМ ОЈАЧАЊЕМ, ОБОСТРАНО СУ ОБЛОЖЕНА РАВНИМ ЧЕЛИЧНИМ ПЛАСТИФИЦИРАНИМ ЛИМОМ ДЕБЉИНЕ 1.0ММ. ИЗМЕЂУ ЛИМОВА ЈЕ ТЕРМОИЗОЛАЦИОНИ СЛОЈ ОД ТВРДИХ ПЛОЧА МИНЕРАЛНЕ ВУНЕ Д=5 СМ.УКУПНИ КОЕФИЦИЈЕНТ ПРОЛАЗА ТОПЛОТЕ КРОЗ ЦЕЛУ ПОЗИЦИЈУ ЈЕ НЕ ВЕЋИ ОД U=1.6W/M^{2}K.ТОН ПЛАСТИФИКАЦИЈЕ ПО RAL 9006.
ЛАМЕЛЕ ЖАЛУЗИНЕ ИЗРАЂЕНЕ СУ ОД ПОЦИНКОВАНОГ ЧЕЛИЧНОГ ЛИМА Д =1.5мм, Z ПРОФИЛА У РАМУ ОД КУТИЈАСТИХ ПРОФИЛА ,ИСТЕ СУ БОЈЕ КАО И ВРАТА. СА УНУТРАШЊЕ СТРАНЕ ПОСТАВИТИ ЗАШТИТНУ МРЕЖИЦУ СА ОКЦИМА 5/5 мм. дебљине 0.8мм.
ВРАТА СУ ПОВЕЗАНА НА СИСТЕМ КОНТРОЛЕ ПРИСТУПА КОЈИ ЈЕ ПРЕДМЕТ ПРОЈЕКТА ТЕЛЕКОМУНИКАЦИЈА. НАПАЈАЊЕ ЕЛ.МАГНЕТНОГ КОНТАКТА ЈЕ НА 230V.
У РАДНО КРИЛО УГРАДИТИ ТРОСТЕПЕНУ МЕХАНИЧКУ БРАВУ И РУКОХВАТ СА КОНТРОЛИСАНЕ СТРАНЕ А КВАКУ СА ДРУГЕ СТРАНЕ КРИЛА ВРАТА. ИСПОРУЧИЛАЦ ВРАТА ЈЕ У ОБАВЕЗИ ДА КРОЗ ПАСИВНО КРИЛО ПРОВУЧЕ КАБЛ ЗА НАПАЈАЊЕ EMG ПРИХВАТНИКА ТАКО ШТО ЋЕ ЈЕДАН КРАЈ КАБЛА ИЗВУЋИ ИЗ ПАСИВНОГ КРИЛА И УВУЋИ У ШТОК У ГОРЊЕМ УГЛУ А ЗАТИМ ИЗВУЋИ КАБЛ ИЗ ШТОКА НА ИСТОЈ ВИСИНИ, И У ДУЖИНИ ОД 1М, НАМОТАТИ КОТУР И ОСТАВИТИ ГА ЗА ДАЉЕ ПОВЕЗИВАЊЕ. КАБЛ У ВИДНОМ ДЕЛУ (ИЗМЕЂУ ПАСИВНОГ КРИЛА И ШТОКА) ЗАШТИТИТИ МЕТАЛНИМ САПА ЦРЕВОМ У ПОТРЕБНОЈ ДУЖИНИ ЗА ПОТПУНО ОТВАРАЊЕ КРИЛА ТАКО ДА НЕ ДОЂЕ ДО КИДАЊА ИЛИ ЗАТЕЗАЊА КАБЛА. НА ДРУГИ КРАЈ КАБЛА ПОВЕЗАТИ EMG ПРИХВАТНИК. КАБЛ ЈЕ САСТАВНИ ДЕО ПОЗИЦИЈЕ ВРАТА И НАВЕДЕНИ РАДОВИ МОРАЈУ СЕ ИЗВЕСТИ РАДИОНИЧКИ А НЕ НА ЛИЦУ МЕСТА. EMG ПРИХВАТНИК СЕ ПРЕДВИЂА ПРОЈЕКТОМ ТЕЛЕКОМУНИКАЦИЈА А ИСПОРУЧИЛАЦ ВРАТА ГА УГРАЂУЈЕ И ПОВЕЗУЈЕ НА ПРИПАДАЈУЋИ КРАЈ КАБЛА. КОНТРОЛИСАНО КРИЛО ОПРЕМИТИ СА ХИДРАУЛИЧКИМ ЗАТВАРАЧЕМ. ПАСИВНО КРИЛО ВРАТА КОЈЕ НИЈЕ КОНТРОЛИСАНО ЕЛЕКТРОМАГНЕТОМ ПОСЕДУЈЕ МЕХАНИЗАМ ЗА ФИКСИРАЊЕ У ЗАТВОРЕНОМ ПОЛОЖАЈУ. У СЛУЧАЈУ ПОЖАРА ВРАТА СЕ АУТОМАТСКИ ОДБРАВЉУЈУ.
ВРАТА СНАБДЕТИ ОДГОВАРАЈУЋИМ ОКОВОМ, И ШАРКАМА (МИНИМУМ 4).
РАДИТИ ПО ДЕТАЉУ ПРОИЗВОЂАЧА, А УЗ САГЛАСНОСТ ПРОЈЕКТАНТА. ПРОИЗВОЂАЧ ЈЕ У ОБАВЕЗИ ДА ДЕФИНИШЕ НАЧИН
УГРАДЊЕ РАДИОНИЧКИМ ЦРТЕЖИМА НА КОЈЕ ЈЕ ДУЖАН ДА ДОБИЈЕ САГЛАСНОСТ НАРУЧИОЦА И ПРОЈЕКТАНТА.
ВРАТА ОПРЕМИТИ ЕЛЕКТРО-МАГНЕТНИМ ДРЖАЧЕМ ЗБОГ СИСТЕМА КОНТРОЛЕ ПРИСТУПА.

Етажа:	КРИЛО А	КРИЛО Б	КРИЛО Ц	КРИЛО Д
Конвенција:				
Сутерен	0	0	0	0
Приземље	0	0	0	2
1.спрат	0	0	0	0
2.спрат	0	0	0	0
Укупно(крило):	0	0	0	2
Укупно(објекат):	2			
Напомена:	СВЕ МЕРЕ УЗЕТИ НА ЛИЦУ МЕСТА.			

СПОЉАШЊА БРАВАРИЈА

ЛИСТ 01-02

ИЗГЛЕД СА СПОЉАШЊЕ СТРАНЕ

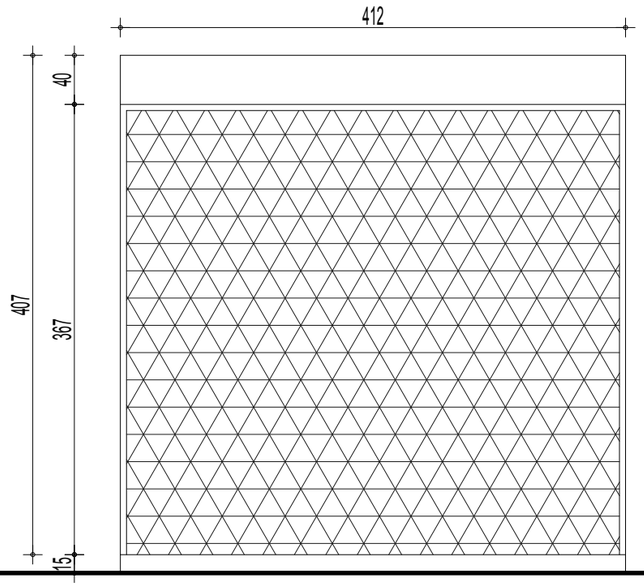

ИЗГЛЕД

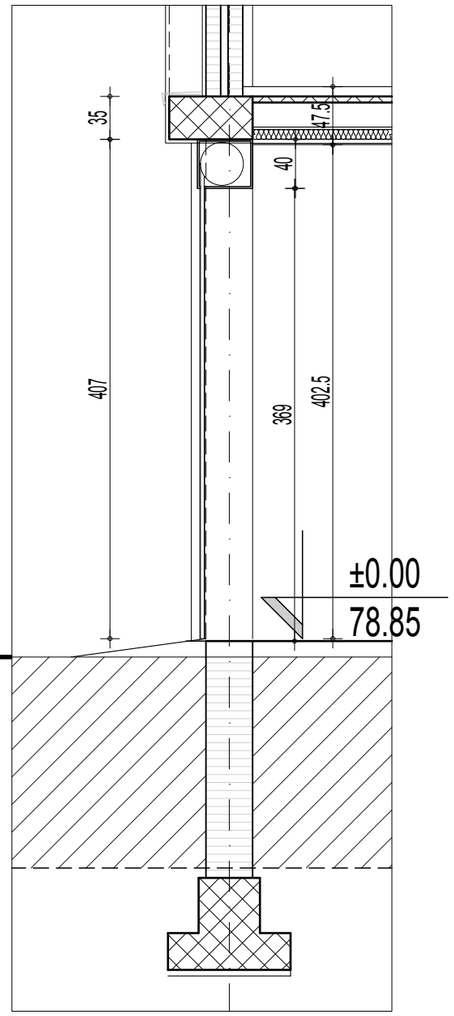

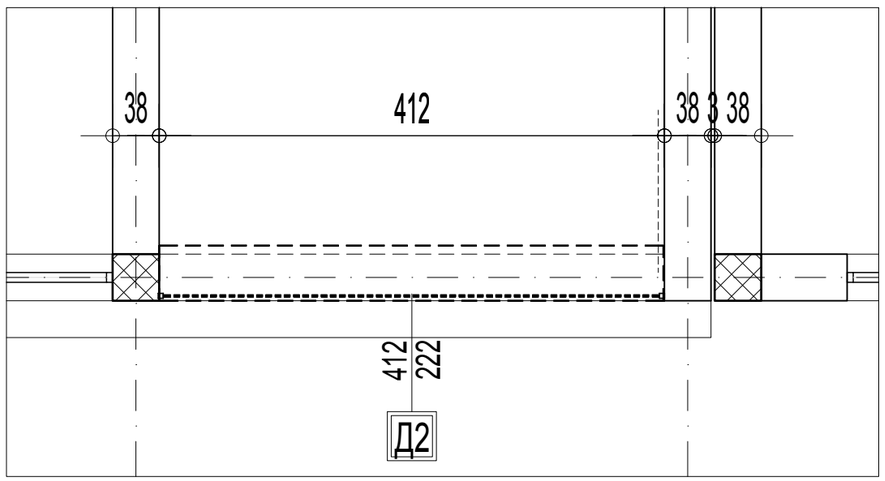

ОСНОВА

САОБРАЋАЈНИ ИНСТИТУТ ЦИП, БЕОГРАД

Објекат:
ПРУГА БЕОГРАД - СУБОТИЦА - ДРЖАВНА ГРАНИЦА (КЕЛЕБИЈА)
ДЕОНИЦА ПРУГЕ НОВИ САД - СУБОТИЦА - ДРЖАВНА ГРАНИЦА (КЕЛЕБИЈА)

СПОЉАШЊА БРАВАРИЈА

Врста техн.док.: **ПЗИ**

Размера: Р 1:50

Цртеж: ЗАШТИТНА РОЛО РЕШЕТКА

Ознака: Д2

Број листа: 01

Зидарска мера:	412/407
Опис:	ОПИС ШЕМЕ ЗАШТИТНА РОЛО РЕШЕТКА САСТОЈИ СЕ ОД: - ВОЂИЦЕ (ДУБИНЕ 4см) НОСАЧА ОСОВИНЕ - МЕХАНИЗМА СА ОПРУГАМА И ПАНЦИРА РОЛО РЕШЕТКЕ, ПАНЦИР (ДИМЕНЗИЈА 381/452см) ИЗРАЂЕН ЈЕ ОД ПРОФИЛИСАНЕ СВЕТЛО ВУЧЕНЕ АРМАТУРНЕ ЖИЦЕ ДЕБЉИНЕ Ø8мм. ЖИЦА СЕ ПОВЕЗУЈЕ ТАКО ДА ДАЈЕ ОБЛИК ПЧЕЛИЊЕГ САЋА (ОКЦА 9x6см). КОМПЛЕТНА РЕШЕТКА У "ОТВОРЕНОМ" СТАЊУ ЈЕ УРОЛОВАНА У КУТИЈУ, ДИМЕНЗИЈЕ 45/40см, ДУЖИНЕ Л=389см У КОЈУ ЈЕ СМЕШТЕН МЕХАНИЗАМ СА ОПРУГОМ. КУТИЈА СЕ ЗАТВАРА МАСКОМ ИЗРАЂЕНОМ ОД ЧЕЛИЧНОГ ЛИМА. ОТВАРАЊЕ ЈЕ ДВОСТРАНО КЛАСИЧАН СИСТЕМ СА РУЧНИМ ОТВАРАЊЕМ И СИСТЕМ СА УГРАЂЕНИМ МОТОРОМ ЗА АУТОМАТСКО СПУШТАЊЕ И ПОДИЗАЊЕ. РЕШЕТКА ЈЕ У СИСТЕМУ ДОЈАВЕ ПОЖАРА. У СЛУЧАЈУ ПОЖАРА РЕШЕТКА СЕ АУТОМАТСКИ ПОДИЖЕ. У СЛУЧАЈУ НЕСТАНКА ЕЛЕКТРИЧНЕ ЕНЕРГИЈЕ (НАПОНА) РЕШЕТКА СЕ НАПАЈА ИЗ ДИЗЕЛ ЕЛЕКТРИЧНОГ АГРЕГАТА.

Етажа:	КРИЛО А	КРИЛО Б	КРИЛО Ц	КРИЛО Д
Конвенција:				
Сутерен	0	0	0	0
Приземље	0	0	0	1
1.спрат	0	0	0	0
2.спрат	0	0	0	0
Укупно(крило):	0	0	0	1
Укупно(објекат):	1			
Напомена:	СВЕ МЕРЕ УЗЕТИ НА ЛИЦУ МЕСТА.			

САОБРАЋАЈНИ ИНСТИТУТ ЦИП, БЕОГРАД

Објекат:
МОДЕРНИЗАЦИЈА ЖЕЛЕЗНИЧКЕ ПРУГЕ БЕОГРАД - СУБОТИЦА - ДРЖАВНА ГРАНИЦА (КЕЛЕБИЈА) ДЕОНИЦА БЕОГРАД ЦЕНТАР - СТАРА ПАЗОВА

БРАВАРИЈА

Фаза пројекта: **ПЗИ**

Размера: Р 1:50

Цртеж: ПЕЊАЛИЦЕ НА КРОВУ

Ознака: П2

Број листа: 02

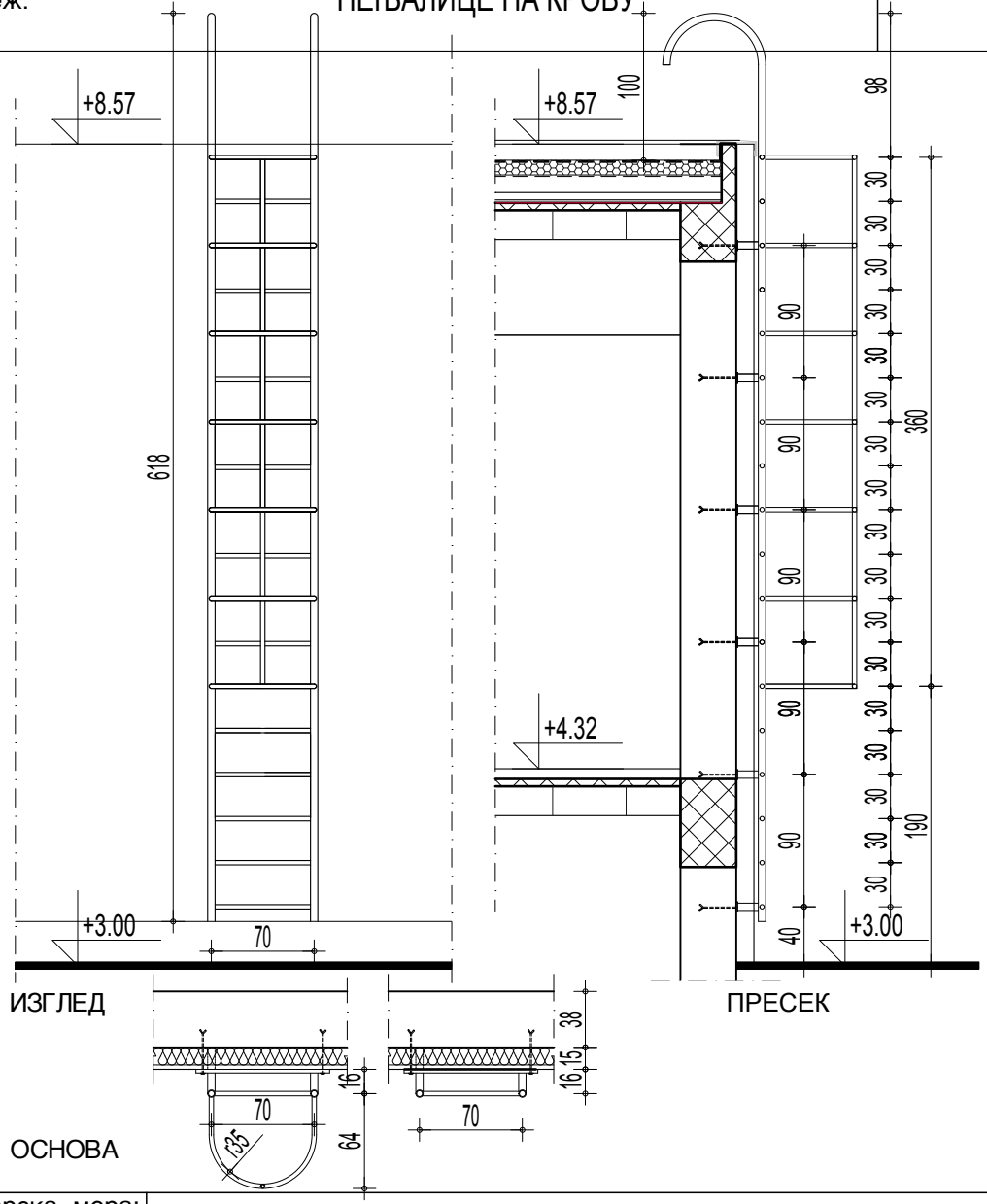

Зидарска мера:	618cm
Опис:	ПЕЊАЛИЦЕ НА КРОВУ Спољне металне степенице-пењалице - са леђобраном, за излаз на виши кров. Вертикална конструкција је од цеви Ø50мм,пењалице су шипке Ø25мм на рамаку од 30 цм. На висини од 1.90 м изводи се полукружна заштитна ограда висине 3.6 м, шипкама Ø25мм, варењем за цеви на сваких 60 цм. Конструкција се анкерује у зид на сваких 90цм висине. Све елементе очистити, заштитити од корозије и бојити бојом за метал два пута у тону по избору пројектанта. Детаљи уградње и веза елемената према спецификацији произвођача. Извођач је дужан да изради радионичке цртеже и да за њих добије сагласност наручиоца и пројектанта.
Етажа:	КРОВ крило Д
Укупно:	1
Напомена:	ИЗВОЂАЧ ЈЕ У ОБАВЕЗИ ДА ДЕФИНИШЕ НАЧИН УГРАДЊЕ РАДИОНИЧКИМ ЦРТЕЖИМА НА КОЈЕ ЈЕ ДУЖАН ДА ДОБИЈЕ САГЛАСНОСТ ИНВЕСТИТОРА. СВЕ МЕРЕ УЗЕТИ НА ЛИЦУ МЕСТА.

УНУТРАШЊА БРАВАРИЈА

ЛИСТ 01

САОБРАЋАЈНИ ИНСТИТУТ ЦИП, БЕОГРАД

Објекат:
ПРУГА БЕОГРАД - СУБОТИЦА - ДРЖАВНА ГРАНИЦА (КЕЛЕБИЈА)
ДЕОНИЦА ПРУГЕ НОВИ САД - СУБОТИЦА - ДРЖАВНА ГРАНИЦА (КЕЛЕБИЈА)
СТАНИЧНА ЗГРАДА МНОВИ САД

БРАВАРИЈА

Врста техн.док.: **пзи**

Размера: Р 1:50

Цртеж: ПОКЛОПАЦ КАНАЛА

Ознака: ПО1 ПО2 ПО3 ПО4

Број листа: 01

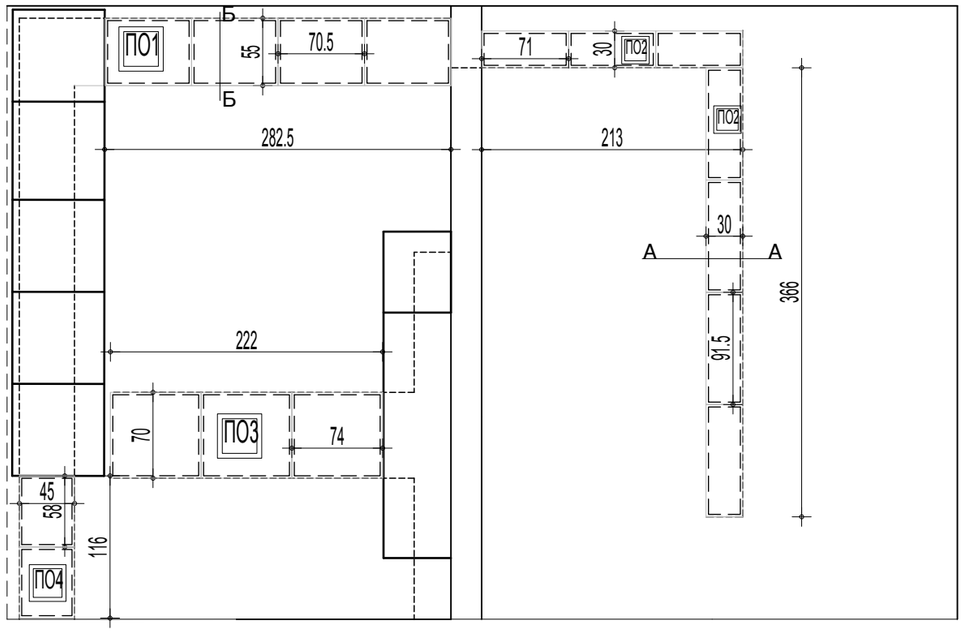

ОСНОВА

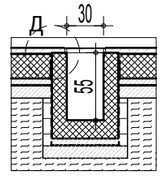

ПРЕСЕК А-А

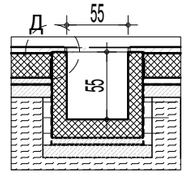

ПРЕСЕК Б-Б

ПОКЛОПАЦ НА КАНАЛУ ЈЕ ОД РЕБРАСТОГ ЛИМА, д=5мм

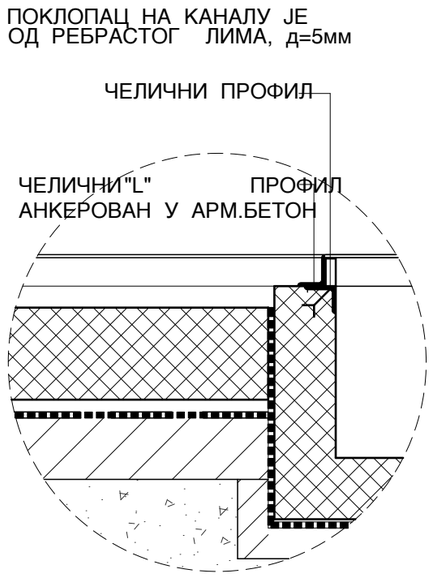

ДЕТАЉ Д

Зидарска мера:	ПО1 ширина 55cm	ПО2 ширина 30cm	ПО3 ширина 70cm	ПО4 ширина 45cm
Дужина:	L=0,705x4 =2.82m'	L=0,71x3+0,915x4=5.79m'	L=0,74x3 =2.22m'	L=0,58x2 =1.16m'

Опис:

Поклопац за канале

Поклопац за канале је од поцинкованог челичног ребрастог лима д=5 mm. Поставља се у рам од челичниг профила. Анкеровање рама у армирано бетонски зид канала преко L профила.
Рам и поклопац обрадити топлим цинковањем. Поклопац опремити куком која омогућава подизање поклопца из рама.
Све челичне елементе заштитити од корозије основном бојом и финално бојити двапута бојом за метал у тону RAL 9007 - Graualuminium.

Етажа:	КРИЛО А	КРИЛО Б	КРИЛО Ц	КРИЛО Д
Конвенција:				
Сутерен				
Приземље				ПО1 L =2.82m' ПО3 L=2.22m' ПО2 L=5.79m' ПО4 L=1.16m'
1.спрат				
2.спрат				
Укупно(објекат):				
Напомена:	СВЕ МЕРЕ УЗЕТИ НА ЛИЦУ МЕСТА.			

ЗАЈЕДНИЧКЕ ШЕМЕ

УНУТРАШЊА АЛУМИНАРИЈА

ЛИСТ 01-05

САОБРАЋАЈНИ ИНСТИТУТ ЦИП, БЕОГРАД	Објекат: ПРУГА БЕОГРАД - СУБОТИЦА - ДРЖАВНА ГРАНИЦА (КЕЛЕБИЈА) ДЕОНИЦА ПРУГЕ НОВИ САД - СУБОТИЦА - ДРЖАВНА ГРАНИЦА (КЕЛЕБИЈА)	Врста техн.док.: ПЗИ	
	УНУТРАШЊА АЛУМИНАРИЈА	Размера: Р 1:50	
Цртеж: УНУТРАШЊА ВРАТА		Ознака: 1	Број листа: 01

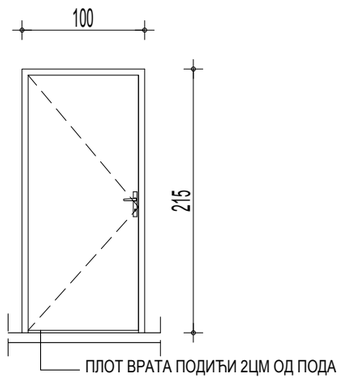

ИЗГЛЕД

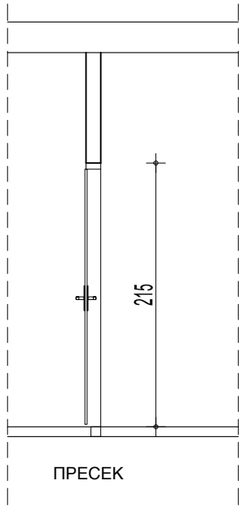

ПРЕСЕК

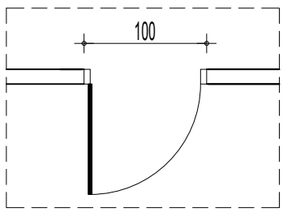

ОСНОВА

Зидарска мера:	100 /215
Опис:	УНУТРАШЊА ЈЕДНОКРИЛНА ВРАТА КОНСТРУКЦИЈА ВРАТА И ШТОКА ЈЕ ИЗРАЂЕНА ОД АЛУМИНИЈУМСКИХ ПРОФИЛА БЕЗ ТЕРМОПРЕКИДА. ПРОФИЛИ СУ ЕЛОКСИРАНИ ПРОЦЕСОМ АНОДНЕ ОКСИДАЦИЈЕ, У БОЈИ И ТОНУ ПО ИЗБОРУ ПРОЈЕКТАНТА. УГРАДЊА СЕ ВРШИ ПРЕКО ЧЕЛИЧНИХ И АЛУМИНИЈУМСКИХ ДРЖАЧА. КОНСТРУКЦИЈА КРИЛА ВРАТА ЈЕ ОД АЛУМИНИЈУМСКОГ ПРОФИЛА ,КРИЛО ЈЕ ОБОСТРАНО ОБЛОЖЕНО УНИВЕР ПЛОЧАМА Д=18 ММ СА ИСПУНОМ ОД ПАПИРНОГ САЋА. ВРАТА СНАБДЕТИ СИГУРНОСНОМ БРАВОМ СА ЗАКЉУЧАВАЊЕМ У ВИШЕ ТАЧАКА. СВИ ЧЕЛИЧНИ ДЕЛОВИ ТРЕБА ДА СУ ЗАШТИЋЕНИ ОД КОРОЗИЈЕ. ВРАТА СНАБДЕТИ ОДГОВАРАЈУЋИМ ОКОВОМ, КВАКАМА И ШАРКАМА. УГРАДЊУ ВРШИТИ У СКЛАДУ СА РАДИОНИЧКИМ ДЕТАЉИМА КОЈЕ ИЗРАЂУЈЕ ИЗВОЂАЧ РАДОВА, НА ОСНОВУ ДИМЕНЗИЈА ПОЗИЦИЈА УЗЕТИХ НА ЛИЦУ МЕСТА. ДЕТАЉИ МОРАЈУ ДА БУДУ ОДОБРЕНИ ОД СТРАНЕ ОДГОВОРНОГ ПРОЈЕКТАНТА И НАДЗОРНОГ ОРГАНА.ПРИ ИЗРАДИ И МОНТАЖИ ПОЗИЦИЈЕ ПОШТОВАТИ СВЕ ПРЕПОРУКЕ ОД СТРАНЕ ПРОИЗВОЂАЧА ПРОФИЛА. ИЗВОЂАЧ ЈЕ ДУЖАН ДА ДОСТАВИ АТЕСТНУ ДОКУМЕНТАЦИЈУ УСАГЛАШЕНУ СА EN СТАНДАРДИМА. УГРАДИТИ ГУМЕНУ ДИХТУНГ ТРАКУ У ФАЛЦУ ШТОКА.ВРАТА СУ ПРЕДВИЂЕНА ЗА СУВУ УГРАДЊУ.

Етажа:	АНЕКС;КРИЛО А		КРИЛО Б		КРИЛО Ц		КРИЛО Д	
Конвенција: лева десна	лева	десна	лева	десна	лева	десна	лева	десна
Сутерен	0	0	0	0	0	0	0	0
Приземље	5	1	0	1	0	0	0	0
1.спрат	1	0	0	0	0	0	0	1
2.спрат	0	0	0	0	0	0	0	0
Укупно(крило):	6	1	0	1	0	0	0	1
Укупно(објекат):	9							
Напомена:	СВЕ МЕРЕ УЗЕТИ НА ЛИЦУ МЕСТА.							

САОБРАЋАЈНИ ИНСТИТУТ ЦИП, БЕОГРАД	Објекат: ПРУГА БЕОГРАД - СУБОТИЦА - ДРЖАВНА ГРАНИЦА (КЕЛЕБИЈА) ДЕОНИЦА ПРУГЕ НОВИ САД - СУБОТИЦА - ДРЖАВНА ГРАНИЦА (КЕЛЕБИЈА)	Врста техн.док.: ПЗИ	
	УНУТРАШЊА АЛУМИНАРИЈА	Размера: Р 1:50	
Цртеж: УНУТРАШЊА ВРАТА		Ознака: 2	Број листа: 02

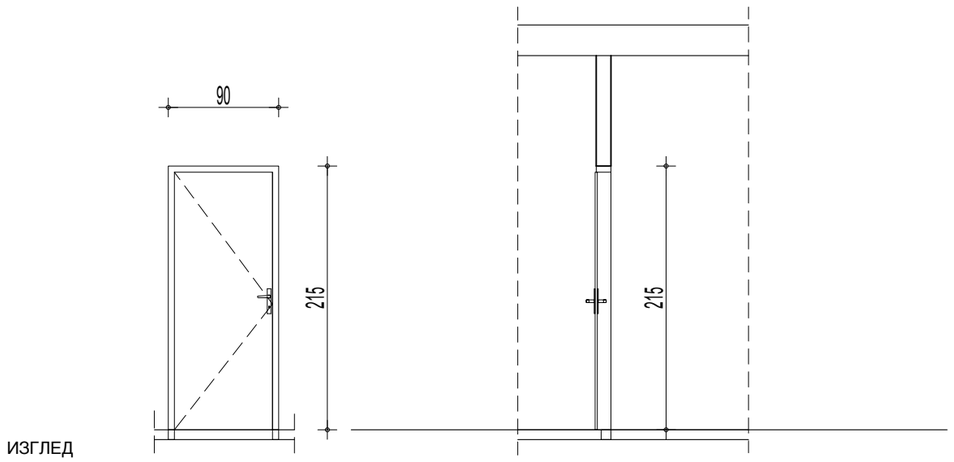

ИЗГЛЕД

ПРЕСЕК

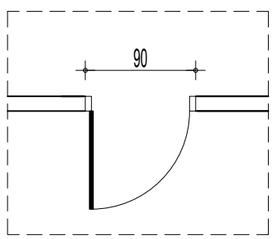

ОСНОВА

Зидарска мера:	90 /215
Опис:	УНУТРАШЊА ЈЕДНОКРИЛНА ВРАТА ВРАТА СУ ИЗРАЂЕНА ОД АЛУМИНИЈУМСКИХ ПРОФИЛА БЕЗ ТЕРМОПРЕКИДА. ПРОФИЛИ СУ ЕЛОКСИРАНИ ПРОЦЕСОМ АНОДНЕ ОКСИДАЦИЈЕ, У БОЈИ И ТОНУ ПО ИЗБОРУ ПРОЈЕКТАНТА. УГРАДЊА СЕ ВРШИ ПРЕКО ЧЕЛИЧНИХ И АЛУМИНИЈУМСКИХ ДРЖАЧА. КРИЛО ВРАТА ЈЕ ИЗВЕДЕНО ПУНО И ИСПУНА ЈЕ СЕНДВИЧ ПАНЕЛ ОД ОБОСТРАНО ПОСТАВЉЕНИХ ТАБЛИ АЛУМИНИЈУМСКОГ ЕЛОКСИРАНОГ ЛИМА. ВРАТА СНАБДЕТИ СИГУРНОСНОМ БРАВОМ СА ЗАКЉУЧАВАЊЕМ У ВИШЕ ТАЧАКА. СВИ ЧЕЛИЧНИ ДЕЛОВИ ТРЕБА ДА СУ ЗАШТИЋЕНИ ОД КОРОЗИЈЕ. УГРАДЊУ ВРШИТИ У СКЛАДУ СА РАДИОНИЧКИМ ДЕТАЉИМА КОЈЕ ИЗРАЂУЈЕ ИЗВОЂАЧ РАДОВА, НА ОСНОВУ ДИМЕНЗИЈА ПОЗИЦИЈА УЗЕТИХ НА ЛИЦУ МЕСТА. ДЕТАЉИ МОРАЈУ ДА БУДУ ОДОБРЕНИ ОД СТРАНЕ ОДГОВОРНОГ ПРОЈЕКТАНТА И НАДЗОРНОГ ОРГАНА.ПРИ ИЗРАДИ И МОНТАЖИ ПОЗИЦИЈЕ ПОШТОВАТИ СВЕ ПРЕПОРУКЕ ОД СТРАНЕ ПРОИЗВОЂАЧА ПРОФИЛА. ИЗВОЂАЧ ЈЕ ДУЖАН ДА ДОСТАВИ АТЕСТНУ ДОКУМЕНТАЦИЈУ УСАГЛАШЕНУ СА EN СТАНДАРДИМА.

Етажа:	АНЕКС;КРИЛО А		КРИЛО Б		КРИЛО Ц		КРИЛО Д	
Конвенција: лева десна	лева	десна	лева	десна	лева	десна	лева	десна
Сутерен	0	0	0	0	0	0	0	0
Приземље	3	4	1	0	2	1	0	0
1.спрат	3	3	4	8	0	0	3	2
2.спрат	3	4	0	0	0	0	0	0
Укупно(крило):	9	11	5	8	2	1	3	2
Укупно(објекат):	41							
Напомена:	СВЕ МЕРЕ УЗЕТИ НА ЛИЦУ МЕСТА.							

САОБРАЋАЈНИ ИНСТИТУТ ЦИП, БЕОГРАД	Објекат: ПРУГА БЕОГРАД - СУБОТИЦА - ДРЖАВНА ГРАНИЦА (КЕЛЕБИЈА) ДЕОНИЦА ПРУГЕ НОВИ САД - СУБОТИЦА - ДРЖАВНА ГРАНИЦА (КЕЛЕБИЈА)		Врста техн.док.: ПЗИ
	УНУТРАШЊА АЛУМИНАРИЈА		Размера: Р 1:50
Цртеж:	УНУТРАШЊА ВРАТА	Ознака: 2а	Број листа: 03

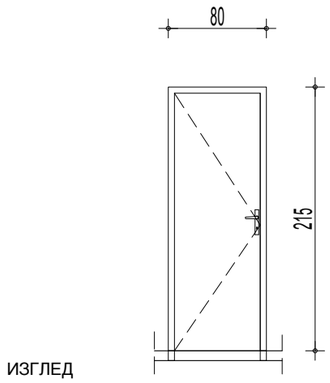

ИЗГЛЕД

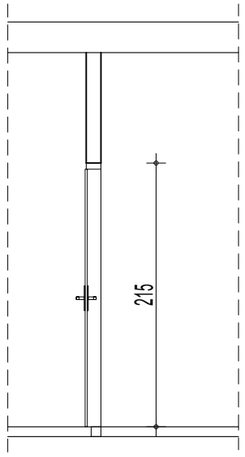

ПРЕСЕК

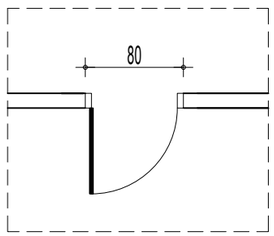

ОСНОВА

Зидарска мера:	80 /215
Опис:	УНУТРАШЊА ЈЕДНОКРИЛНА ВРАТА ВРАТА СУ ИЗРАЂЕНА ОД АЛУМИНИЈУМСКИХ ПРОФИЛА БЕЗ ТЕРМОПРЕКИДА. ПРОФИЛИ СУ ЕЛОКСИРАНИ ПРОЦЕСОМ АНОДНЕ ОКСИДАЦИЈЕ, У БОЈИ И ТОНУ ПО ИЗБОРУ ПРОЈЕКТАНТА. УГРАДЊА СЕ ВРШИ ПРЕКО ЧЕЛИЧНИХ И АЛУМИНИЈУМСКИХ ДРЖАЧА. КРИЛО ВРАТА ЈЕ ИЗВЕДЕНО ПУНО И ИСПУНА ЈЕ СЕНДВИЧ ПАНЕЛ ОД ОБОСТРАНО ПОСТАВЉЕНИХ ТАБЛИ АЛУМИНИЈУМСКОГ ЕЛОКСИРАНОГ ЛИМА. ВРАТА СНАБДЕТИ СИГУРНОСНОМ БРАВОМ СА ЗАКЉУЧАВАЊЕМ У ВИШЕ ТАЧАКА. СВИ ЧЕЛИЧНИ ДЕЛОВИ ТРЕБА ДА СУ ЗАШТИЋЕНИ ОД КОРОЗИЈЕ. УГРАДЊУ ВРШИТИ У СКЛАДУ СА РАДИОНИЧКИМ ДЕТАЉИМА КОЈЕ ИЗРАЂУЈЕ ИЗВОЂАЧ РАДОВА, НА ОСНОВУ ДИМЕНЗИЈА ПОЗИЦИЈА УЗЕТИХ НА ЛИЦУ МЕСТА. ДЕТАЉИ МОРАЈУ ДА БУДУ ОДОБРЕНИ ОД СТРАНЕ ОДГОВОРНОГ ПРОЈЕКТАНТА И НАДЗОРНОГ ОРГАНА.ПРИ ИЗРАДИ И МОНТАЖИ ПОЗИЦИЈЕ ПОШТОВАТИ СВЕ ПРЕПОРУКЕ ОД СТРАНЕ ПРОИЗВОЂАЧА ПРОФИЛА. ИЗВОЂАЧ ЈЕ ДУЖАН ДА ДОСТАВИ АТЕСТНУ ДОКУМЕНТАЦИЈУ УСАГЛАШЕНУ СА EN СТАНДАРДИМА.

Етажа:	АНЕКС;КРИЛО А		КРИЛО Б		КРИЛО Ц		КРИЛО Д	
Конвенција: лева десна	лева	десна	лева	десна	лева	десна	лева	десна
Сутерен	0	0	0	0	0	0	0	0
Приземље	0	0	0	0	0	0	0	0
1.спрат	0	0	1	0	0	0	0	0
2.спрат	0	2	0	0	0	0	0	0
Укупно(крило):	0	2	1	0	0	0	0	0
Укупно(објекат):	3							
Напомена:	СВЕ МЕРЕ УЗЕТИ НА ЛИЦУ МЕСТА.							

САОБРАЋАЈНИ ИНСТИТУТ ЦИП, БЕОГРАД	Објекат: ПРУГА БЕОГРАД - СУБОТИЦА - ДРЖАВНА ГРАНИЦА (КЕЛЕБИЈА) ДЕОНИЦА ПРУГЕ НОВИ САД - СУБОТИЦА - ДРЖАВНА ГРАНИЦА (КЕЛЕБИЈА)		Врста техн.док.: ПЗИ
	УНУТРАШЊА АЛУМИНАРИЈА		Размера: Р 1:50
Цртеж: УНУТРАШЊА ВРАТА		Ознака: 2р	Број листа: 04

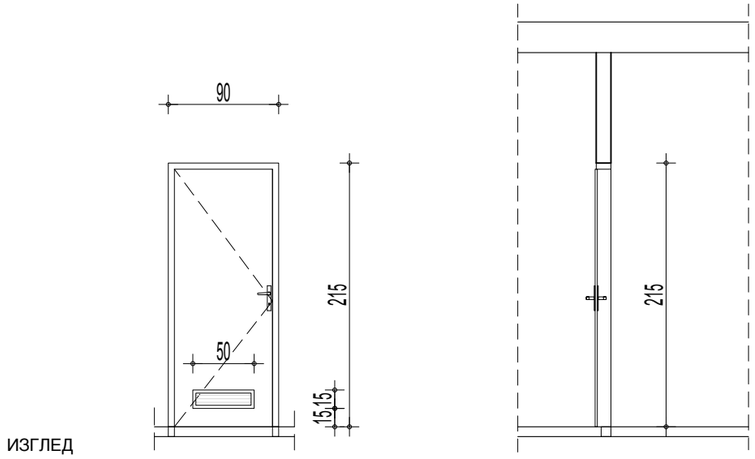

ИЗГЛЕД ПРЕСЕК

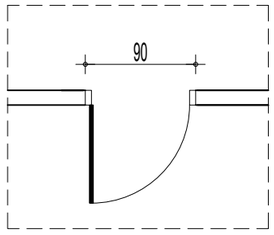

ОСНОВА

Зидарска мера:	90 /215
Опис:	УНУТРАШЊА ЈЕДНОКРИЛНА ВРАТА КОНСТРУКЦИЈА ВРАТА И ШТОКА ЈЕ ИЗРАЂЕНА ОД АЛУМИНИЈУМСКИХ ПРОФИЛА БЕЗ ТЕРМОПРЕКИДА. ПРОФИЛИ СУ ЕЛОКСИРАНИ ПРОЦЕСОМ АНОДНЕ ОКСИДАЦИЈЕ, У БОЈИ И ТОНУ ПО ИЗБОРУ ПРОЈЕКТАНТА. УГРАДЊА СЕ ВРШИ ПРЕКО ЧЕЛИЧНИХ И АЛУМИНИЈУМСКИХ ДРЖАЧА. КОНСТРУКЦИЈА КРИЛА ВРАТА ЈЕ ОД АЛУМИНИЈУМСКОГ ПРОФИЛА ,КРИЛО ЈЕ ОБОСТРАНО ОБЛОЖЕНО УНИВЕР ПЛОЧАМА Д=18 ММ СА ИСПУНОМ ОД ПАПИРНОГ САЋА. ВРАТА СНАБДЕТИ СИГУРНОСНОМ БРАВОМ СА ЗАКЉУЧАВАЊЕМ У ВИШЕ ТАЧАКА. СВИ ЧЕЛИЧНИ ДЕЛОВИ ТРЕБА ДА СУ ЗАШТИЋЕНИ ОД КОРОЗИЈЕ. ВРАТА СНАБДЕТИ ОДГОВАРАЈУЋИМ ОКОВОМ, КВАКАМА И ШАРКАМА. УГРАДЊУ ВРШИТИ У СКЛАДУ СА РАДИОНИЧКИМ ДЕТАЉИМА КОЈЕ ИЗРАЂУЈЕ ИЗВОЂАЧ РАДОВА, НА ОСНОВУ ДИМЕНЗИЈА ПОЗИЦИЈА УЗЕТИХ НА ЛИЦУ МЕСТА. ДЕТАЉИ МОРАЈУ ДА БУДУ ОДОБРЕНИ ОД СТРАНЕ ОДГОВОРНОГ ПРОЈЕКТАНТА И НАДЗОРНОГ ОРГАНА.ПРИ ИЗРАДИ И МОНТАЖИ ПОЗИЦИЈЕ ПОШТОВАТИ СВЕ ПРЕПОРУКЕ ОД СТРАНЕ ПРОИЗВОЂАЧА ПРОФИЛА. ИЗВОЂАЧ ЈЕ ДУЖАН ДА ДОСТАВИ АТЕСТНУ ДОКУМЕНТАЦИЈУ УСАГЛАШЕНУ СА EN СТАНДАРДИМА. У ДОЊЕМ ДЕЛУ ВРАТА УГРАДИТИ ПРЕСТРУЈНУ РЕШЕТКУ, ДИМ. 500/150мм,ПРЕМА ПРОЈЕКТУ ТЕРМОТЕХНИЧКИХ ИНСТАЛАЦИЈА, КЊИГА 6. УГРАДИТИ ГУМЕНУ ДИХТУНГ ТРАКУ У ФАЛЦУ ШТОКА.ВРАТА СУ ПРЕДВИЂЕНА ЗА СУВУ УГРАДЊУ.

Етажа:	АНЕКС;КРИЛО А		КРИЛО Б		КРИЛО Ц		КРИЛО Д	
Конвенција: лева десна	лева	десна	лева	десна	лева	десна	лева	десна
Сутерен	0	0	0	0	0	0	0	0
Приземље	0	0	2	1	0	0	0	0
1.спрат	0	0	1	4	0	0	2	2
2.спрат	0	0	0	0	0	0	0	0
Укупно(крило):	0	0	3	5	0	0	2	2
Укупно(објекат):	12							
Напомена:	СВЕ МЕРЕ УЗЕТИ НА ЛИЦУ МЕСТА.							

САОБРАЋАЈНИ ИНСТИТУТ ЦИП, БЕОГРАД	Објекат: ПРУГА БЕОГРАД - СУБОТИЦА - ДРЖАВНА ГРАНИЦА (КЕЛЕБИЈА) ДЕОНИЦА ПРУГЕ НОВИ САД - СУБОТИЦА - ДРЖАВНА ГРАНИЦА (КЕЛЕБИЈА)	Врста техн.док.: ПЗИ
	УНУТРАШЊА АЛУМИНАРИЈА	Размера: Р 1:50
Цртеж: УНУТРАШЊА ВРАТА	Ознака: 9	Број листа: 05

ИЗГЛЕД

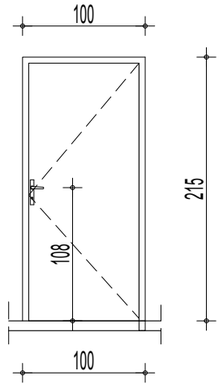

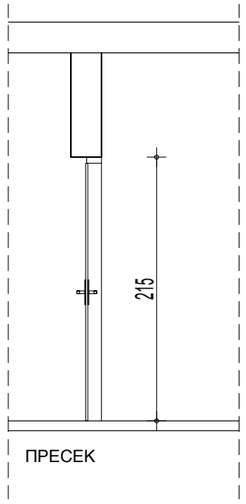

ПРЕСЕК

ОСНОВА

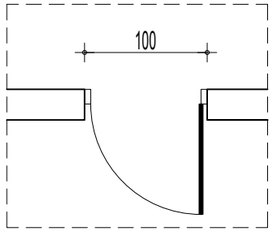

Зидарска мера:	100 /215
Опис:	УНУТРАШЊА ЈЕДНОКРИЛНА ВРАТА КОНСТРУКЦИЈА ВРАТА И ШТОКА ЈЕ ИЗРАЂЕНА ОД АЛУМИНИЈУМСКИХ ПРОФИЛА БЕЗ ТЕРМОПРЕКИДА. ПРОФИЛИ СУ ЕЛОКСИРАНИ ПРОЦЕСОМ АНОДНЕ ОКСИДАЦИЈЕ, У БОЈИ И ТОНУ ПО ИЗБОРУ ПРОЈЕКТАНТА. УГРАДЊА СЕ ВРШИ ПРЕКО ЧЕЛИЧНИХ И АЛУМИНИЈУМСКИХ ДРЖАЧА. КОНСТРУКЦИЈА КРИЛА ВРАТА ЈЕ ОД АЛУМИНИЈУМСКОГ ПРОФИЛА. ПЛОТ ВРАТА ЈЕ ИЗРАЂЕН ОД МЕДИЈАПАНА СА ЗАВРШНОМ ОБРАДОМ ПОЛИУРЕТАНСКИМ ЛАКОМ, ПОЛУ МАТ СА ИСПУНОМ ОД ПАПИРНОГ САЋА. ВРАТА СНАБДЕТИ СА ОДГОВАРАЈУЋОМ БРАВОМ И РУЧКОМ ЗА ОТВАРАЊЕ. УГРАДЊУ ВРШИТИ У СКЛАДУ СА РАДИОНИЧКИМ ДЕТАЉИМА КОЈЕ ИЗРАЂУЈЕ ИЗВОЂАЧ РАДОВА, НА ОСНОВУ ДИМЕНЗИЈА ПОЗИЦИЈА УЗЕТИХ НА ЛИЦУ МЕСТА. ДЕТАЉИ МОРАЈУ ДА БУДУ ОДОБРЕНИ ОД СТРАНЕ ОДГОВОРНОГ ПРОЈЕКТАНТА И НАДЗОРНОГ ОРГАНА.ПРИ ИЗРАДИ И МОНТАЖИ ПОЗИЦИЈЕ ПОШТОВАТИ СВЕ ПРЕПОРУКЕ ОД СТРАНЕ ПРОИЗВОЂАЧА ПРОФИЛА. ИЗВОЂАЧ ЈЕ ДУЖАН ДА ДОСТАВИ АТЕСТНУ ДОКУМЕНТАЦИЈУ УСАГЛАШЕНУ СА EN СТАНДАРДИМА. УГРАДИТИ ГУМЕНУ ДИХТУНГ ТРАКУ У ФАЛЦУ ШТОКА.ВРАТА СУ ПРЕДВИЂЕНА ЗА СУВУ УГРАДЊУ.

Етажа:	АНЕКС;КРИЛО А		КРИЛО Б		КРИЛО Ц		КРИЛО Д	
Конвенција: лева десна	лева	десна	лева	десна	лева	десна	лева	десна
Сутерен	0	0	0	0	0	0	0	0
Приземље	0	0	1	0	0	1	0	0
1.спрат	0	0	0	0	0	0	0	0
2.спрат	0	4	0	0	0	0	0	0
Укупно(крило):	0	4	1	0	0	1	0	0
Укупно(објекат):	6							
Напомена:	СВЕ МЕРЕ УЗЕТИ НА ЛИЦУ МЕСТА.							

УНУТРАШЊА АЛУМИНАРИЈА

САНИТАРНЕ ПРЕГРАДЕ

ЛИСТ 01

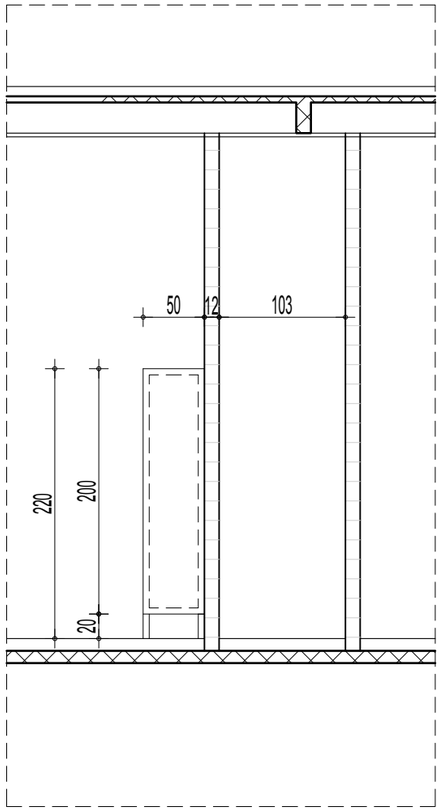

ИЗГЛЕД

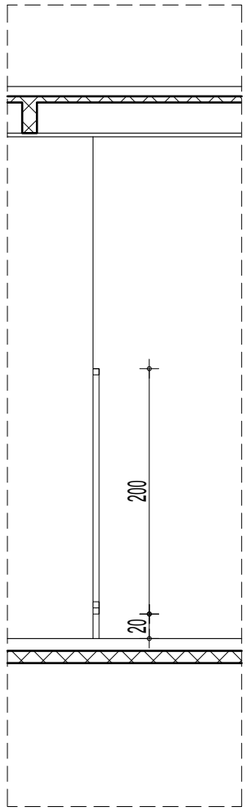

ПРЕСЕК

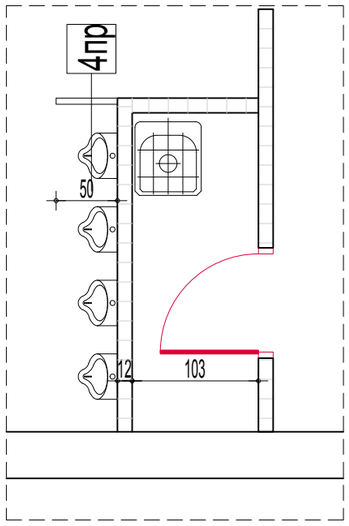

ОСНОВА

САОБРАЋАЈНИ ИНСТИТУТ ЦИП, БЕОГРАД	Објекат: ПРУГА БЕОГРАД - СУБОТИЦА - ДРЖАВНА ГРАНИЦА (КЕЛЕБИЈА) ДЕОНИЦА ПРУГЕ НОВИ САД - СУБОТИЦА - ДРЖАВНА ГРАНИЦА (КЕЛЕБИЈА)		Врста техн.док.: пзи
	УНУТРАШЊА АЛУМИНАРИЈА		Размера: Р 1:50
Цртеж: ПРЕГРАДЕ У САНИТАРНОМ ЧВОРУ		Ознака: 4пр	Број листа: 01

Зидарска мера:	50 / 220
Опис:	УНУТРАШЊА ФИКСНА САНИТАРНА ПРЕГРАДА У САНИТАРНОМ ЧВОРУ ВИСИНА ПРЕГРАДЕ ЈЕ 220см, А ПУНИ ДЕО ЈЕ ВИСИНЕ 200см, И ПОСТАВЉА СЕ НА 20см ОД ПОДА. КОНСТРУКЦИЈА ПРЕГРАДЕ ЈЕ ОД КУТИЈАСТИХ ЧЕЛИЧНИХ ПРОФИЛА 30/50/5 см, КОЈИ СЕ МОНТИРАЈУ НА ГОТОВ ПОД. ЗАВРШНА ОБРАДА ЧЕЛИЧНИХ ПРОФИЛА ЈЕ ХРОМИРАЊЕ. ИСПУНА ФИКСНИХ ДЕЛОВА ОД ЛАМИНАТНИХ МАХ СОМРАСТ ПЛОЧА, ОБОСТРАНО ЗАШТИЋЕНИХ АКРИЛНИМ ПОЛИУРЕТАНСКИМ СМОЛАМА. ОБЛОГУ ФИКСИРАТИ НА КОНСТРУКЦИЈУ СА СПОЉАШЊЕ СТРАНЕ КАБИНЕ, ТАКО ДА КОНСТРУКЦИЈА БУДЕ ВИДНА САМО СА УНУТРАШЊЕ СТРАНЕ. ПРОИЗВОЂАЧ ЈЕ У ОБАВЕЗИ ДА ДЕФИНИШЕ НАЧИН УГРАДЊЕ РАДИОНИЧКИМ ЦРТЕЖИМА, НА КОЈЕ ЈЕ ОБАВЕЗАН ДА ДОБИЈЕ САГЛАСНОСТ НАРУЧИОЦА И ПРОЈЕКТАНТА.

Етажа:	АНЕКС;КРИЛО А	КРИЛО Б	КРИЛО Ц	КРИЛО Д
Конвенција:				
Сутерен	0	0	0	0
Приземље	1	0	1	0
1.спрат	2	1	1	0
2.спрат	2	0	0	0
Укупно(крило):	5	1	2	0
Укупно(објекат):	8			
Напомена:	СВЕ МЕРЕ УЗЕТИ НА ЛИЦУ МЕСТА.			

ПП БРАВАРИЈА

ЛИСТ 01

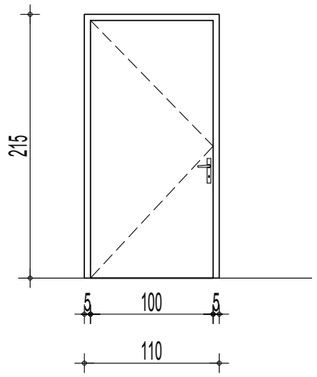

ИЗГЛЕД

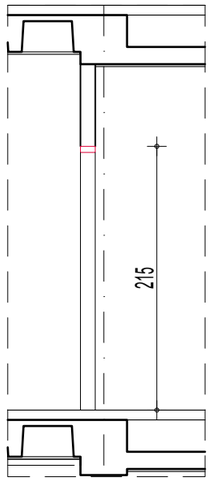

ПРЕСЕК

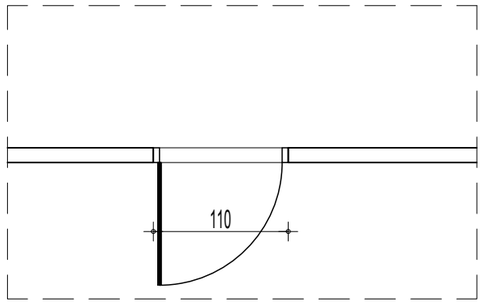

ОСНОВА

САОБРАЋАЈНИ ИНСТИТУТ ЦИП, БЕОГРАД

Објекат:
ПРУГА БЕОГРАД - СУБОТИЦА - ДРЖАВНА ГРАНИЦА (КЕЛЕБИЈА)
ДЕОНИЦА ПРУГЕ НОВИ САД - СУБОТИЦА - ДРЖАВНА ГРАНИЦА (КЕЛЕБИЈА)

ПП БРАВАРИЈА

Врста техн.док.: **ПЗИ**

Размера: Р 1:50

Цртеж: ЈЕДНОКРИЛНА УНУТРАШЊА ПП ВРАТА

Ознака: 1К

Број листа: 01

Зидарска мера:	110/215
Опис:	ПП ВРАТА СА КОНТРОЛОМ ПРИСТУПА ВРАТА СУ ОД НОСИВЕ КОНСТРУКЦИЈЕ ОД ЧЕЛИЧНИХ ЦЕВИ, ПОЖАРНООТПОРНЕ ИЗОЛАЦИОНЕ ИСПУНЕ, НЕАЗБЕСТНОГ САСТАВА. ЗАВРШНЕ ОБЛОГЕ ПЛОТА ВРАТА - ПОЦИНКОВАНИ ЛИМ D=1ММ, ОБОСТРАНО. ДОВРАТНИК ЈЕ ОД ПРОФИЛИСАНОГ ПОЦИНКОВАНОГ ЛИМА D=2ММ, ЗАВРШНА ОБРАДА ПЛАСТИФИКАЦИЈА У ТОНУ ПО ИЗБОРУ ПРОЈЕКТАНТА. ВРАТА СНАБДЕВЕНА СТАНДАРДНОМ БРАВОМ ОТПОРНОМ НА ПОЖАР DIN 18250, СИСТЕМОМ ЗА АУТОМАТСКО ЗАТВАРАЊЕ - ЧЕЛИЧНОМ ОПРУГОМ, СА ЦИЛИНДРОМ (EURO) СА ТРИ КЉУЧА, ШАРКЕ СА КУГЛИЧНИМ ЛЕЖАЈЕМ И КВАКОМ СТАНДАРДНОМ ,ОТПОРНОМ НА ПОЖАР. ПО ЦЕЛОМ ОБИМУ ВРАТА ПОСТАВИТИ ЕКСПАНДИРАЈУЋУ ПРОТИВПОЖАРНУ ТРАКУ И САМОГАСИВЕ ГУМЕНЕ ДИХТУНГЕ. ВАТРООТПОРНОСТ ВРАТА ЈЕ 60 МИН,ОДРЕЂЕНА ЈЕ ПРЕМА SRPS UJ.1.240. ВРАТА ОПРЕМИТИ МАГНЕТНИМ КОНТАКТОМ ЗА ДЕТЕКЦИЈУ ОТВОРЕНОСТИ ВРАТА (ЗБОГ СИСТЕМА ДЕТЕКЦИЈЕ ПОЖАРА) И ЕЛЕКТРО-МАГНЕТНИМ ДРЖАЧЕМ (ЗБОГ СИСТЕМА КОНТРОЛЕ ПРИСТУПА).НАПАЈАЊЕ ЕЛ.МАГНЕТНОГ КОНТАКТА ЈЕ НА 230V.ПРОИЗВОЂАЧ ЈЕ ДУЖАН ДА ДЕФИНИШЕ НАЧИН УГРАДЊЕ РАДИОНИЧКИМ ЦРТЕЖОМ И ДОСТАВИ ИЗВЕШТАЈ О ИСПИТИВАЊУ ВАТРОТПОРНОСТИ У СКЛАДУ СА SRPS U.J1.160. ВРАТА СУ ПОВЕЗАНА НА СИСТЕМ КОНТРОЛЕ ПРИСТУПА КОЈИ ЈЕ ПРЕДМЕТ ПРОЈЕКТА ТЕЛЕКОМУНИКАЦИЈА. У КРИЛО УГРАДИТИ ТРОСТЕПЕНУ МЕХАНИЧКУ БРАВУ И РУКОХВАТ СА КОНТРОЛИСАНЕ СТРАНЕ А КВАКУ СА ДРУГЕ СТРАНЕ КРИЛА ВРАТА. ИСПОРУЧИЛАЦ ВРАТА ЈЕ У ОБАВЕЗИ ДА КРОЗ КРИЛО ПРОВУЧЕ КАБЛ ЗА НАПАЈАЊЕ EMG ПРИХВАТНИКА ТАКО ШТО ЋЕ ЈЕДАН КРАЈ КАБЛА ИЗВУЋИ ИЗ КРИЛА И УВУЋИ У ШТОК У ГОРЊЕМ УГЛУ А ЗАТИМ ИЗВУЋИ КАБЛ ИЗ ШТОКА НА ИСТОЈ ВИСИНИ, И У ДУЖИНИ ОД 1М, НАМОТАТИ КОТУР И ОСТАВИТИ ГА ЗА ДАЉЕ ПОВЕЗИВАЊЕ. КАБЛ У ВИДНОМ ДЕЛУ (ИЗМЕЂУ КРИЛА И ШТОКА) ЗАШТИТИТИ МЕТАЛНИМ САПА ЦРЕВОМ У ПОТРЕБНОЈ ДУЖИНИ ЗА ПОТПУНО ОТВАРАЊЕ КРИЛА ТАКО ДА НЕ ДОЂЕ ДО КИДАЊА ИЛИ ЗАТЕЗАЊА КАБЛА. НА ДРУГИ КРАЈ КАБЛА ПОВЕЗАТИ EMG ПРИХВАТНИК. КАБЛ ЈЕ САСТАВНИ ДЕО ПОЗИЦИЈЕ ВРАТА И НАВЕДЕНИ РАДОВИ МОРАЈУ СЕ ИЗВЕСТИ РАДИОНИЧКИ А НЕ НА ЛИЦУ МЕСТА. EMG ПРИХВАТНИК СЕ ПРЕДВИЂА ПРОЈЕКТОМ ТЕЛЕКОМУНИКАЦИЈА А ИСПОРУЧИЛАЦ ВРАТА ГА УГРАЂУЈЕ И ПОВЕЗУЈЕ НА ПРИПАДАЈУЋИ КРАЈ КАБЛА. КРИЛО ОПРЕМИТИ СА ХИДРАУЛИЧКИМ ЗАТВАРАЧЕМ. У СЛУЧАЈУ ПОЖАРА ВРАТА СЕ АУТОМАТСКИ ОДБРАВЉУЈУ.

Етажа:	АНЕКС;КРИЛО А		КРИЛО Б		КРИЛО Ц		КРИЛО Д	
Конвенција: лева десна	лева	десна	лева	десна	лева	десна	лева	десна
Сутерен	0	0	0	0	0	0	0	0
Приземље	1	0	2	1	0	1	0	2
1.спрат	3	0	0	1	0	0	1	0
2.спрат	2	0	0	0	0	0	0	0
Укупно(крило):	6	0	2	2	0	1	1	2
Укупно(објекат):	14							
Напомена:	СВЕ МЕРЕ УЗЕТИ НА ЛИЦУ МЕСТА.							

НАМЕШТАЈ

ЛИСТ 01-13

САОБРАЋАЈНИ ИНСТИТУТ ЦИП д.о.о. БЕОГРАД	Објекат: ПРОЈЕКАТ РЕКОНСТРУКЦИЈЕ СТАНИЧНЕ ЗГРАДЕ НОВИ САД		Размера:
	НАМЕШТАЈ ПО МЕРИ		Р 1:25
Цртеж:	**Канцеларијски орман - комода**	Ознака: К1 К2	Број листа: 1

ИЗГЛЕД

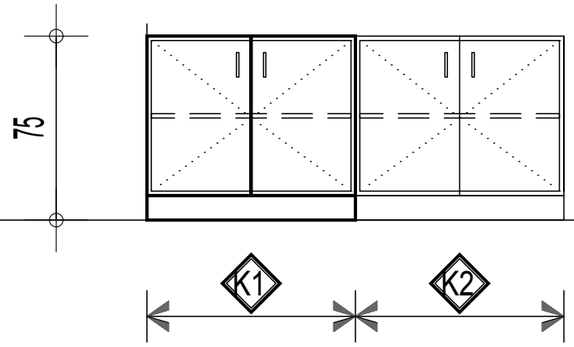

ОСНОВА

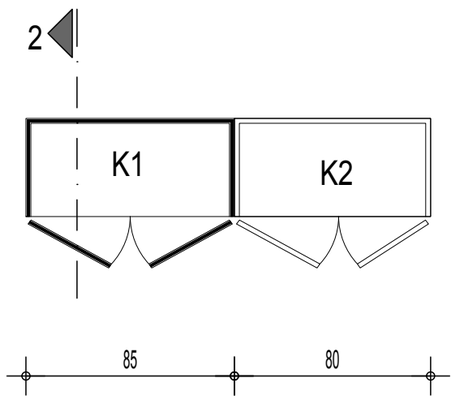

ПРЕСЕК 2-2

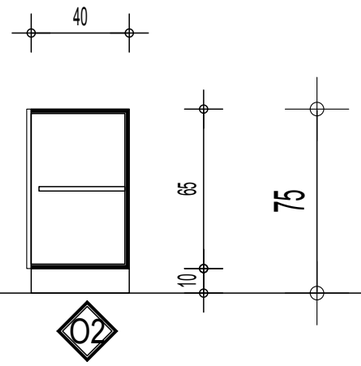

изабрана боја универа

Димензије:	димензије :К1- ш 85 х д 40 х в 75 cm	К2- 80/40/75cm
Опис:	**КАНЦЕЛАРИЈСКИ ОРМАН - КОМОДА - тип К1 и К2** Комода са ознаком К1 и К2 је типски елемент укупних димензија 85 (80)x40x75 cm, израђен од универа д= 18 mm у дезену бељени храст. Овај елемент ја смештен у канцеларијама шефа станице и отправника возова. Доњи сегмент (димензија 85(80) x 40 x 75 cm) је са вратима и по једном полицом прилагодљиве висине, распоређеном као у шеми. Сокла ормана је висине 10 cm. Све елеменате корпуса кантовати PVC кант траком 0.4 mm, крила врата кантовати ABS траком 2 mm. Ручице су од ливене пластике у боји алиминијум мат. Произвођач је дужан да уради радионичке цртеже на које треба да добије сагласност пројектанта и наручиоца. Боја универа по избору пројектанта.	
	К1	К2
Укупно:	6 ком	4 ком
Напомена:	СВЕ МЕРЕ УЗЕТИ НА ЛИЦУ МЕСТА.	

САОБРАЋАЈНИ ИНСТИТУТ ЦИП д.о.о. БЕОГРАД	Објекат: ПРОЈЕКАТ РЕКОНСТРУКЦИЈЕ СТАНИЧНЕ ЗГРАДЕ НОВИ САД НАМЕШТАЈ ПО МЕРИ	Размера: Р 1:25

Цртеж:	**КОМБИНОВАНИ ОРМАН**	Ознака: П1 П2	Број листа: 2

ИЗГЛЕД

изабрана боја универа

илустрација пројектованог елемента

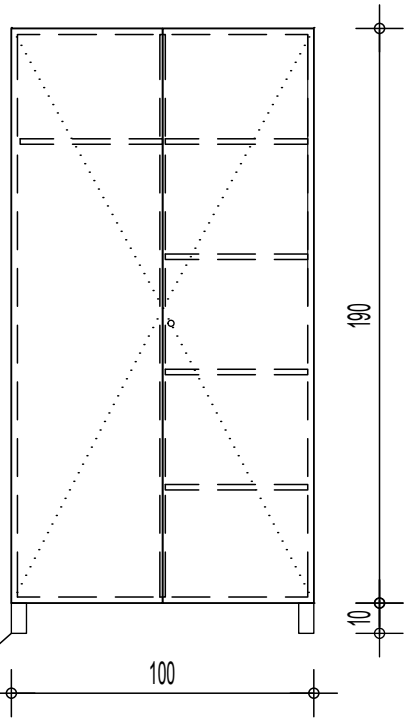

металне ногице
- за подизање ормана од пода
у влажном окружењу

Димензије:	П1- ш 100 х д 45 х в 200 cm	П2-100 х 60 х 200cm
Опис:	Комбиновани гардеробни орман за складиштење канцеларијске опреме. Дубина ормана 45 cm. Орман се израђује од универа дебљине 18 mm у дезену бељени храст. Леђа ормана пуна. Корпус и уградни елементи од универа - вертикална подеона плоча и полице кантују се PVC траком 0.4 mm. Крила врата ормана се кантују ABS траком 2 mm. Горња плоча ормана од универа 25 mm, кантовано ABS траком 2 mm. Корпус ормана одигнут од пода 10 cm, на ногицама потребне носивисти са могућношћу подешавања висине. Ручице су од ливене пластике у боји алиминијум мат. Произвођач је дужан да уради радионичке цртеже на које треба да добије сагласност пројектанта и наручиоца. Боја универа по избору пројектанта.	
Укупно:	П1-3 ком	П2 - 2 ком
Напомена:	СВЕ МЕРЕ УЗЕТИ НА ЛИЦУ МЕСТА.	

САОБРАЋАЈНИ ИНСТИТУТ ЦИП д.о.о. БЕОГРАД	Објекат: ПРОЈЕКАТ РЕКОНСТРУКЦИЈЕ СТАНИЧНЕ ЗГРАДЕ НОВИ САД НАМЕШТАЈ ПО МЕРИ	Размера: Р 1:25

	ФИОКАР - МОБИЛНИ 40 cm	Ознака: Кс1	Број листа: 3

ОСНОВА

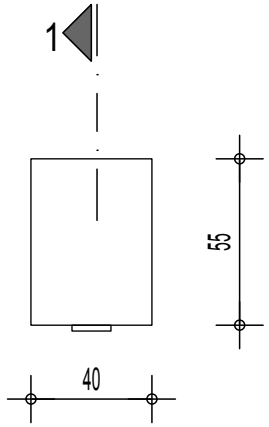

ИЗГЛЕД

ПРЕСЕК 1-1

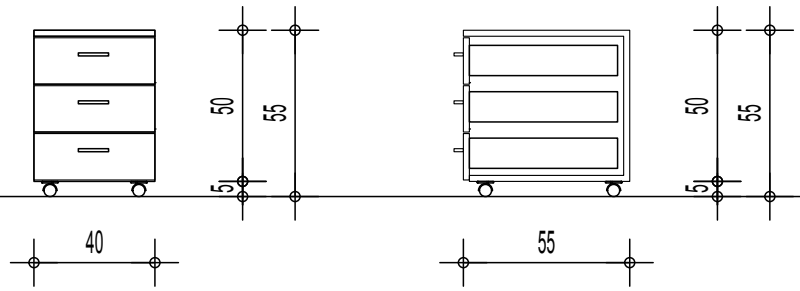

Зидарска мера:	ш 40 x д 55 x в 55 cm

ФИОКАР У ШАЛТЕРУ БИЛЕТАРНИЦЕ - МОБИЛНИ

Састоји се из касете са три фиоке по висини, на клизачима, ширине 40 cm све израђено од универа д= 18 mm, са централном бравицом на предњој страни горње фиоке.
Чела фиока кантована ABS траком 2 mm. Корпус касете за кућиште рачунара и фиока кантован PVC тарком 0.4 mm.
Под фиоке лесонит, бели, 3 mm.
Ручице су од ливене пластике у боји алиминијум мат.

Касета фиокара се поставља на 4 ротирајућа точкића Ø 50 mm од полипропилена, са металном плочицом за монтажу. Носивост точка 30 kg.

Напомена:
Произвођач је дужан да уради радионичке цртеже на које треба да добије сагласност пројектанта и наручиоца. Боја универа по избору пројектанта.

Напомена:	СВЕ МЕРЕ УЗЕТИ НА ЛИЦУ МЕСТА. /

САОБРАЋАЈНИ ИНСТИТУТ ЦИП д.о.о. БЕОГРАД	Објекат: ПРОЈЕКАТ РЕКОНСТРУКЦИЈЕ СТАНИЧНЕ ЗГРАДЕ НОВИ САД НАМЕШТАЈ ПО МЕРИ	Размера: Р 1:25

Цртеж:	**ГАРДЕРОБНА СТЕНА**	Ознака: Г	Број листа: 4

ИЗГЛЕД

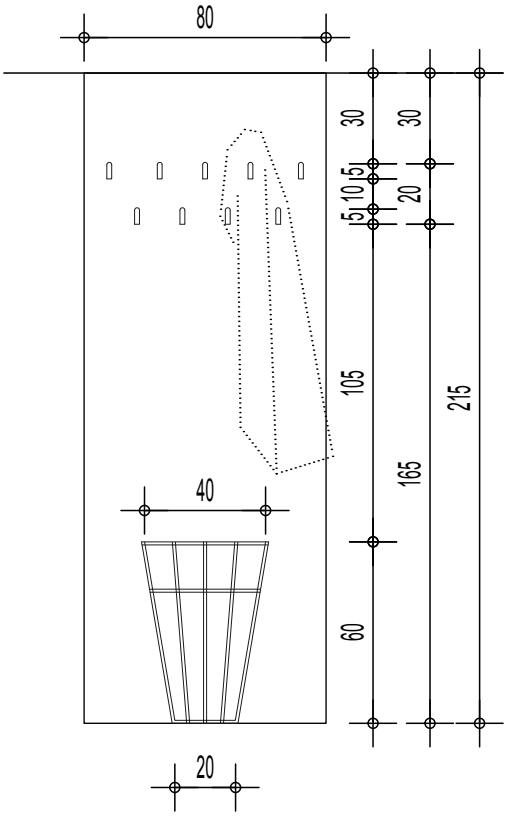

ПРЕСЕК

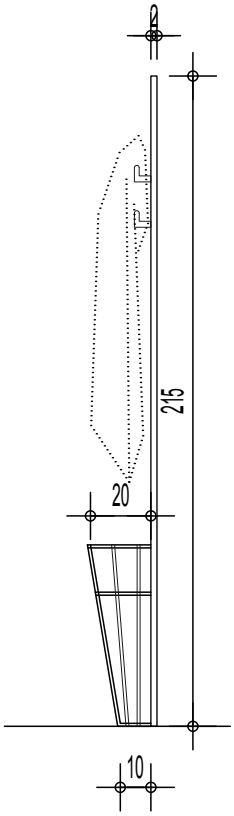

ОСНОВА

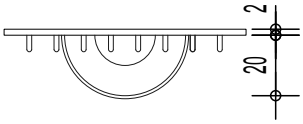

Димензије:	80 x 215 cm
Опис:	Зидна гардеробна стена пројектована је као плоча од универа дебљине 18 mm, фиксирана на зид шрафљењем, са капицама на месту бушења плоче. Плочу кантовати ABS траком дебљине 2 mm . На плочу фиксирати минимум 9 кука од нерђајућег челика, као и жичану корпу за одлагање кишобрана - по избору пројектанта. Произвођач је дужан да уради радионичке цртеже на које треба да добије сагласност пројектанта и наручиоца. Боја универа по избору пројектанта.
Укупно:	2
Напомена:	СВЕ МЕРЕ УЗЕТИ НА ЛИЦУ МЕСТА.

САОБРАЋАЈНИ ИНСТИТУТ ЦИП д.о.о. БЕОГРАД	Објекат: ПРОЈЕКАТ РЕКОНСТРУКЦИЈЕ СТАНИЧНЕ ЗГРАДЕ НОВИ САД НАМЕШТАЈ	Размера: Р 1:25

Цртеж:	**Радна столица**	Ознака: PC1	Број листа: 5

ИЗГЛЕД

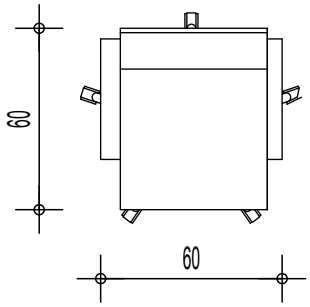

Димензије:	60 x 60 cm
Опис:	РАДНА СТОЛИЦА Ергономска радна столица за коришћење 24 сата дневно 7 дана у недељи, носивости до 150 kg. Постоље је метална хромирана петокрака звезда са пет PVC точкова за потребну носивост. Столица са седиштем, наслоном за леђа и ергономски обликованим наслоном за главу који се подешава опо висини. Снабдевено осцилијућим механизмом за љуљање наслона и петостепено регулисање угла наслона и седалног дела. Поседује маханизам за подешавање висине седишта. Седиште је тапацирано и пресвучено платном у црној боји. Леђа и наслон за главу су од mesh платна у црној боји, који пропушта топлоту коју производи тело корисника. Руконаслони су хромирани са могућношћу подешавања по ширини. Произвођач је дужан да добије сагласност пројектанта и наручиоца на изабрани модел.
Укупно:	7
Напомена:	СВЕ МЕРЕ УЗЕТИ НА ЛИЦУ МЕСТА.

САОБРАЋАЈНИ ИНСТИТУТ ЦИП д.о.о. БЕОГРАД	Објекат: ПРОЈЕКАТ РЕКОНСТРУКЦИЈЕ СТАНИЧНЕ ЗГРАДЕ НОВИ САД НАМЕШТАЈ ПО МЕРИ	Размера: Р 1:25

Цртеж:	**СТО ЗА ПОВИЈАЊЕ БЕБА**	Ознака: БК	Број листа: 6

ОСНОВА

Шема:

ИЗГЛЕД

ПРЕСЕК

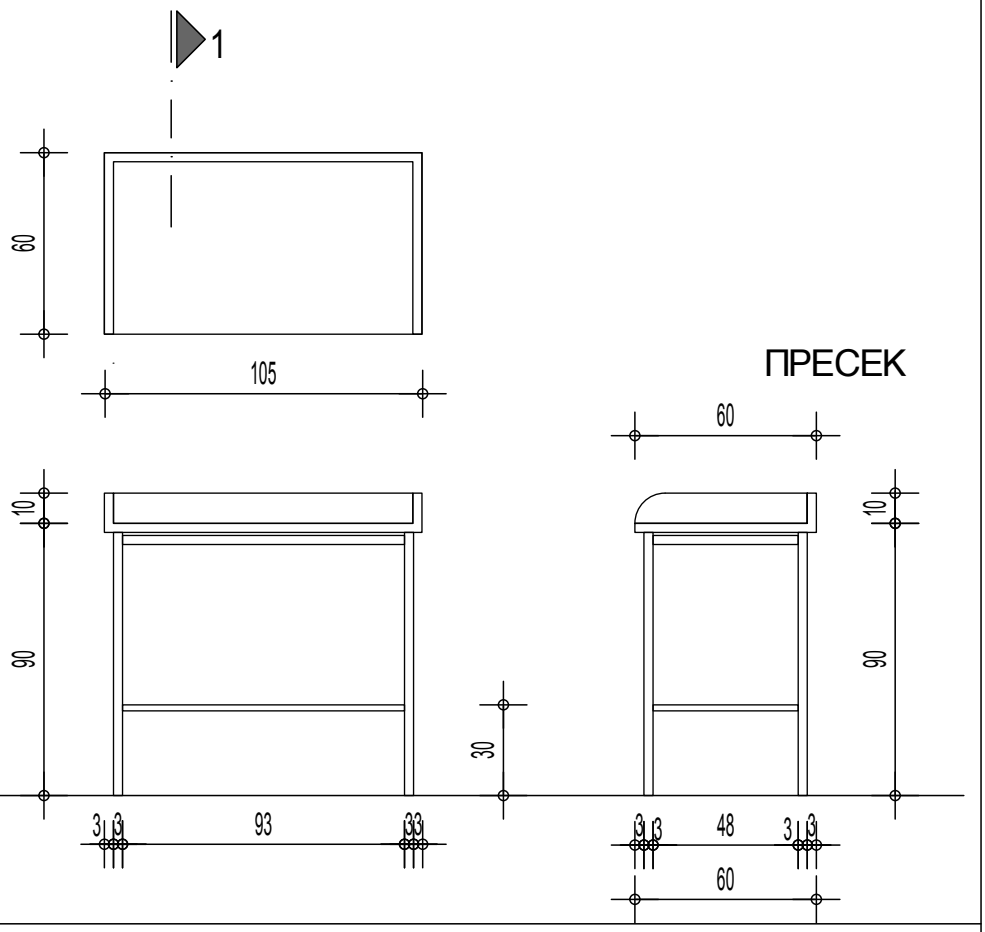

Димензије:	ш 105 х д 60 х в 90 cm
Опис:	СТО ЗА ПОВИЈАЊЕ БЕБА Сто за повијање беба димензија: ш 105 х д 60 х в 90 cm, из медицинског програма фирме "**Medicinska oprema Beograd**", или одговарајуће. Конструкција од металних пластифицираних кутијастих профила са PVC стопама. Површина за повијање је са заштитном оградицом са три стране висине око 10 cm од иверице. Крајеви оградице су са слободне дуже стране стола заобљени. Површина за повијање је тапацирана сунђером, завршно пресвучена винил кожом, у тону по избору пројектанта. Доња полица од металне мреже у раму од кутијастих металних пластифицираних профила постављена на висину 30 cm од пода. Произвођач је дужан да уради радионичке цртеже на које треба да добије сагласност пројектанта и наручиоца. Боја универа по избору пројектанта.
Укупно:	3
Напомена:	СВЕ МЕРЕ УЗЕТИ НА ЛИЦУ МЕСТА.

САОБРАЋАЈНИ ИНСТИТУТ ЦИП д.о.о. БЕОГРАД	Објекат: ПРОЈЕКАТ РЕКОНСТРУКЦИЈЕ СТАНИЧНЕ ЗГРАДЕ НОВИ САД НАМЕШТАЈ ПО МЕРИ	Размера: Р 1:25

Цртеж:	**КУХИЊСКИ ЕЛЕМЕНТИ - ДОЊИ**	Ознака: Е	Број листа: 7

ИЗГЛЕД

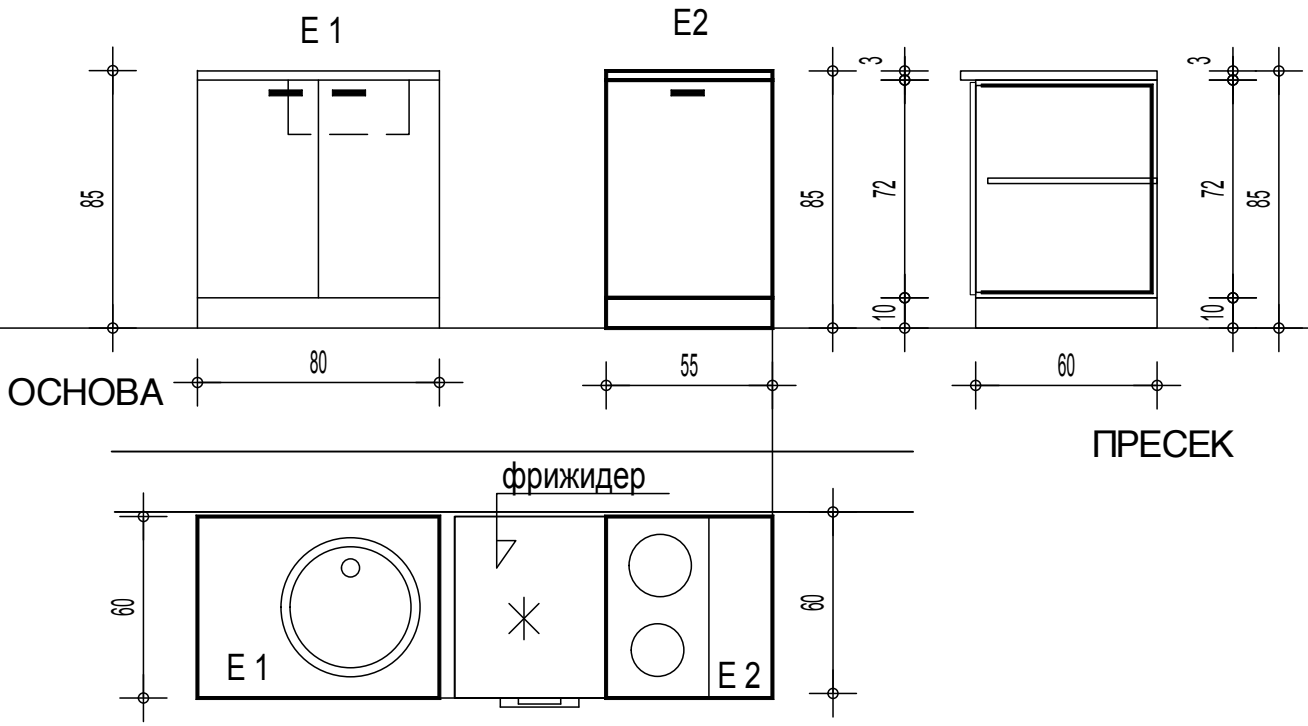

Димензије:	Е1- ш 80 х 60 х 85cm	Е2- ш 55 х д 60 х в 85 cm

Опис:

КУХИЊСКИ ЕЛЕМЕНТИ

Кухињски делови, израђени од универа д= 18 mm, све у белој боји.
Састоји се из доњег елемента кухиње, са вратима . Све елементе корпуса кантовати PVC кант траком 0.4 mm, крила врата кантовати ABS траком 2 mm.

Доњи елемент се поставља на PVC ногице са могућношћу подешавања висине.
Сокла за спој доњег елемента и пода је алуминијум мат. Везује се за ногу доњег елемента помоћу одговарајуће PVC шнале. Висина сокле је 10 cm.
Радна плоча је од унувера д= 30 mm, завршно са водонепропусном фолијом. У радну плочу се уграђује једноделна судопера у елеменат Е1.
На радну плочу дуж све три стране поред зида поставља се дихтунг лајсна, алуминијум мат.

Ручице су од ливене пластике у боји алиминијум мат.

Произвођач је дужан да уради радионичке цртеже на које треба да добије сагласност пројектанта и наручиоца. Боја универа по избору пројектанта.

Укупно:	1
Напомена:	СВЕ МЕРЕ УЗЕТИ НА ЛИЦУ МЕСТА.

САОБРАЋАЈНИ ИНСТИТУТ ЦИП д.о.о. БЕОГРАД	Објекат: ПРОЈЕКАТ РЕКОНСТРУКЦИЈЕ СТАНИЧНЕ ЗГРАДЕ НОВИ САД НАМЕШТАЈ ПО МЕРИ	Размера: Р 1:25

Цртеж:	**РАДНИ СТО**	Ознака: C1	Број листа: 8

ОСНОВА

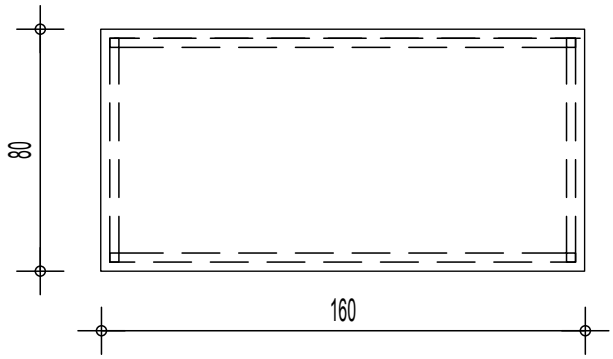

Шема:

ИЗГЛЕД

ПРЕСЕК

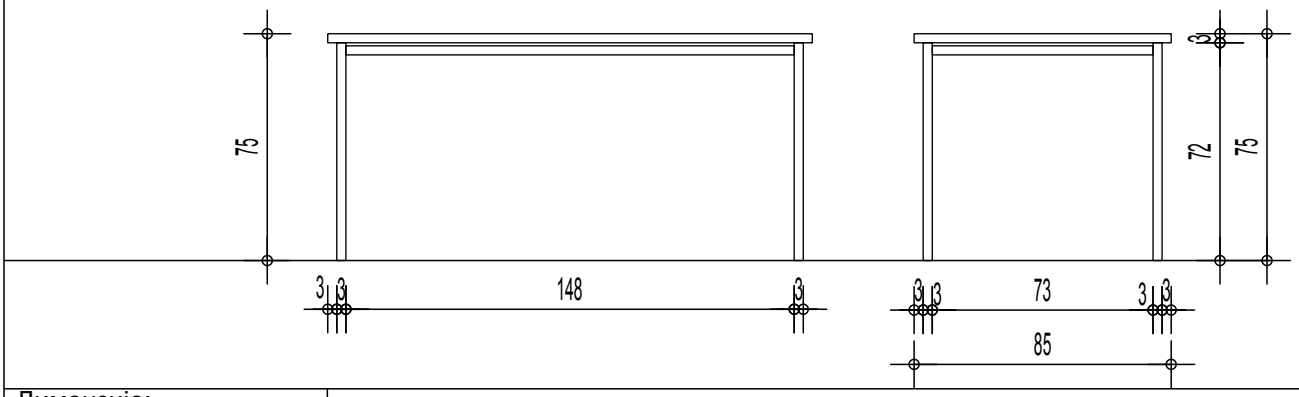

Димензије:	ш 160 х д 80 х в 75 cm
Опис:	РАДНИ СТО Радна плоча стола израђена је од универа дебљине 30 mm, у дезену белљени храст. кантована ABS траком 2 mm. Конструкција стола је од квадтратних челичних профила димензија 30х30 mm, са PVC стопама. завршна обрада је пластификација у боји алуминијума мат - RAL 9006. Веза радне плоче стола и металне конструкције је одговарајућим вијцима, према систему и спецификацији произвођача. Напомена: Произвођач је дужан да уради радионичке цртеже на које треба да добије сагласност пројектанта и наручиоца. Боја универа по избору пројектанта.
Укупно:	3
Напомена:	СВЕ МЕРЕ УЗЕТИ НА ЛИЦУ МЕСТА.

САОБРАЋАЈНИ ИНСТИТУТ ЦИП д.о.о. БЕОГРАД	Објекат: ПРОЈЕКАТ РЕКОНСТРУКЦИЈЕ СТАНИЧНЕ ЗГРАДЕ НОВИ САД НАМЕШТАЈ ПО МЕРИ	Размера: Р 1:25

Цртеж:	**РАДНИ СТО**	Ознака: C2	Број листа: 9

ОСНОВА

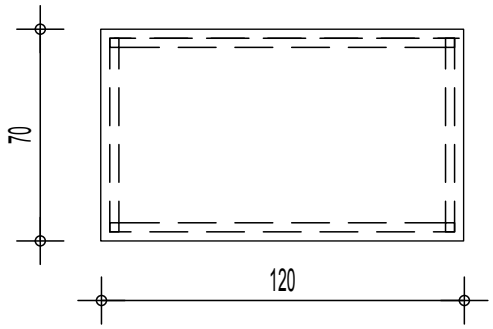

Шема:

ИЗГЛЕД

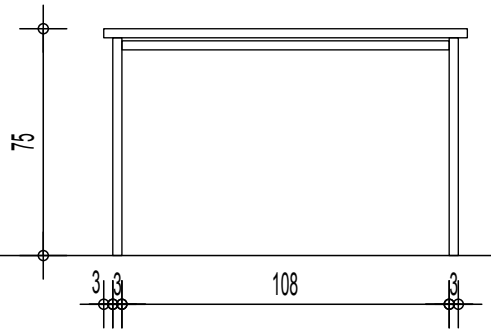

ПРЕСЕК

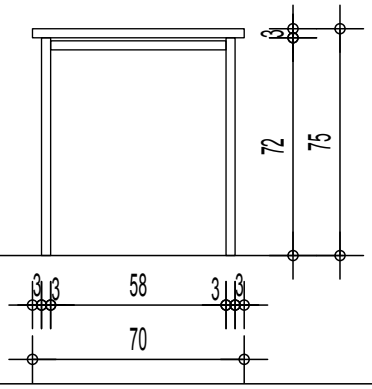

Димензије:	ш 120 х д 70 х в 75 cm
Опис:	РАДНИ СТО ЗА САСТАНКЕ КОД ШЕФА СТАНИЦЕ И ШЕФА РОБНОГ САОБРАЋАЈА Радна плоча стола израђена је од универа дебљине 30 mm, кантована ABS траком 2 mm. Конструкција стола је од квадтратних челичних профила димензија 30x30 mm, са PVC стопама. завршна обрада је пластификација у боји алуминијума мат - RAL 9006. Веза радне плоче стола и металне конструкције је одговарајућим вијцима, према систему и спецификацији произвођача. Напомена: Произвођач је дужан да уради радионичке цртеже на које треба да добије сагласност пројектанта и наручиоца. Боја универа по избору пројектанта.
Укупно:	4
Напомена:	СВЕ МЕРЕ УЗЕТИ НА ЛИЦУ МЕСТА.

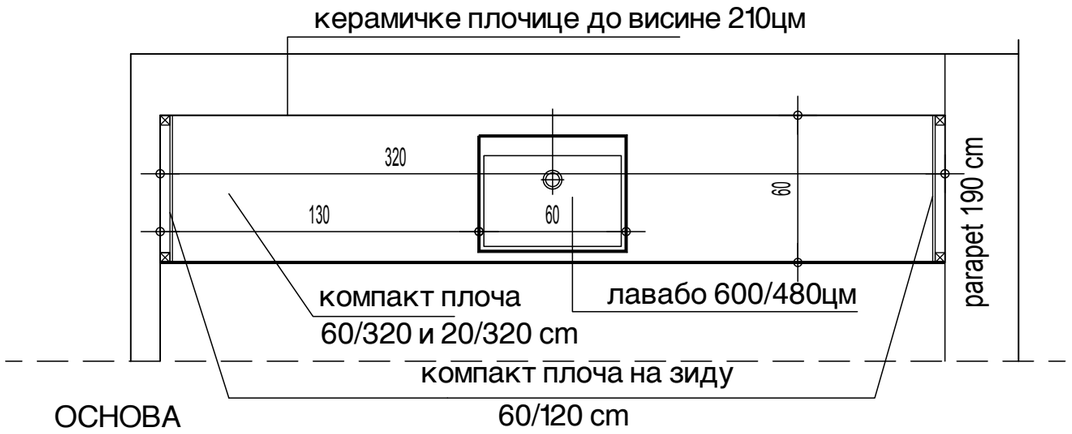

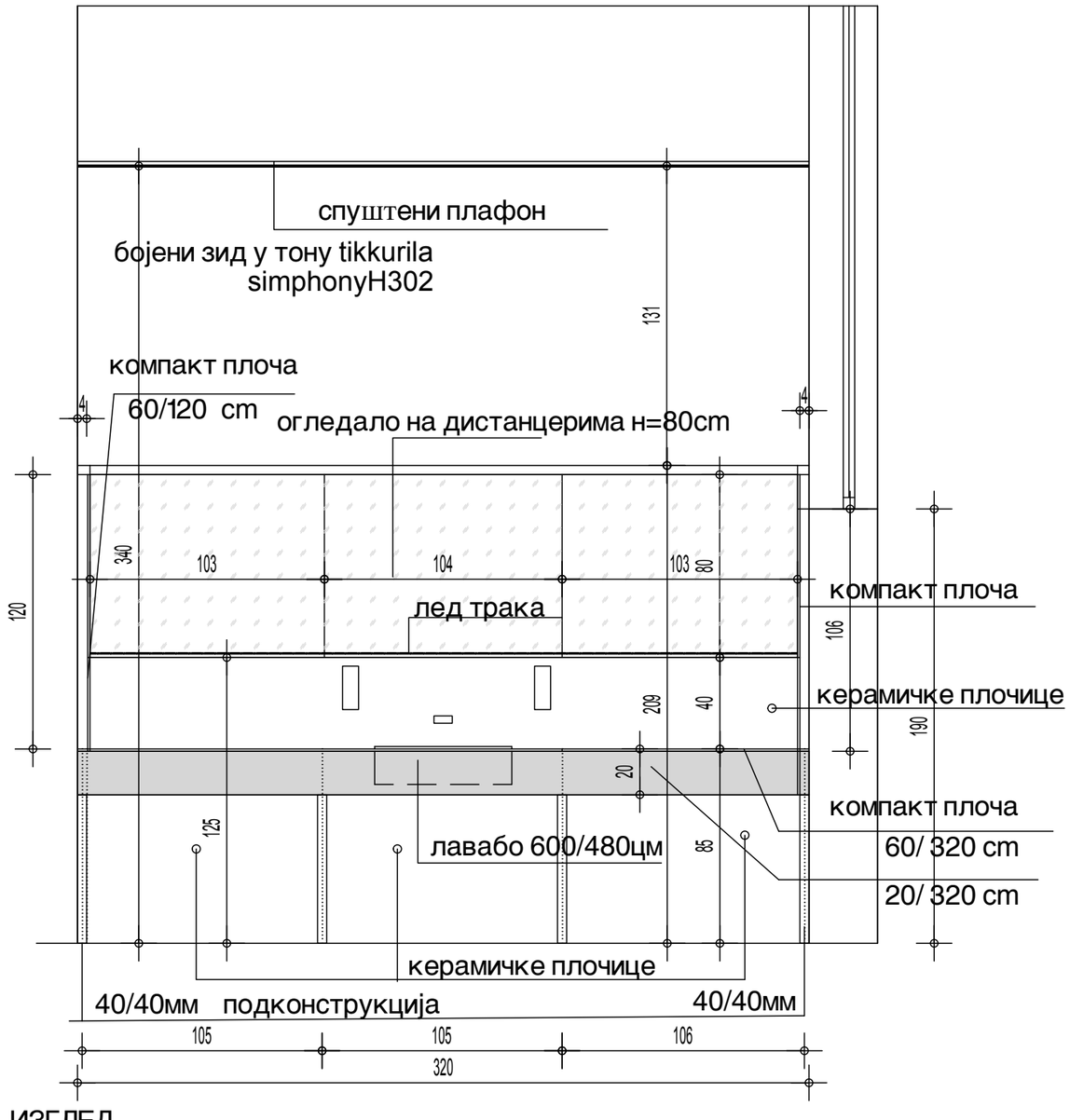

САОБРАЋАЈНИ ИНСТИТУТ ЦИП д.о.о. БЕОГРАД	Објекат: ПРОЈЕКАТ РЕКОНСТРУКЦИЈЕ СТАНИЧНЕ ЗГРАДЕ НОВИ САД		Размера: Р 1:25
	НАМЕШТАЈ ПО МЕРИ		
Цртеж:	ПУЛТ И УГРАДНИ ЛАВАБО са ОГЛЕДАЛОМ	Ознака: Пу Ог	Број листа: 10

Димензије:	димензије :пулт за уградни лавабо Пу - ш 320 х д 60 х в 85 cm
Опис:	**У ЧЕКАОНИЦИ ЗА МАЈКУ И ДЕТЕ уграђује се пулт са умиваоником и огледало** ПОЗ Пу - Пулт је израђен од прохромске подконструкције профили 40/40 cm, и 60/40 cm, , који се облажу компакт плочама дебљине 1мм у тону индиго плава . У пулт се уграђује лавабо димензија 60/48 cm. Ширина пулта је 60 cm, доњи део је ширине 20 cm, на висини од 85 cm. Бочне стране зида се такође облажу компакт плочама у ширини пулта и висине 106 и 120 cm. **ПОЗ Ог -** Огледало се поставља на висини од 120 cm од пода, лепи се на медијапан плочу преко дрвене подконструкције на растојању од 103 cm. Огледало се састоји из три сегмента ширине 103 cm и висине 80 cm. Предвиђена је уградња лед траке иза доње стране огледала. Произвођач је дужан да уради радионичке цртеже на које треба да добије сагласност пројектанта и наручиоца. Боја компакт плоча по избору пројектанта.
Просторија:	ЧЕКАОНИЦА за мајку и дете
Укупно:	Пу-1 ком / Ог-1 ком
Напомена:	СВЕ МЕРЕ УЗЕТИ НА ЛИЦУ МЕСТА.

САОБРАЋАЈНИ ИНСТИТУТ ЦИП д.о.о. БЕОГРАД	Објекат: ПРОЈЕКАТ РЕКОНСТРУКЦИЈЕ СТАНИЧНЕ ЗГРАДЕ НОВИ САД		Размера: Р 1:50
	НАМЕШТАЈ ПО МЕРИ		
Цртеж:	МАСКА	Ознака: M	Број листа: 11

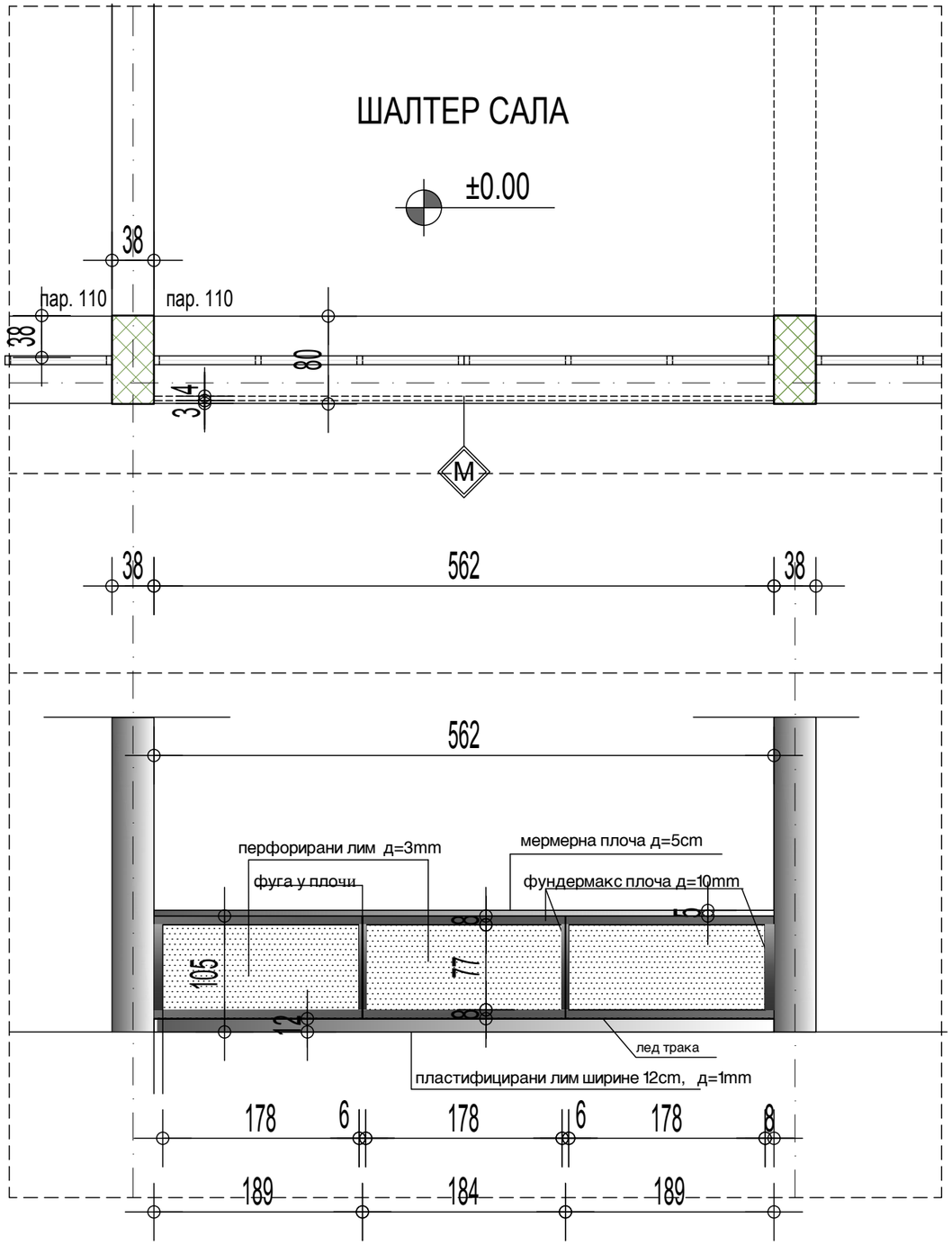

Димензије:	димензије :маска за шалтер билетарнице- ш 562cm x в 105 cm
Опис:	**ПОЗ М**- Маска је израђена од челичне подконструкције профили 40/40 cm, и 60/40 cm, , који се облажу фундер макс плочама дебљине 1mm у тону антрацит. Плоче су подељене у три сегмента, димензија према шеми, између сегмената извести фугу од 5mm. Преко сваког od сегмената лепи се плоча од перфорираног лима д=3mm, димензија 178/77mm у тону по захтеву Инвеститора. Плоче резати ласерски, ивице фино обрадити. У доњем делу маске уграђује се лед трака. Сокла је висине 12 cm, израђена од пластифицираног лима који је лепљен на шпер плочу или иверицу. Лим пластифицирати у боји по захтеву Инвеститора (плава, црвена и жута). Произвођач је дужан да уради радионичке цртеже на које треба да добије сагласност пројектанта и наручиоца. Боја плоча по избору пројектанта.
Просторија:	ВЕСТИБИЛ
Ком:	6 ком
Укупно:	6
Напомена:	СВЕ МЕРЕ УЗЕТИ НА ЛИЦУ МЕСТА.

САОБРАЋАЈНИ ИНСТИТУТ ЦИП д.о.о. БЕОГРАД	Објекат: ПРОЈЕКАТ РЕКОНСТРУКЦИЈЕ СТАНИЧНЕ ЗГРАДЕ НОВИ САД НАМЕШТАЈ ПО МЕРИ	Размера: Р 1:25

Цртеж:	КАСЕТА ЗА ПРТЉАГ ПУТНИКА	Ознака: Л	Број листа: 12

ИЗГЛЕД

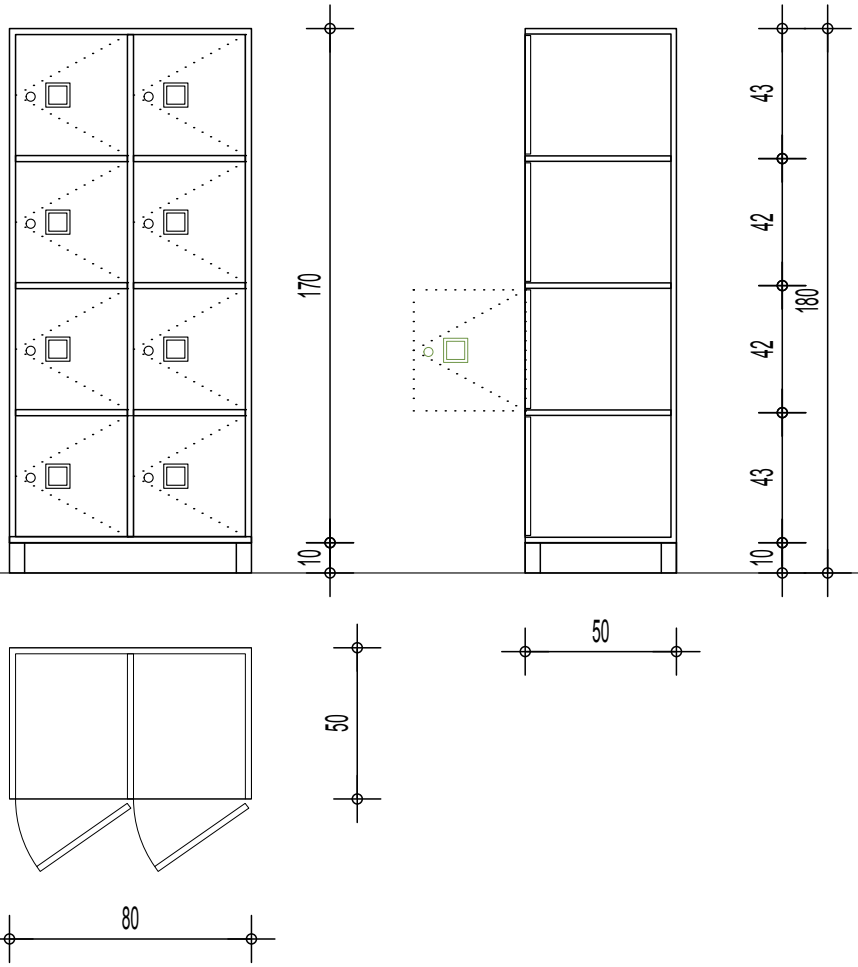

Димензије:	ш 80 х д 50 х в 180 cm
Опис:	КАСЕТА ЗА ПРТЉАГ ПУТНИКА Дубина ормана 50 cm. Орман димензија 80 х 50 х 180 cm се израђује од челичног лима дебљине 18 mm РАЛ 7035 (светло сива), фарбање прскањем - електростатичка заштита. Крила врата су са ојачањем снабдвена сигурносном бравицом са два кључа и металним рамом за ознаку броја касете. По избору може се уградити електронска брава или брава на жетон. Ногице су металне висине 10 cm.
Укупно:	28
Напомена:	СВЕ МЕРЕ УЗЕТИ НА ЛИЦУ МЕСТА.

САОБРАЋАЈНИ ИНСТИТУТ ЦИП д.о.о. БЕОГРАД	Објекат: ПРОЈЕКАТ РЕКОНСТРУКЦИЈЕ СТАНИЧНЕ ЗГРАДЕ НОВИ САД НАМЕШТАЈ ПО МЕРИ	Размера: Р 1:25

Цртеж:	КАСЕТА ЗА ПРТЉАГ ПУТНИКА	Ознака: Л1	Број листа: 13

ИЗГЛЕД

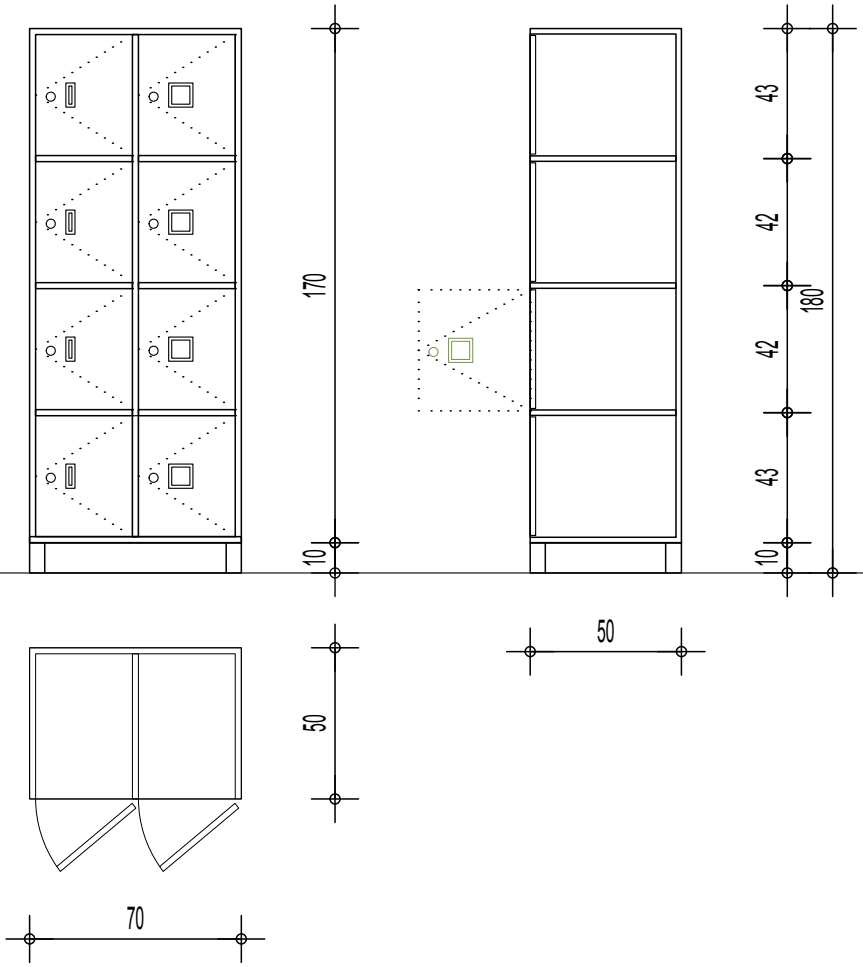

Димензије:	ш 70 х д 50 х в 180 cm
Опис:	КАСЕТА ЗА ПРТЉАГ ПУТНИКА Дубина ормана 50 cm. Орман димензија 80 х 50 х 180 cm се израђује од челичног лима дебљине 18 mm РАЛ 7035 (светло сива), фарбање прскањем - електростатичка заштита. Крила врата су са ојачањем снабдвена сигурносном бравицом са два кључа и металним рамом за ознаку броја касете. По избору може се уградити електронска брава или брава на жетон. Ногице су металне висине 10 cm.
Укупно:	33
Напомена:	СВЕ МЕРЕ УЗЕТИ НА ЛИЦУ МЕСТА.